01 BOX

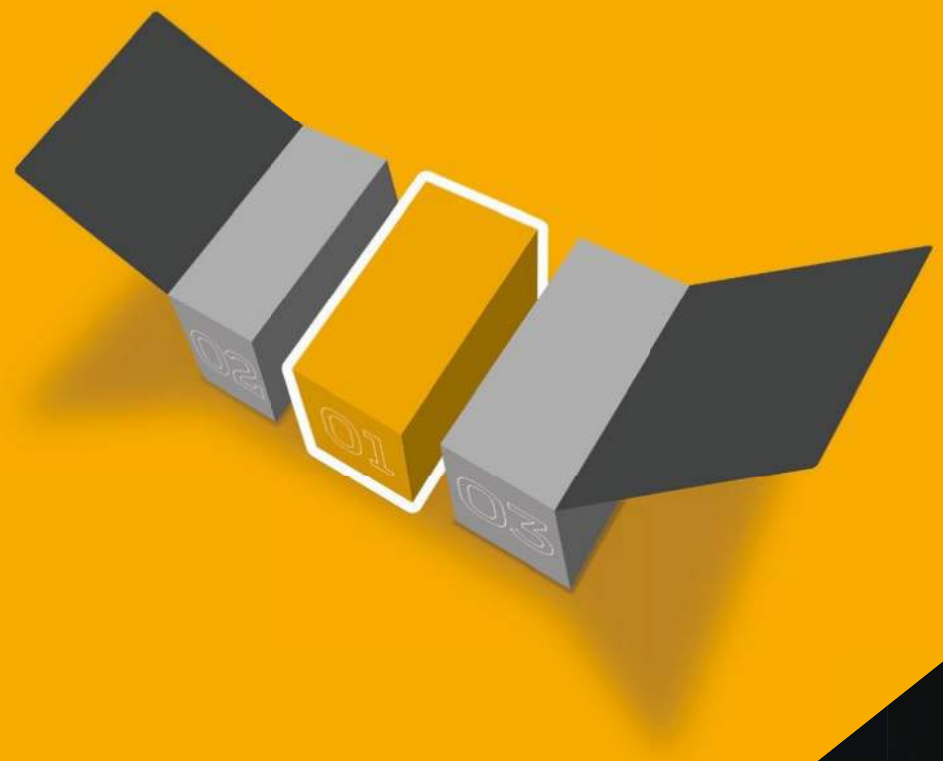

HYBRID MODE, E-MODE & INTERIOR

HYBRID-MODUS, E-MODUS & INTERIEUR

In the real-life McLaren P1™, the electric motor sits below the petrol engine. To make room for functioning versions in the LEGO® Technic model, it has been moved slightly forwards. The paddle shifters behind the steering wheel let you shift between the seven gears. The gear stick lets you switch between Hybrid, Neutral and E-mode.

Im echten McLaren P1™ befindet sich der Elektromotor unter dem Benzinmotor. Um im LEGO® Technic Modell Platz für funktionierende Versionen dieser Motoren zu schaffen, wurde der Elektromotor ein wenig nach vorne verlagert. Mithilfe der Schaltwippen hinter dem Lenkrad kann man die sieben Gänge wechseln. Mit dem Schaltknüppel wählst du den jeweiligen Modus aus: Hybrid, Neutral oder E-Modus.

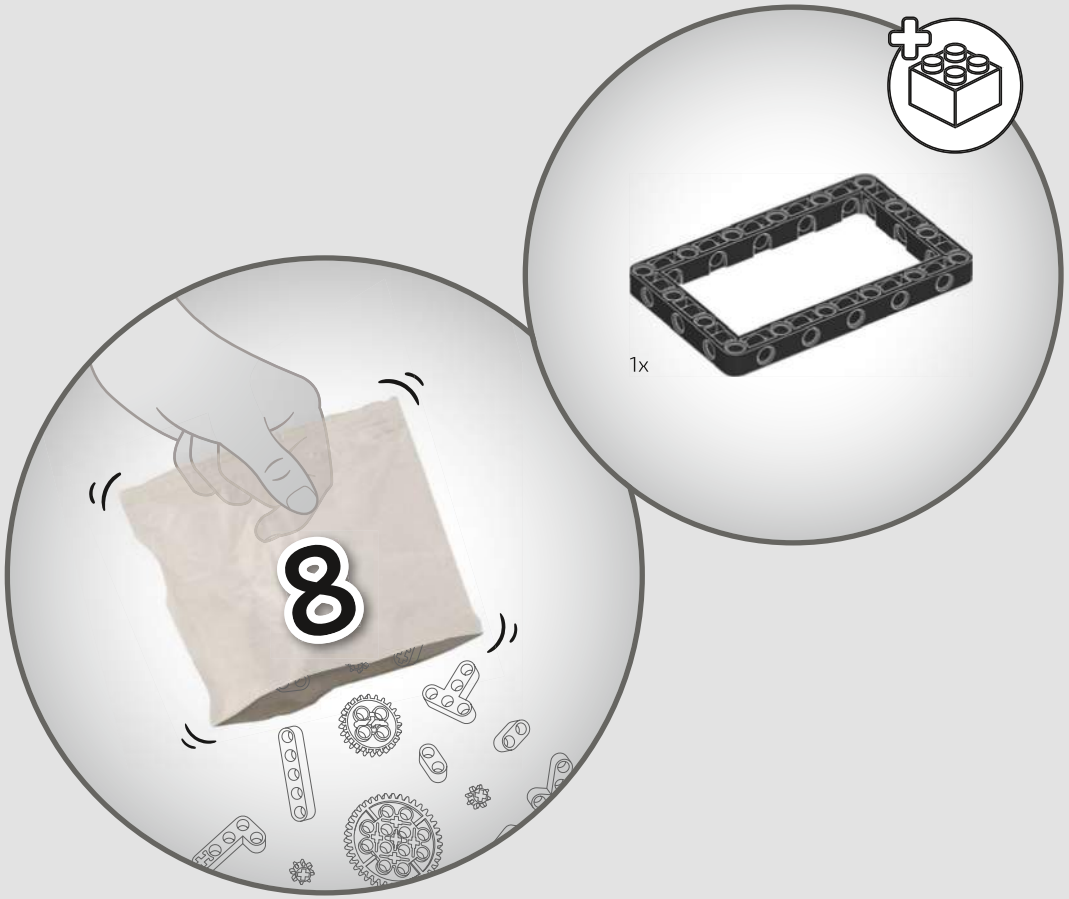
8
1x

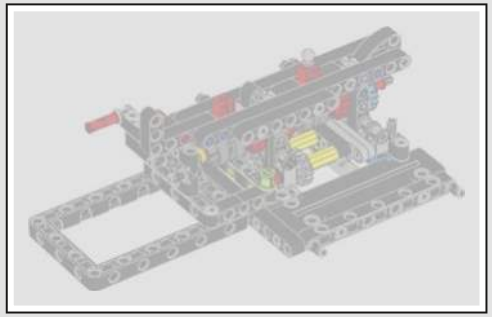

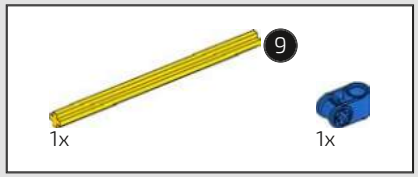

282

1:1

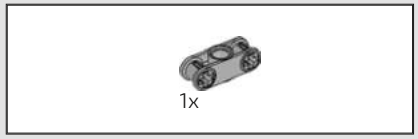

283

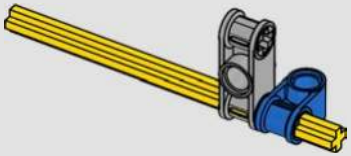

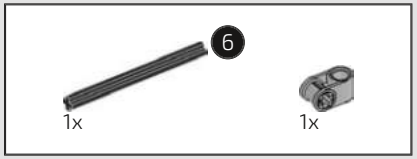

284

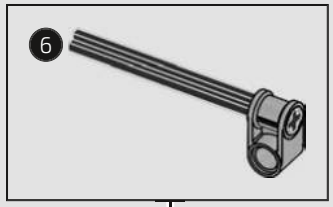

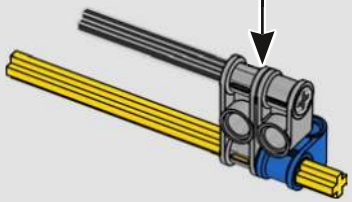

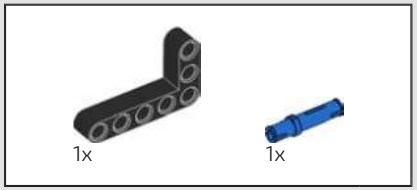

285

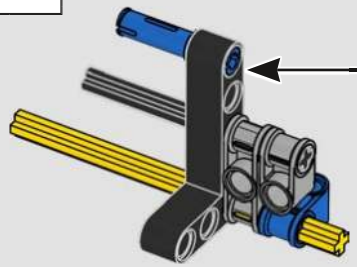

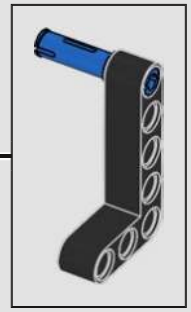

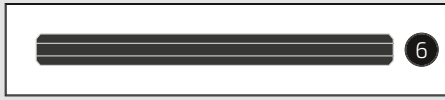

1:1

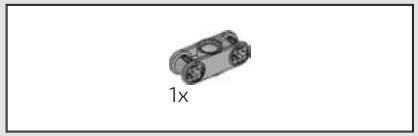

286

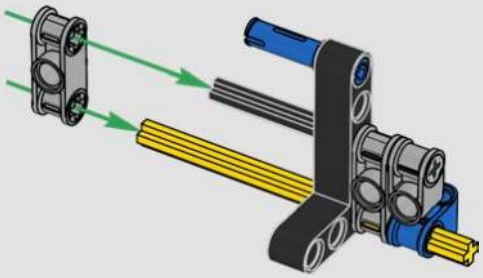

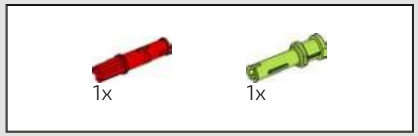

287

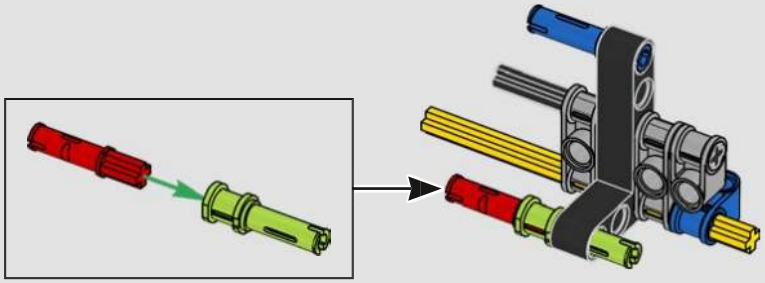

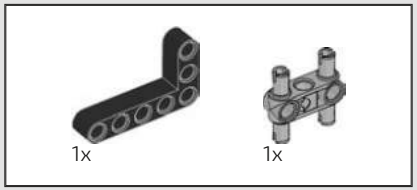

288

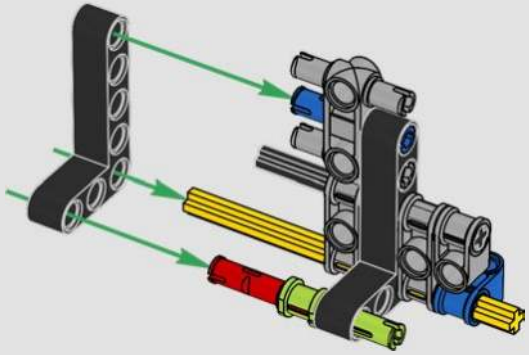

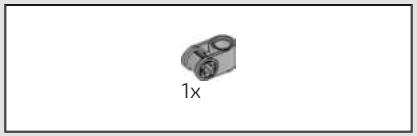

289

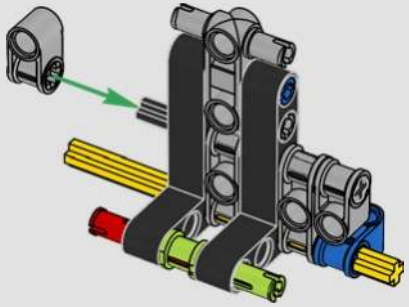

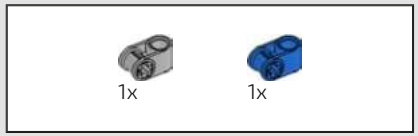

290

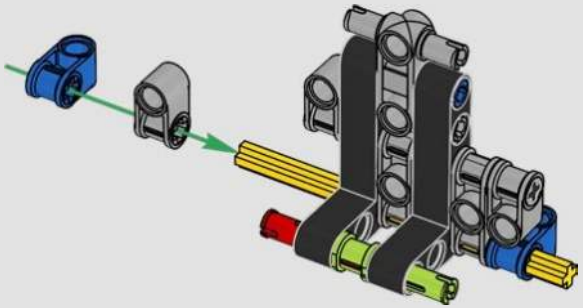

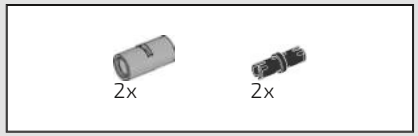

291

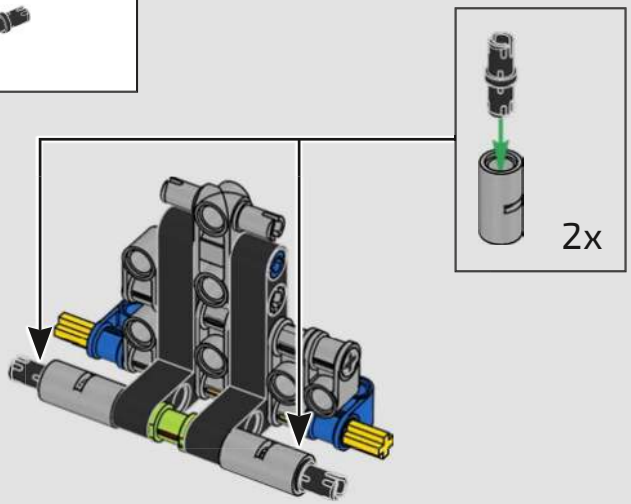

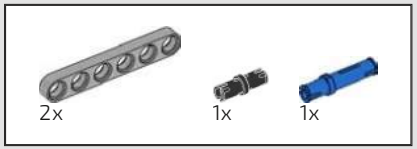

292

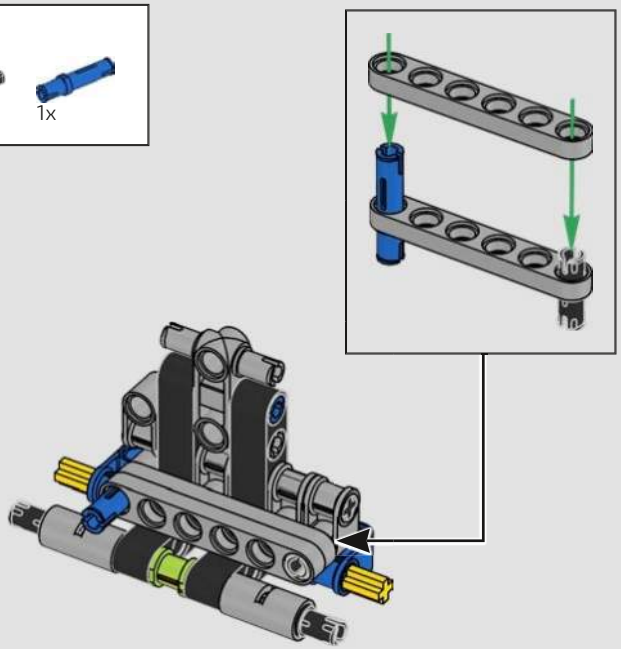

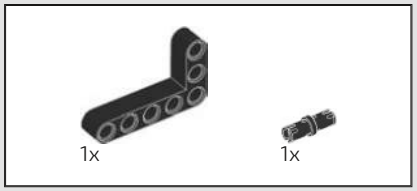

293

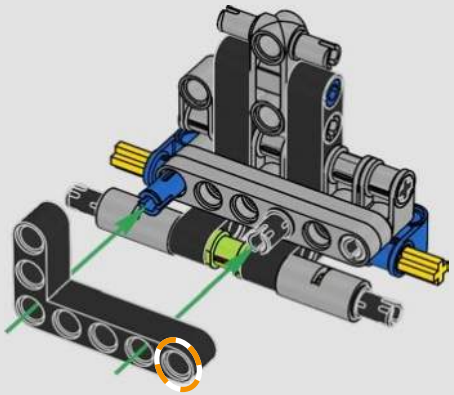

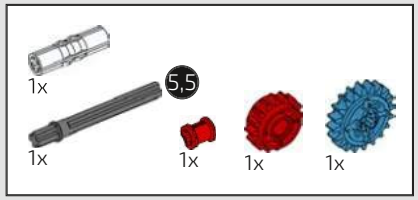

294

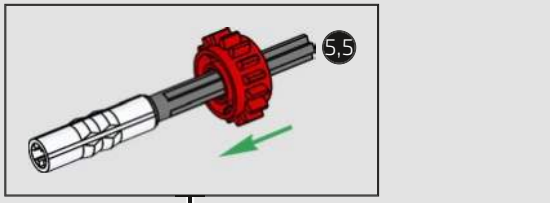

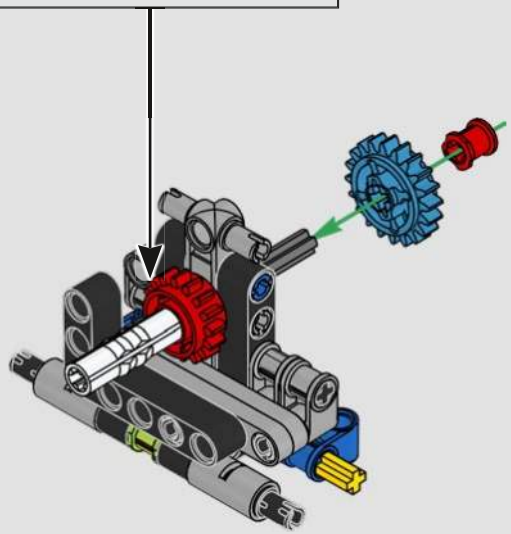

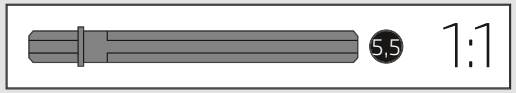

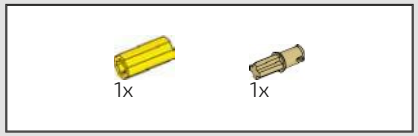

295

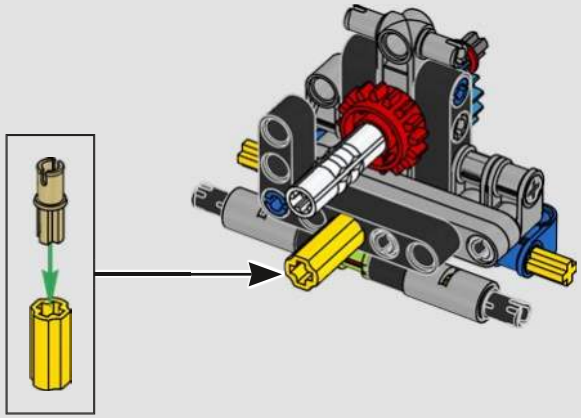

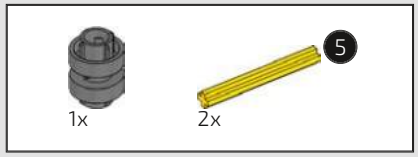

296

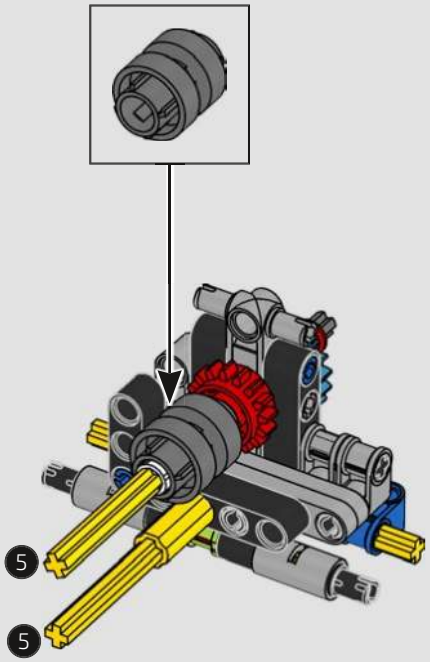

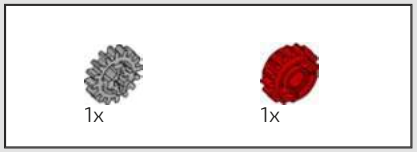

297

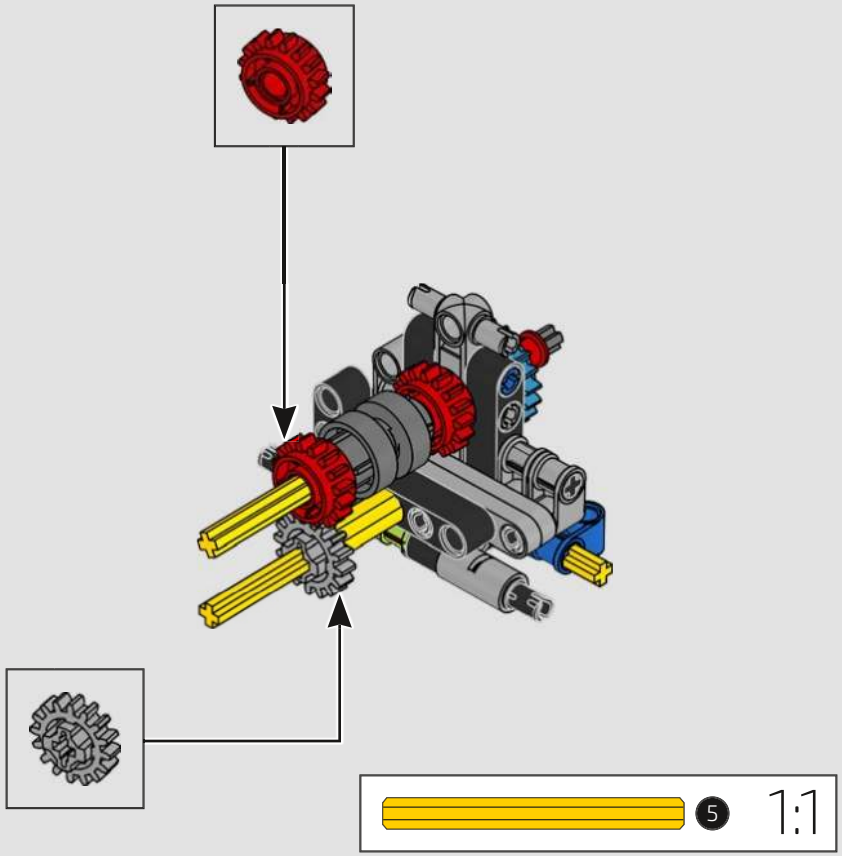

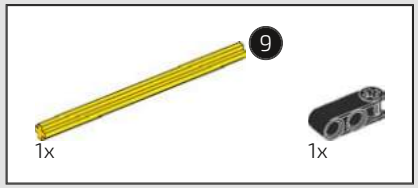

298

1:1

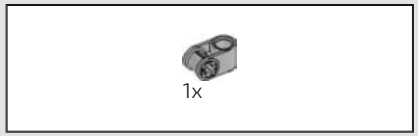

299

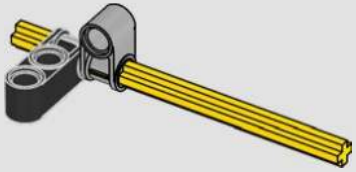

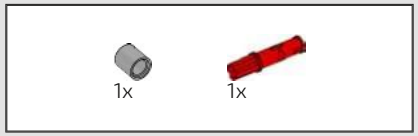

300

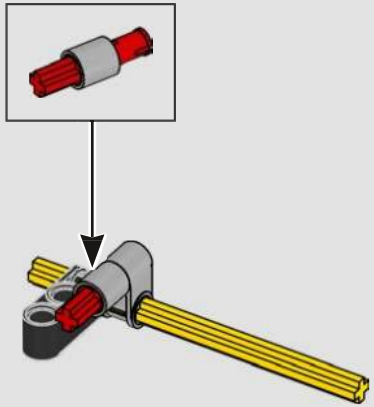

301

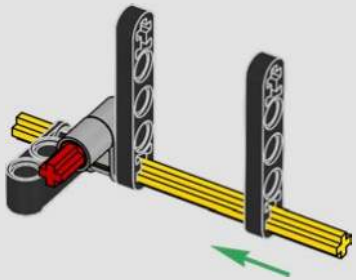

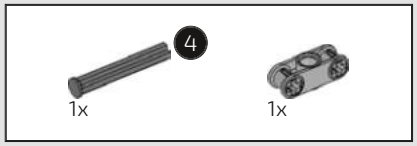

302

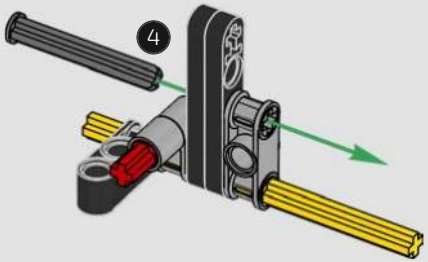

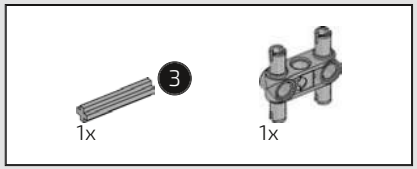

303

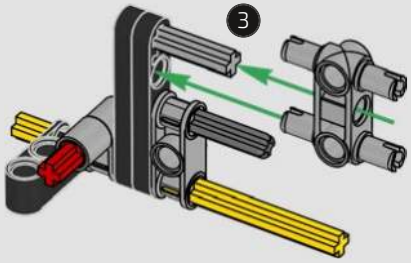

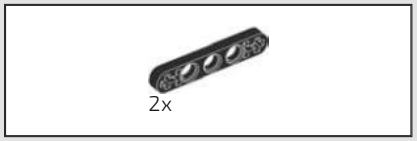

304

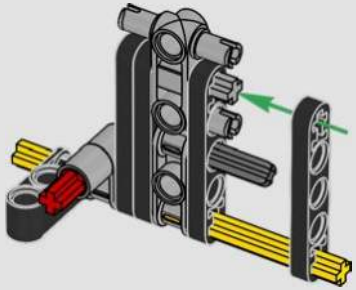

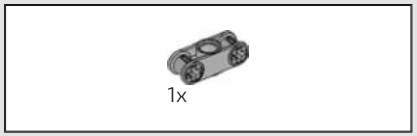

305

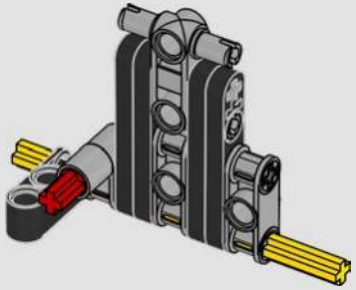

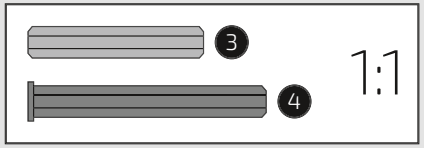

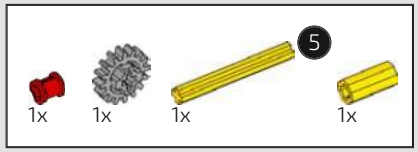

306

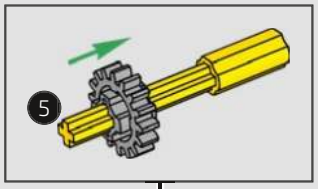

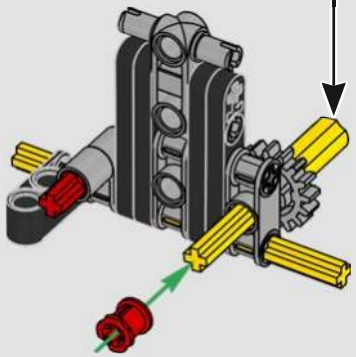

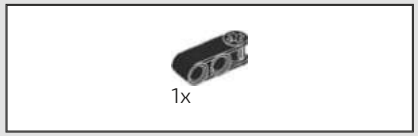

307

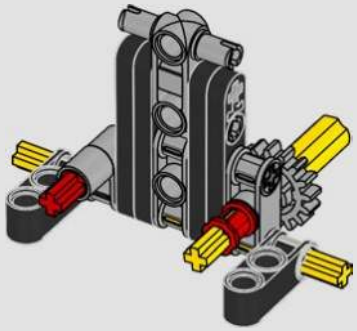

308

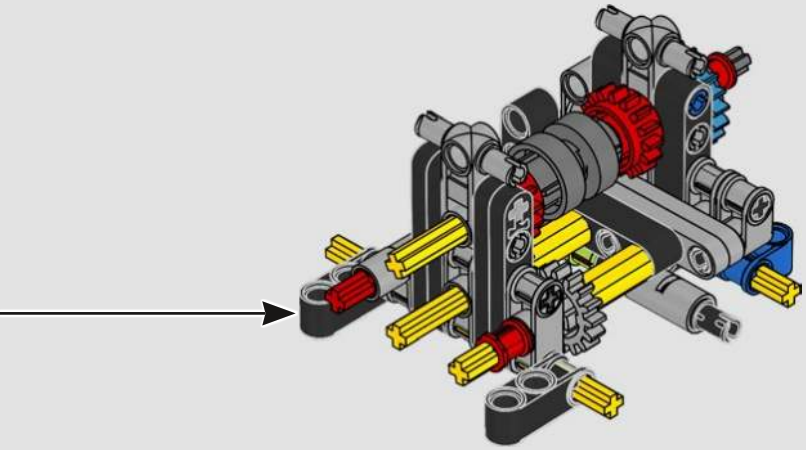

309

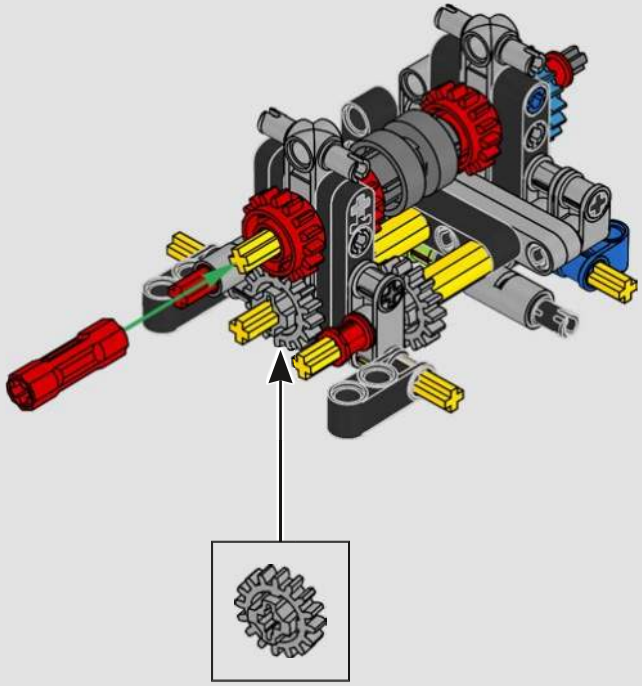

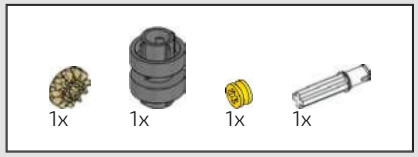

310

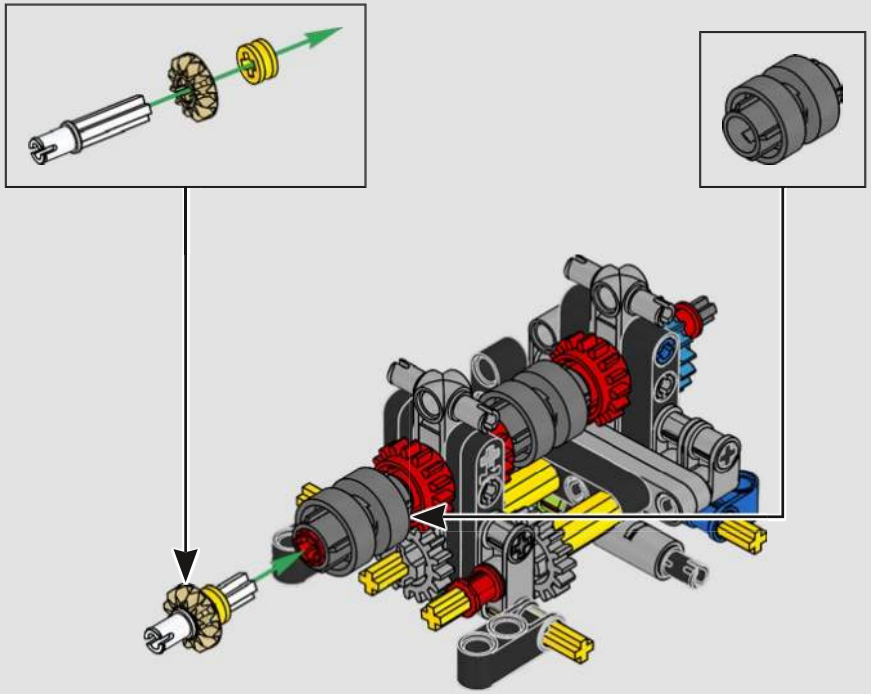

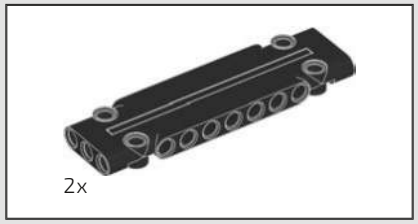

311

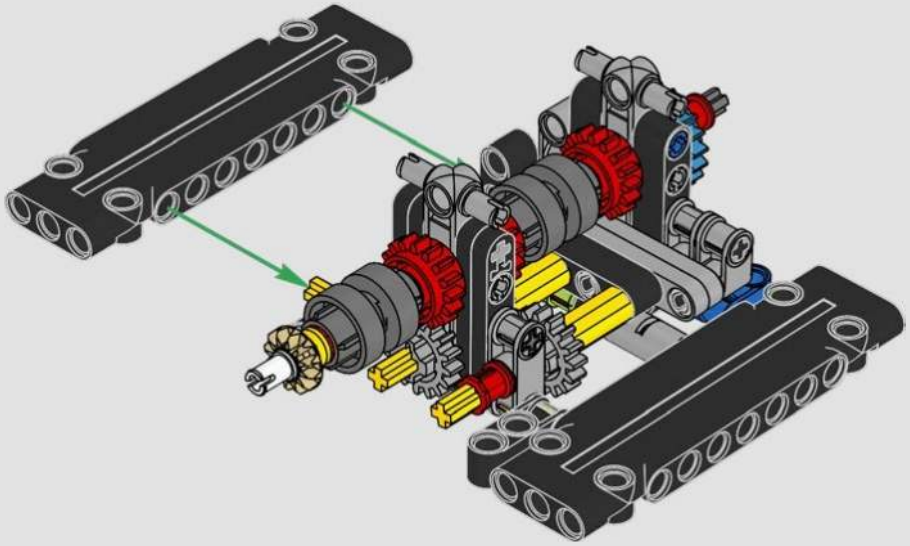

312

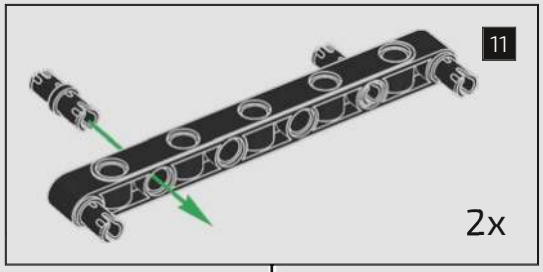

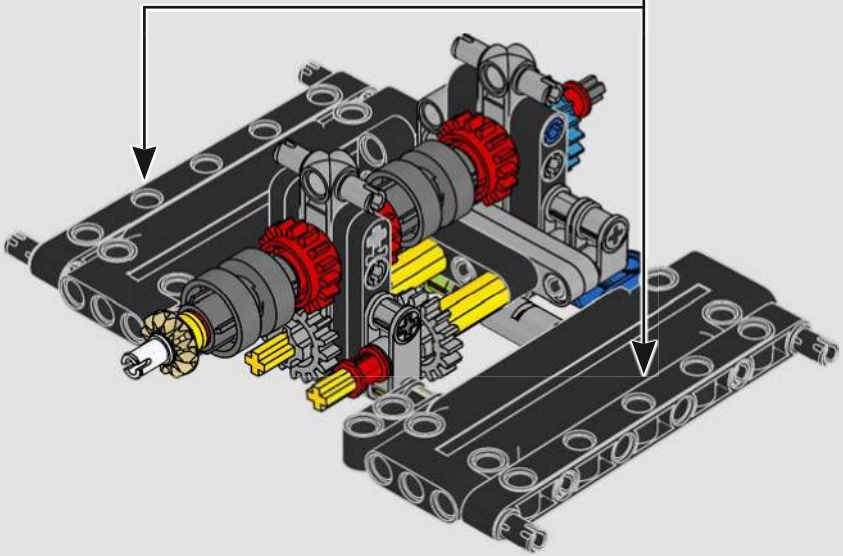

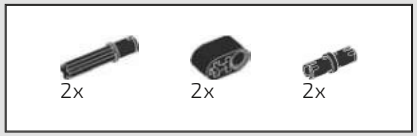

313

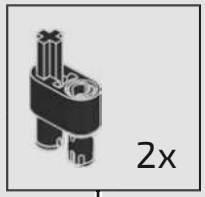

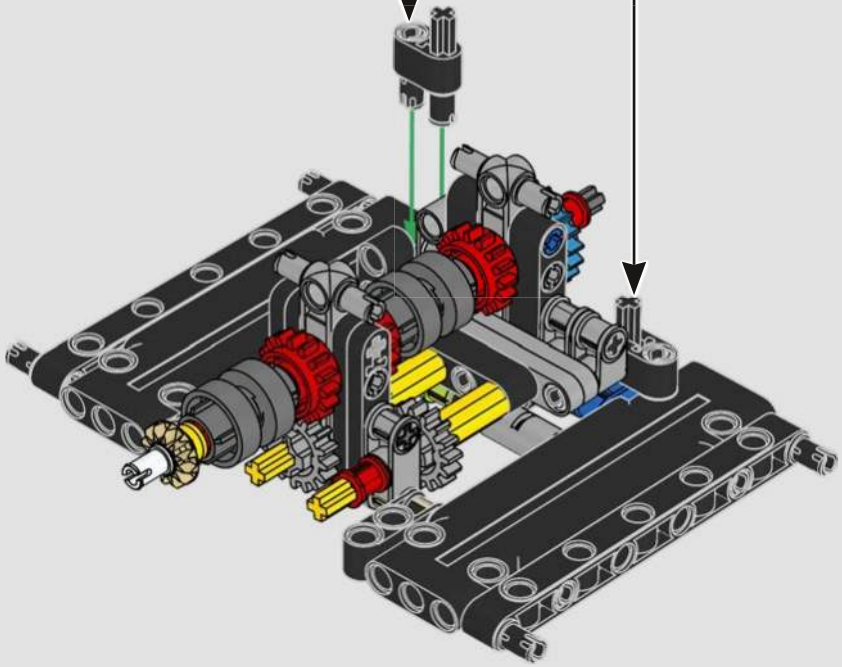

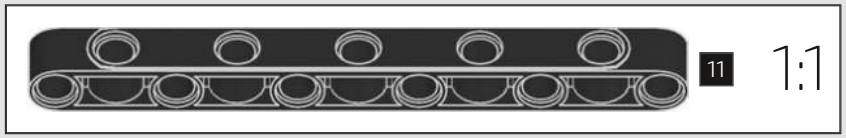

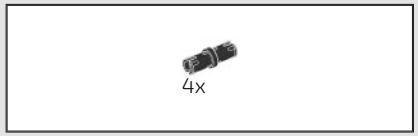

314

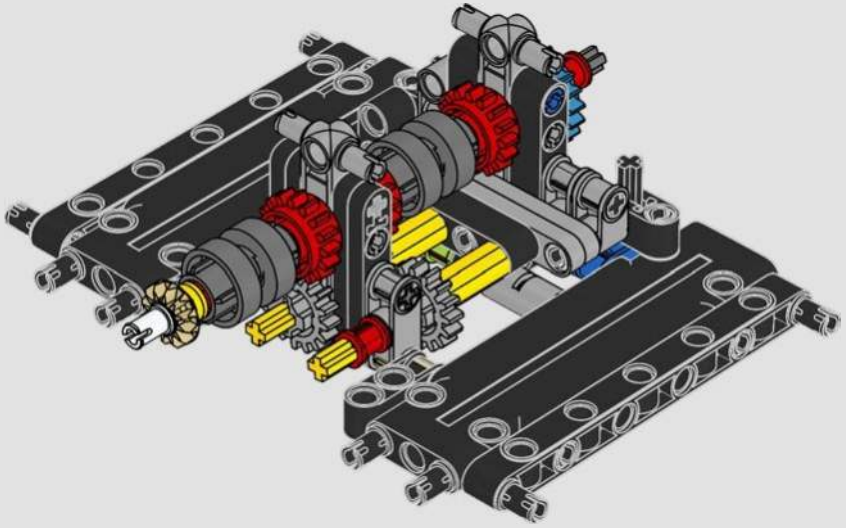

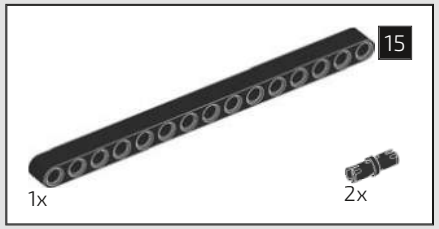

315

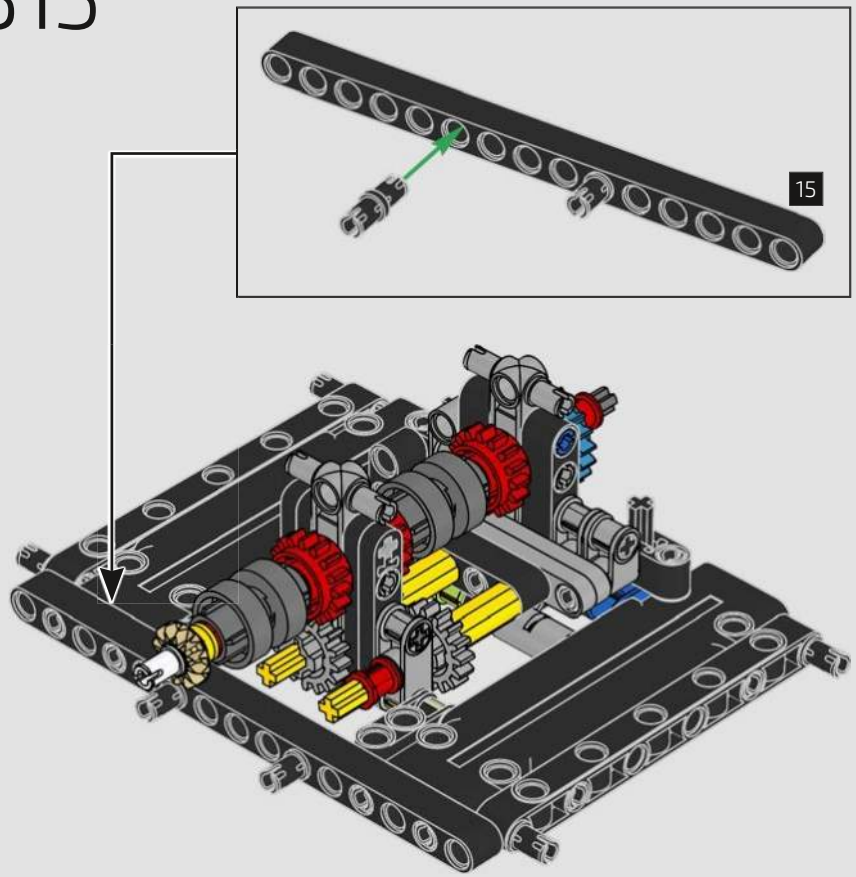

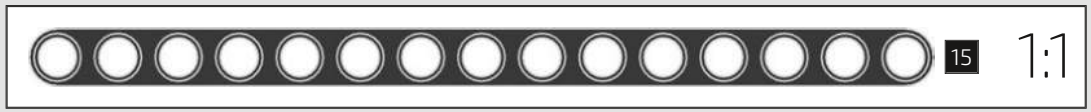

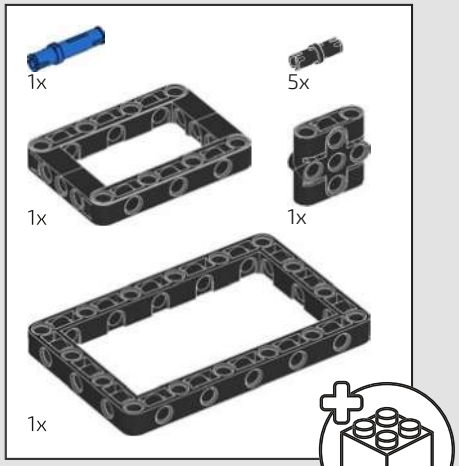

316

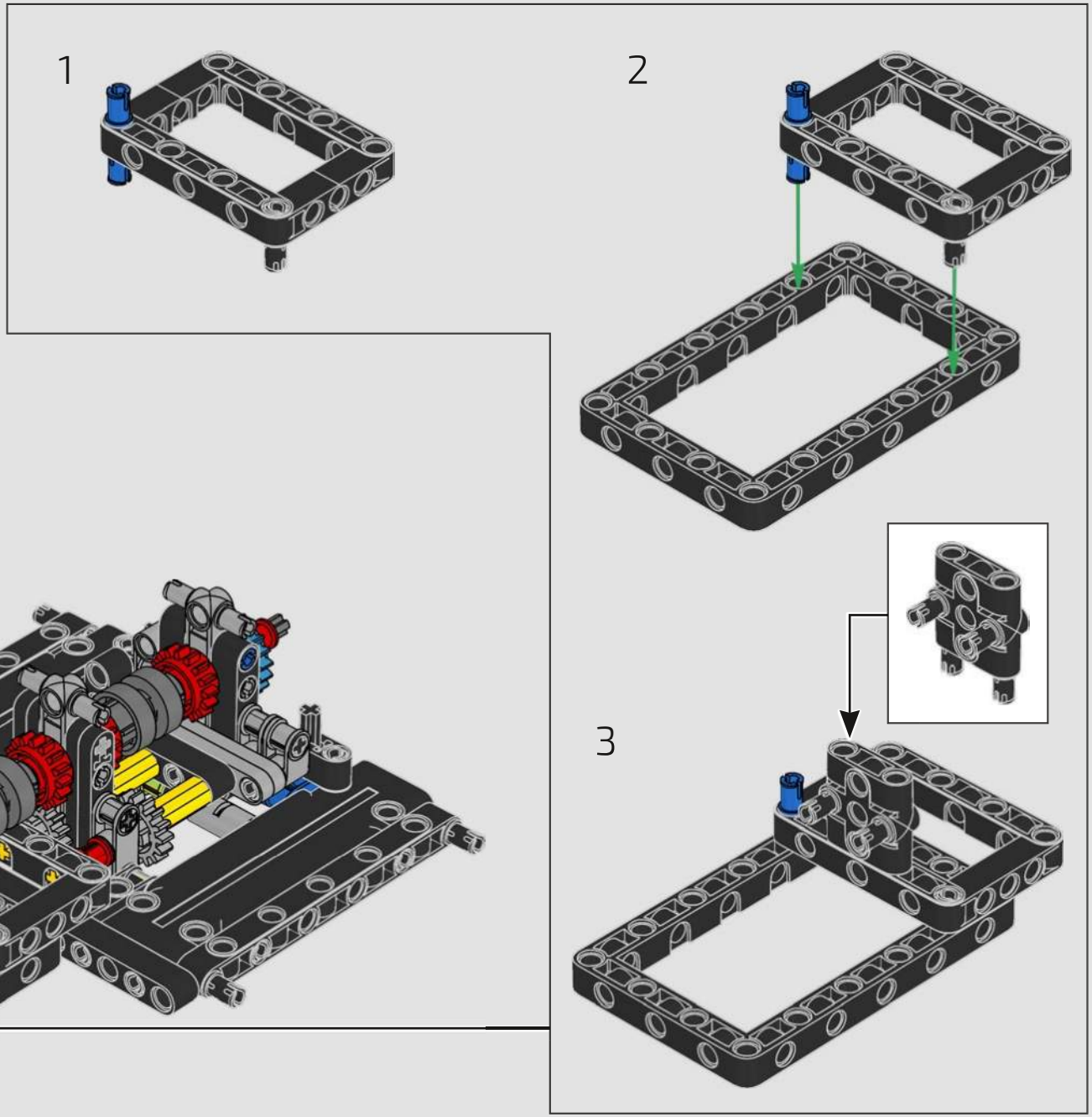

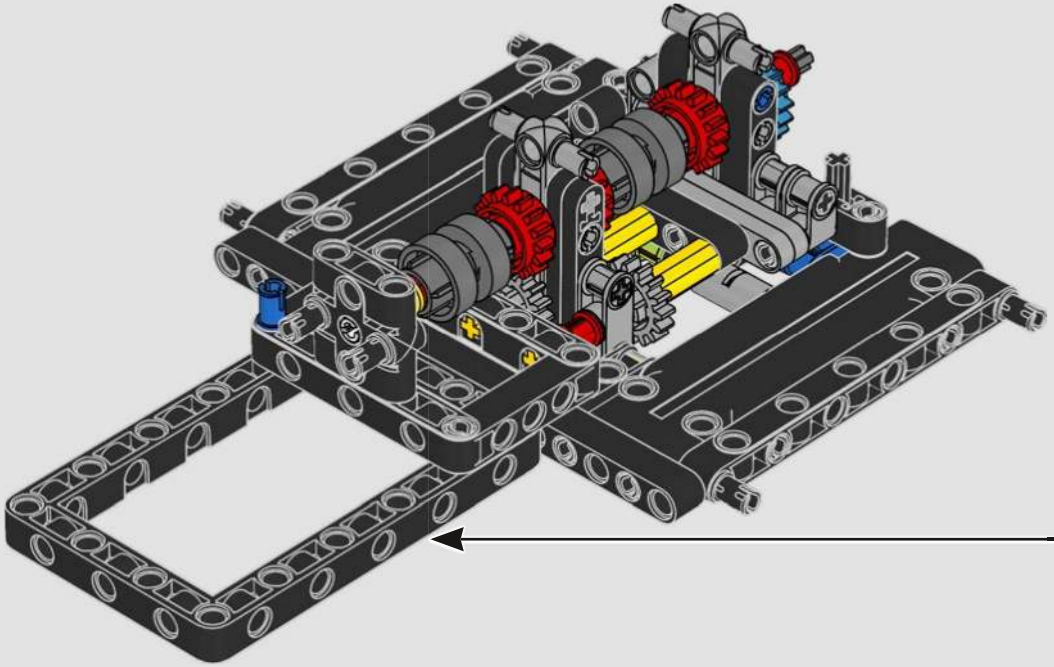

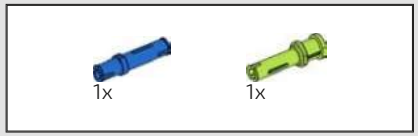

317

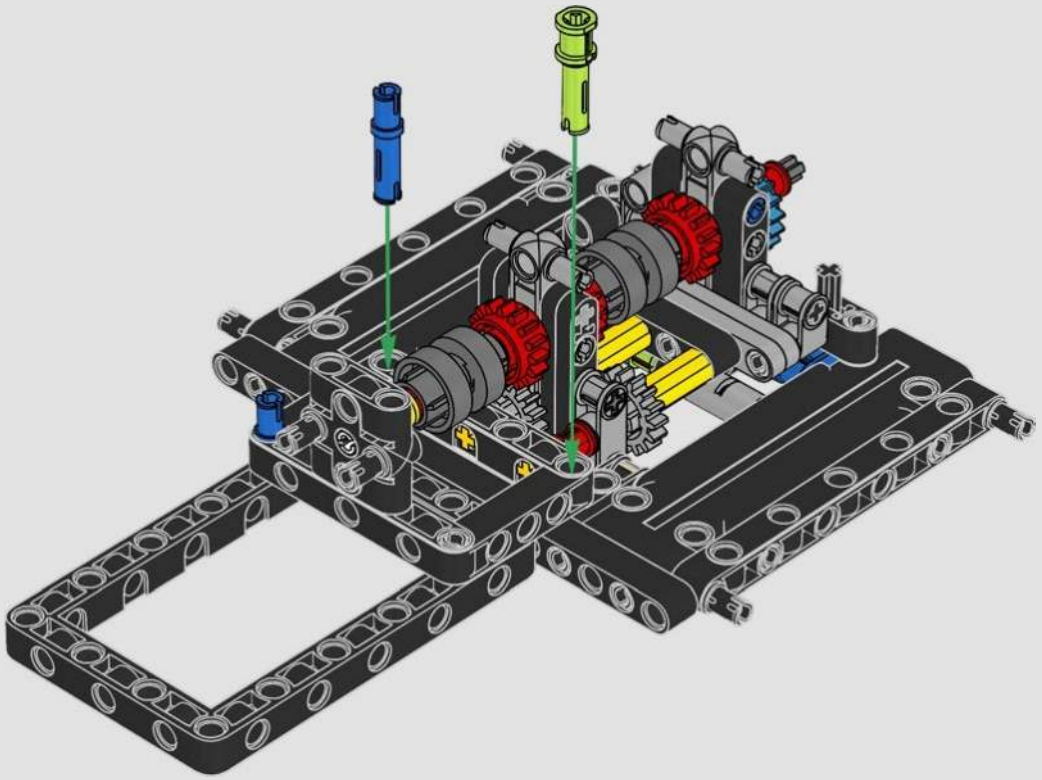

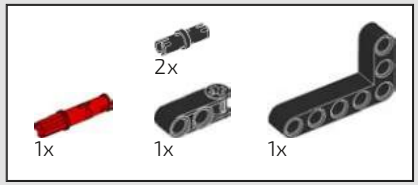

318

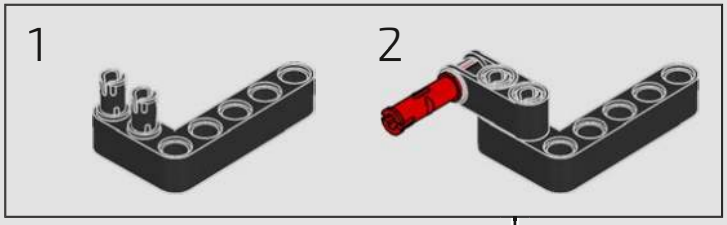

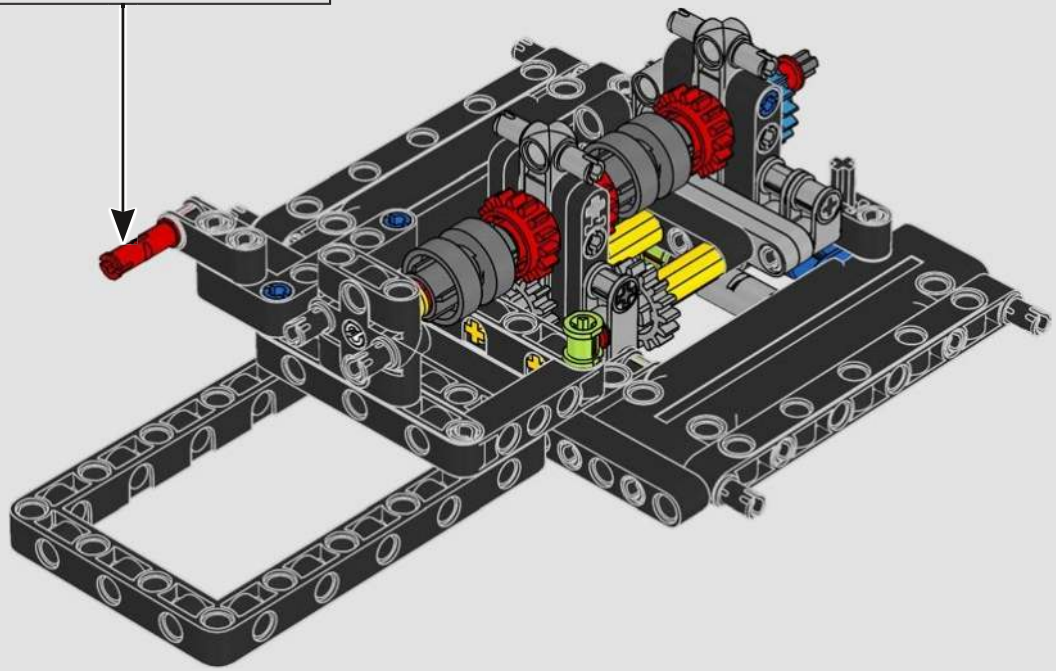

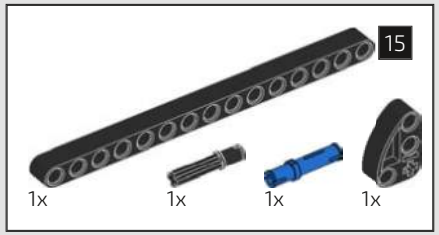

319

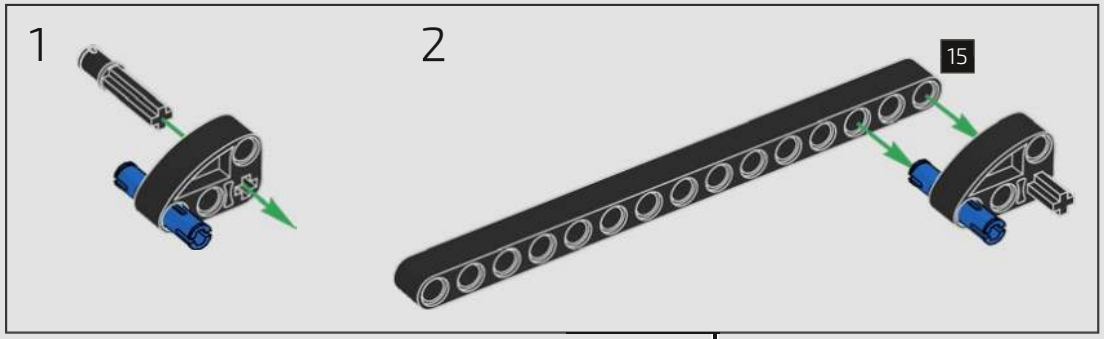

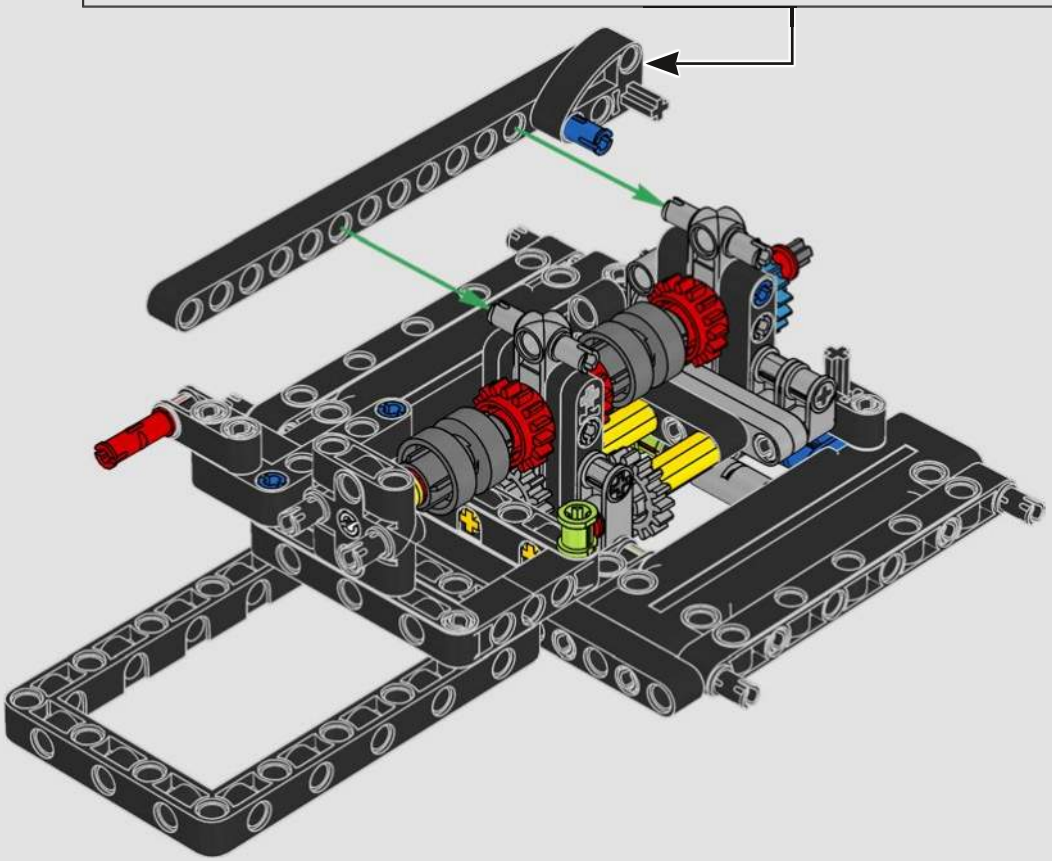

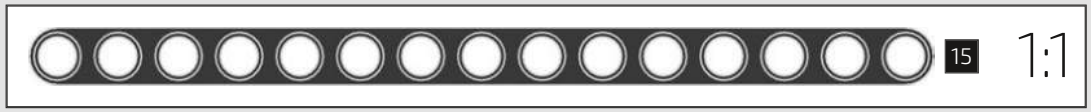

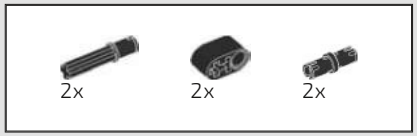

320

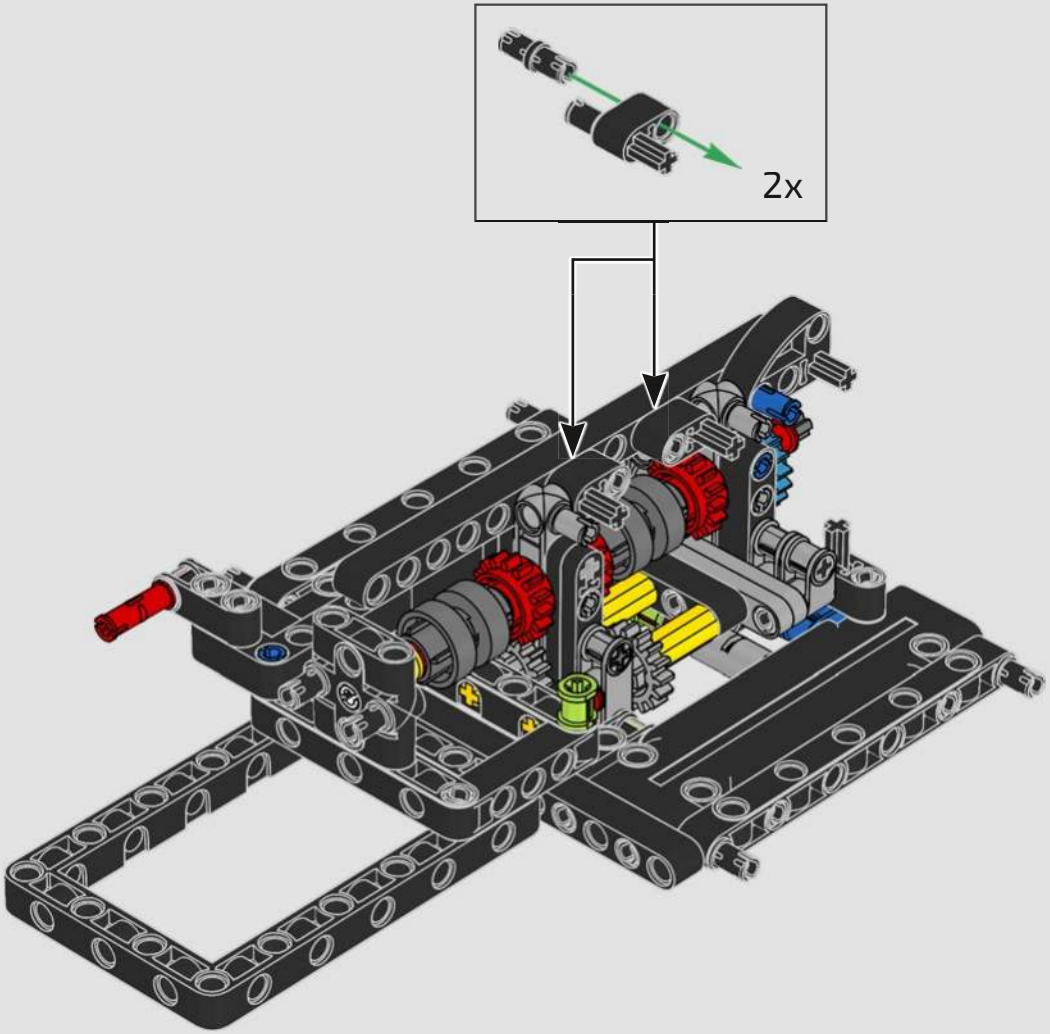

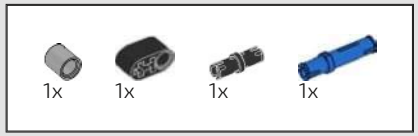

321

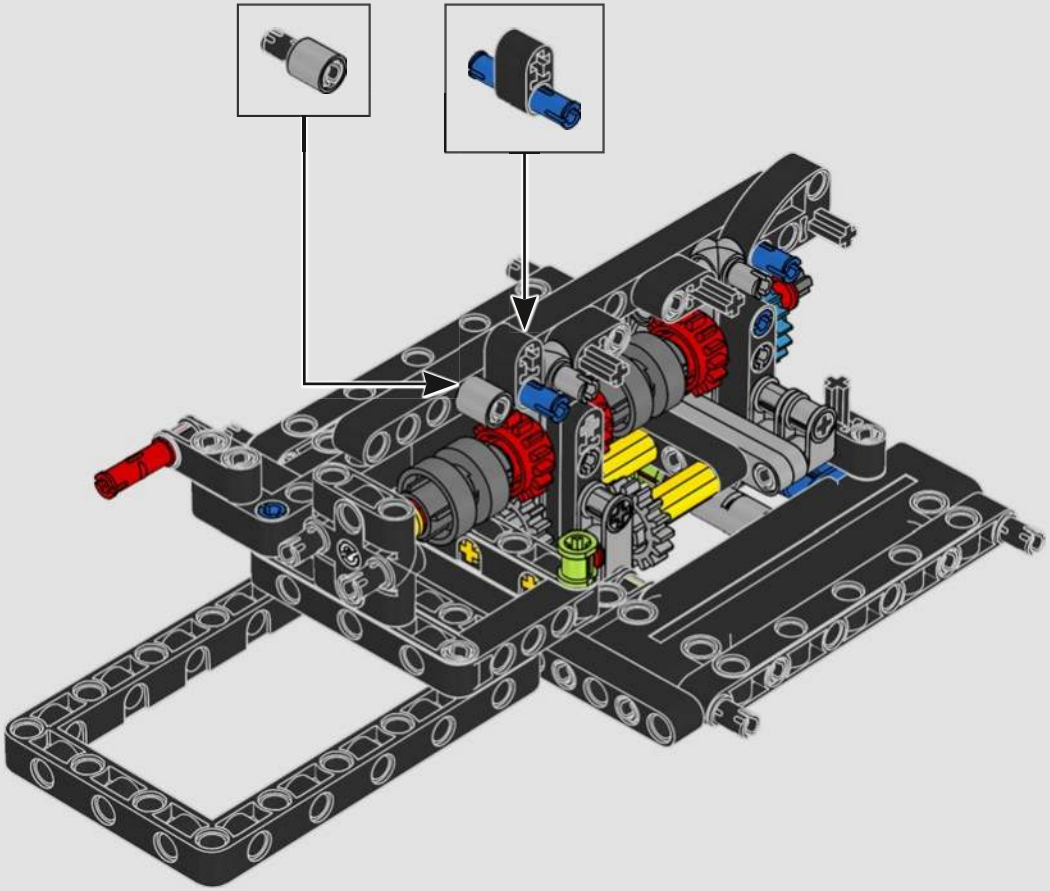

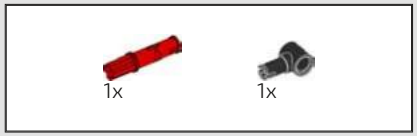

322

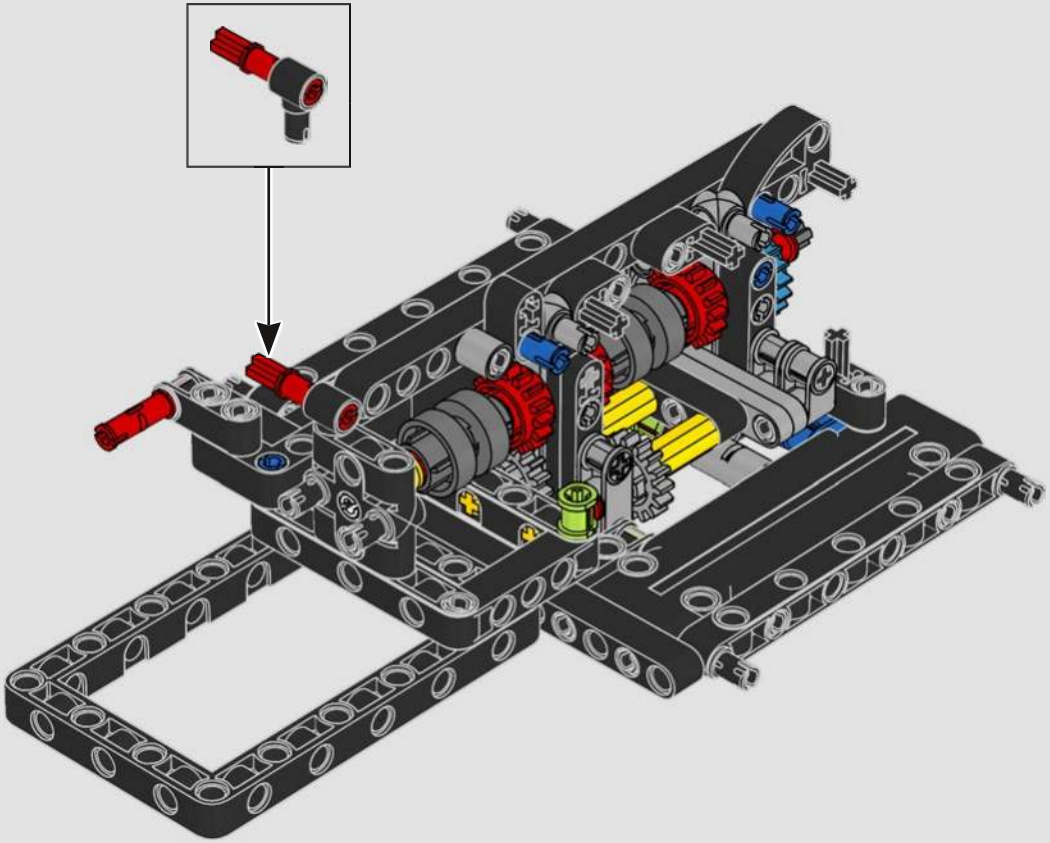

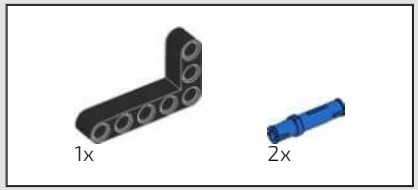

323

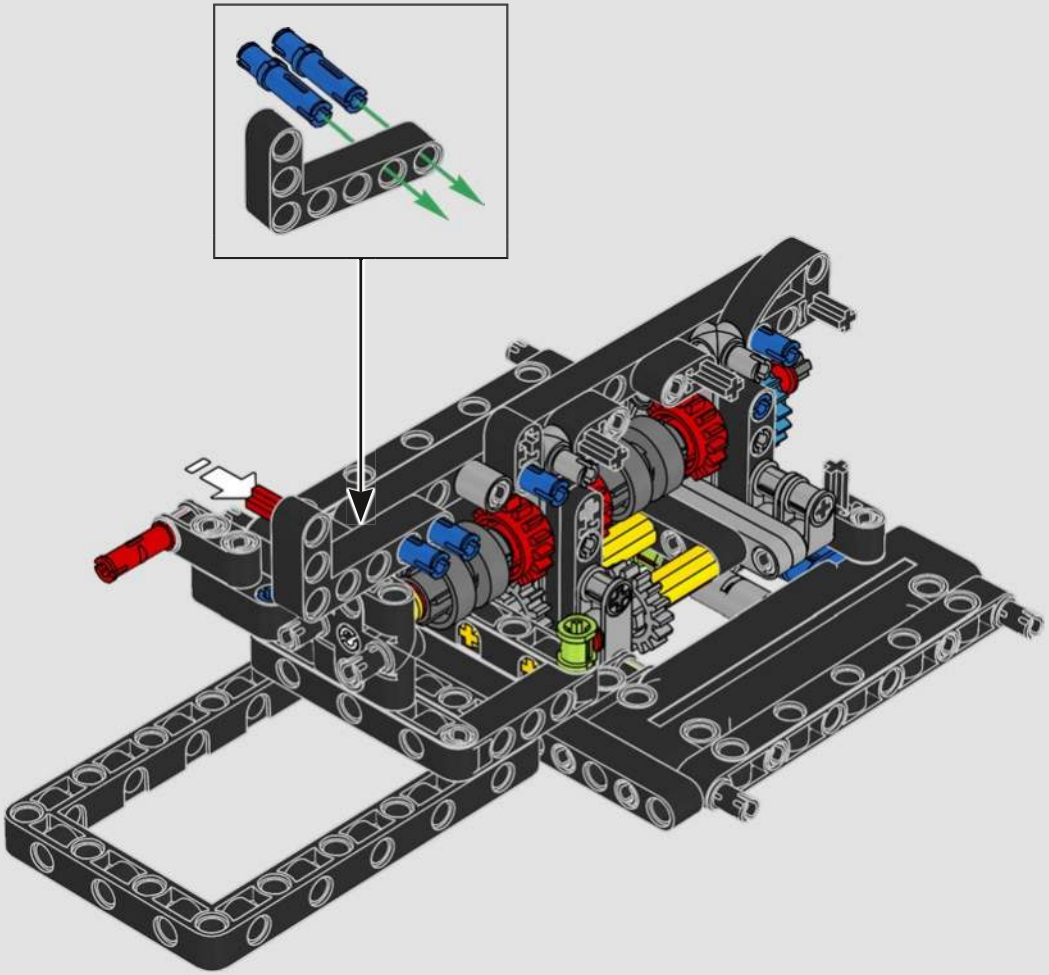

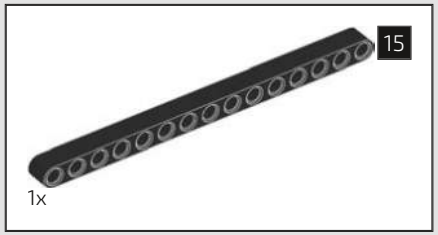

324

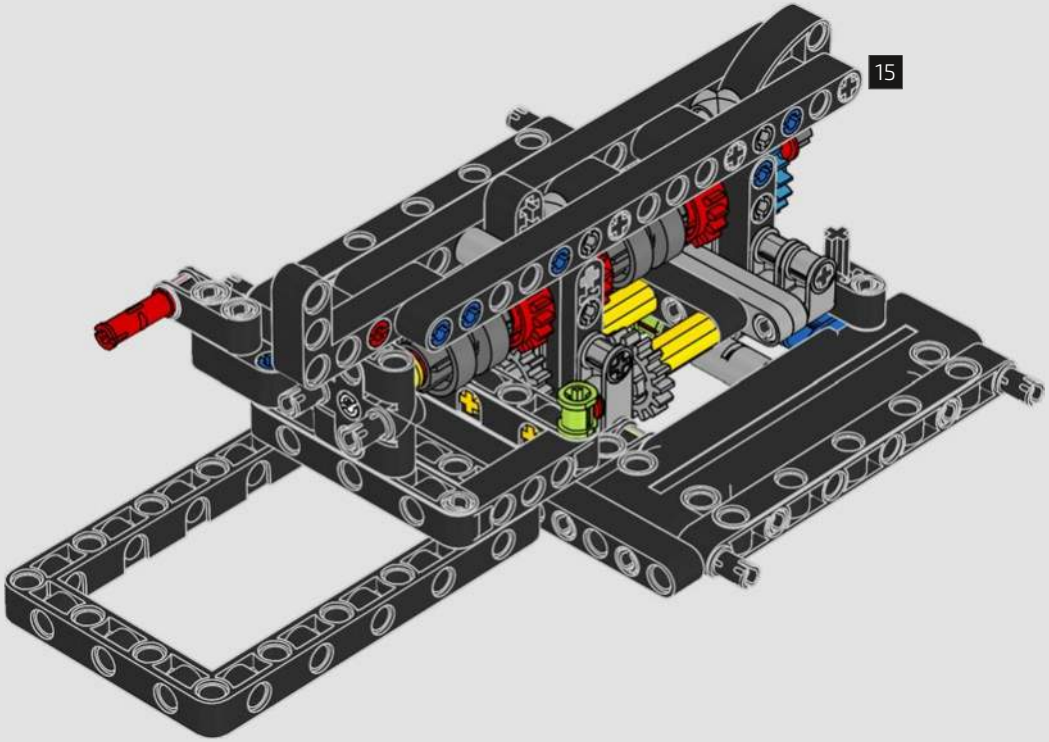

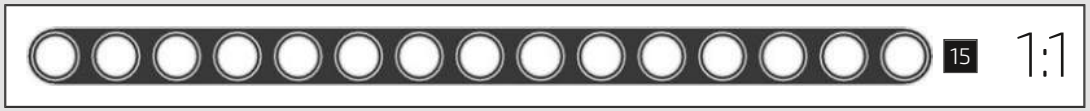

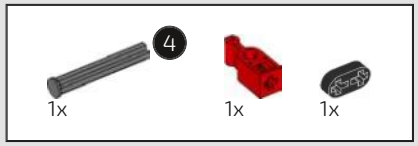

325

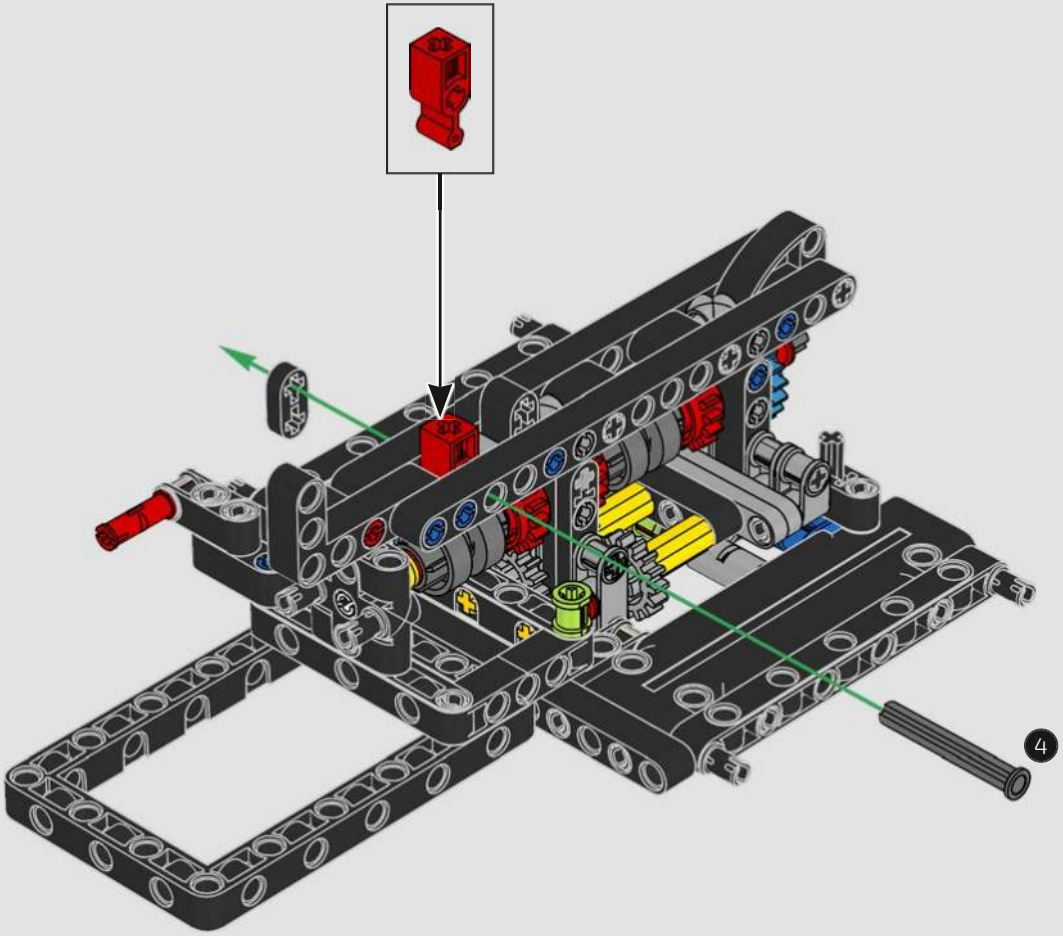

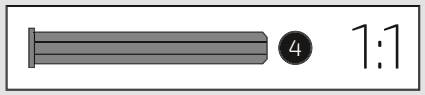

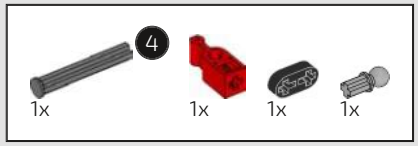

326

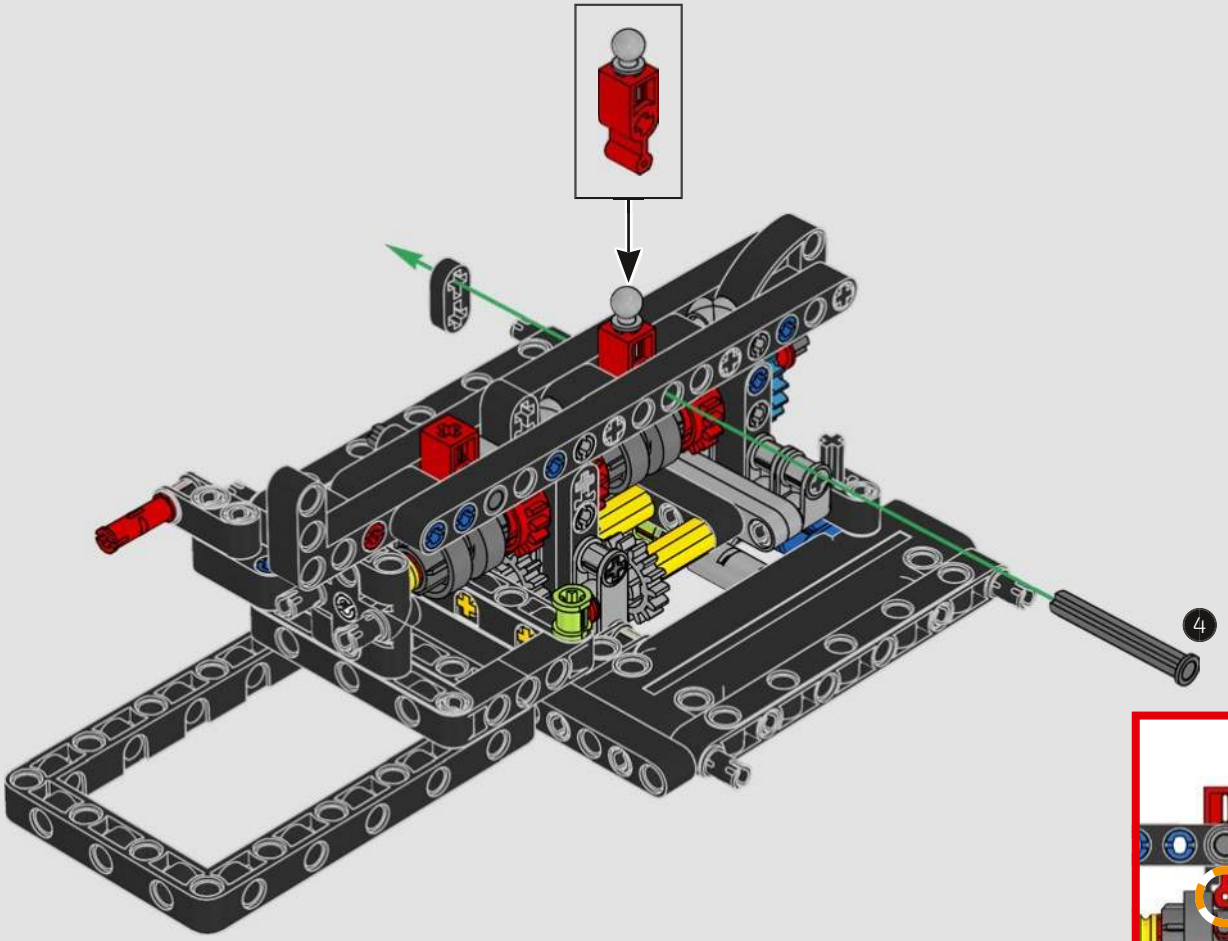

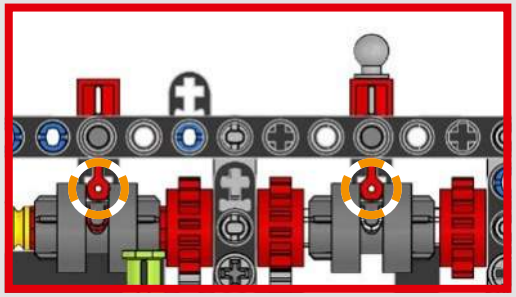

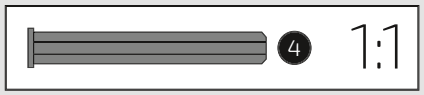

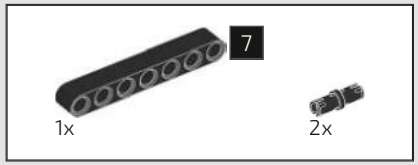

327

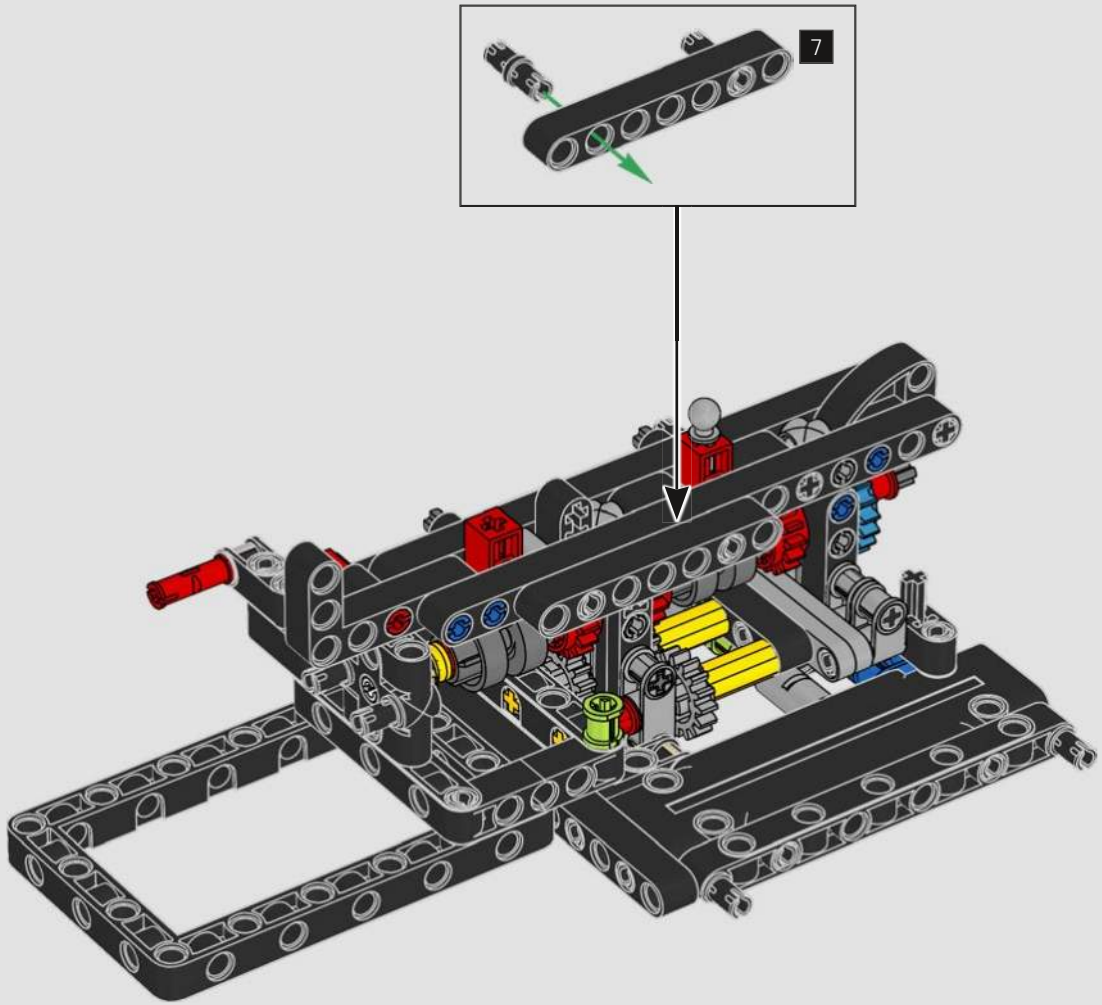

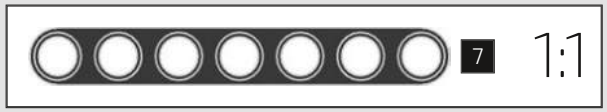

328

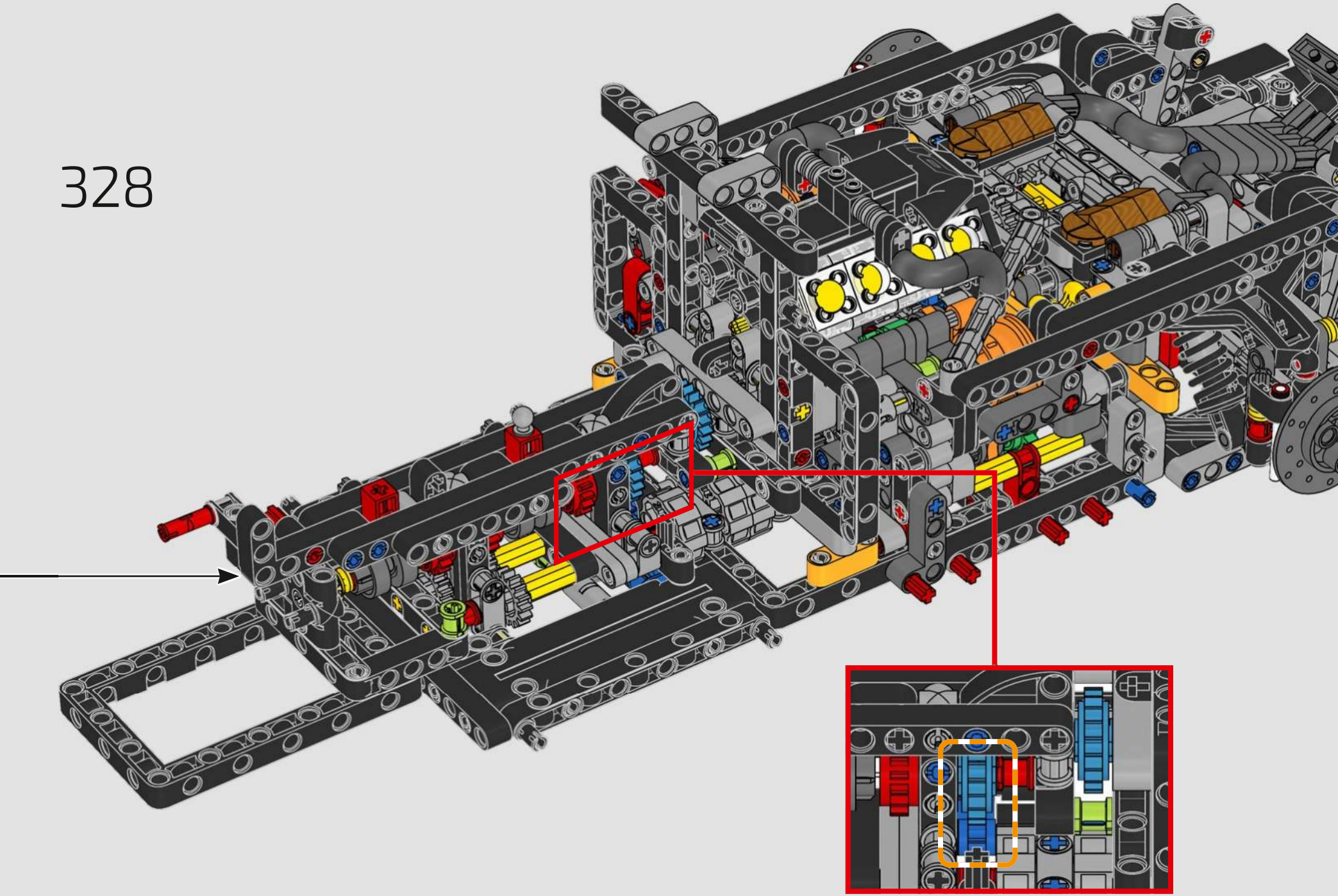

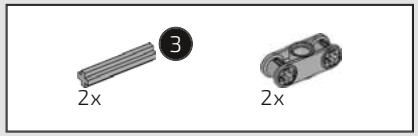

329

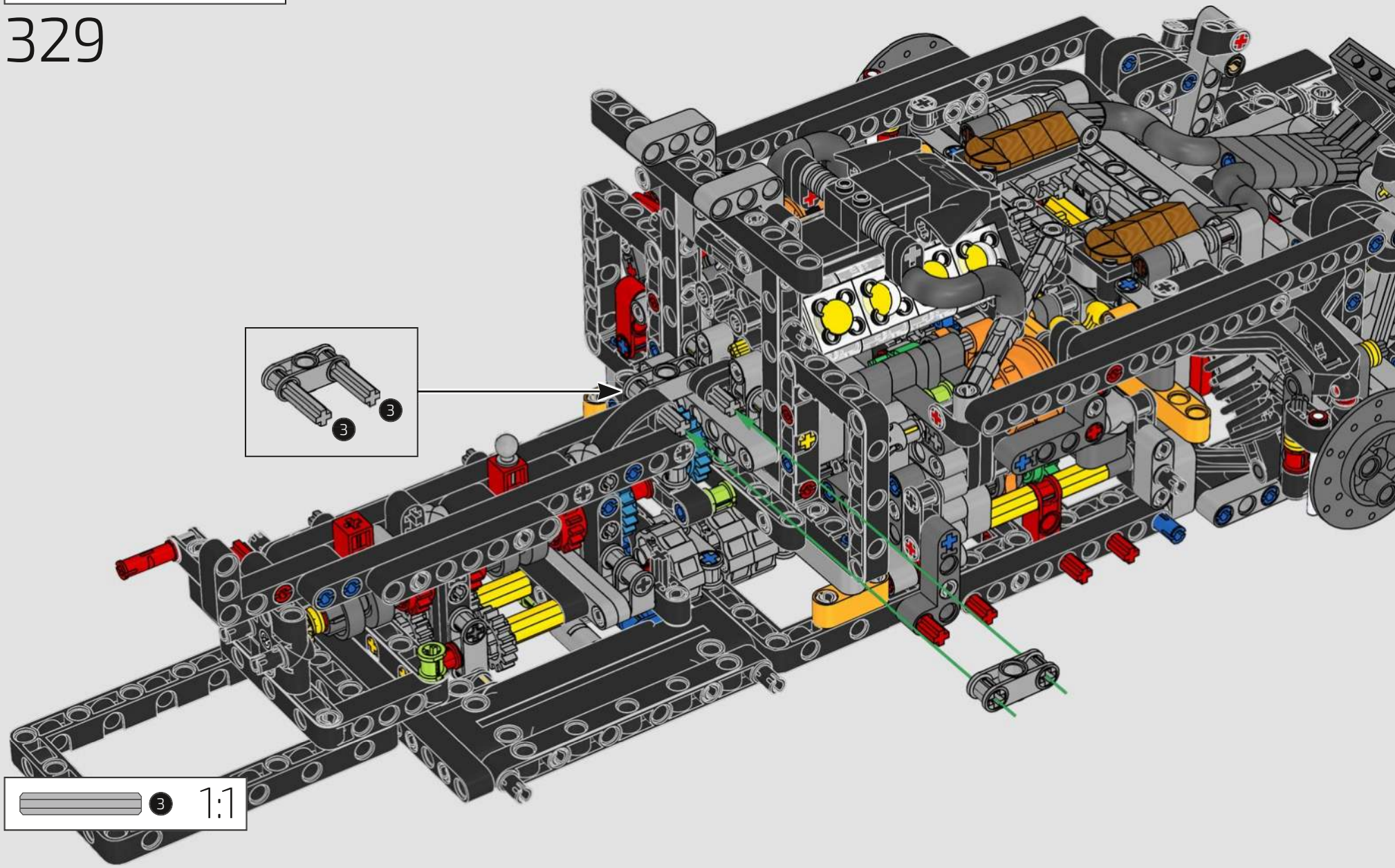

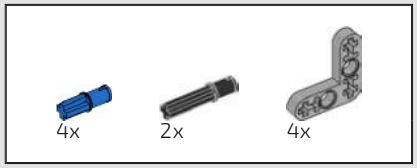

330

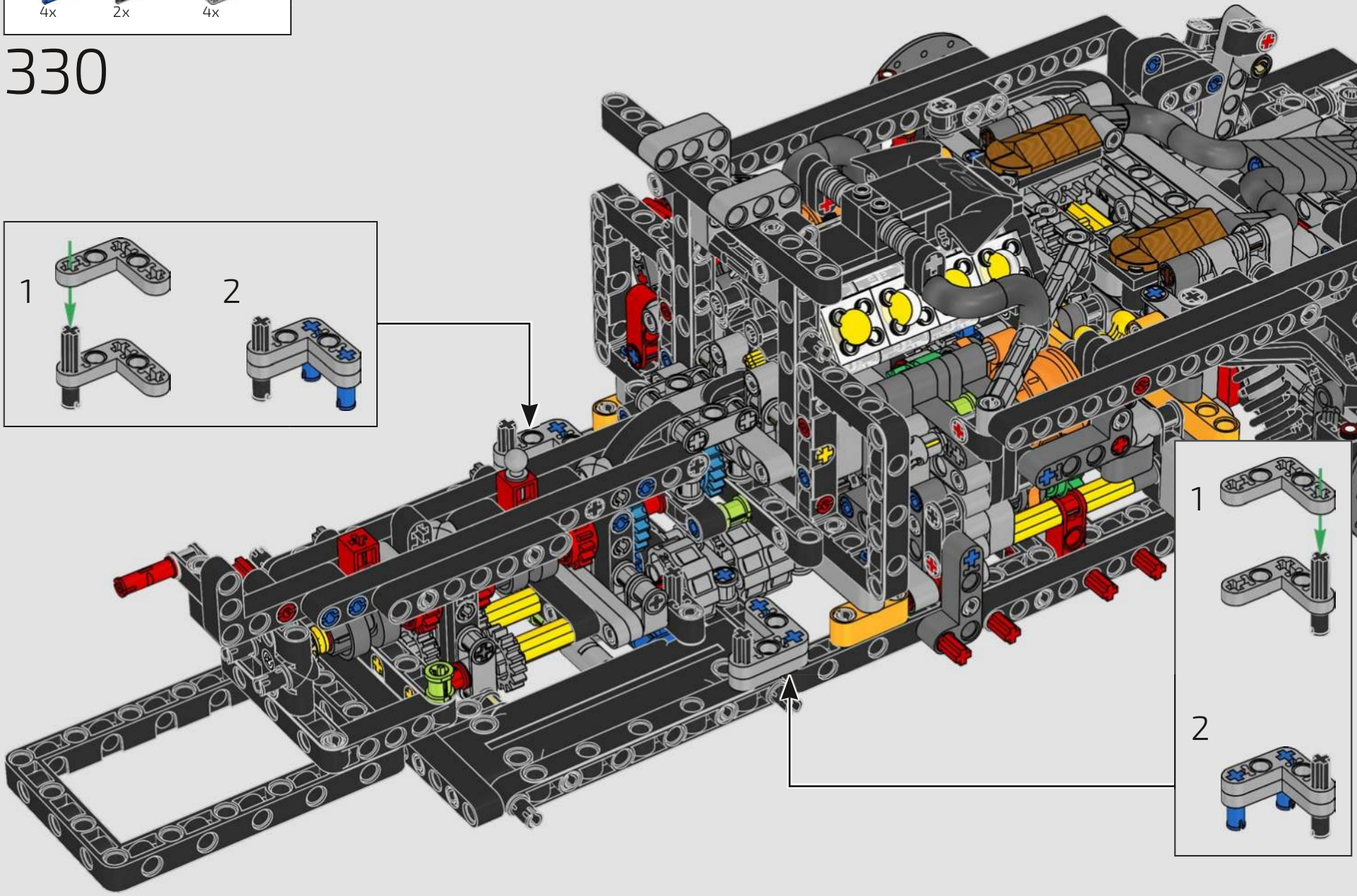

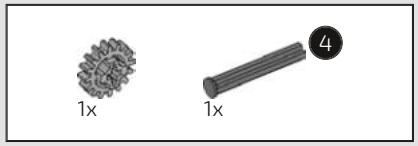

331

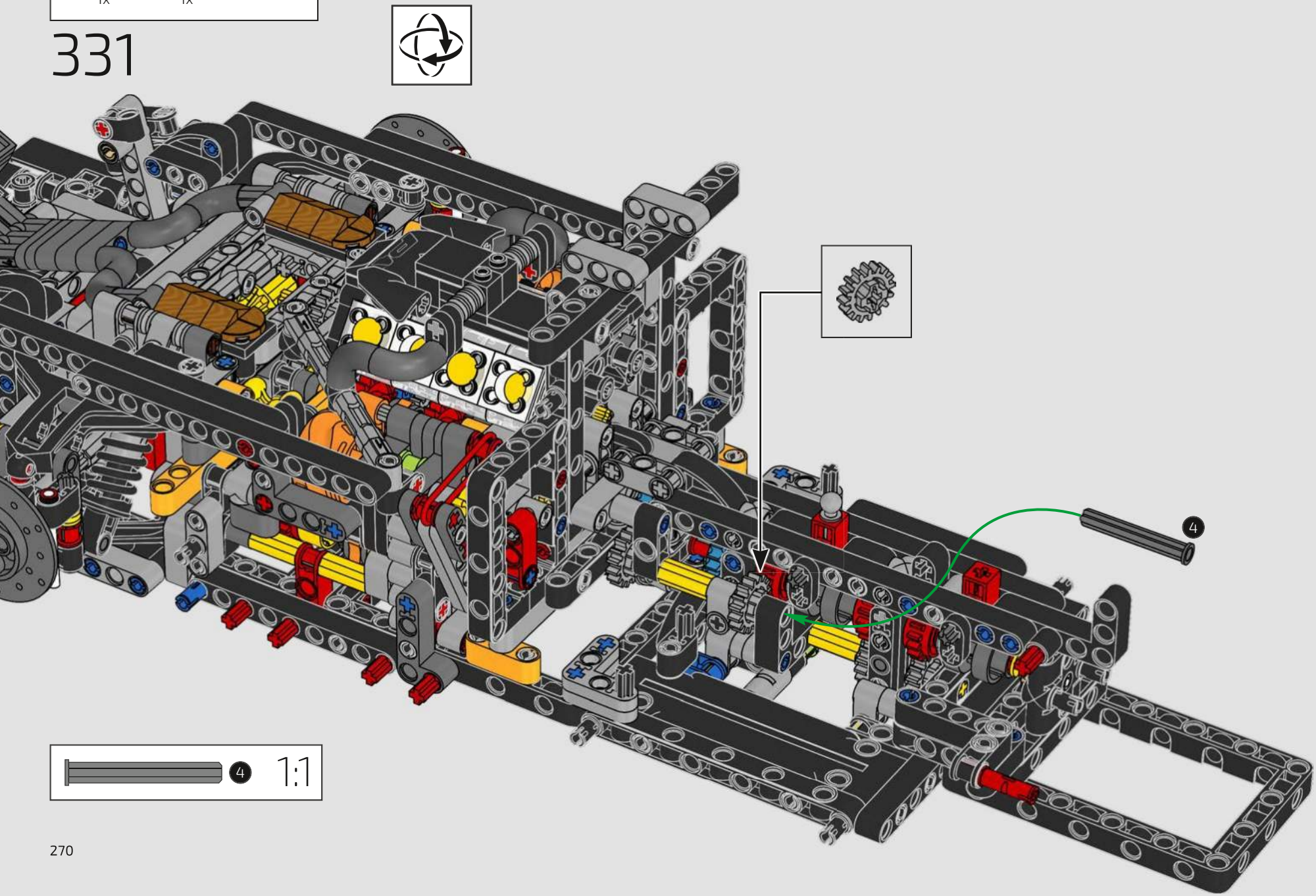

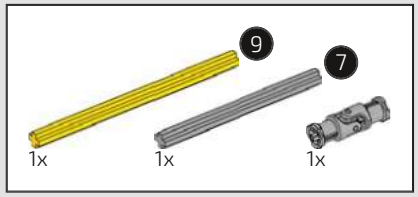

332

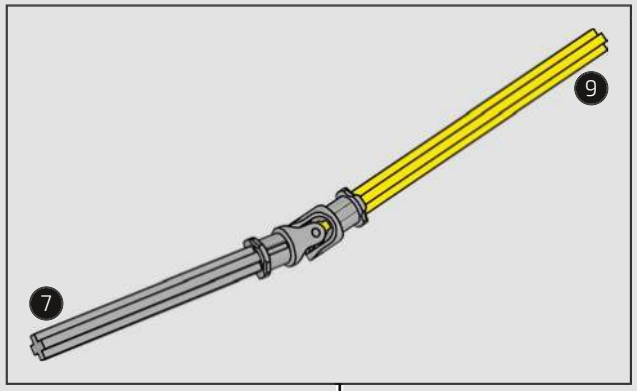

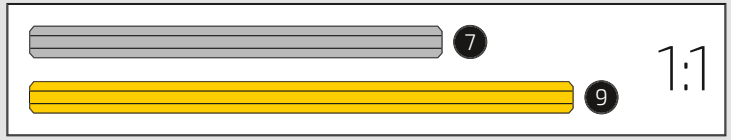

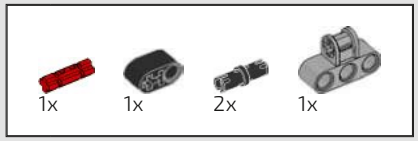

333

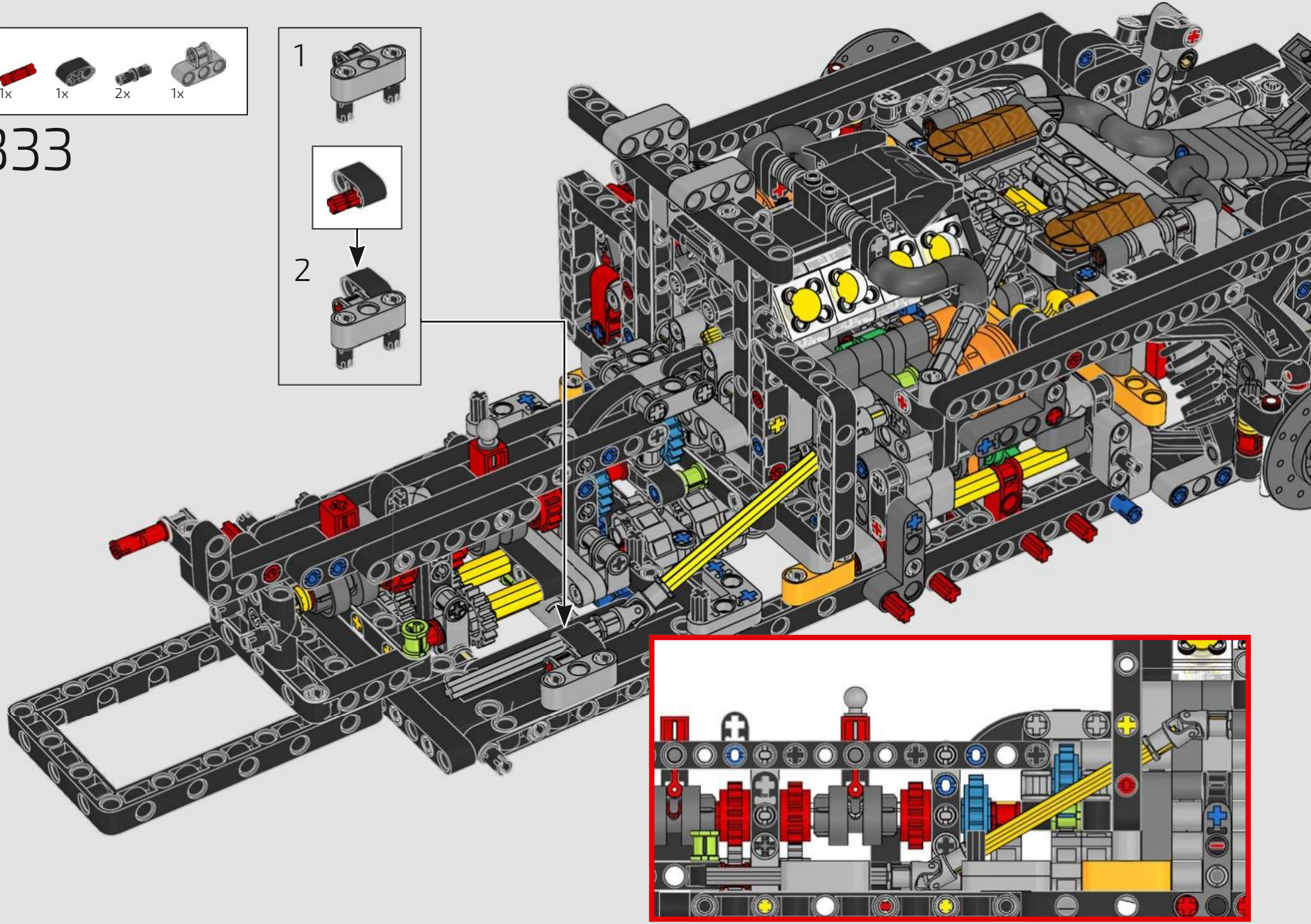

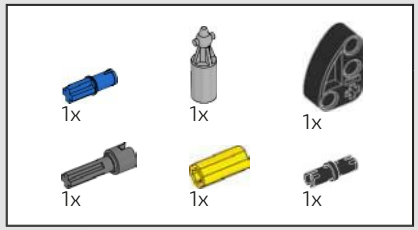

334

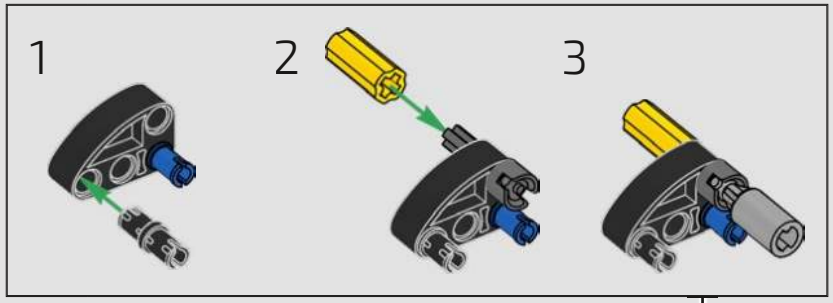


9

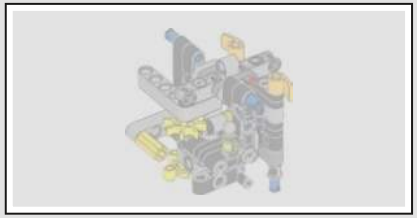

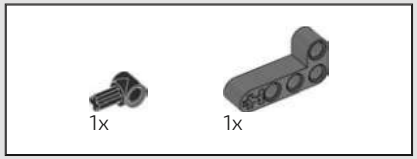

335

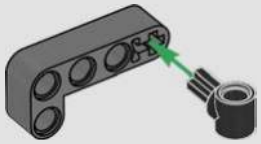

336

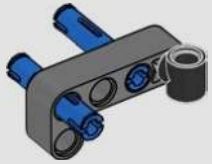

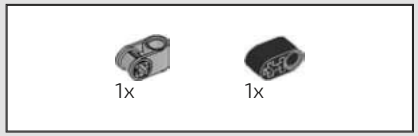

337

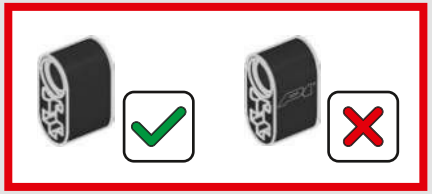

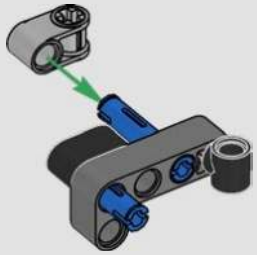

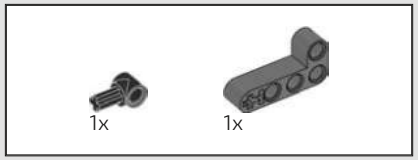

338

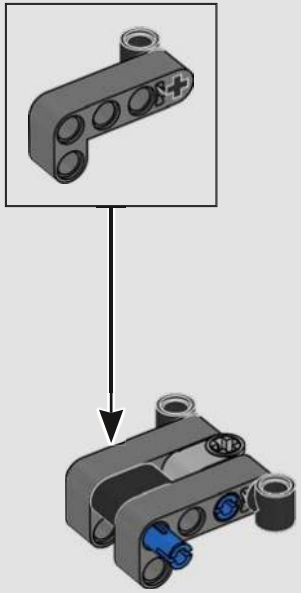

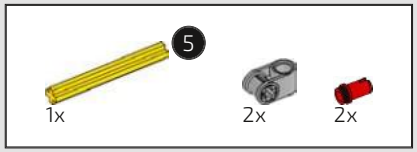

339

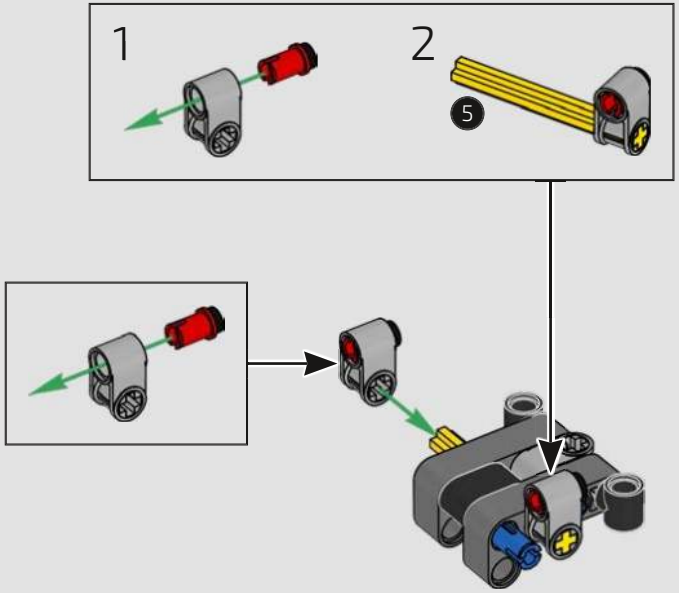

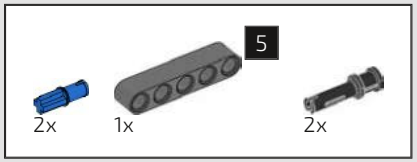

340

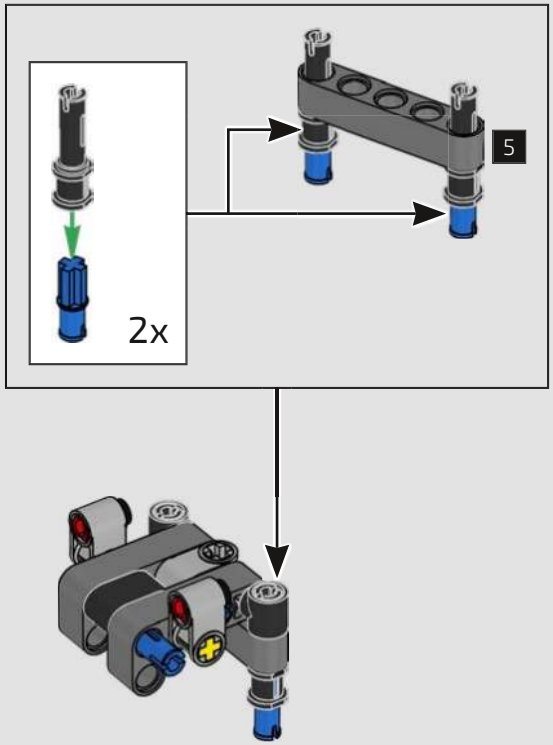

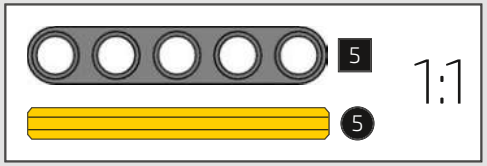

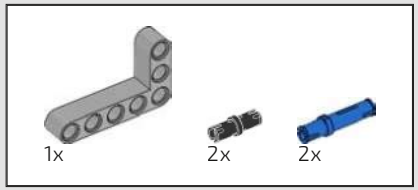

341

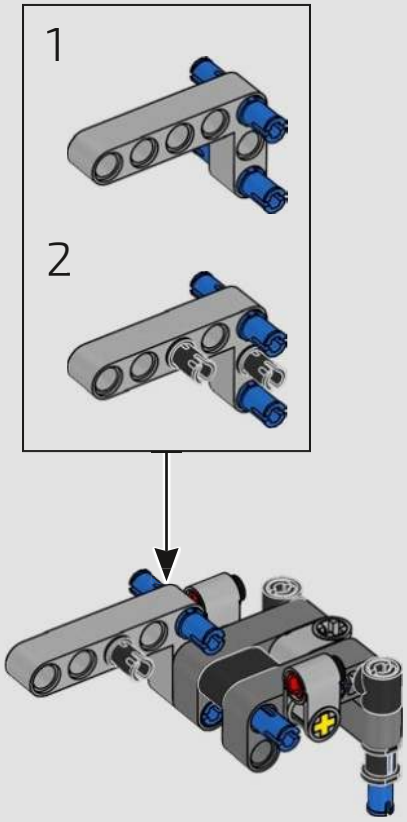

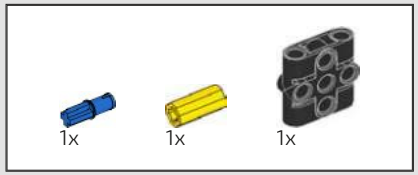

342

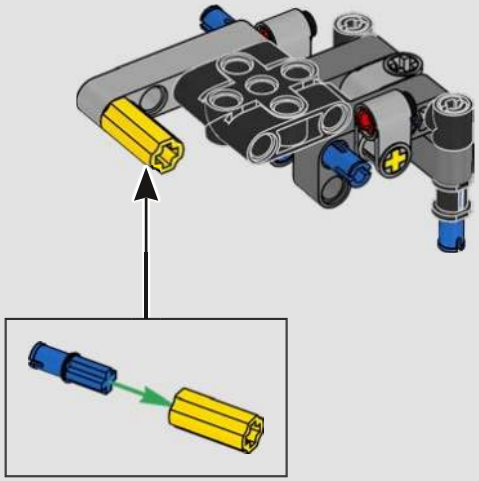

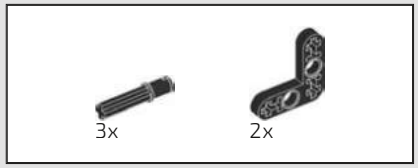

343

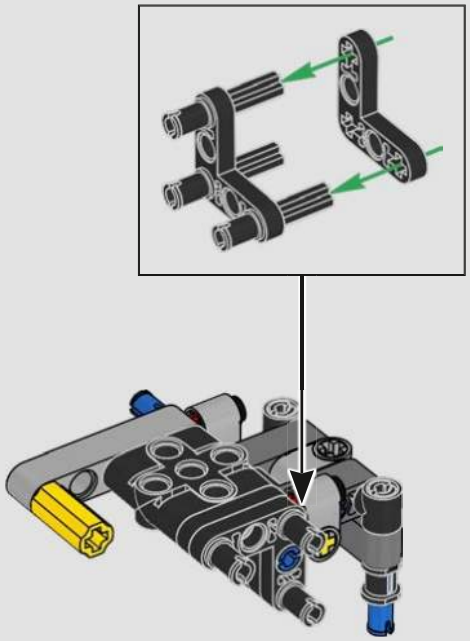

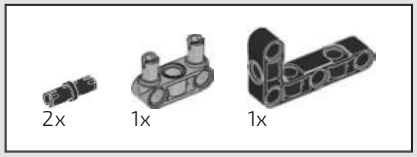

344

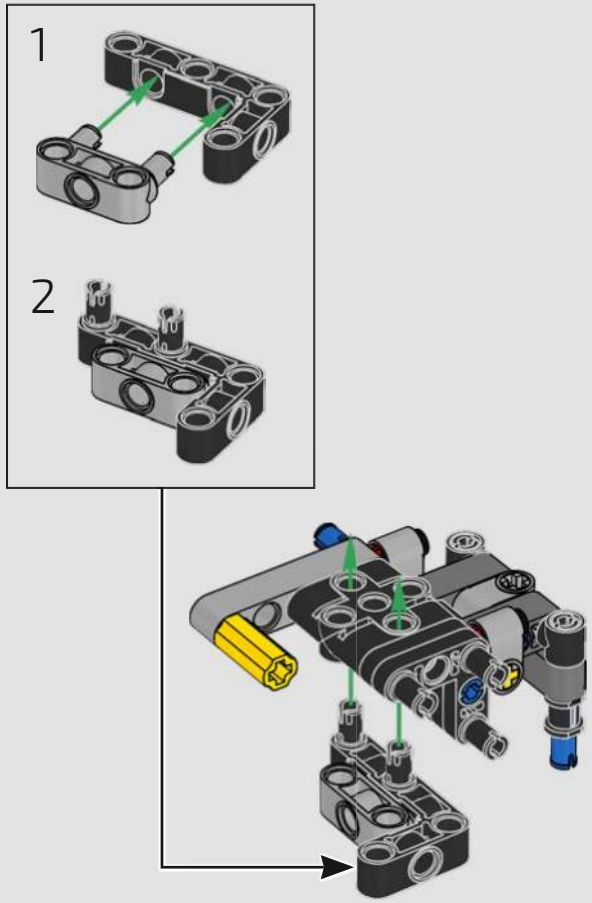

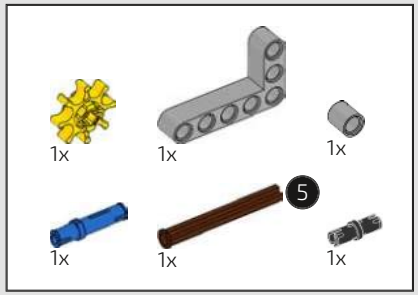

345

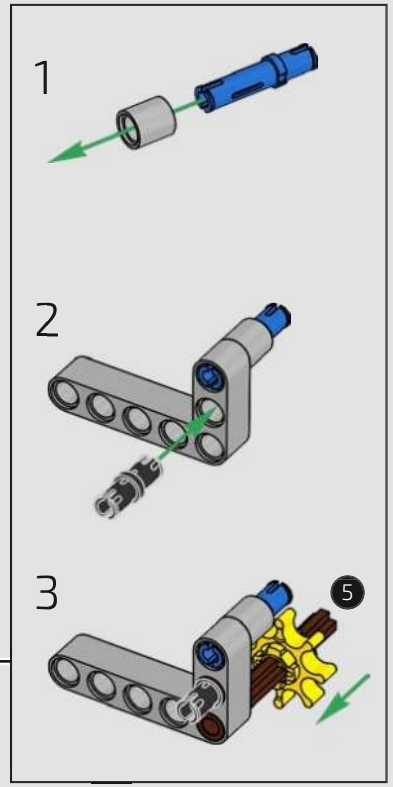

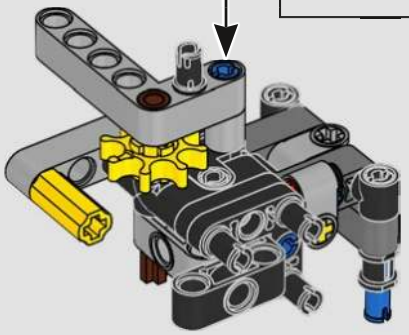

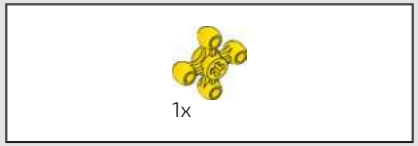

346

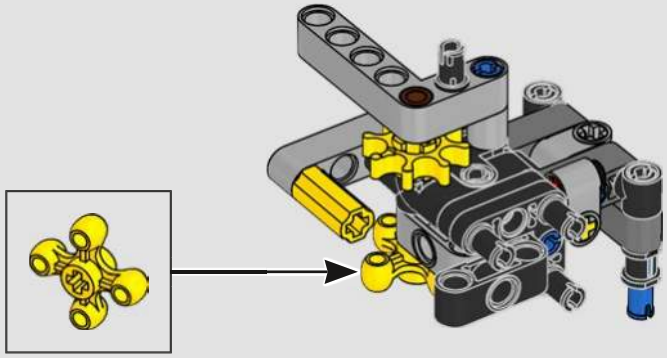

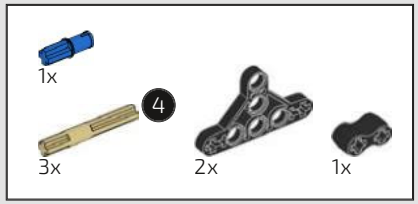

347

1

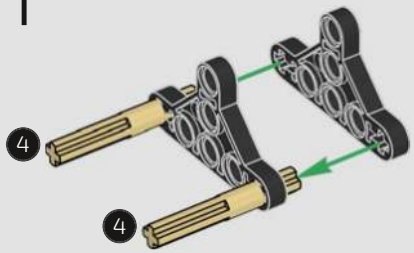

2

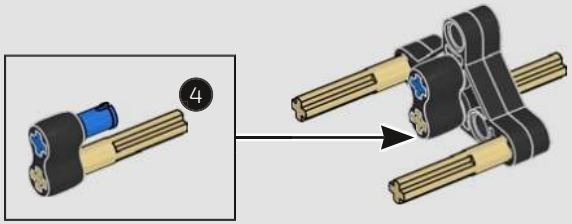

348

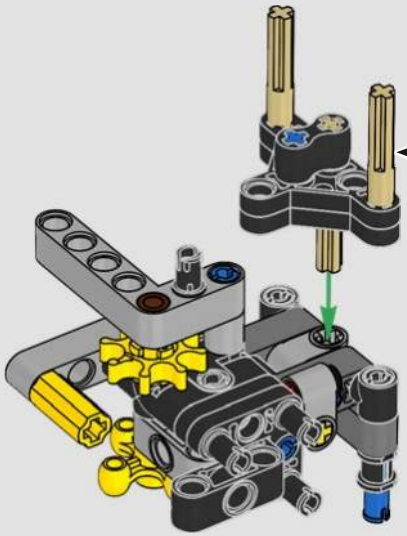

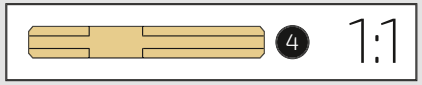

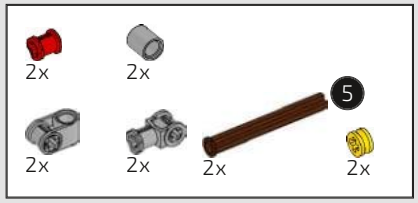

349

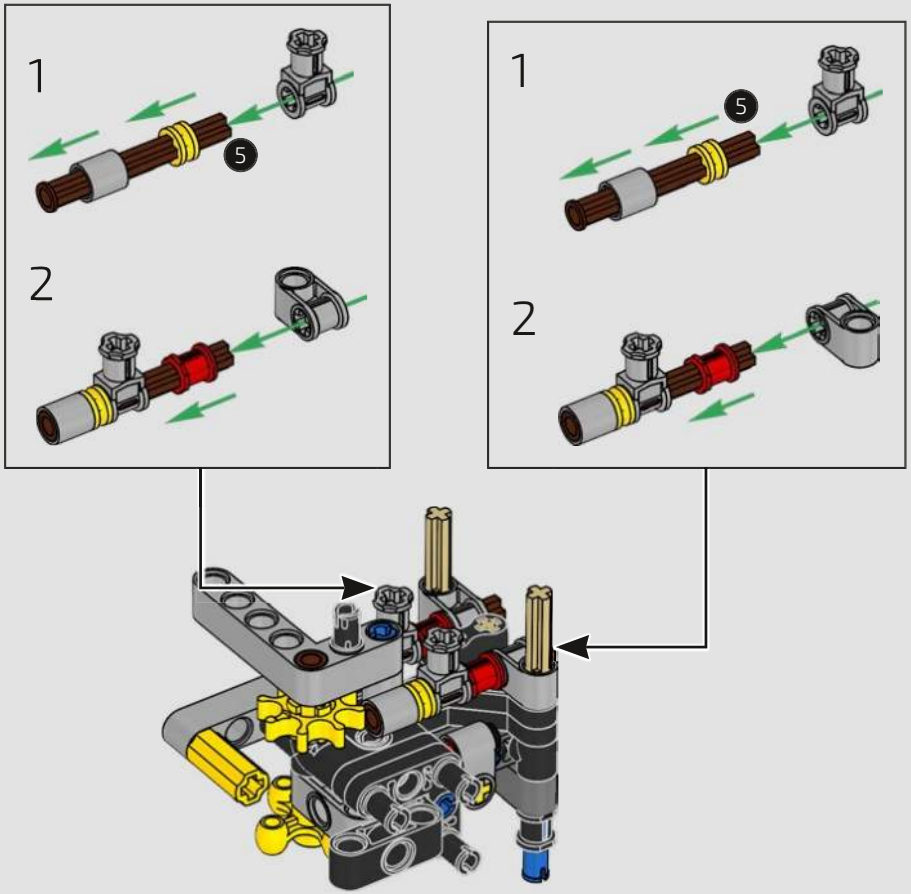

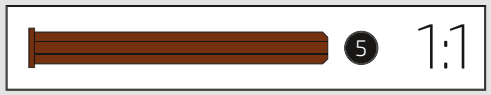

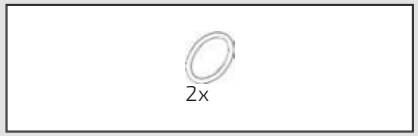

350

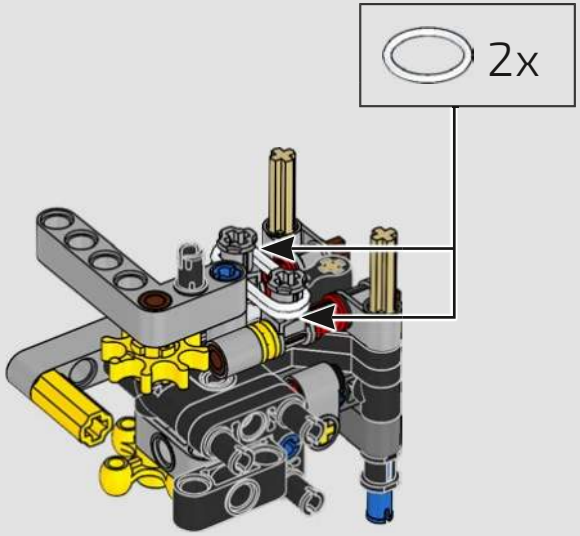

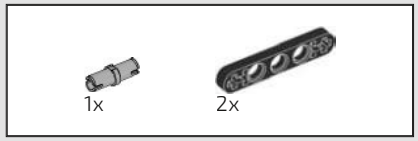

351

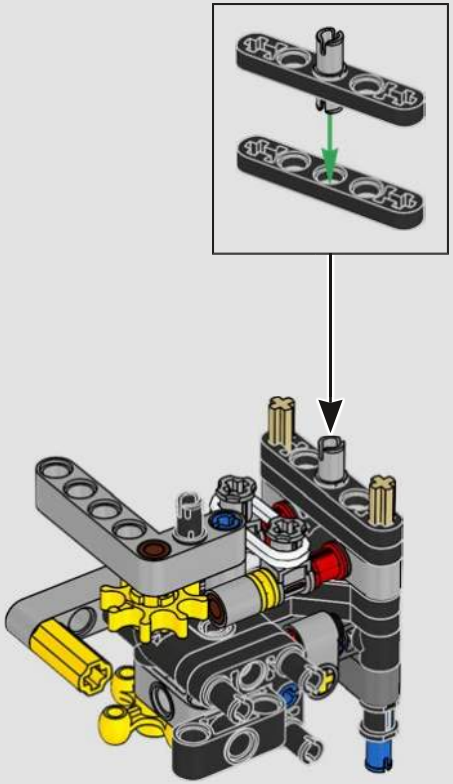

352

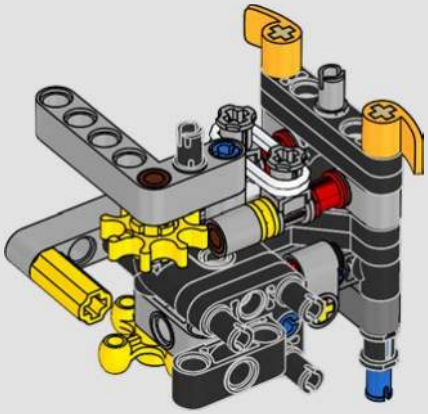

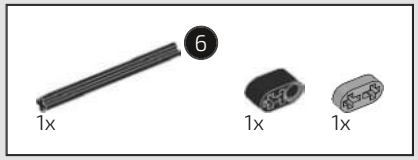

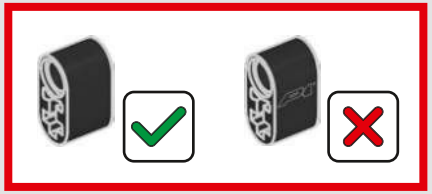

353

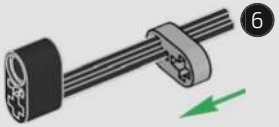

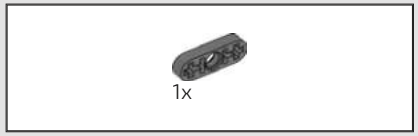

354

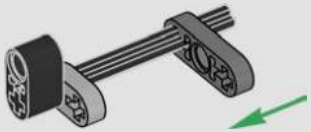

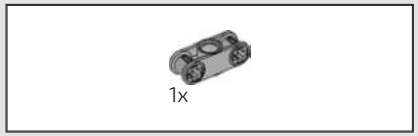

355

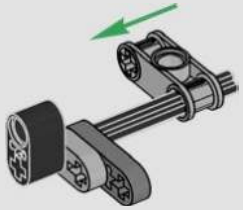

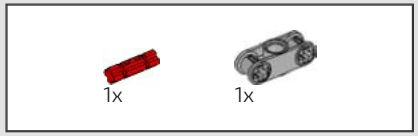

356

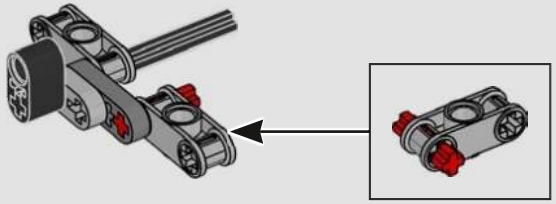

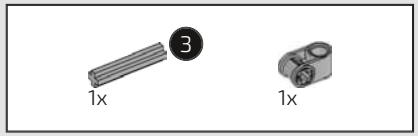

357

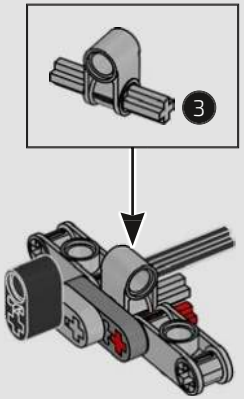

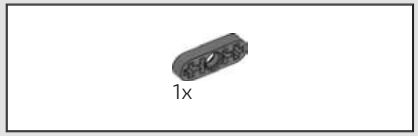

358

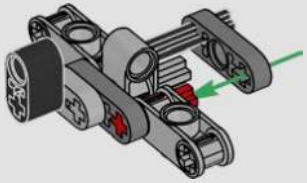

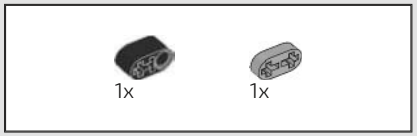

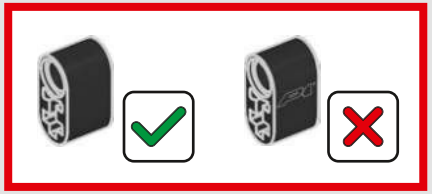

359

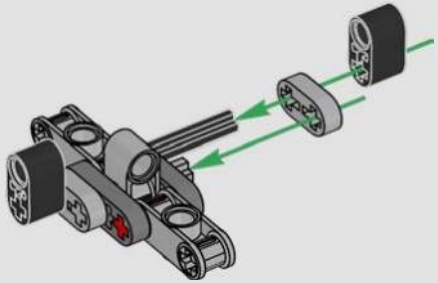

360

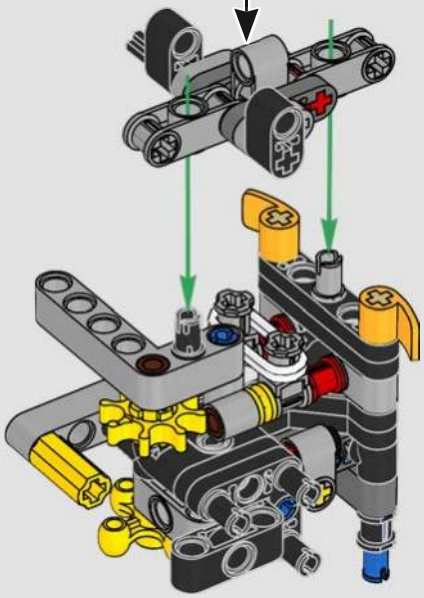

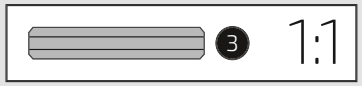

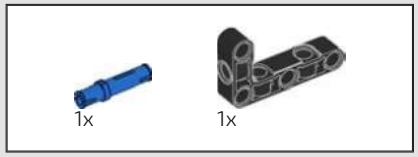

361

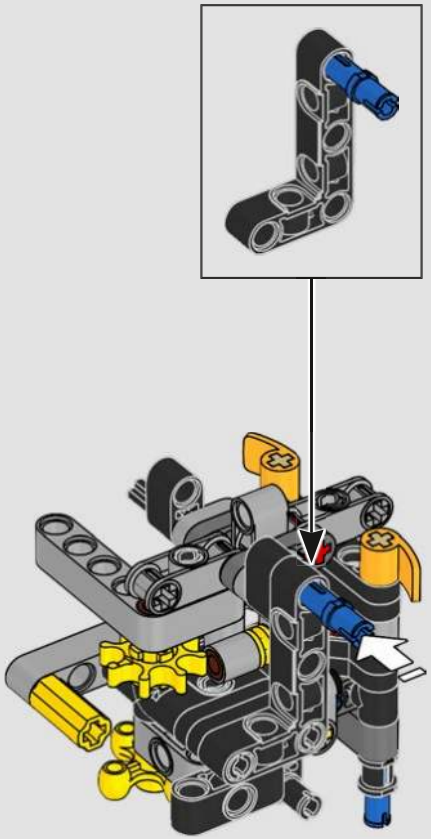

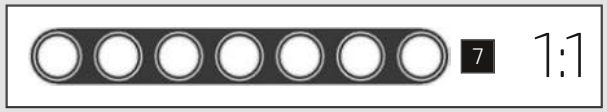

362

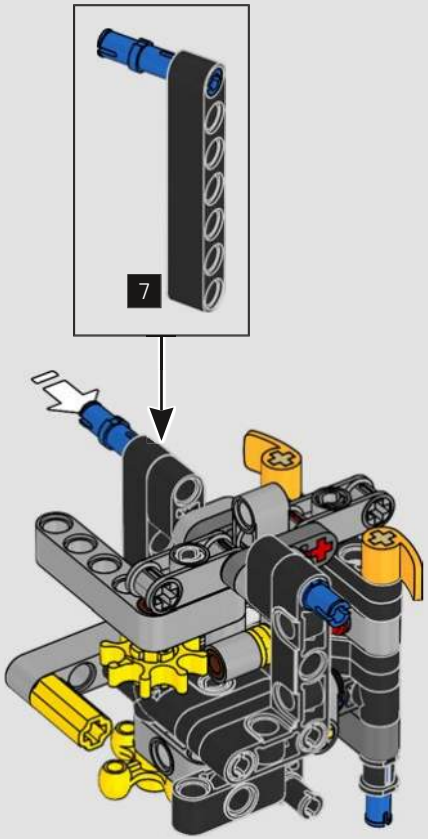

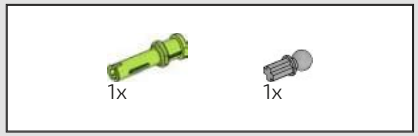

363

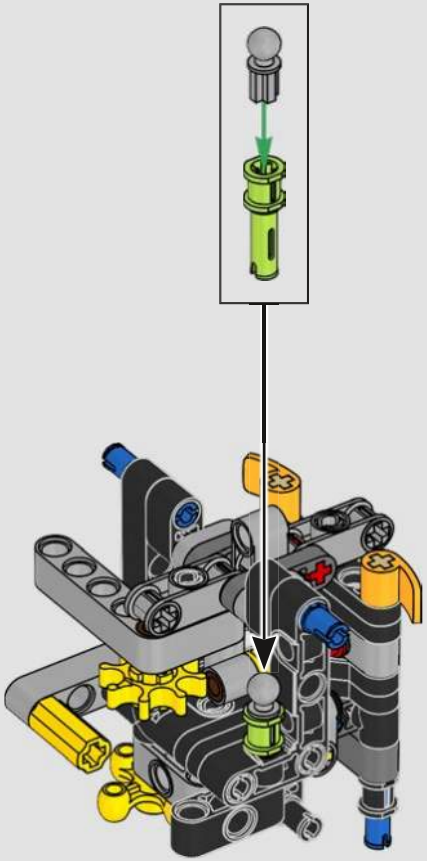

364

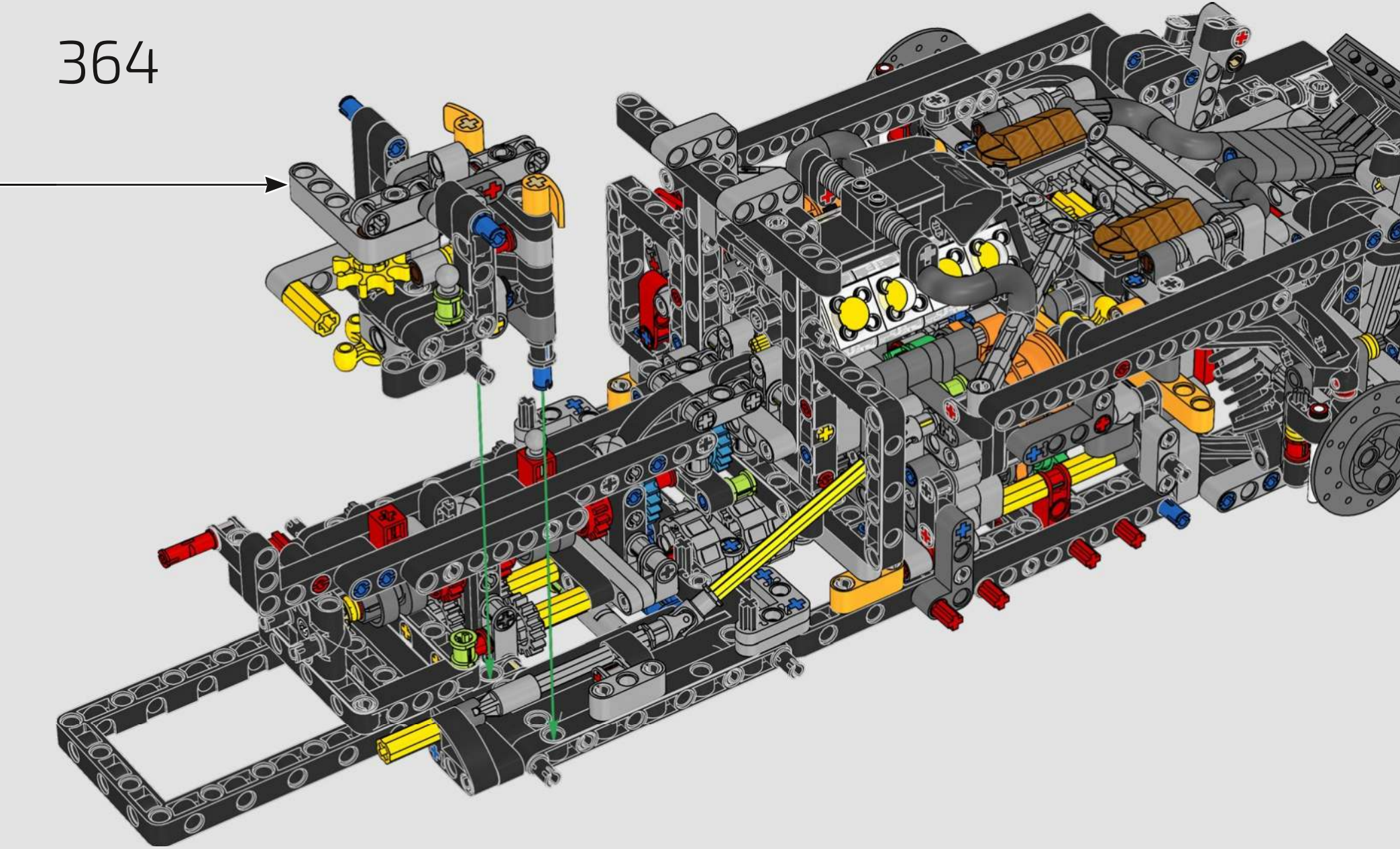

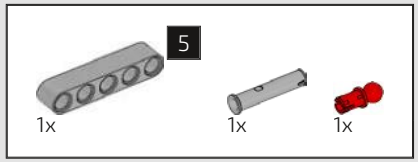

365

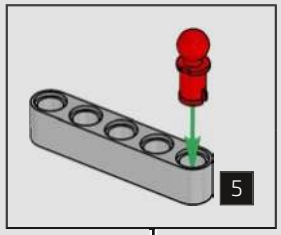

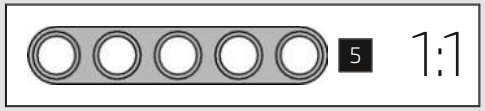

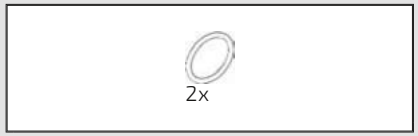

366

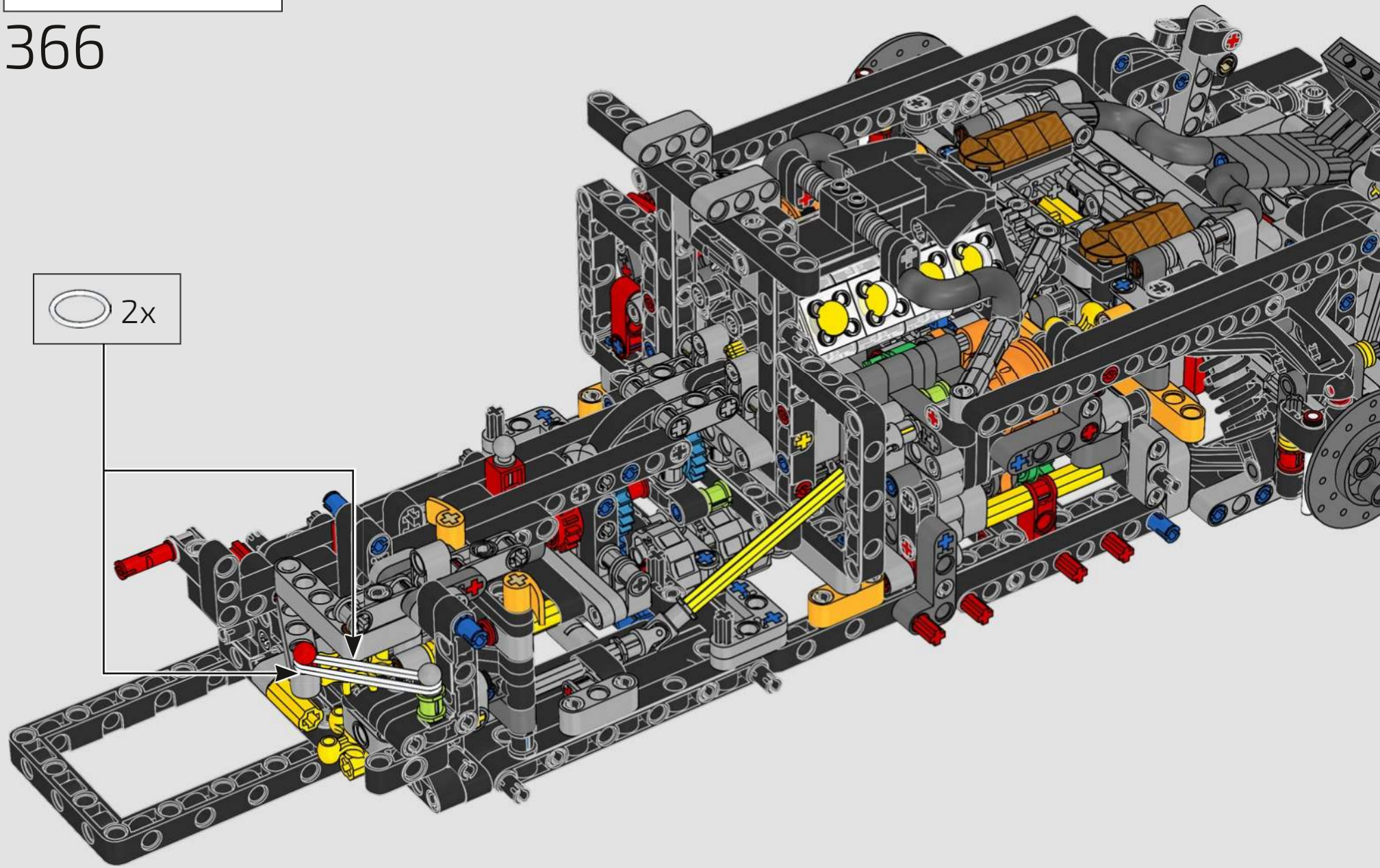

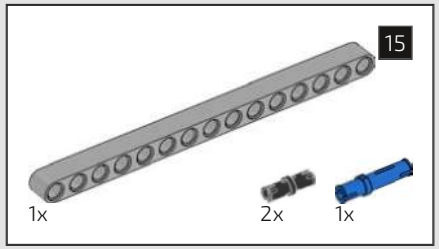

367

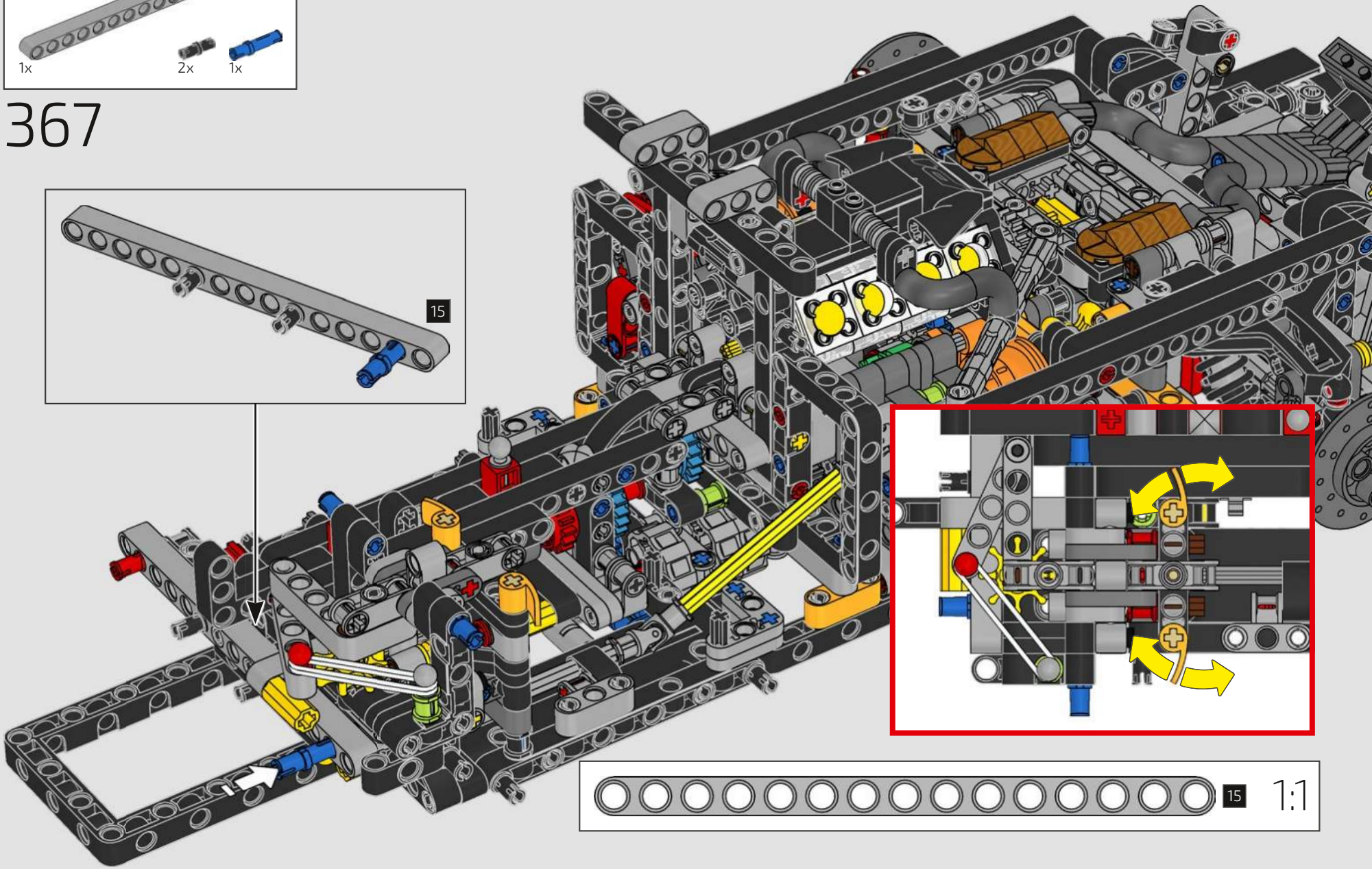

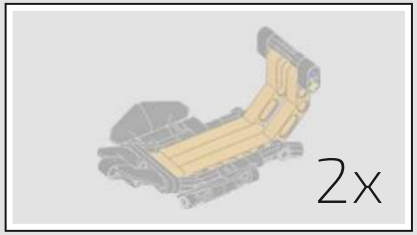

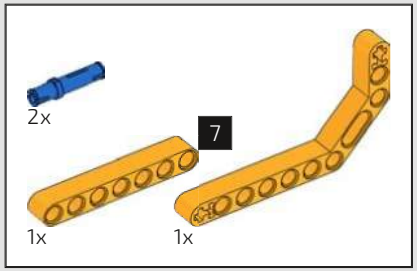

368

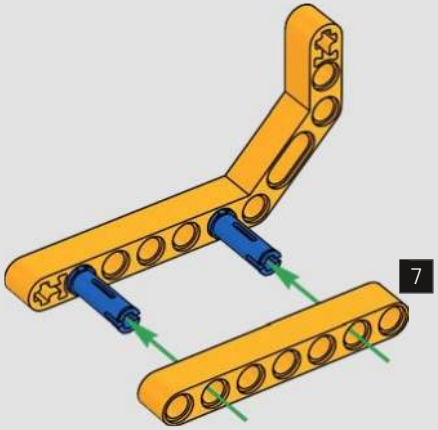

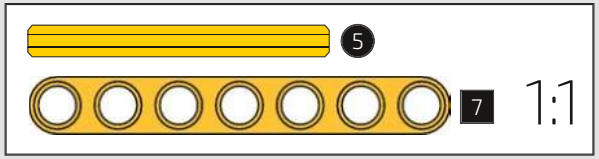

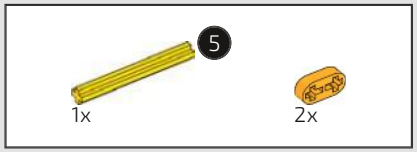

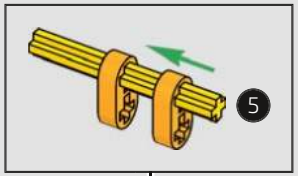

369

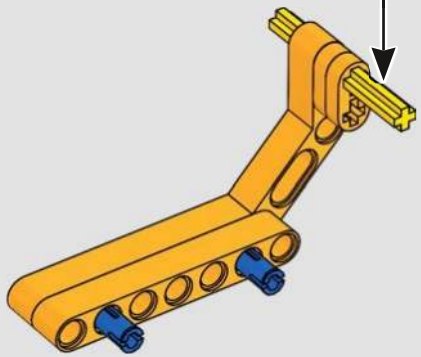

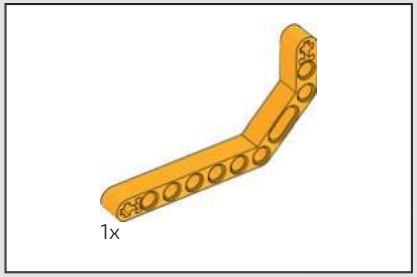

370

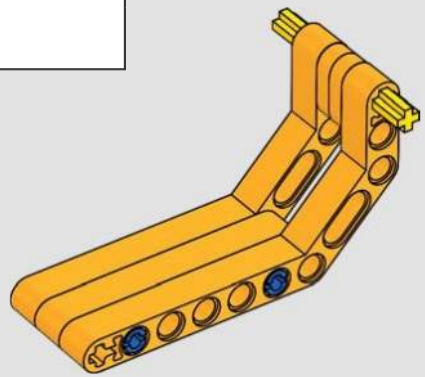

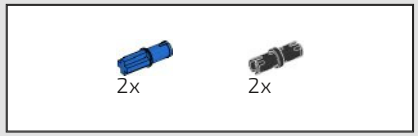

371

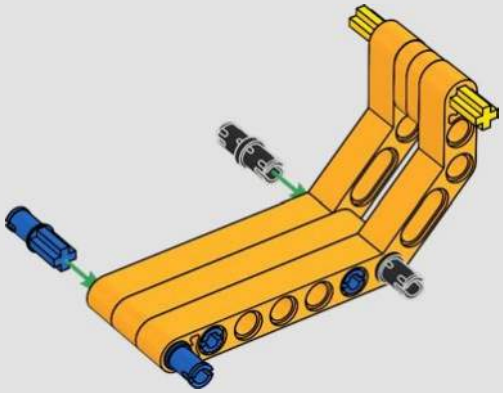

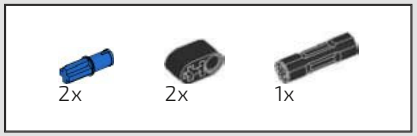

372

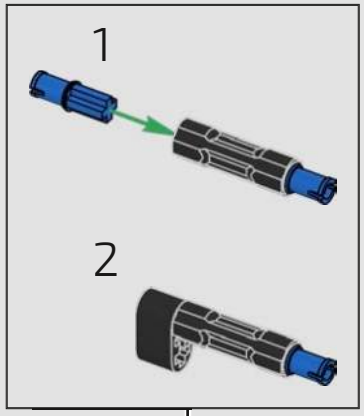

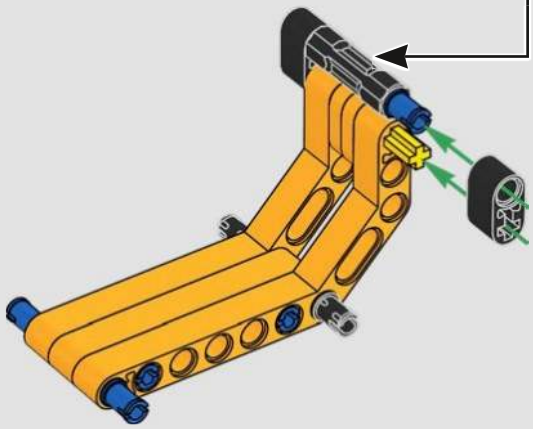

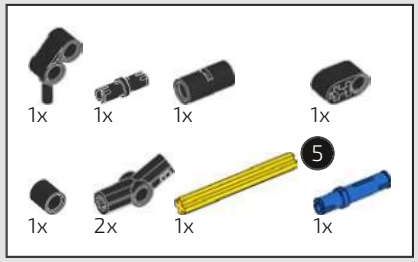

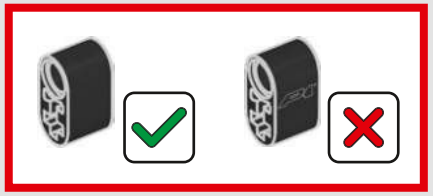

373

1

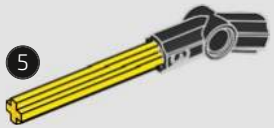

2

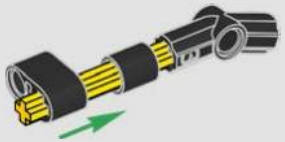

3

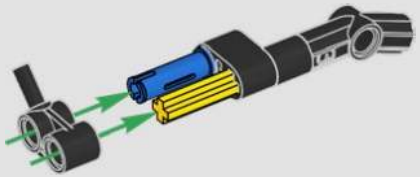

4

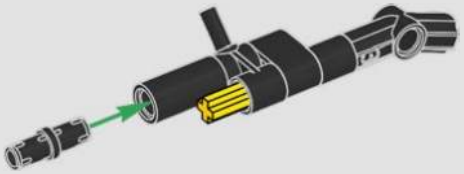

5

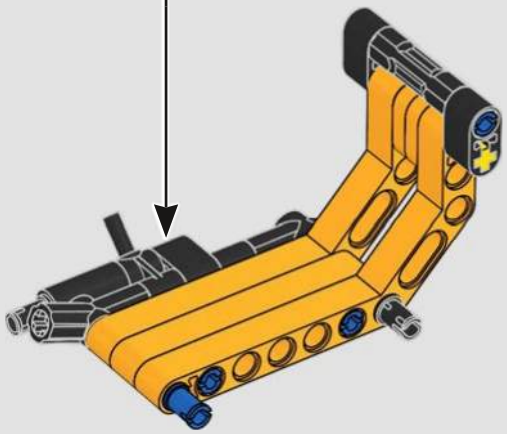

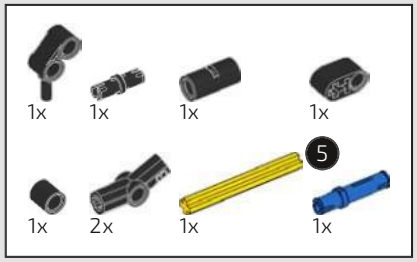

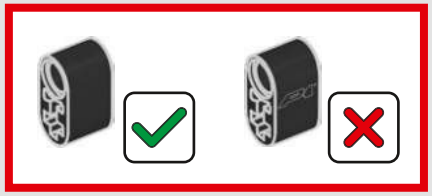

374

1

2

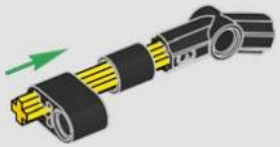

3

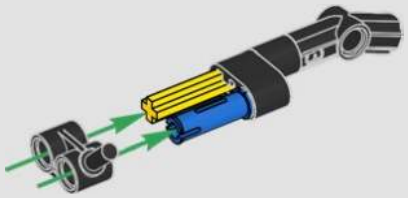

4

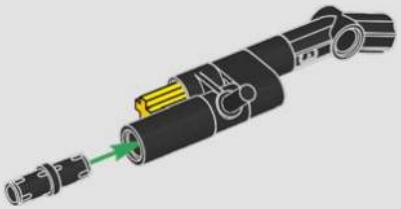

5

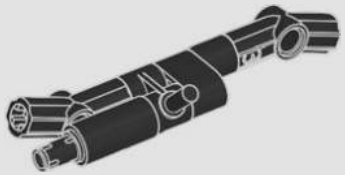

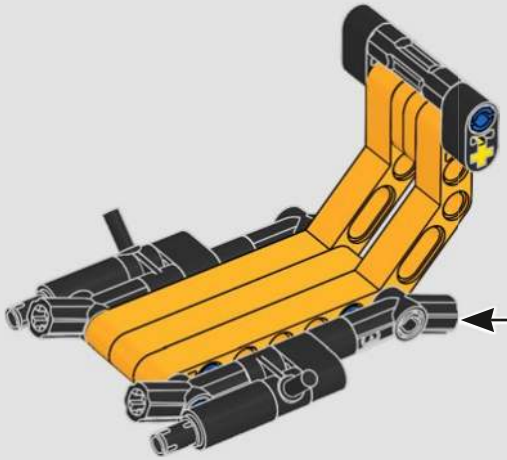

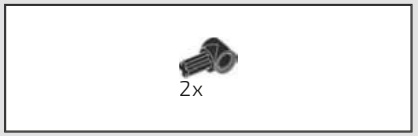

375

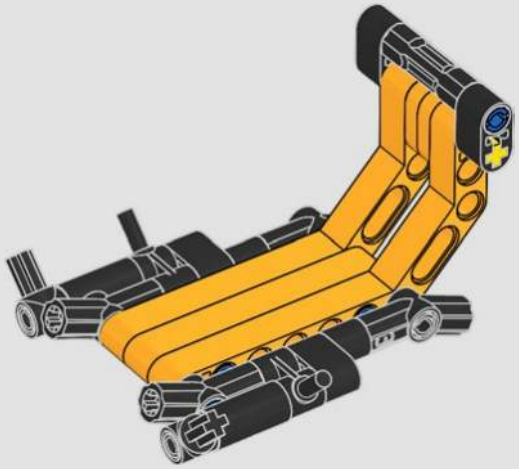

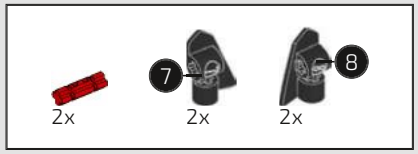

376

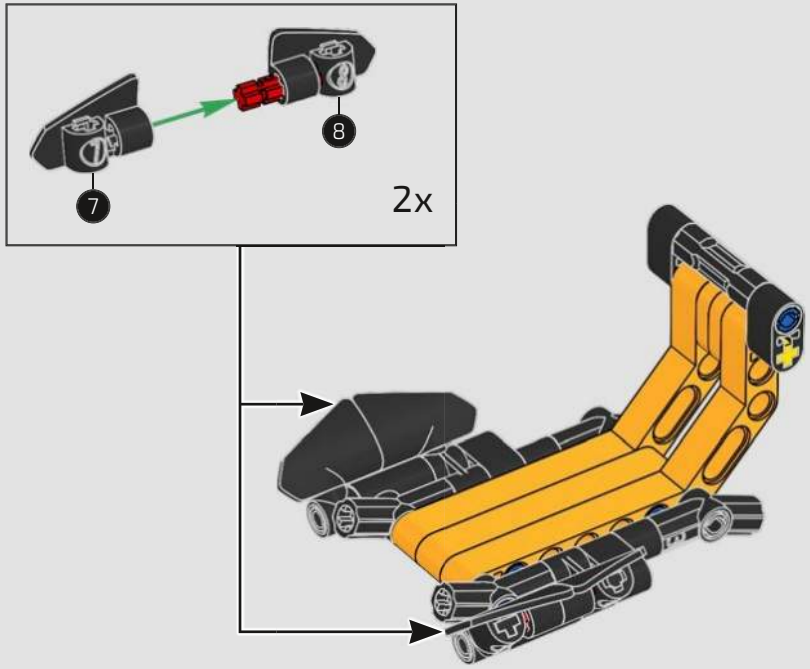

377

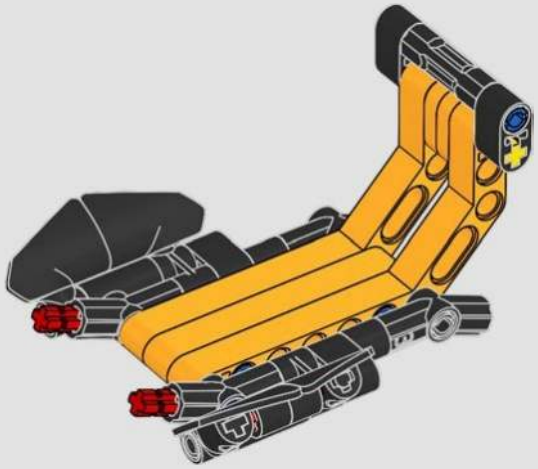

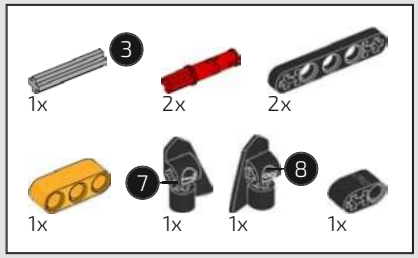

378

1

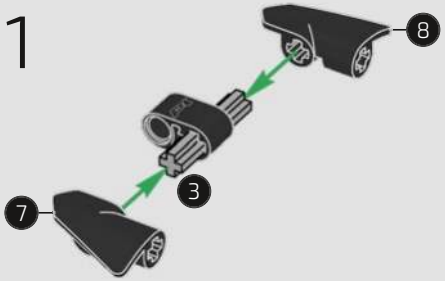

2

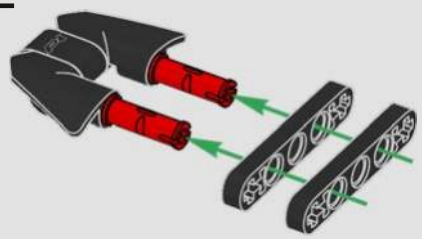

3

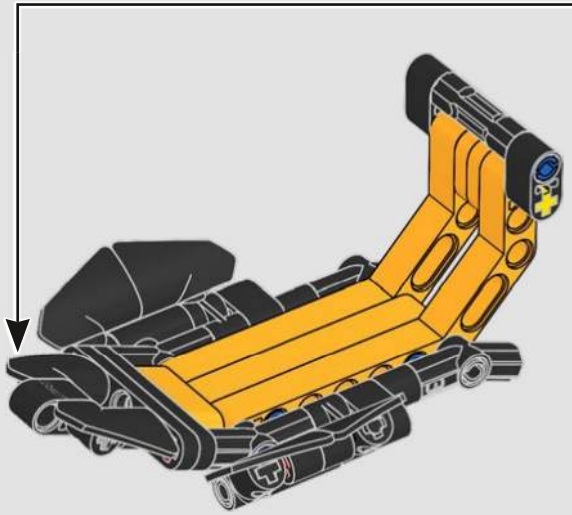

2x

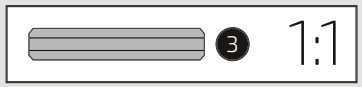

379

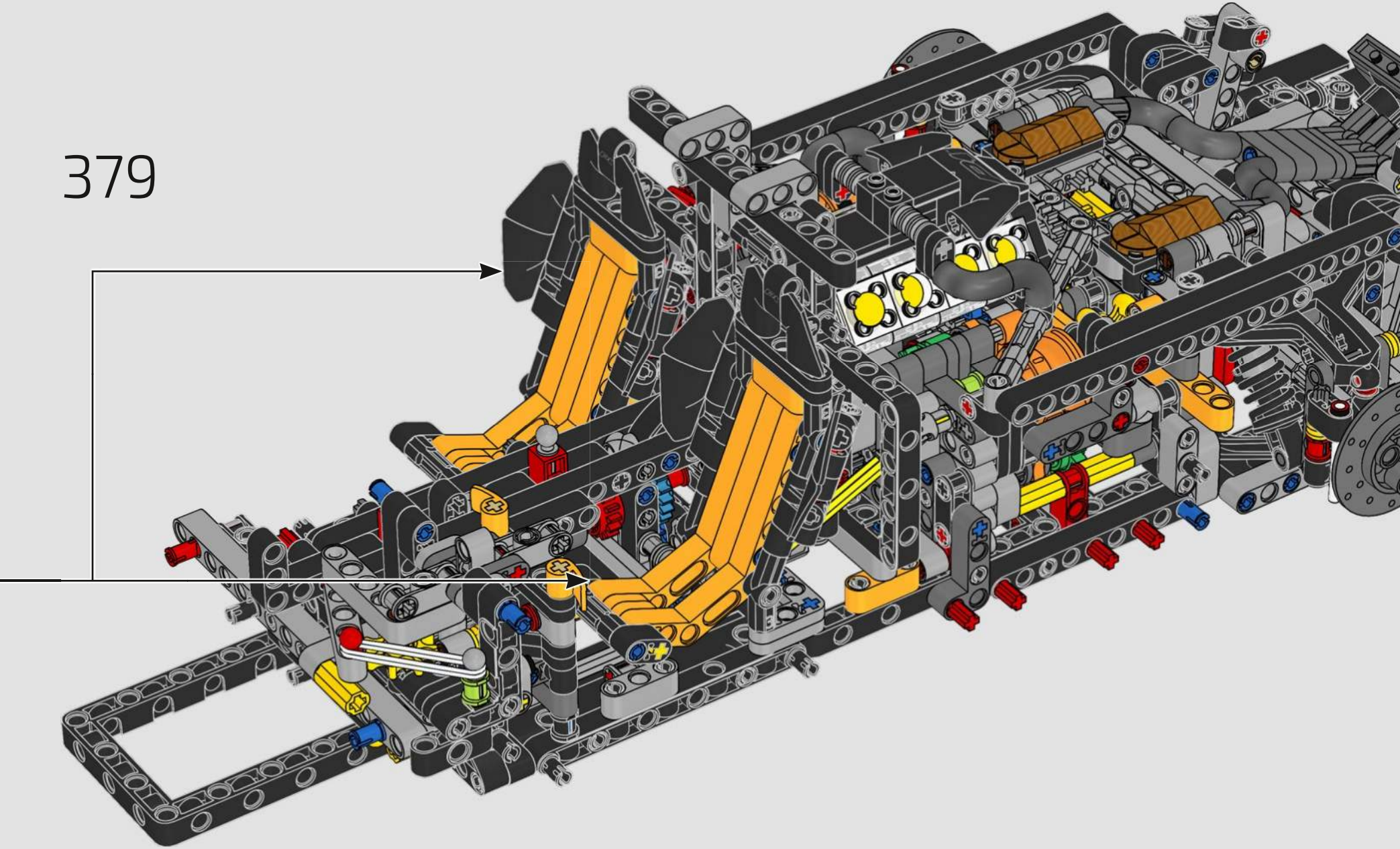

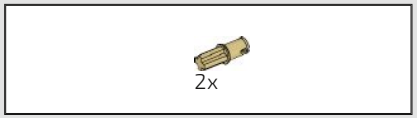

380

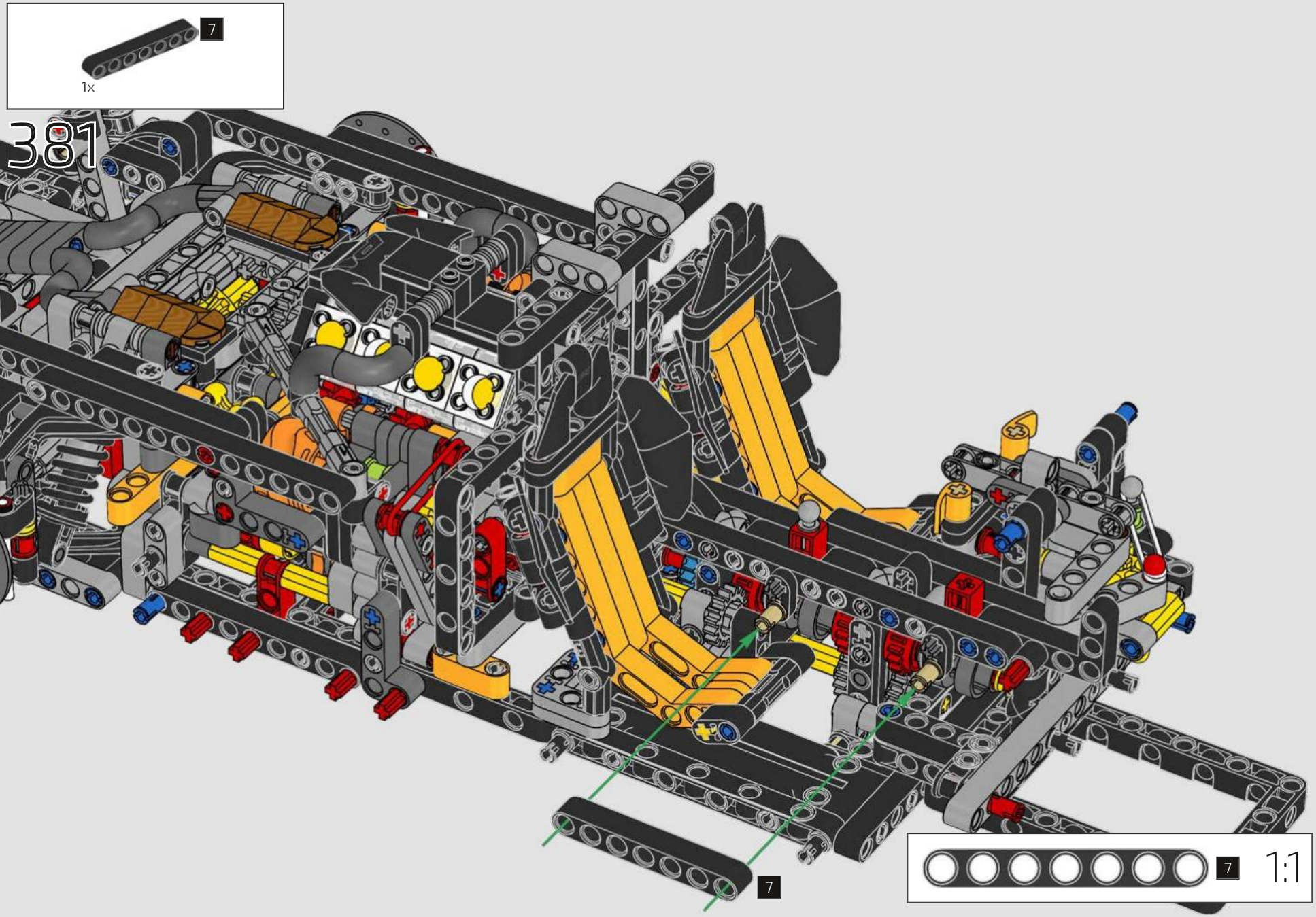
7
1x
381
7
7
1:1

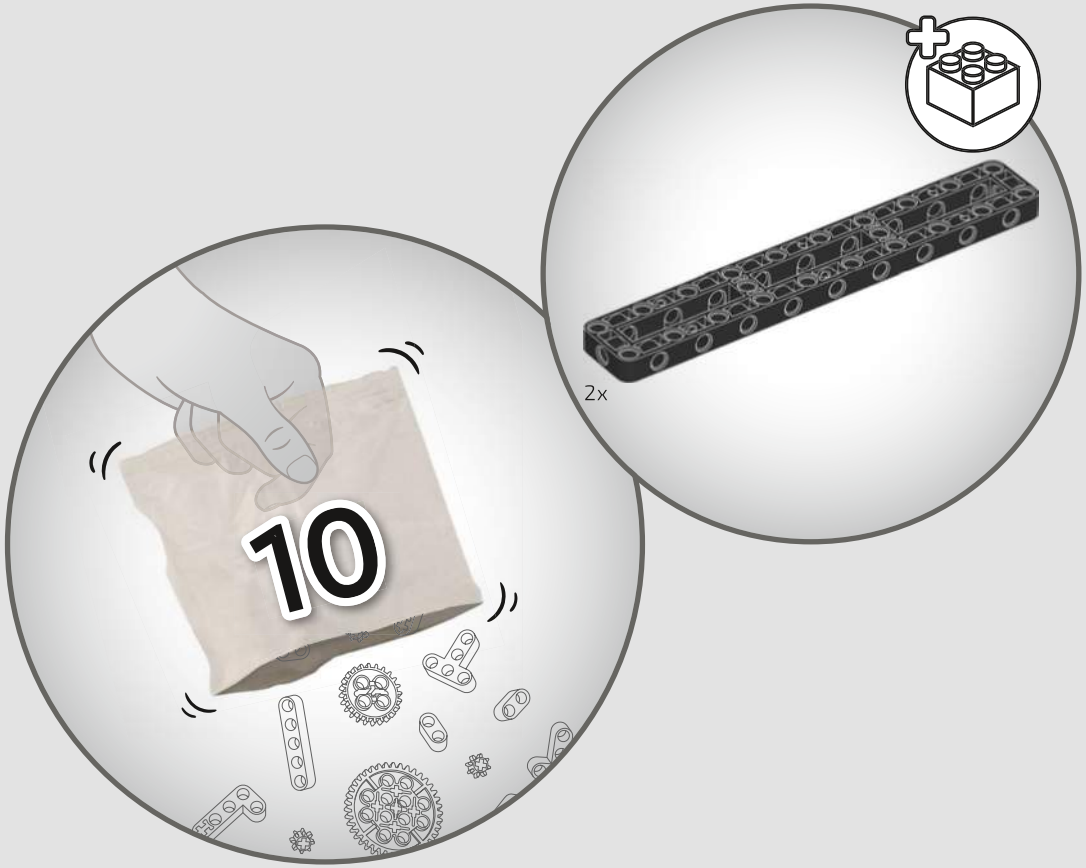
10
2x

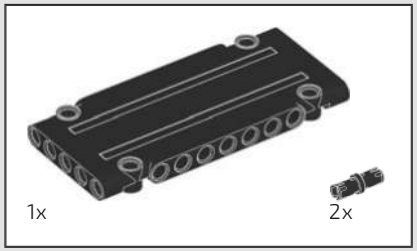

382

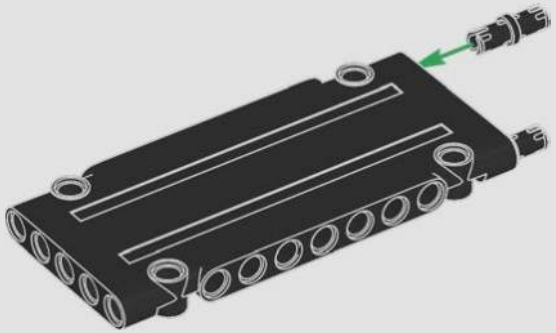

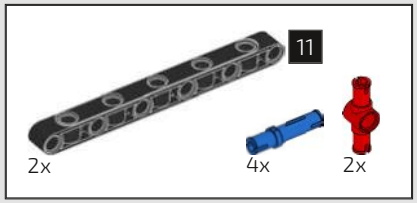

383

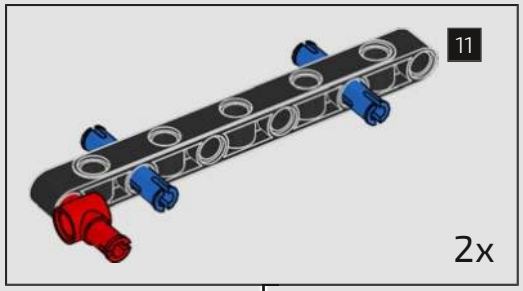

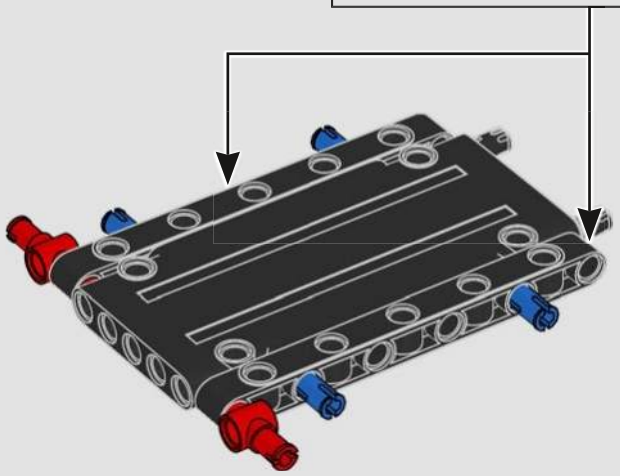

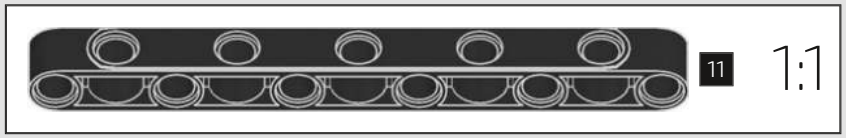

384

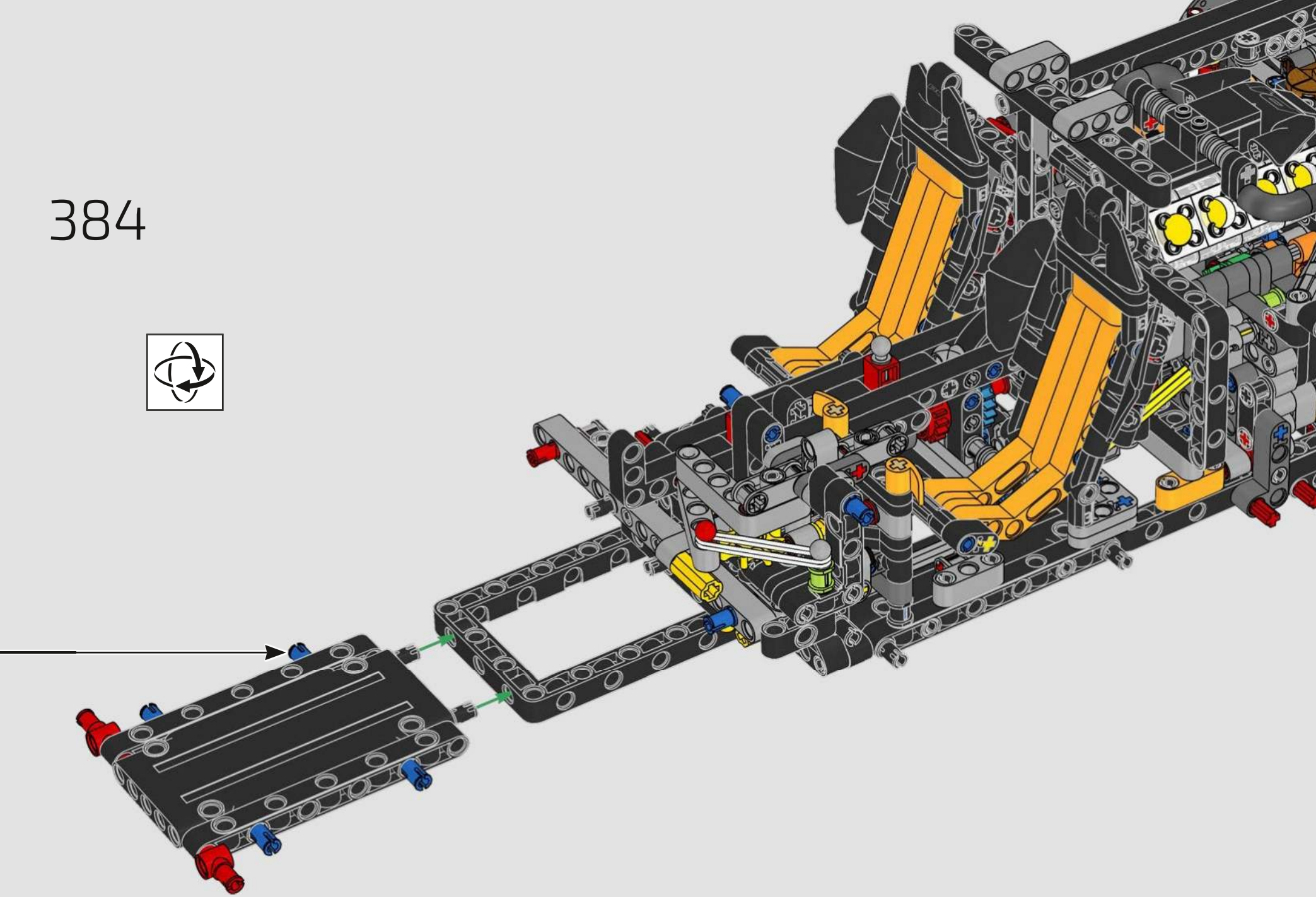

385

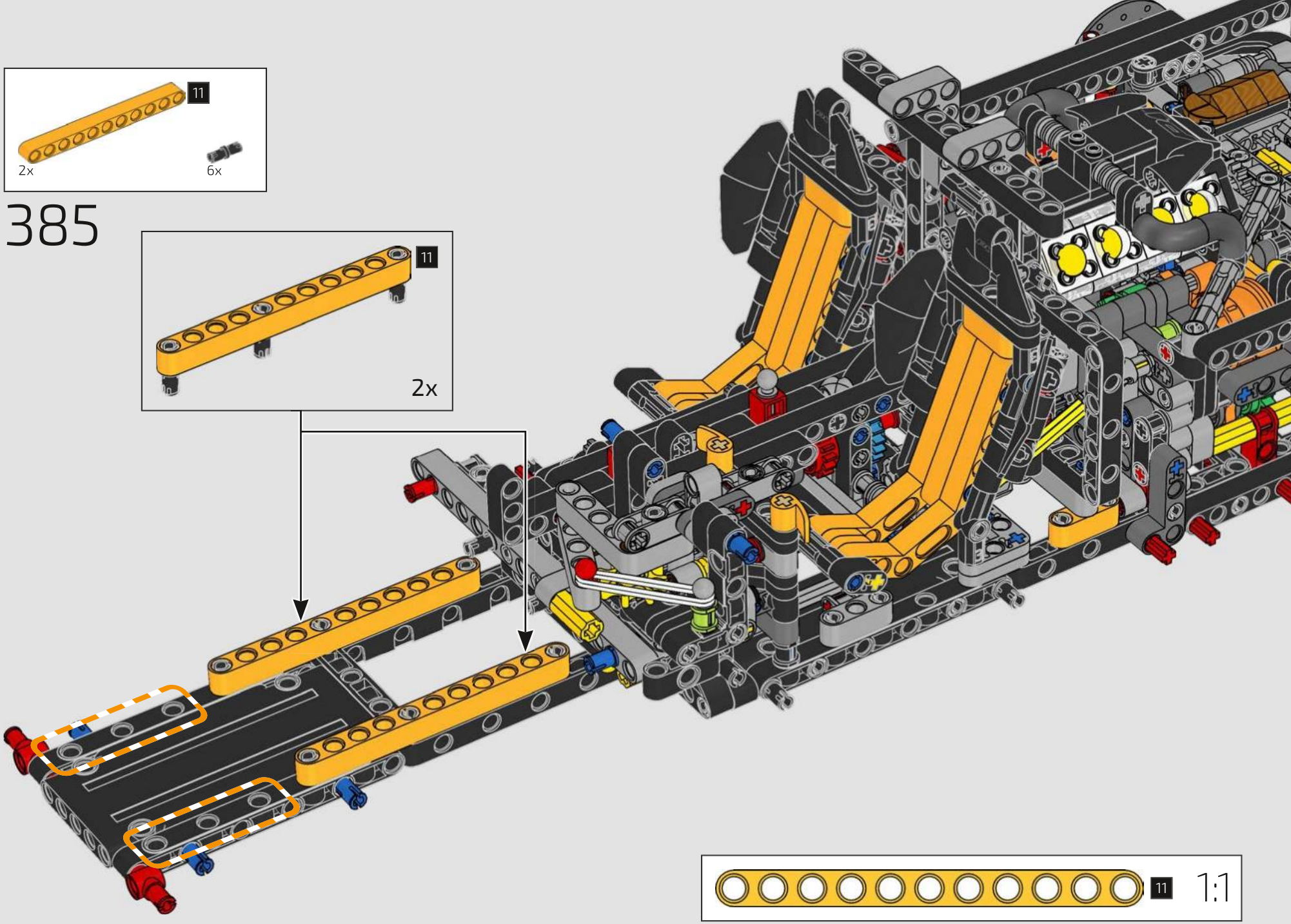

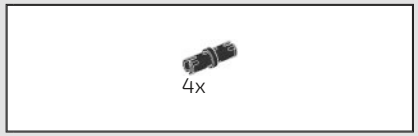

386

387

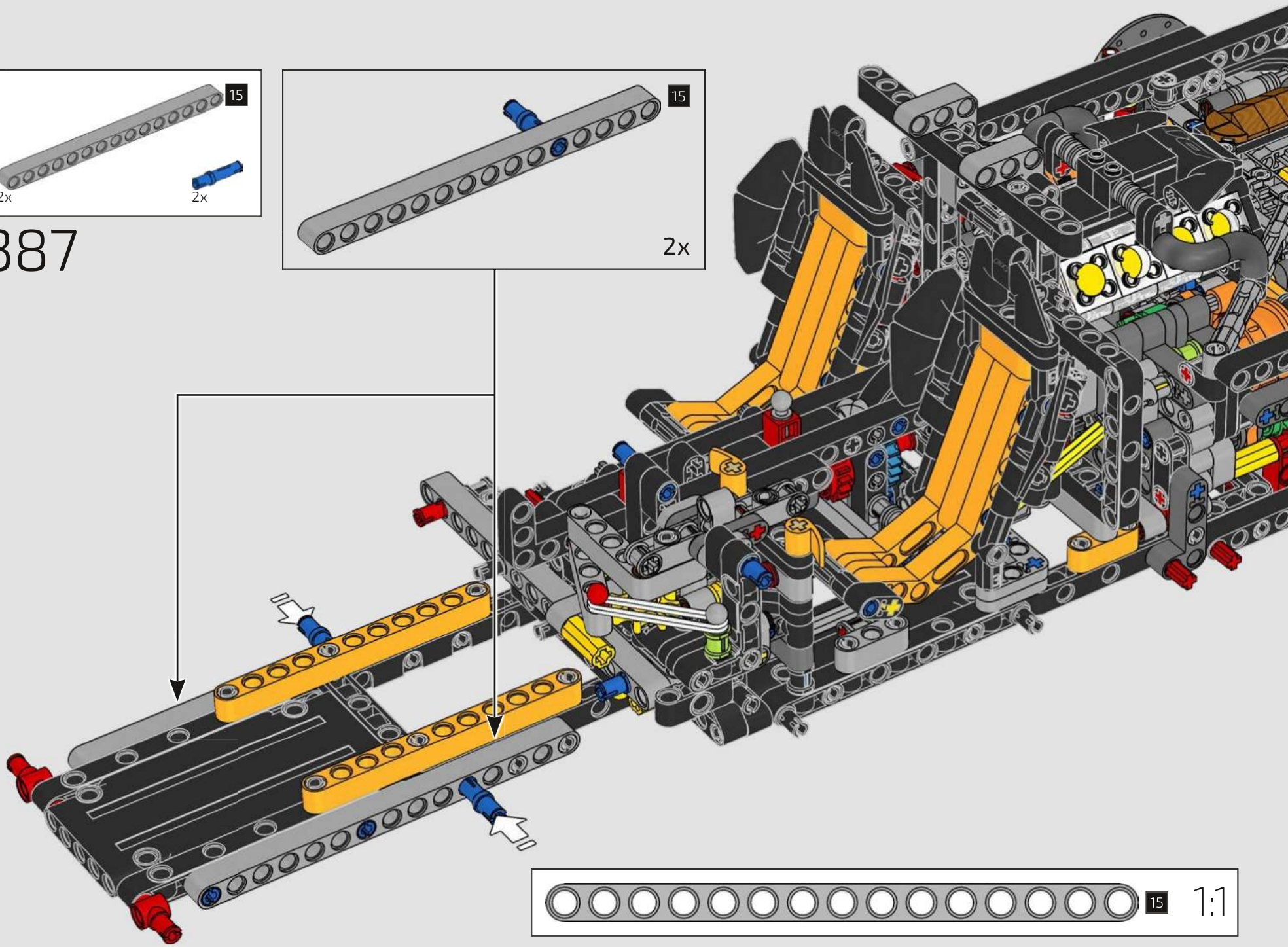

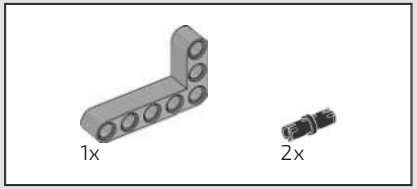

388

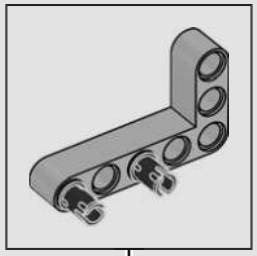

389

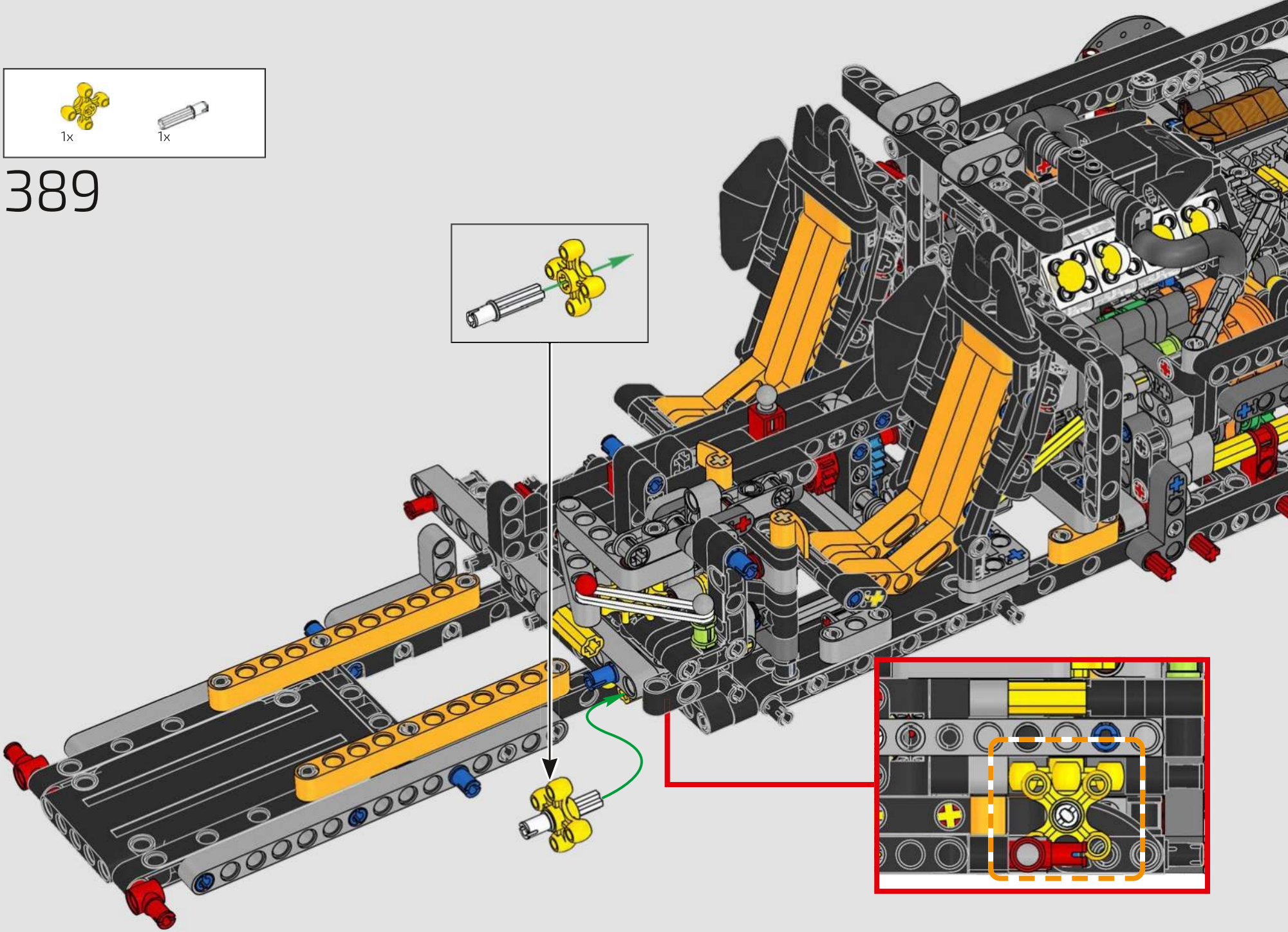

390

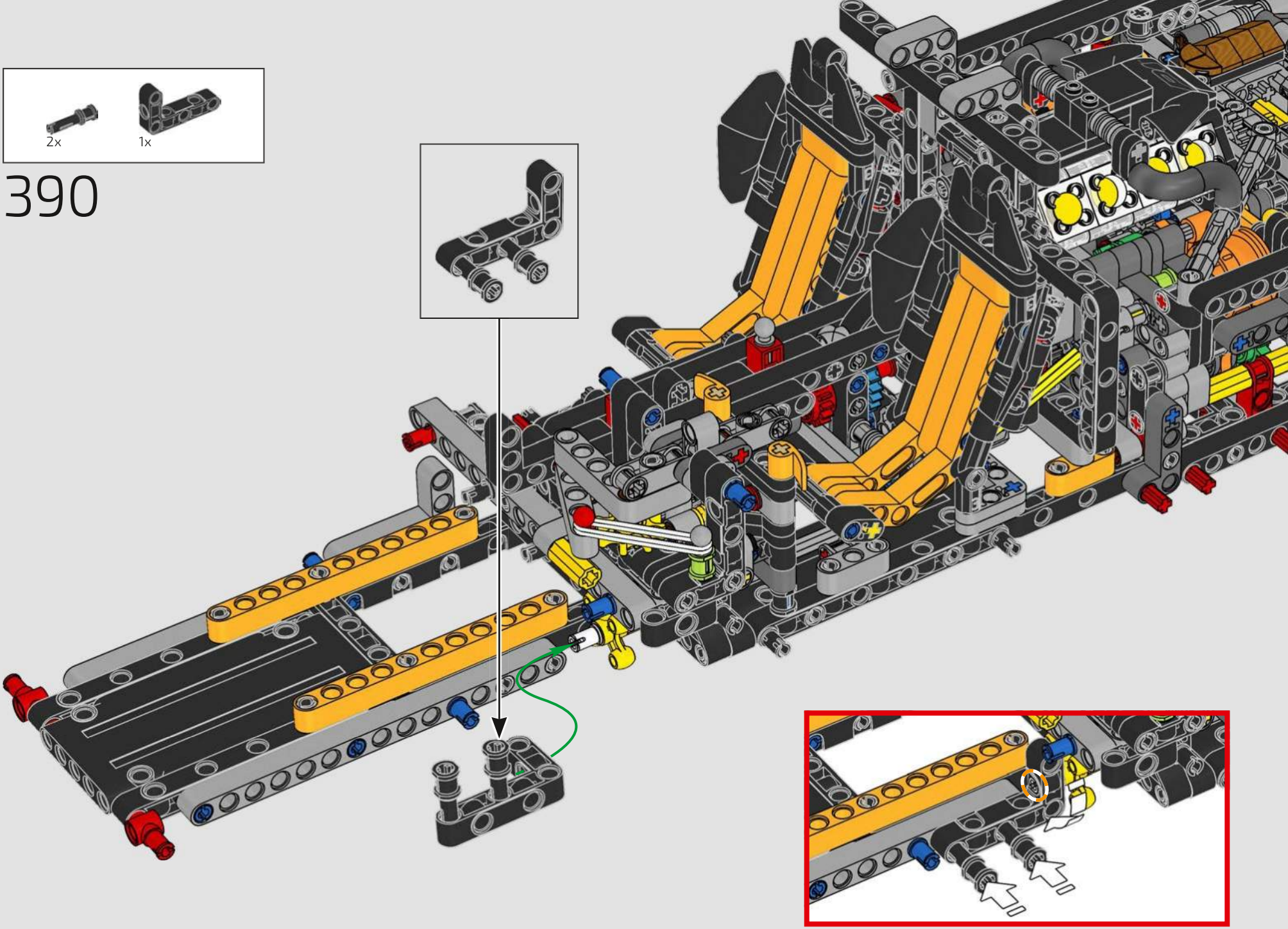

391

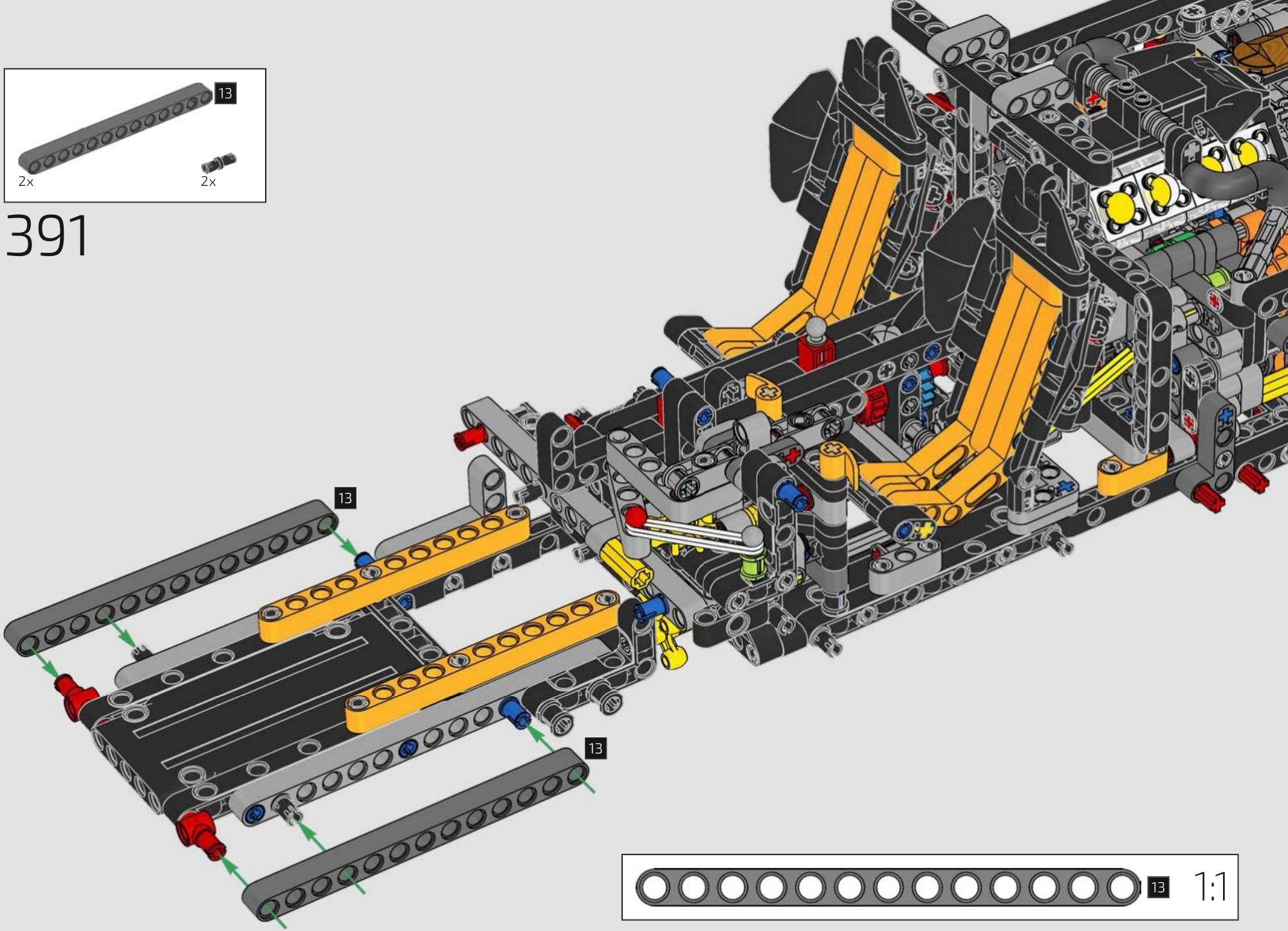

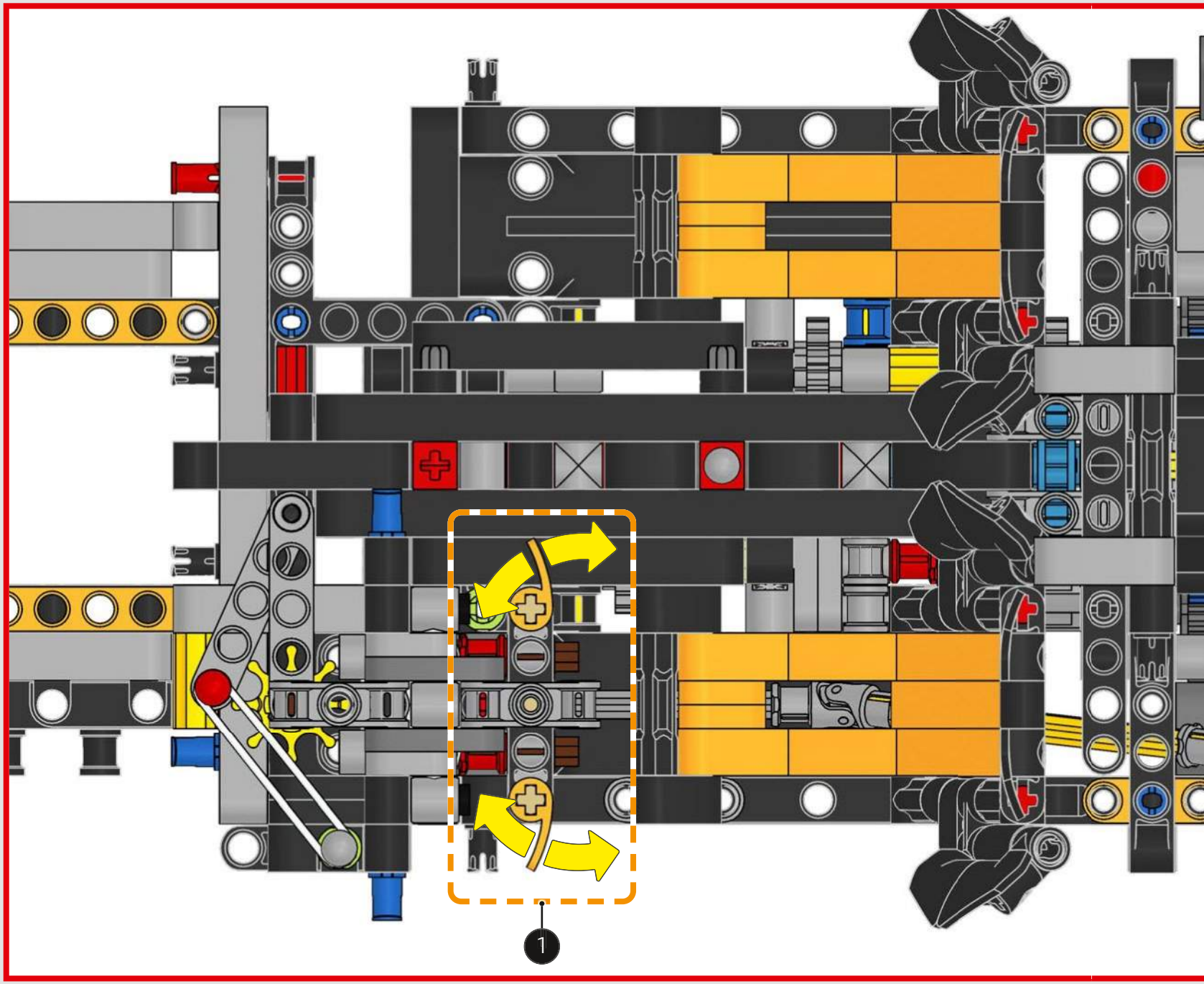
1

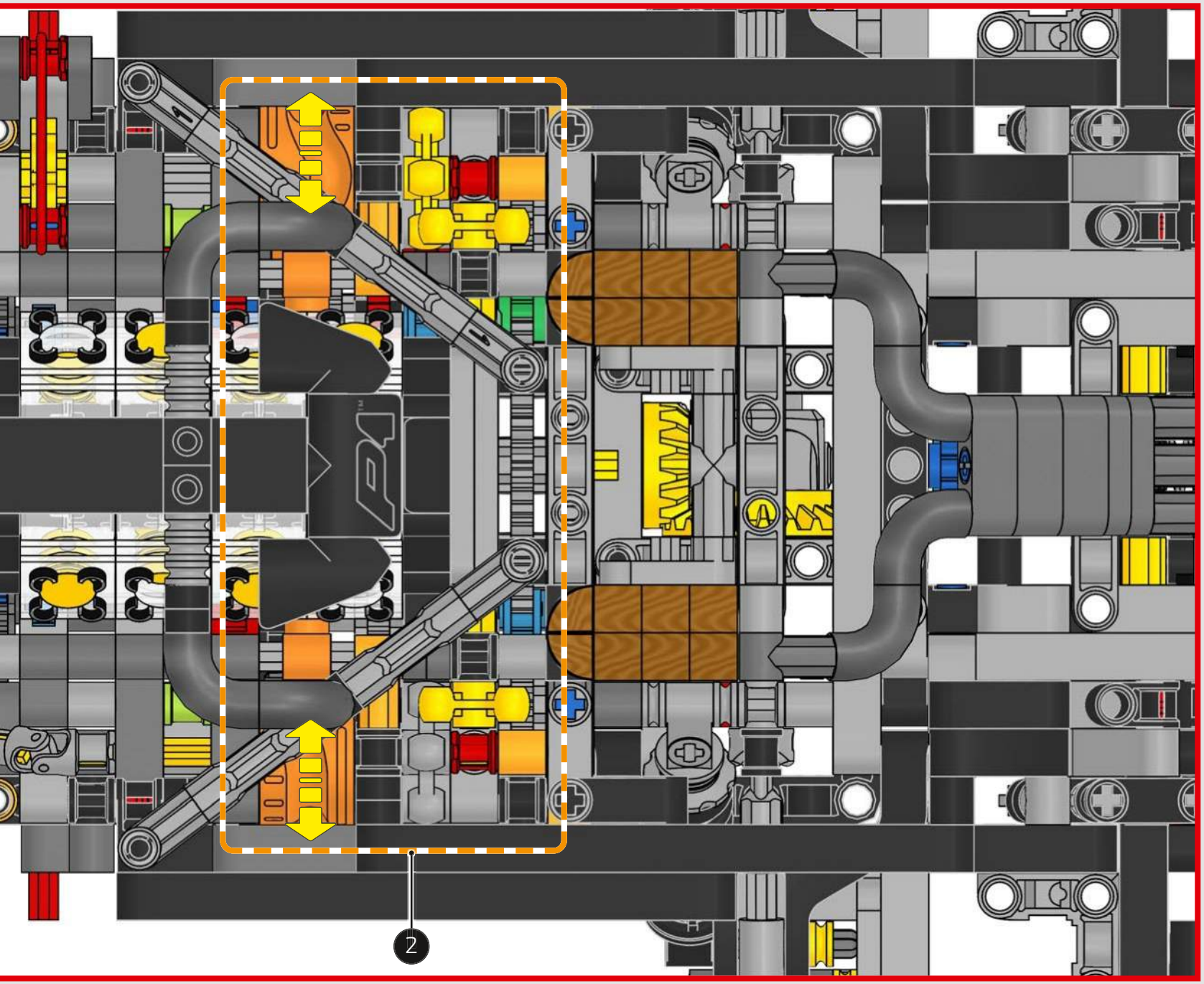
2

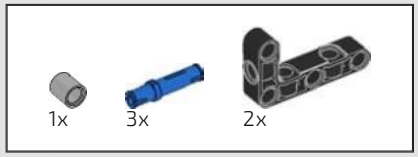

392

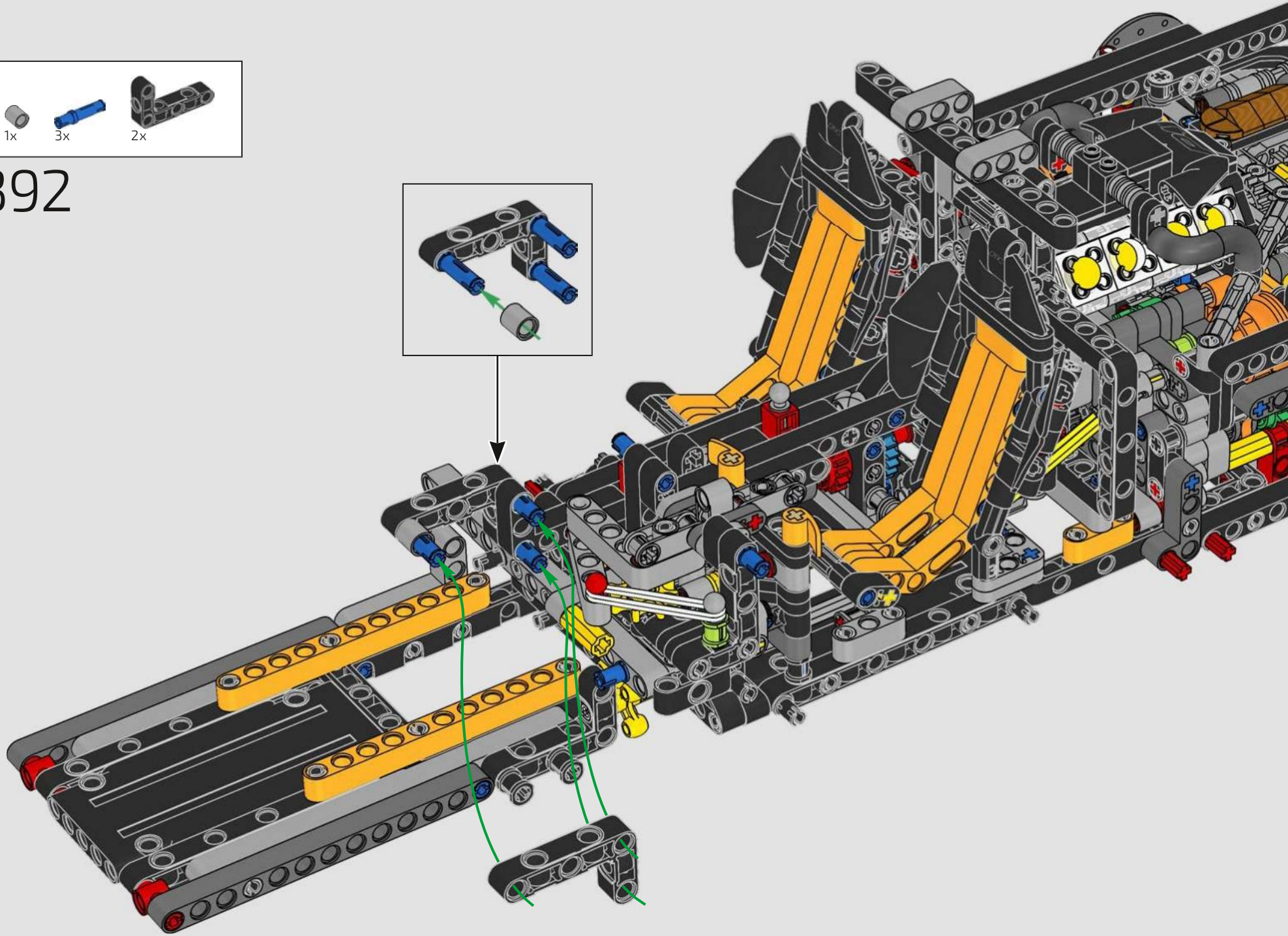

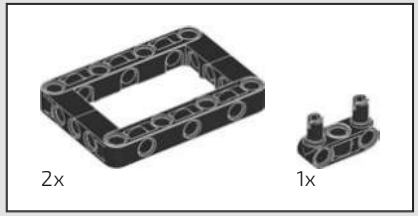

393

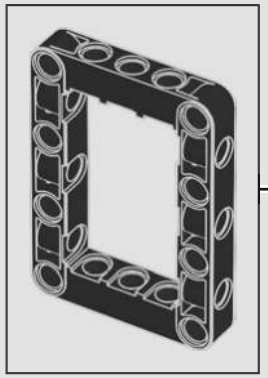

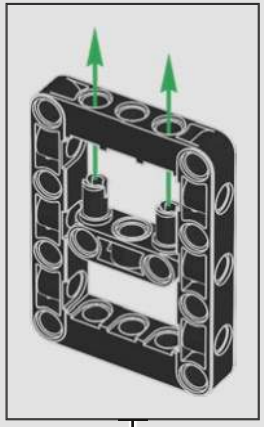

394

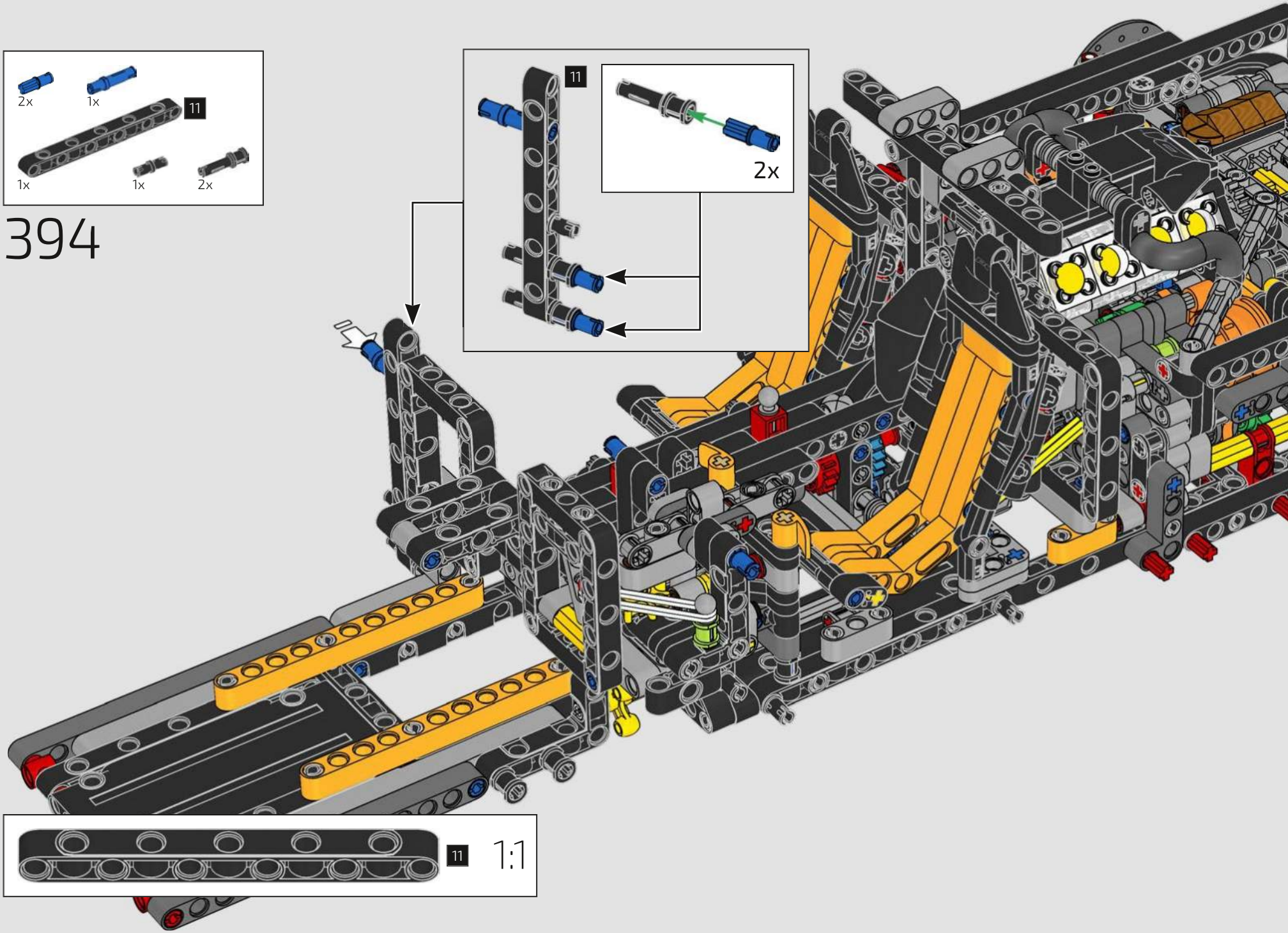

395

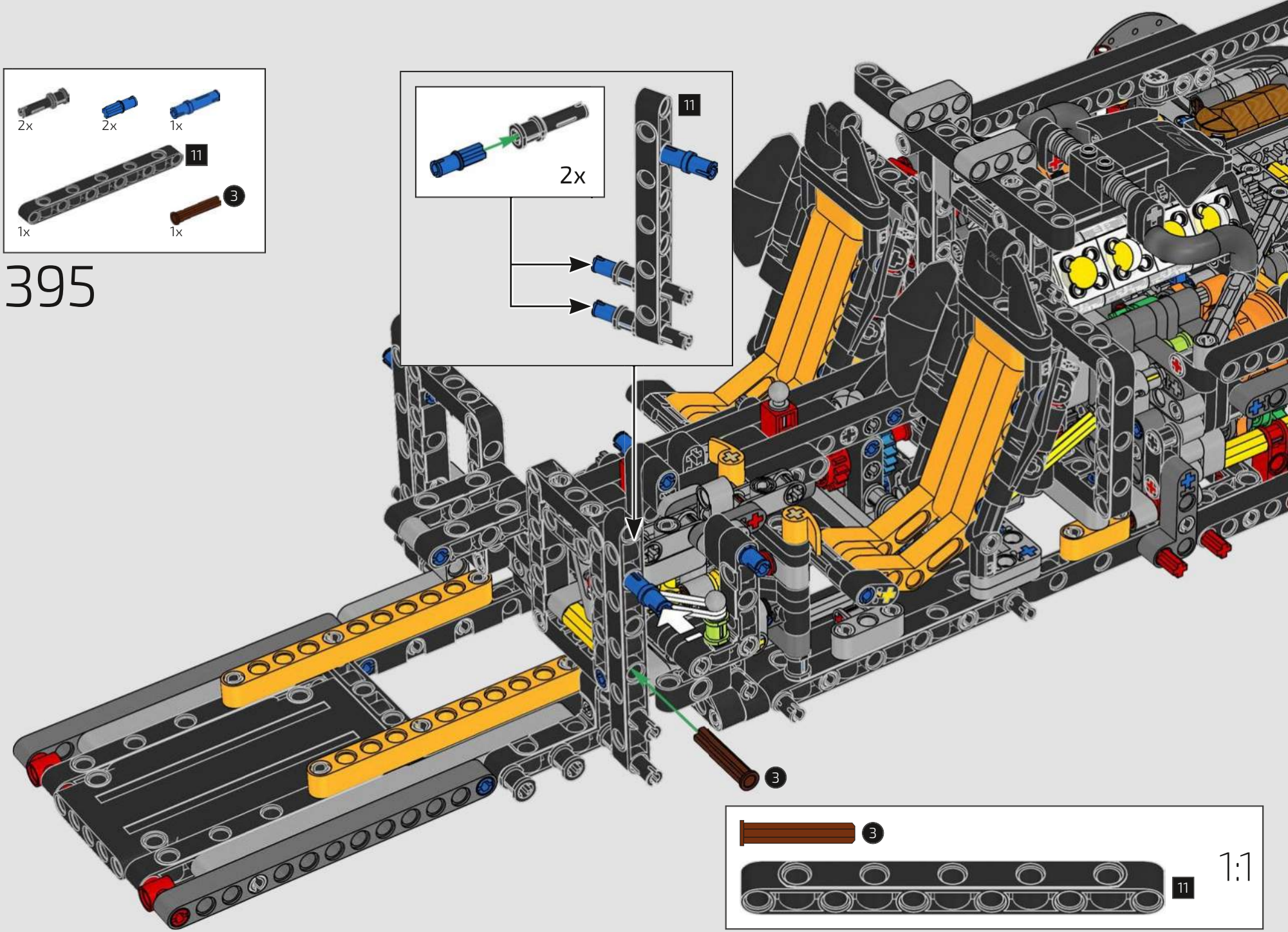

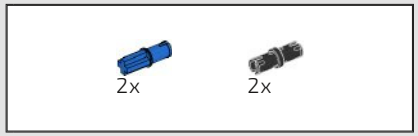

396

397

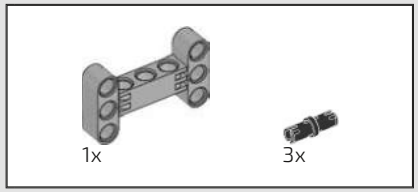

398

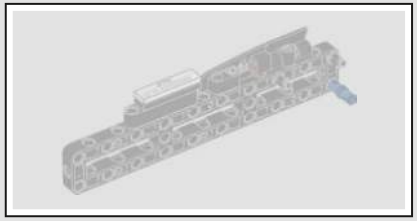

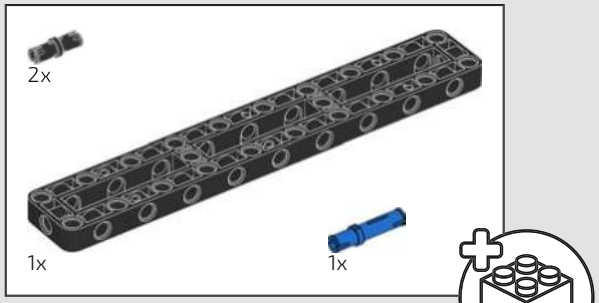

399

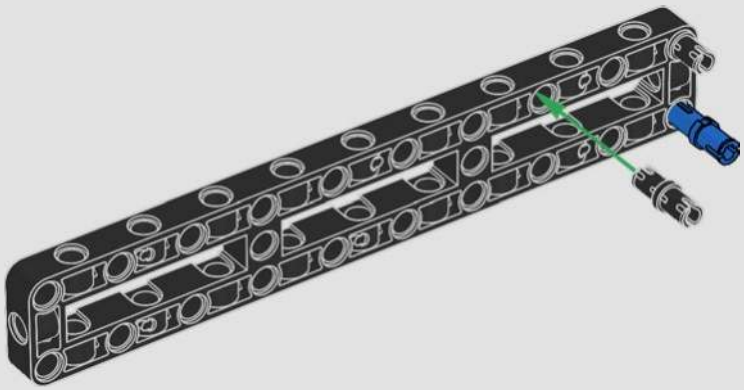

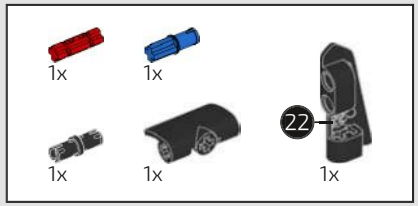

400

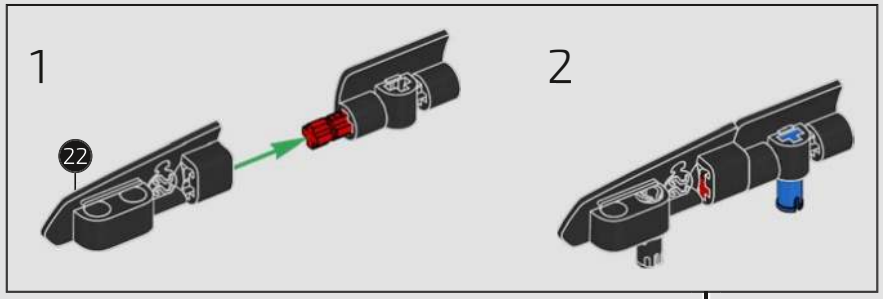

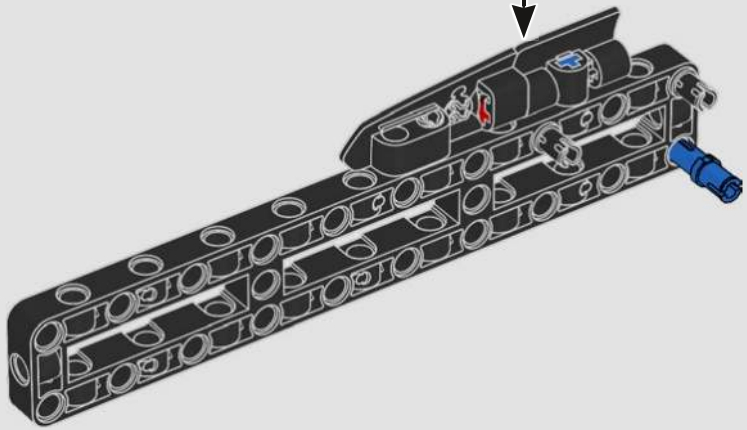

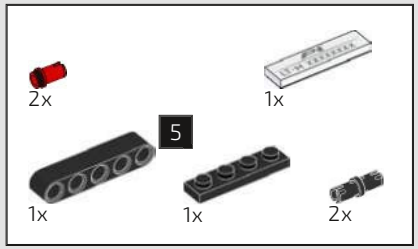

401

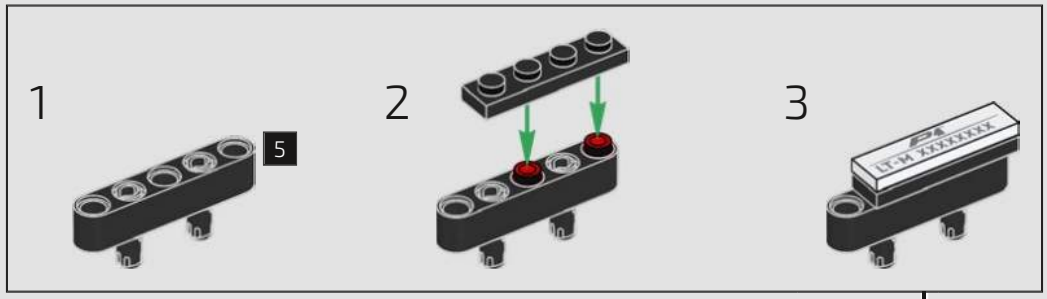

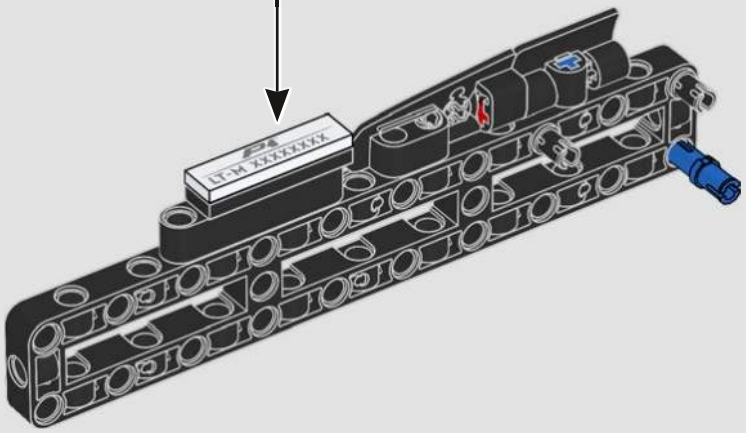

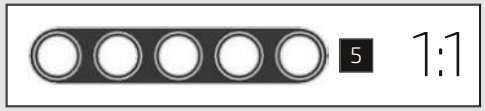

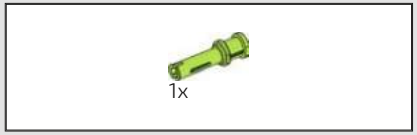

402

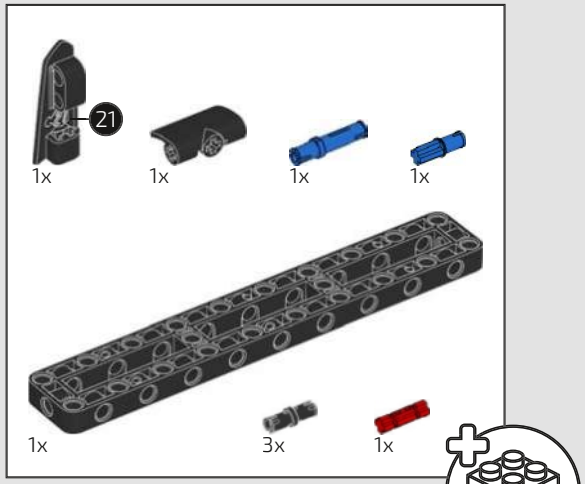

403

1

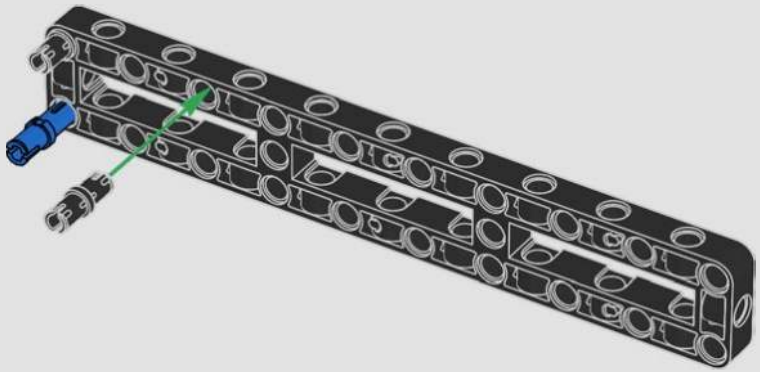

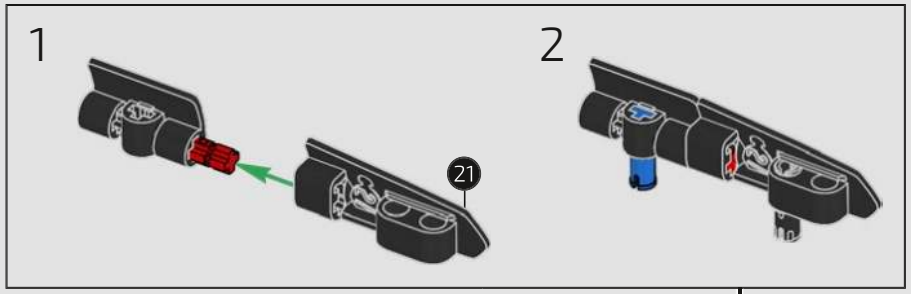

2

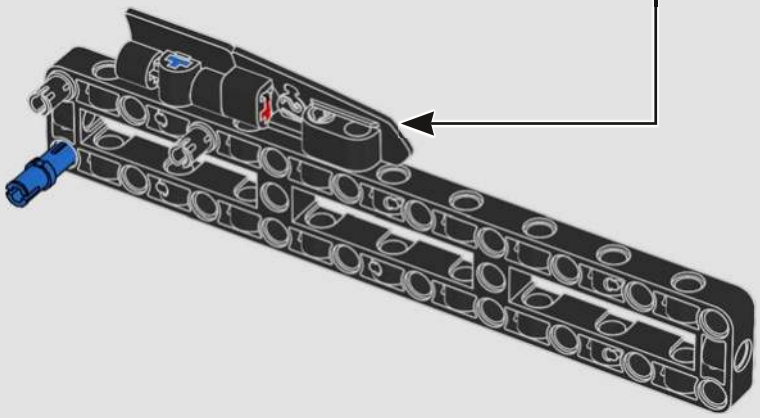

404

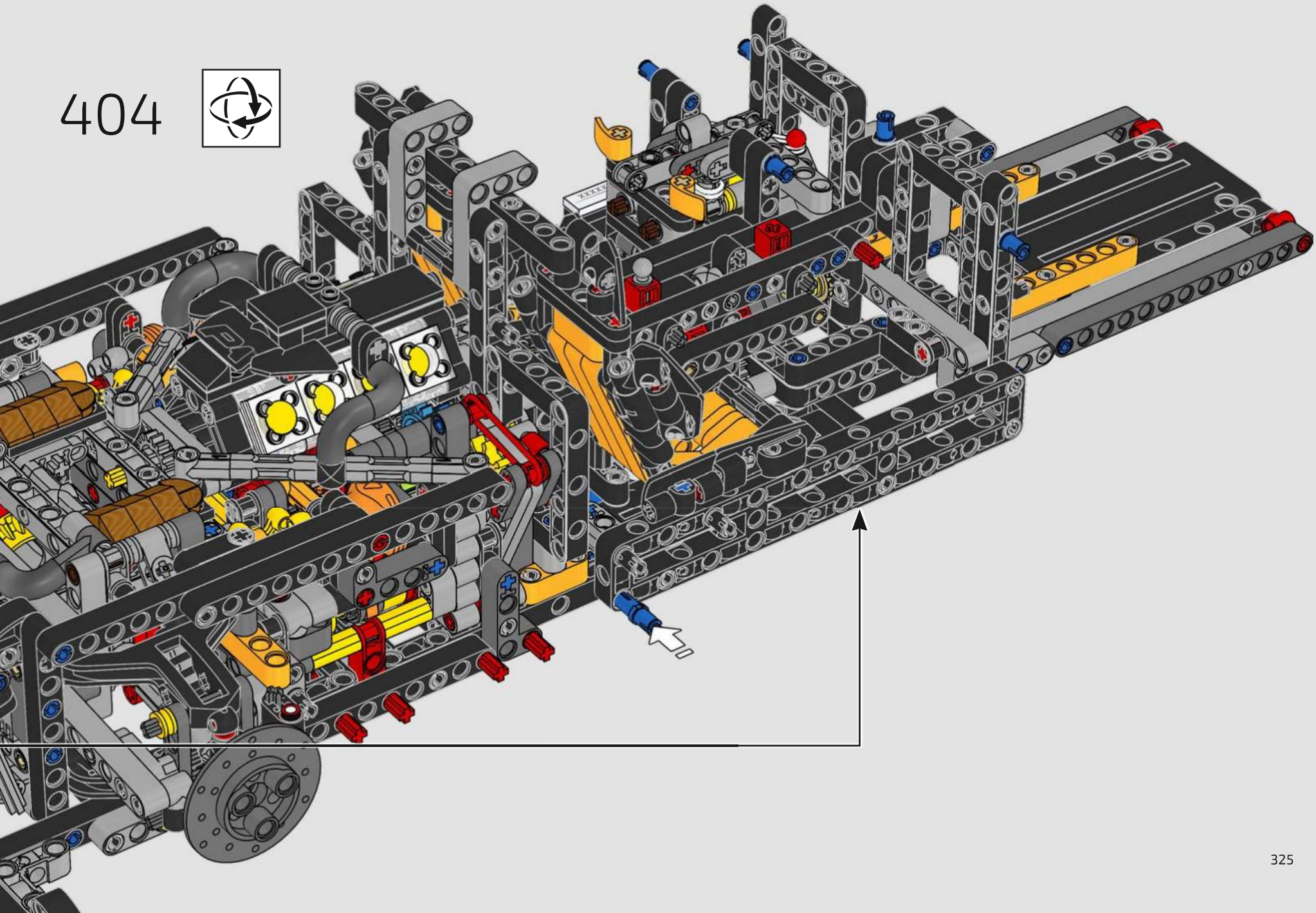

405

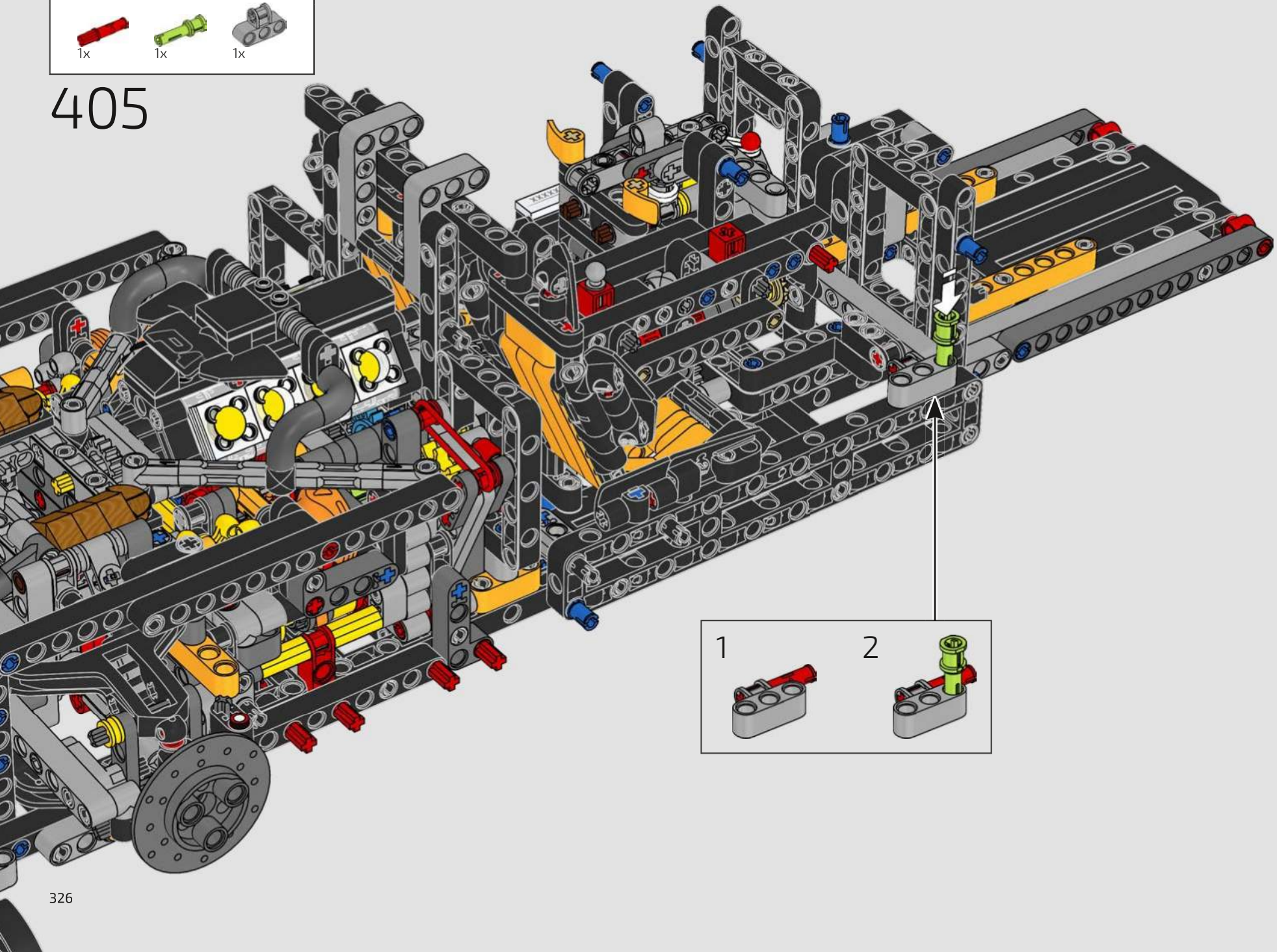

406

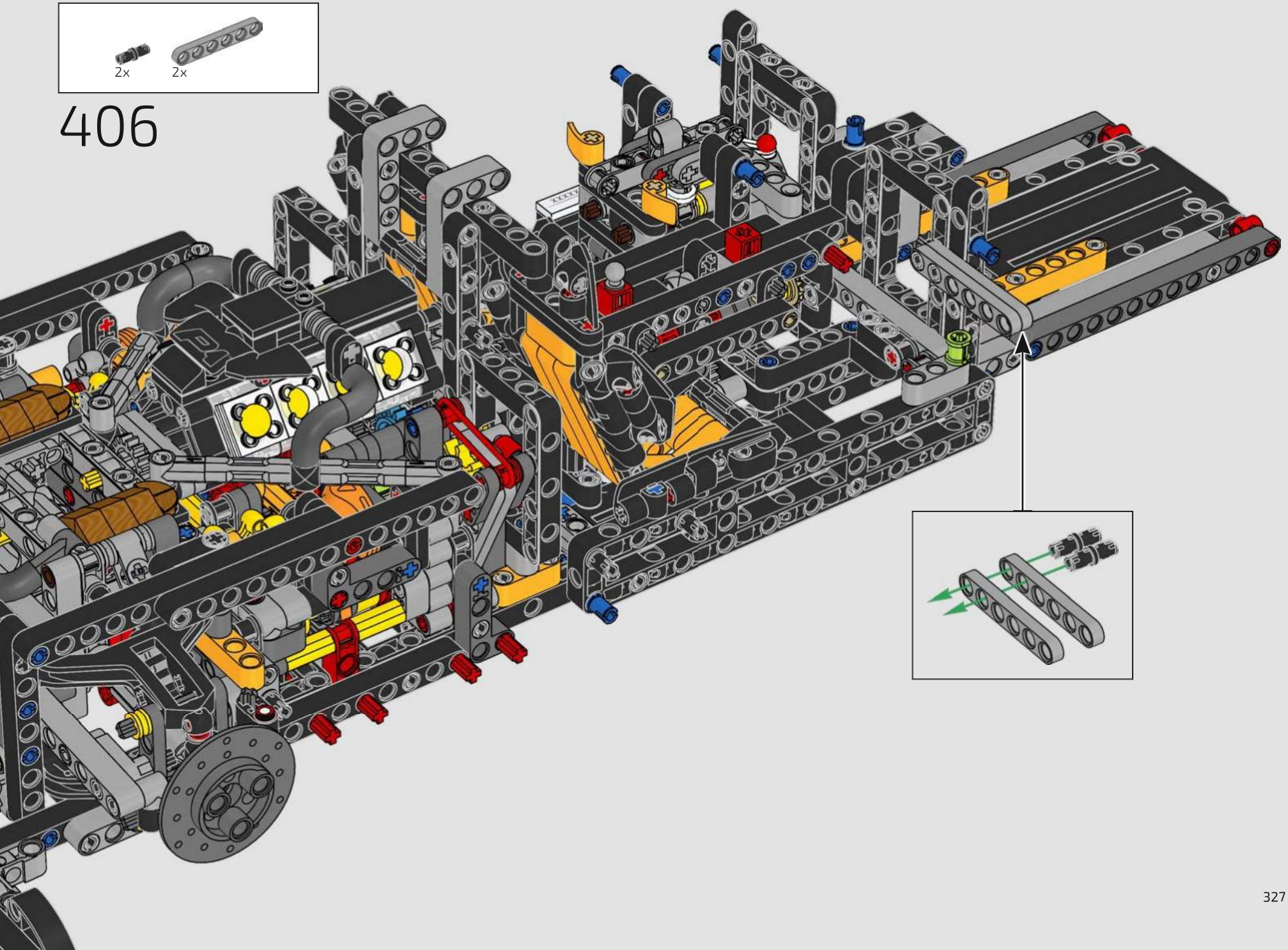

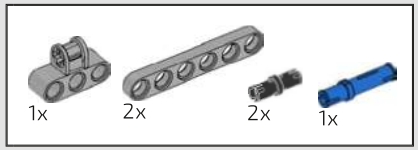

407

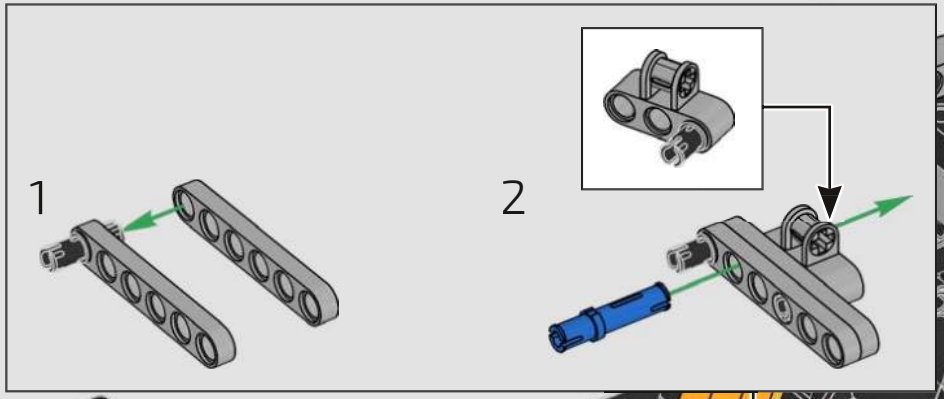

408

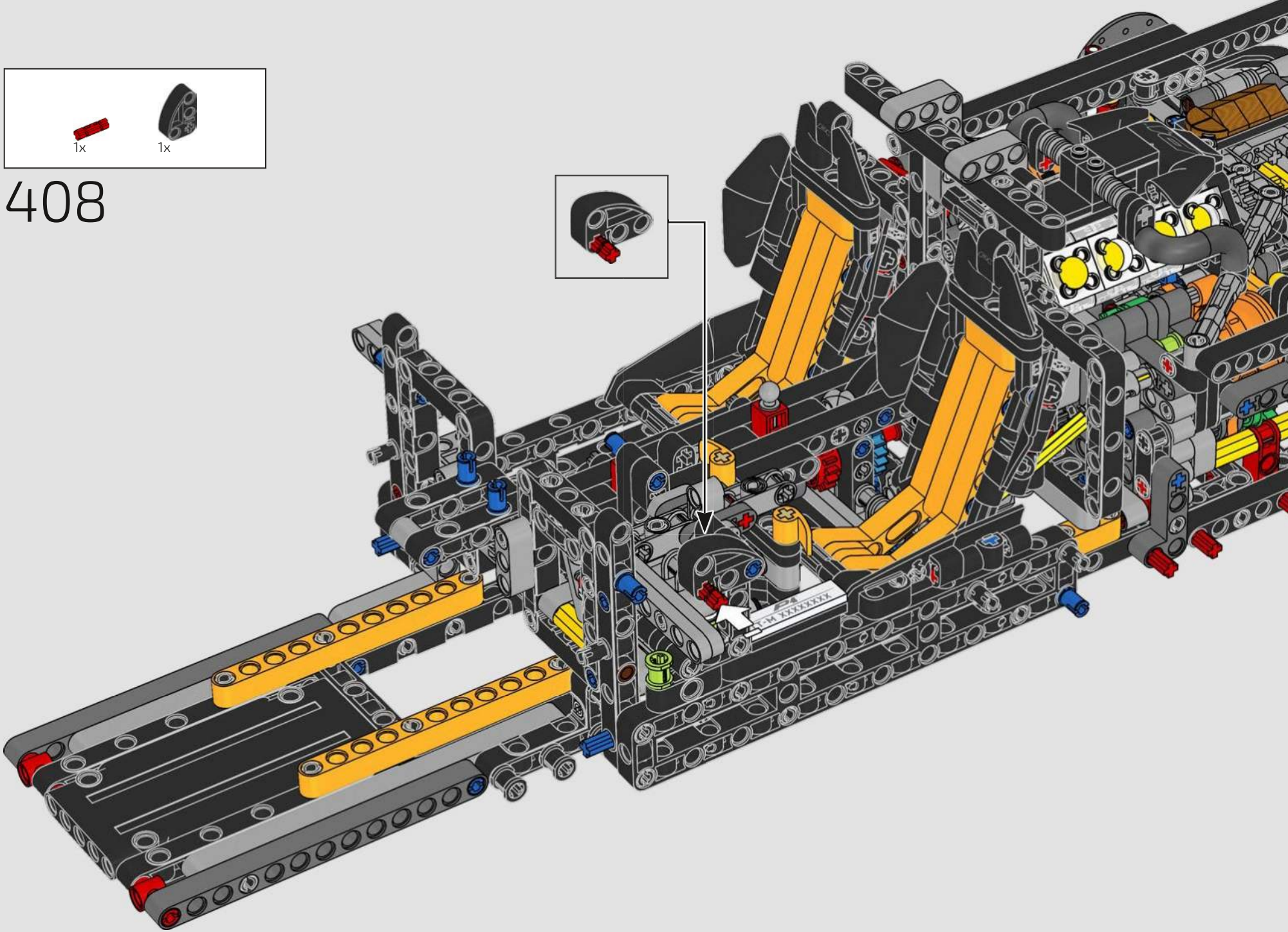

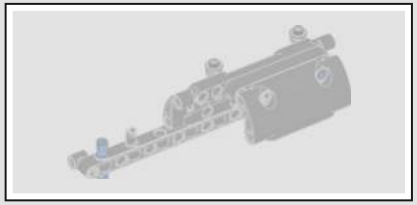

409

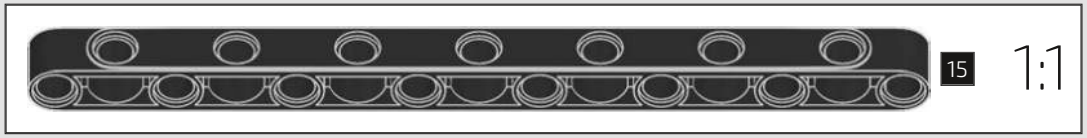

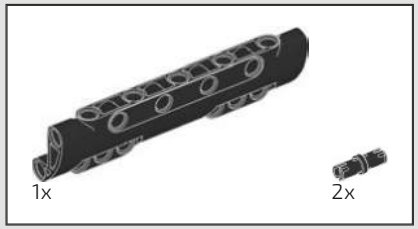

410

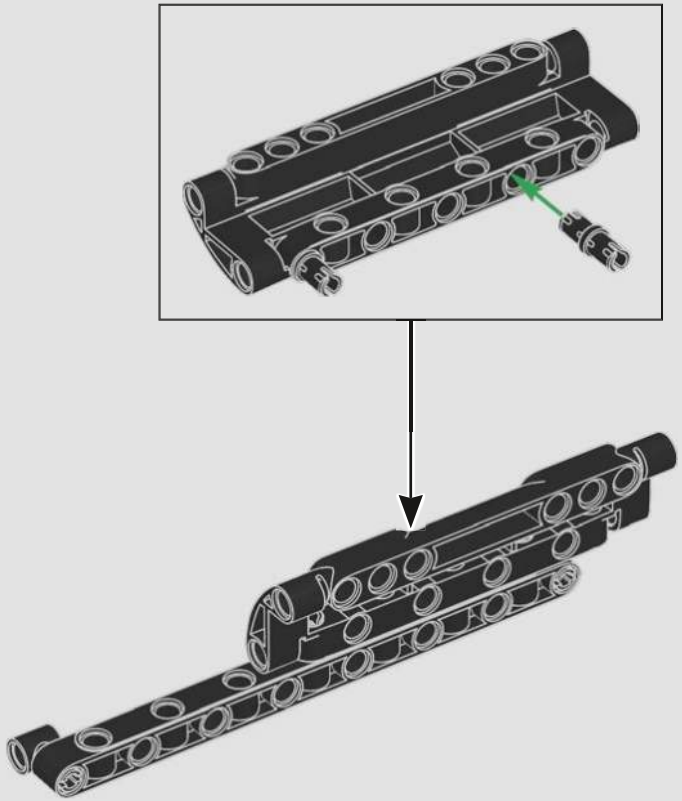

411

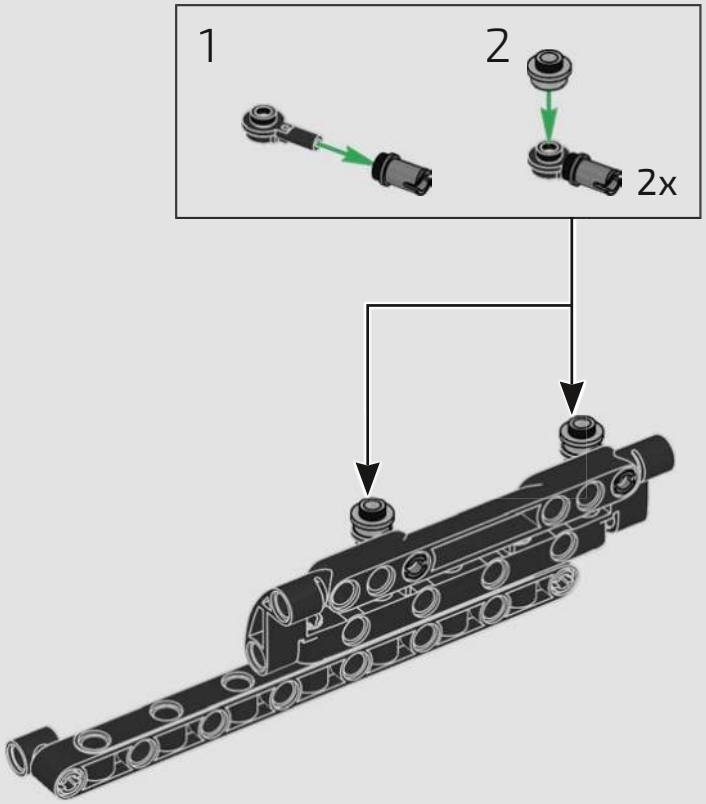

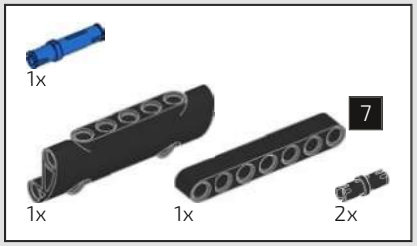

412

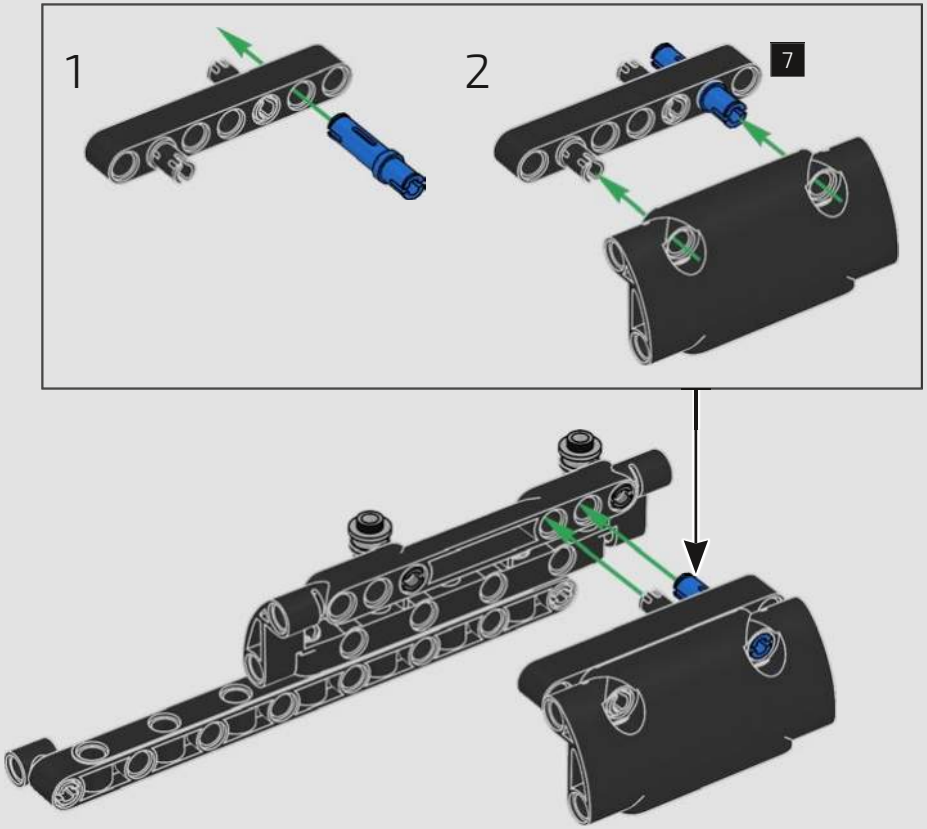

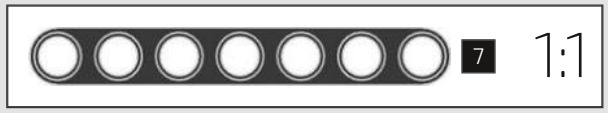

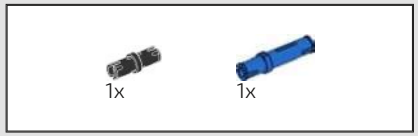

413

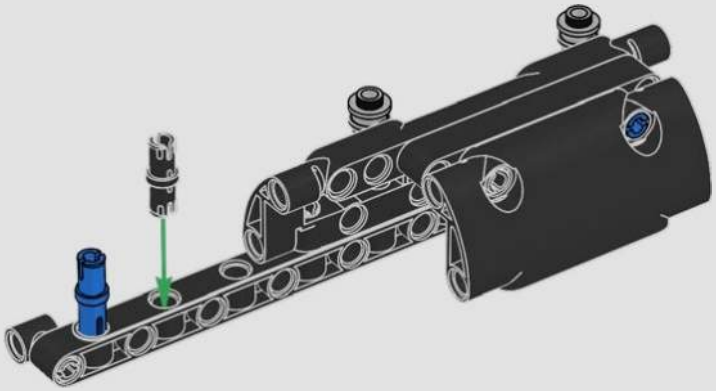

414

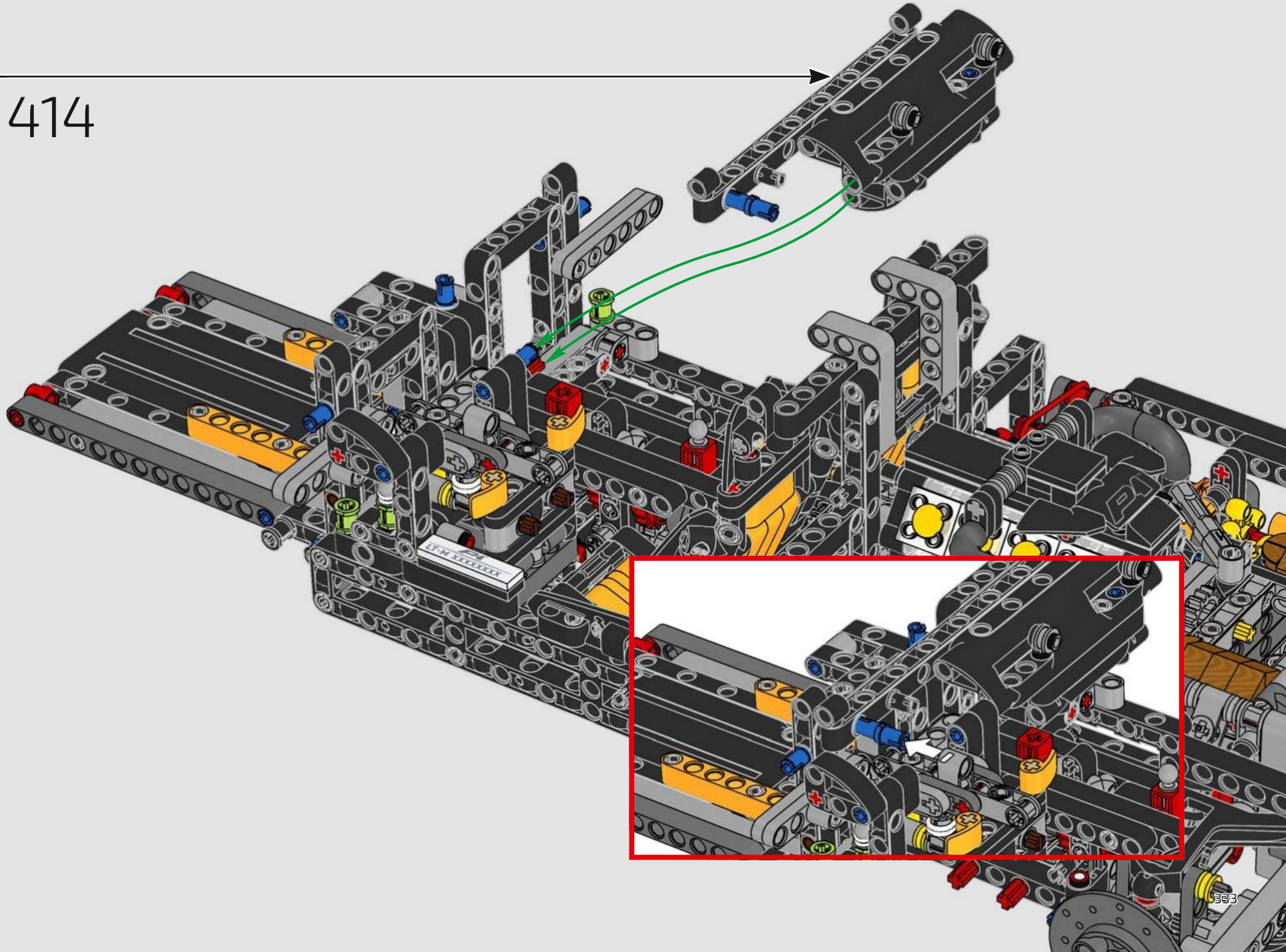

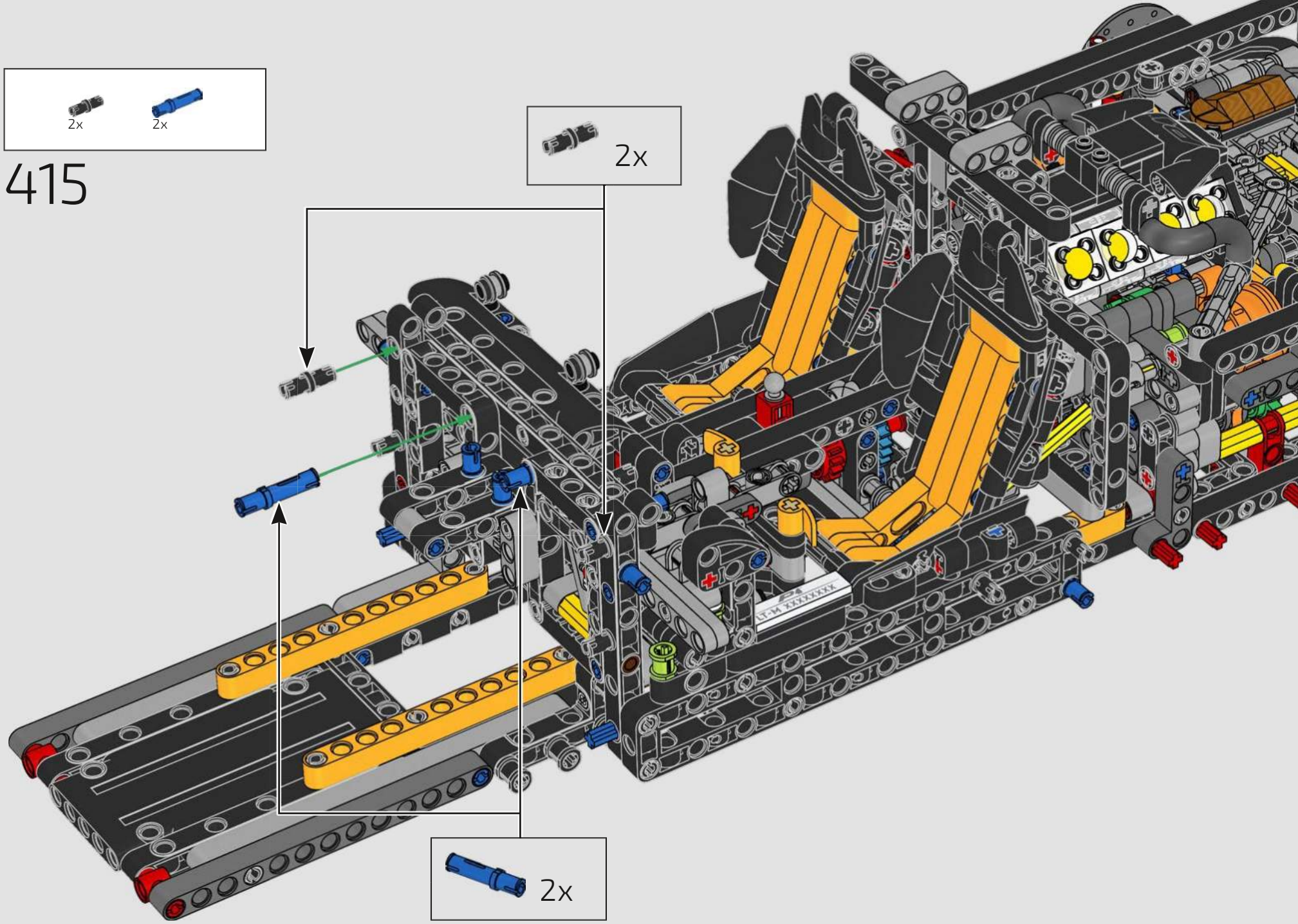
2x
2x
415
2x
2x

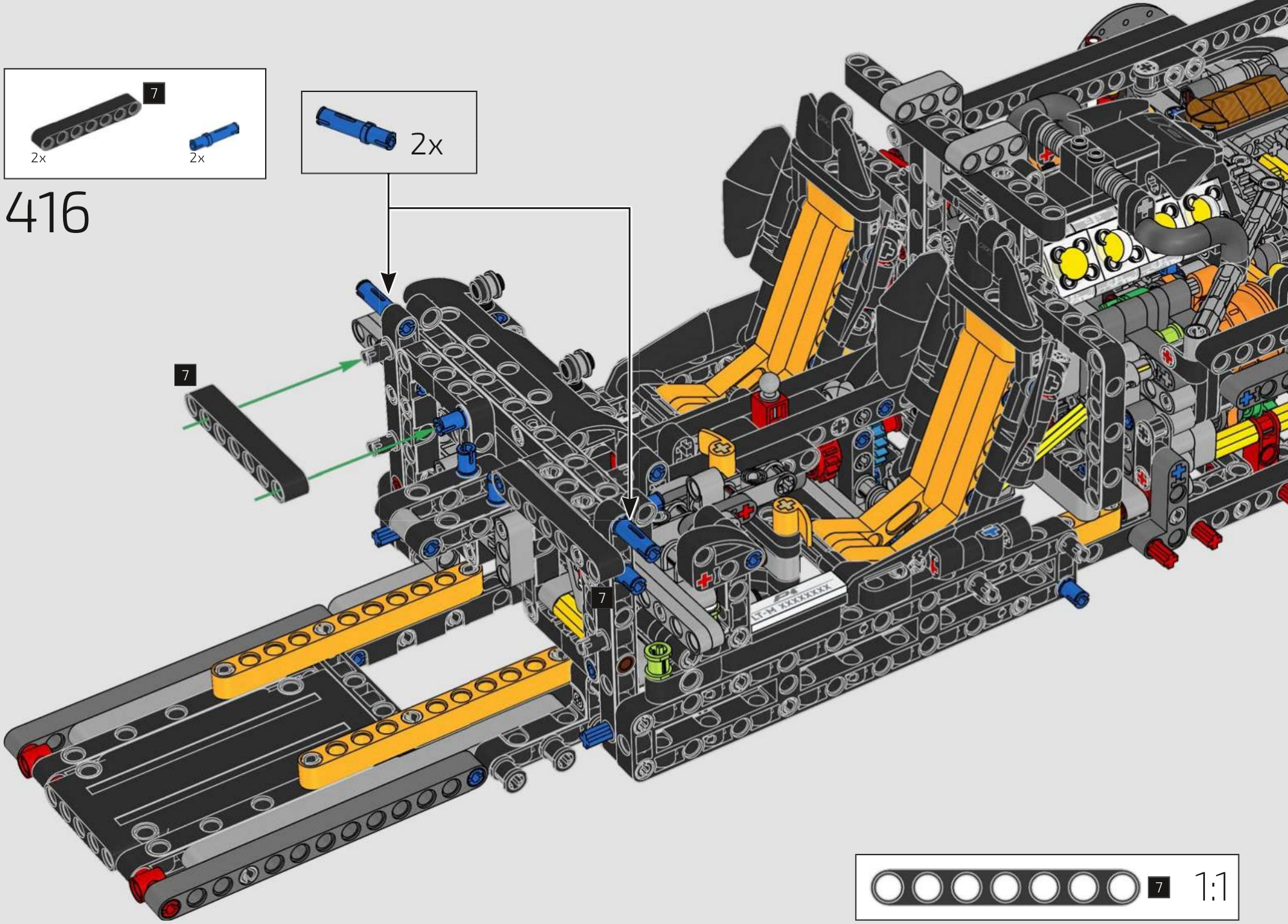
7
2x
2x
416
2x
7
7
7
1:1

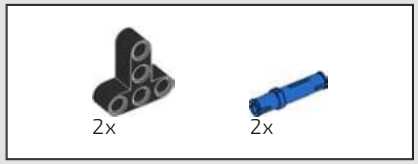

417

418

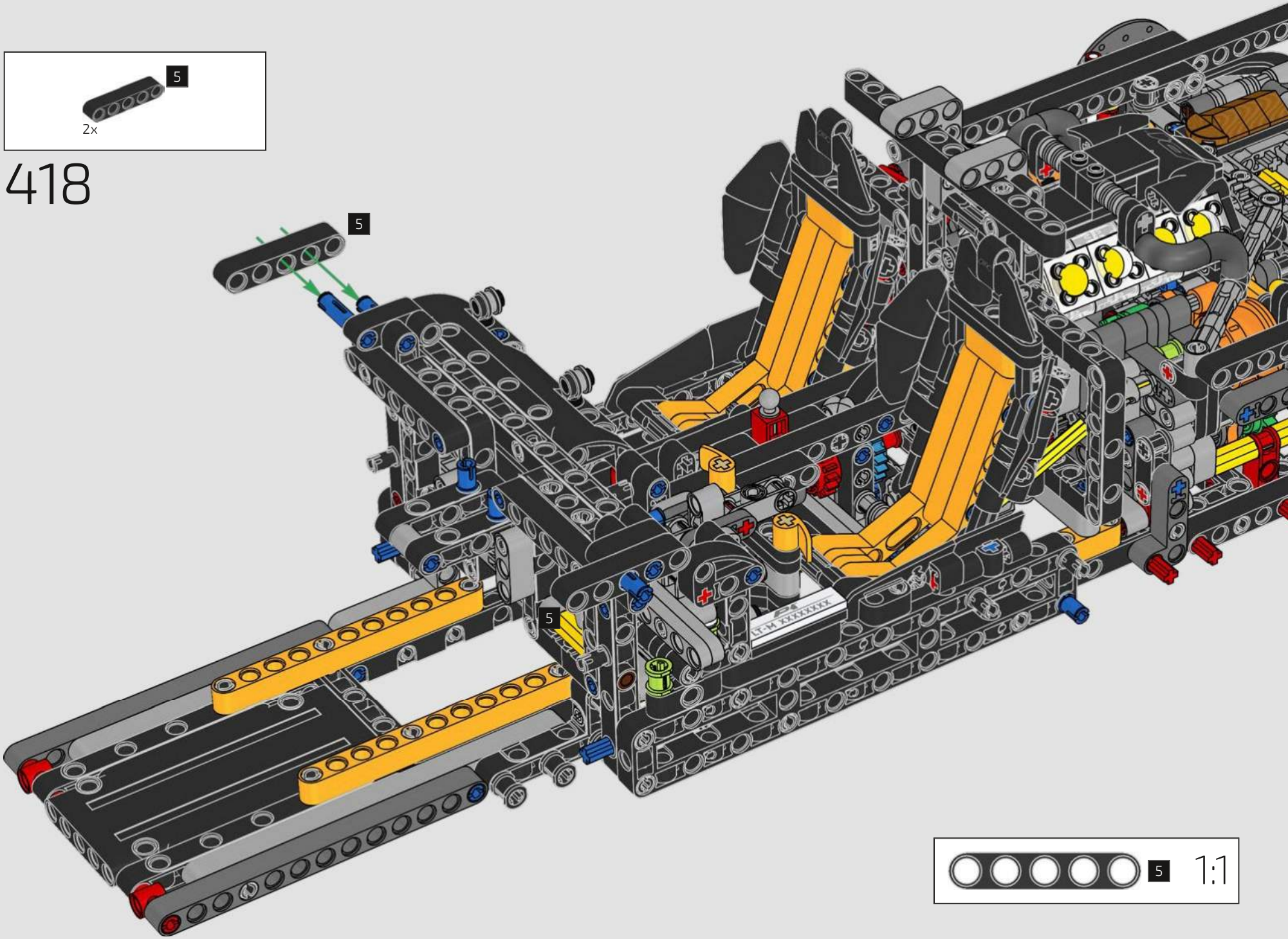

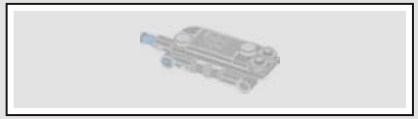

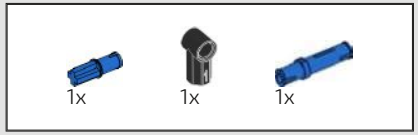

419

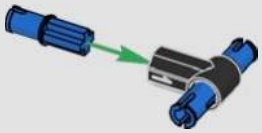

420

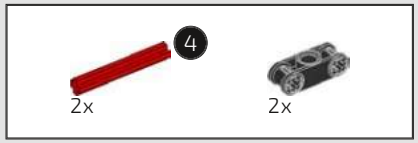

421

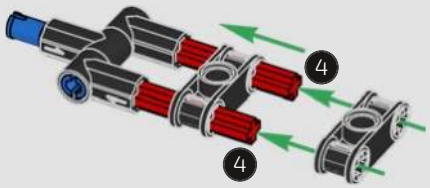

422

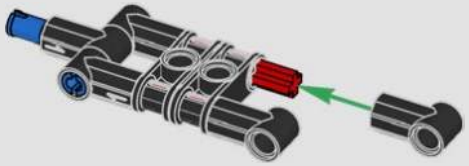

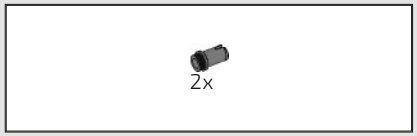

423

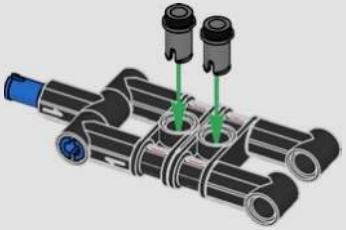

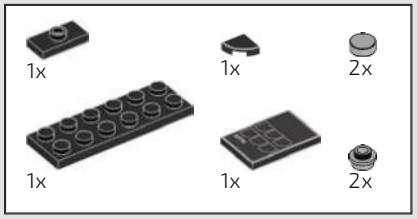

424

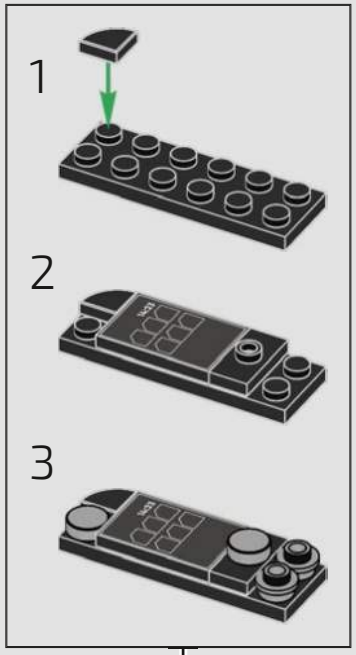

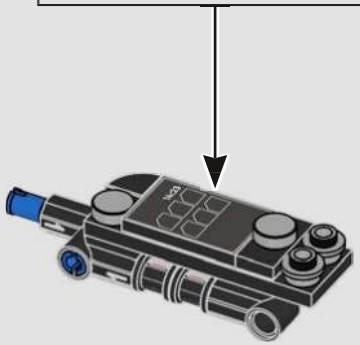

425

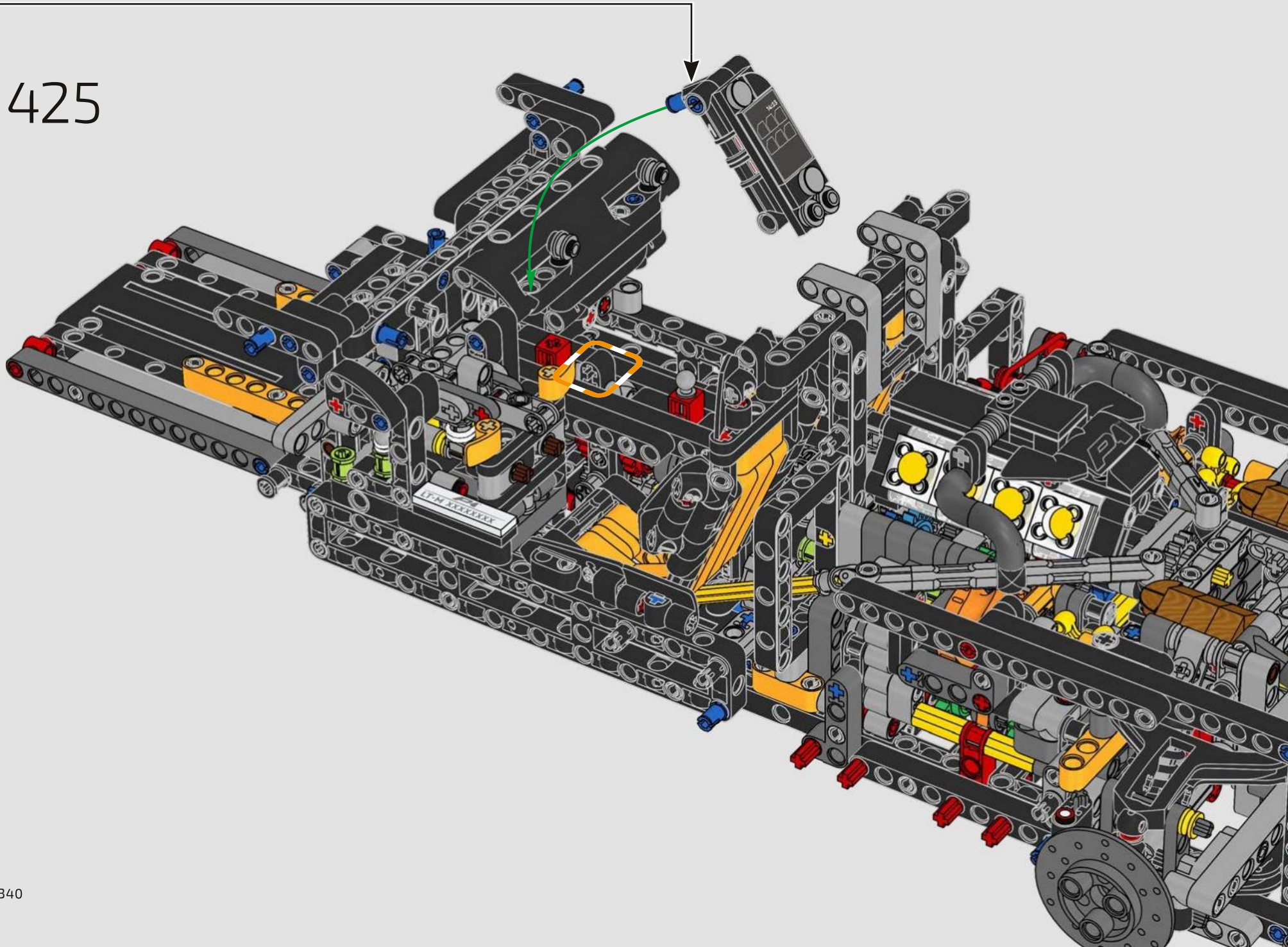

426

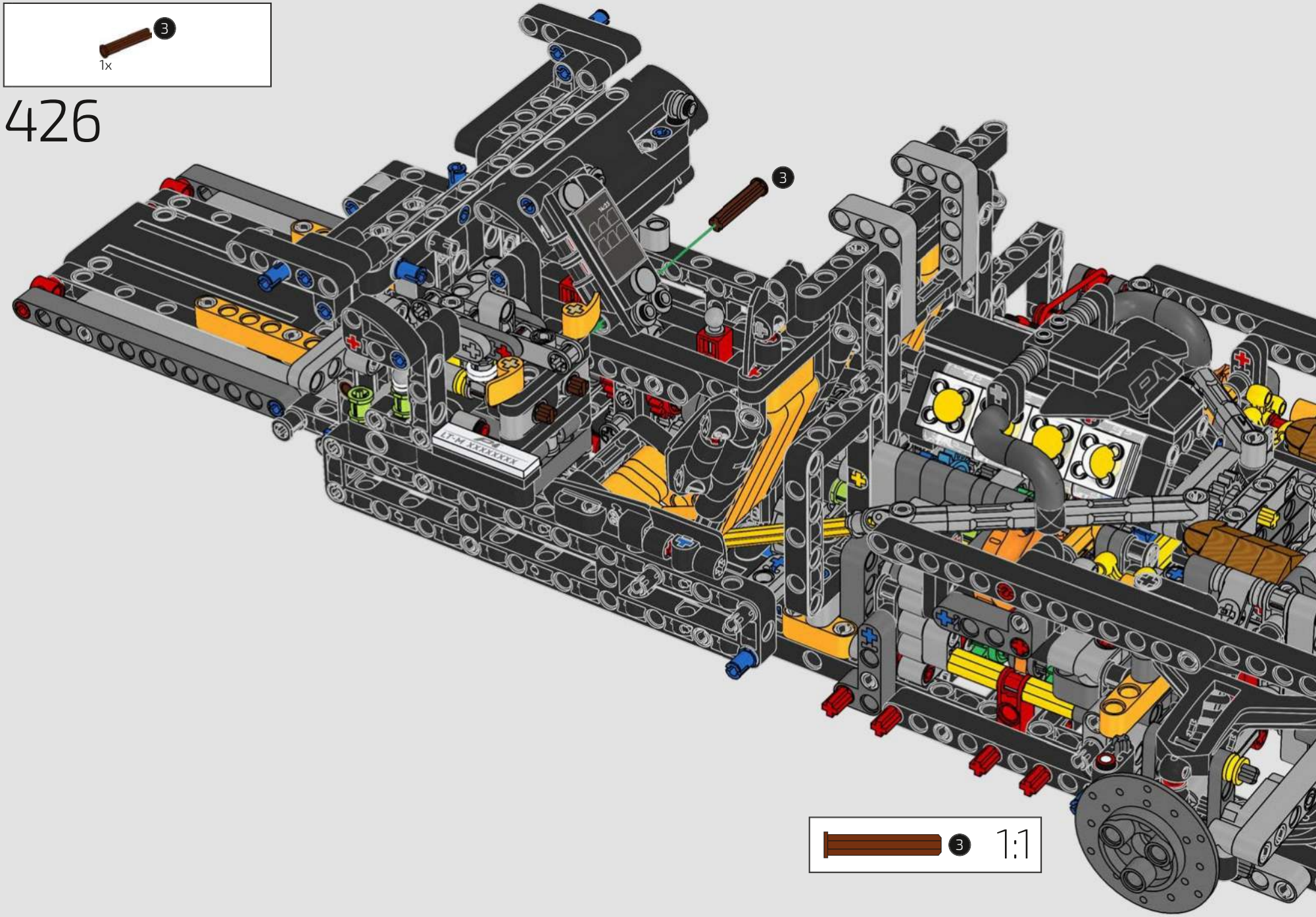

BOX 02

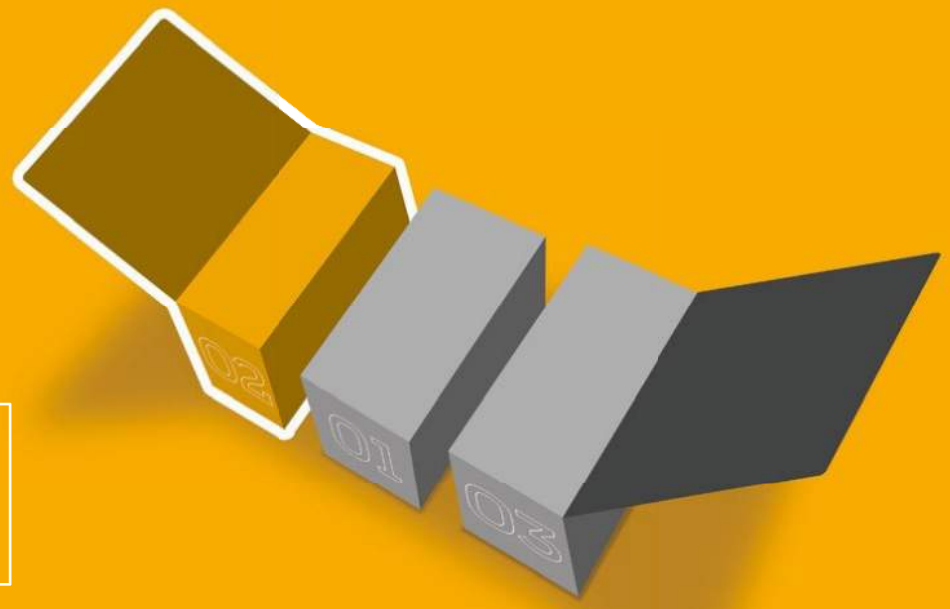

DOOR MECHANISM & SIDES

TÜRMECHANISMUS & SEITEN

For this model, we developed a spring-loaded door mechanism with a built-in shock absorber that's released when doors are closed. When the doors start to open, the shock absorber will be pressed and re-released once the doors are completely open. This mechanism will be covered by the sides and air intake.

Für dieses Modell haben wir eine Tür mit Federmechanismus und integriertem Stoßdämpfer entwickelt, der bei geschlossenen Türen deaktiviert wird. Werden die Türen geöffnet, wird der Stoßdämpfer zusammengedrückt und dann erneut deaktiviert, sobald die Türen vollständig geöffnet sind. Dieser Mechanismus ist von den Seiten und dem Lufteinlass verdeckt.

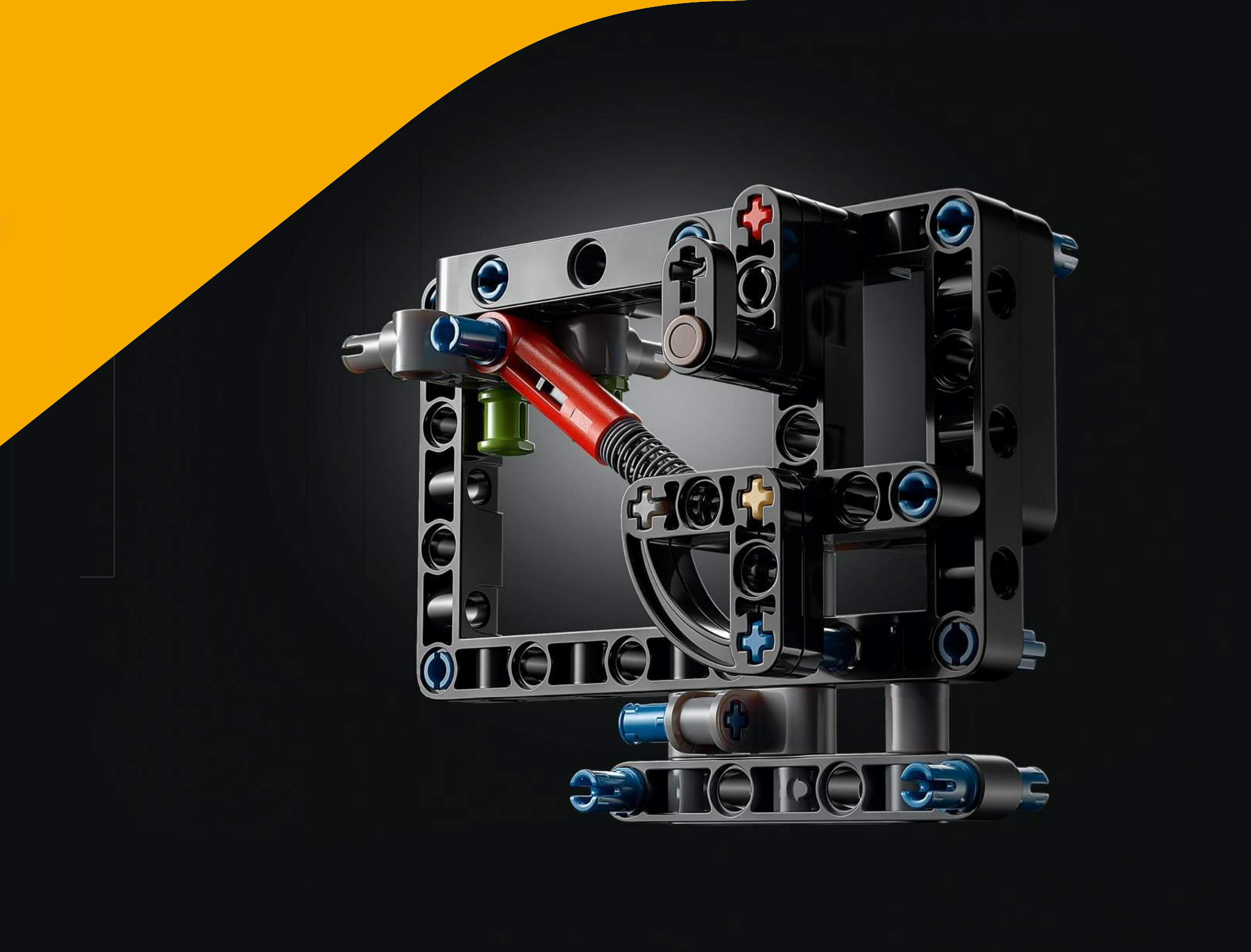

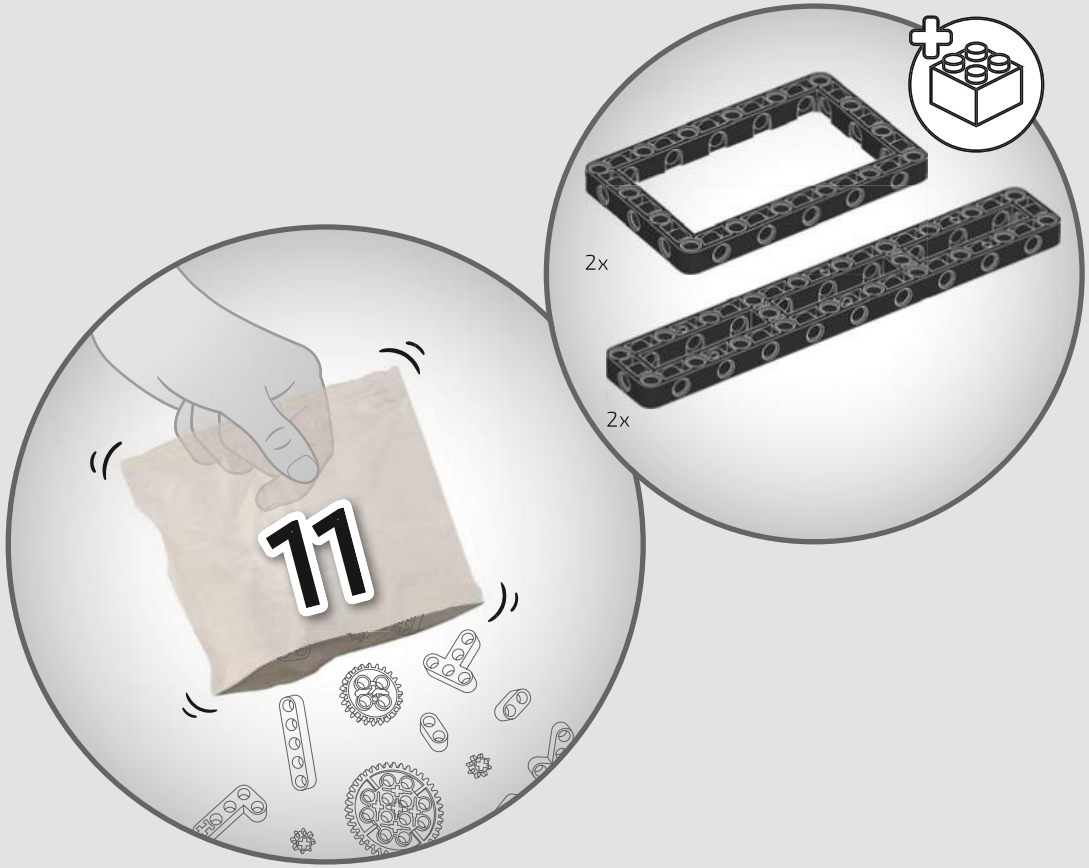
11
2x
2x

427

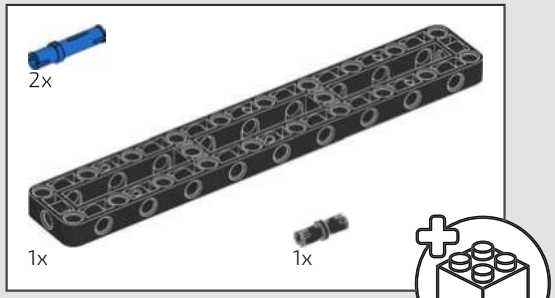

428

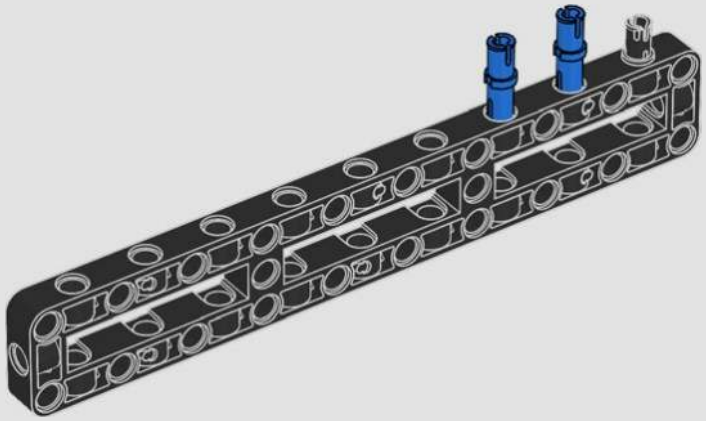

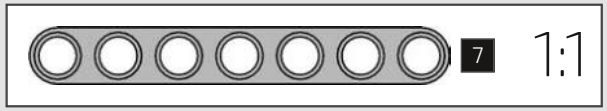

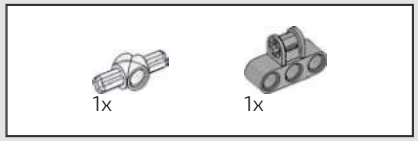

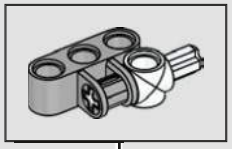

429

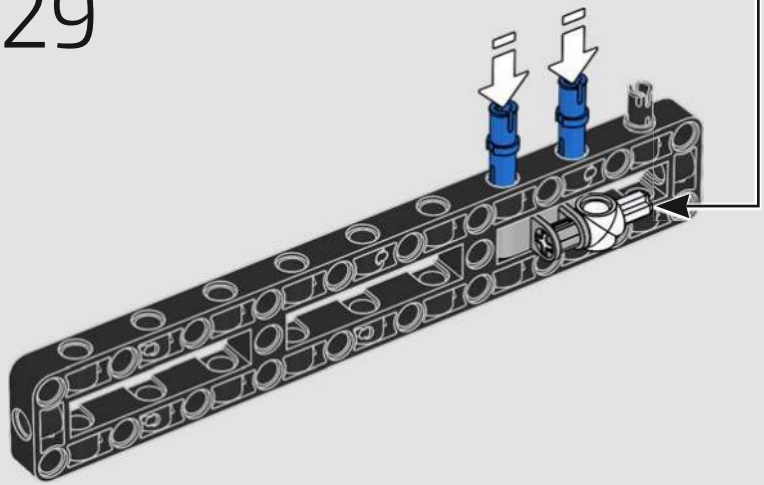

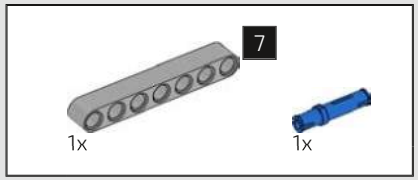

430

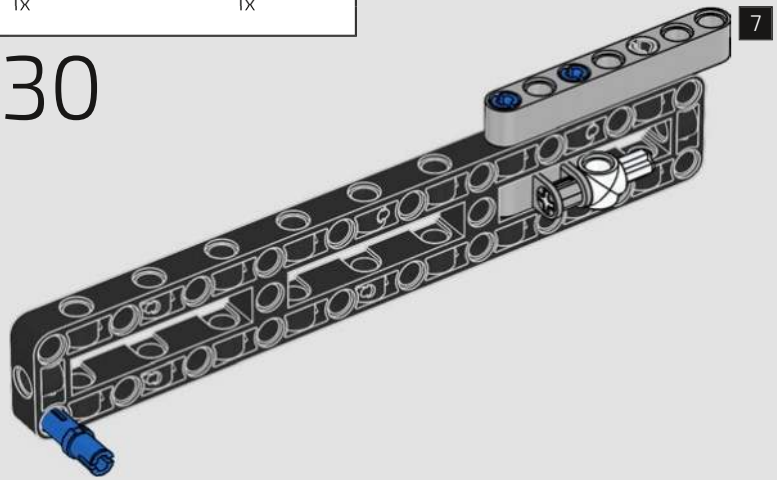

431

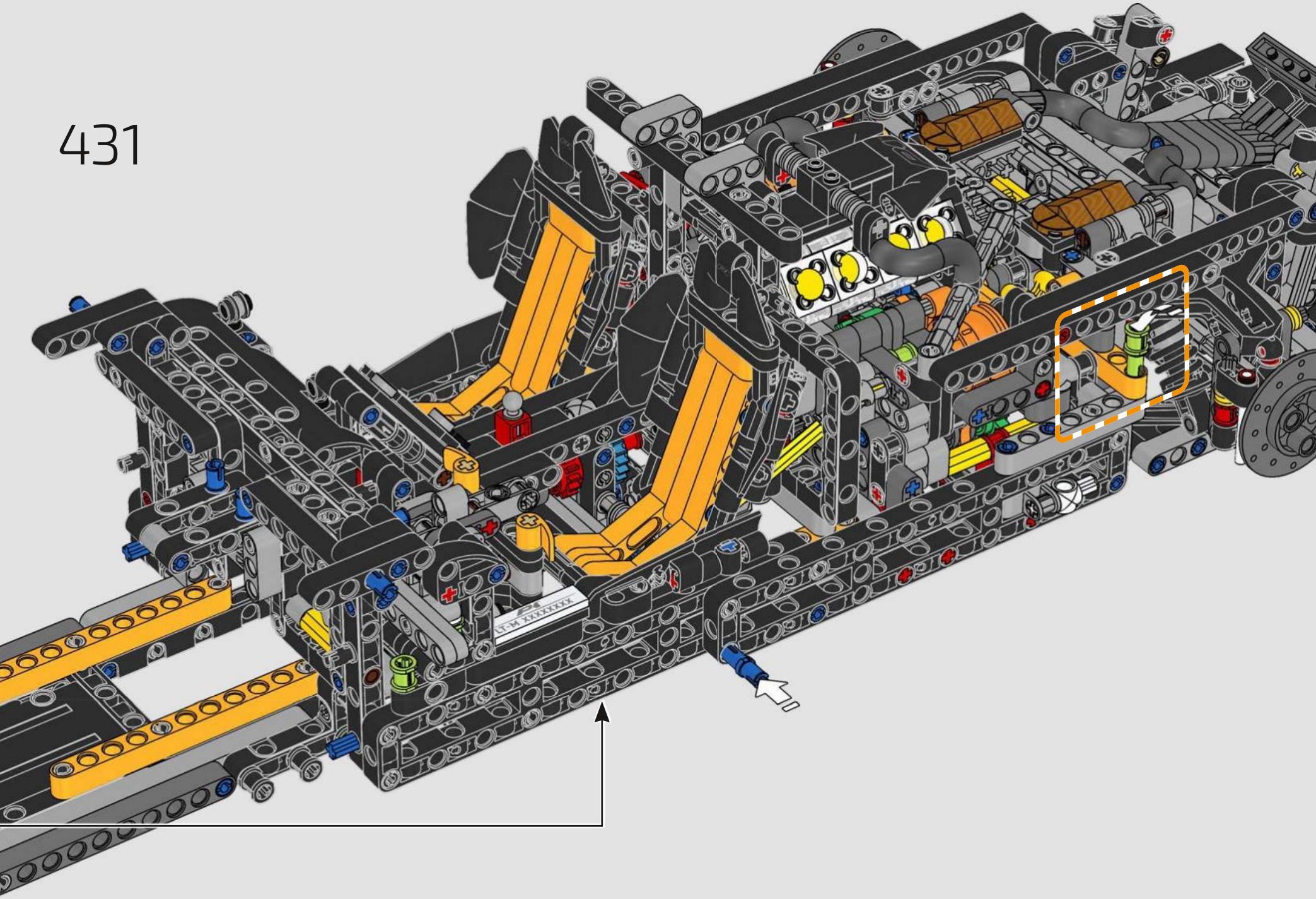

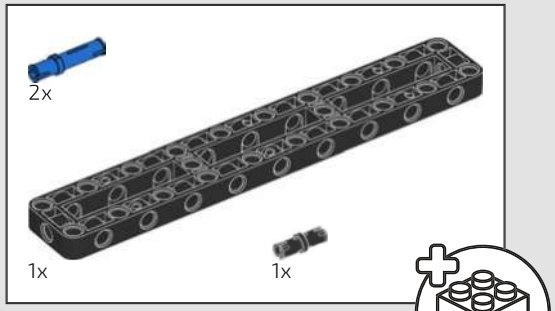

432

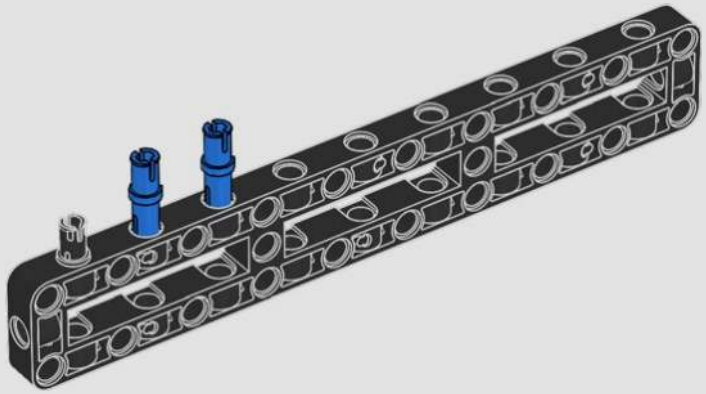

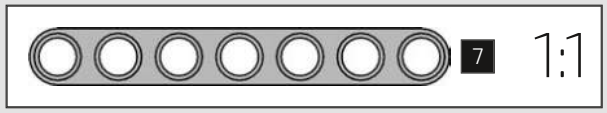

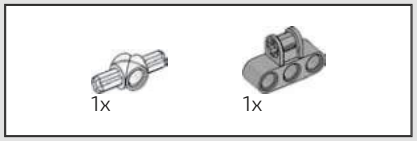

433

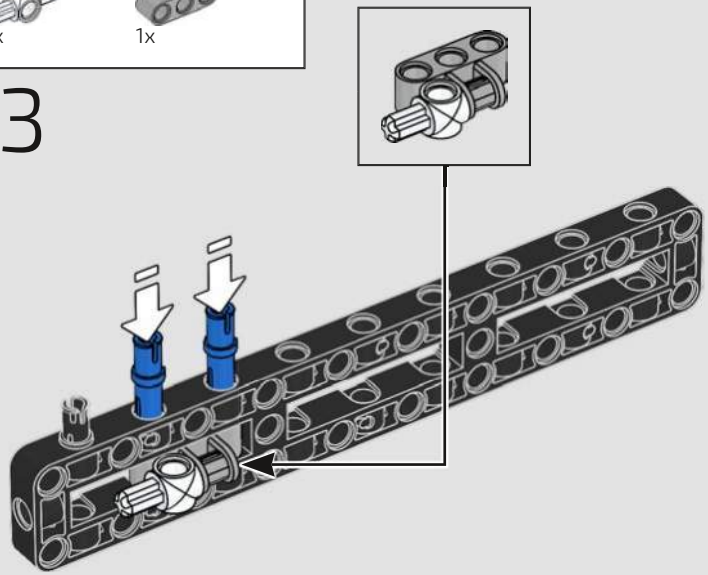

434

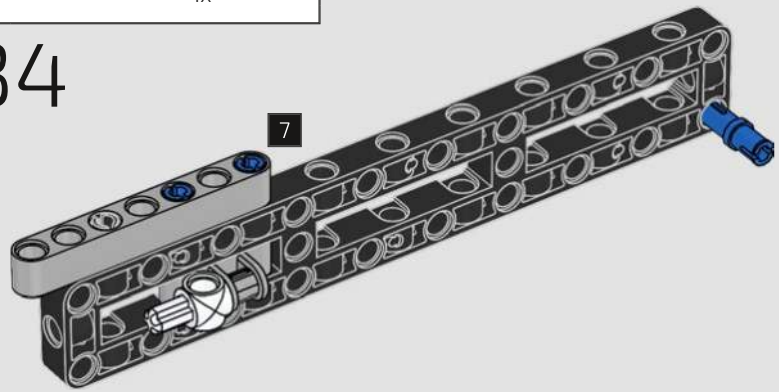

435

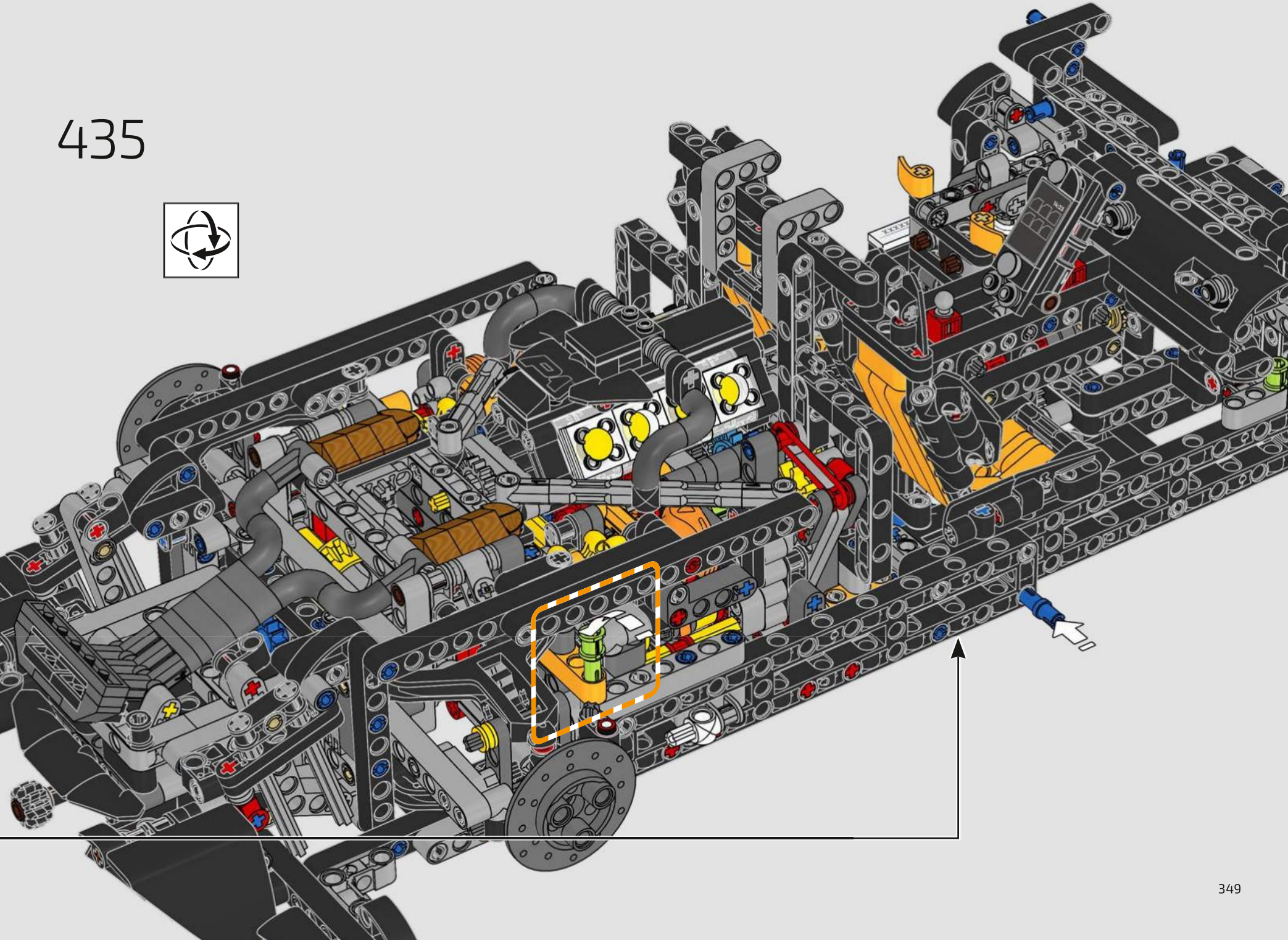

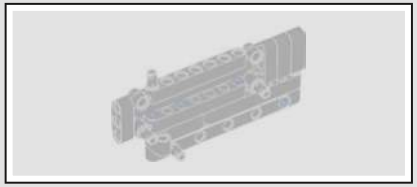

436

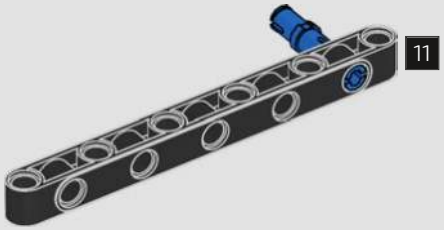

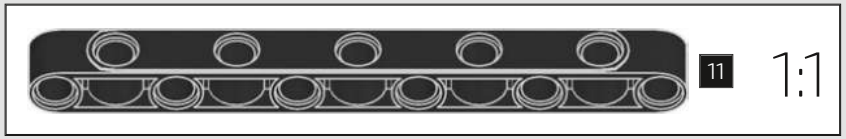

437

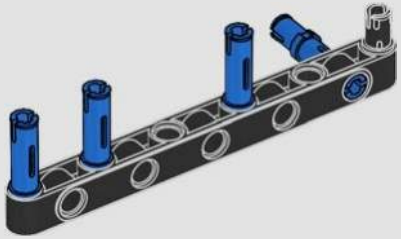

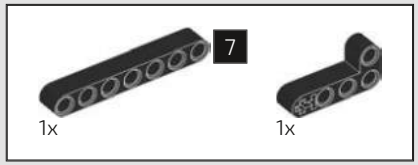

438

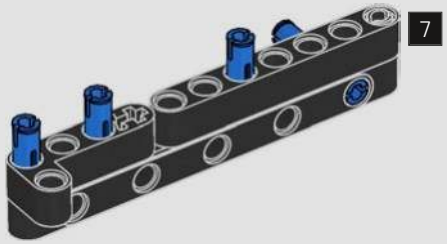

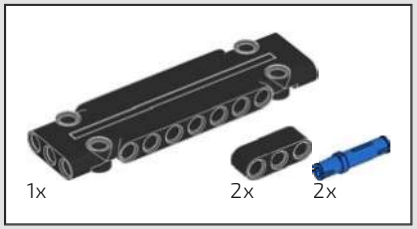

439

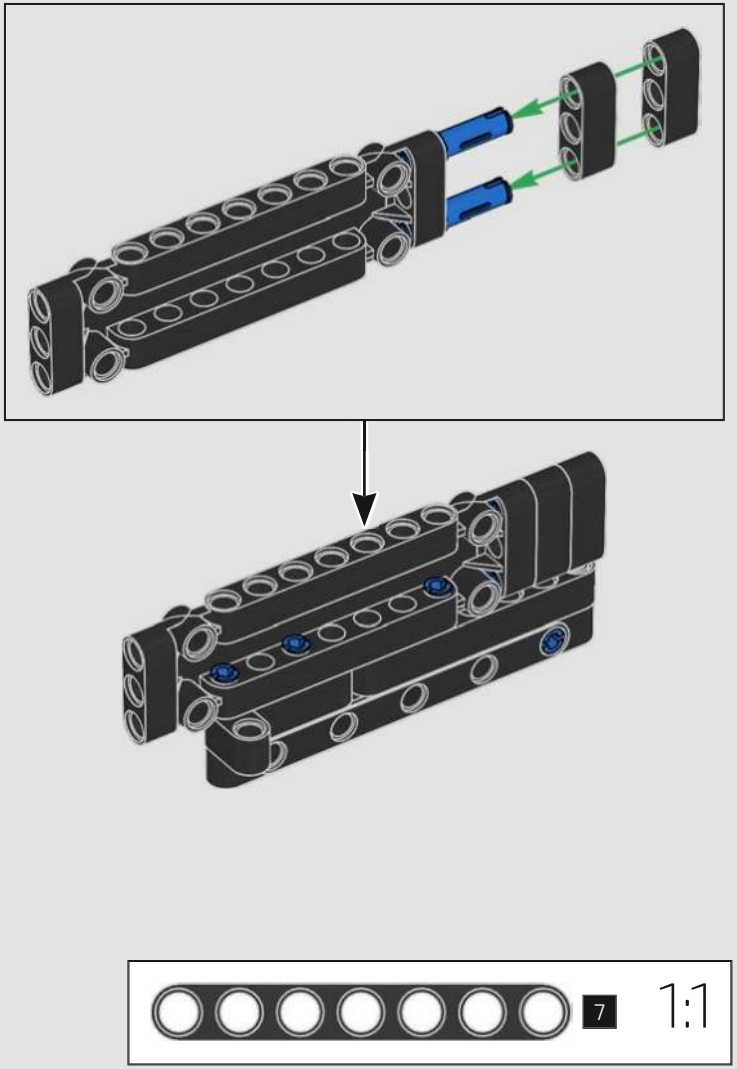


4x

440

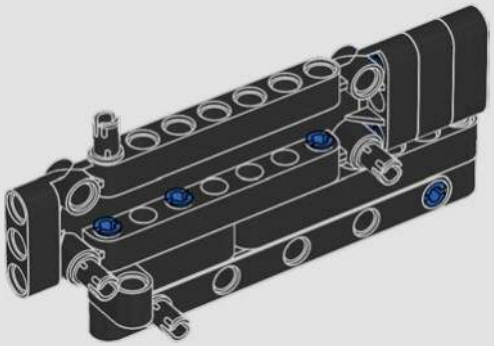

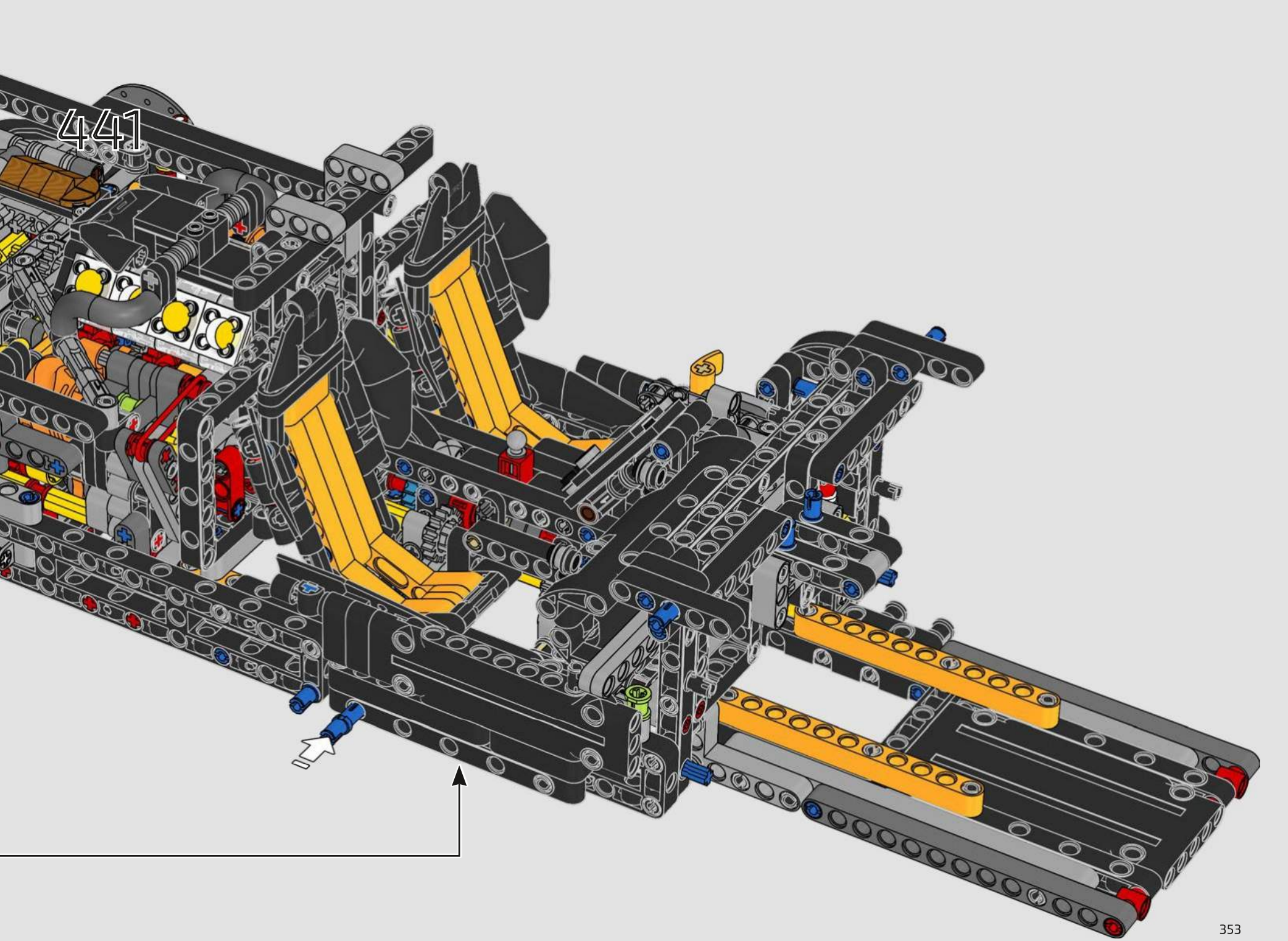
441

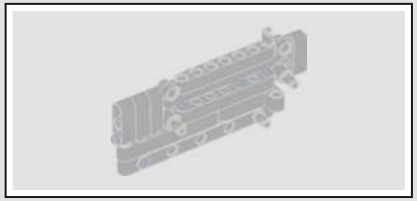

442

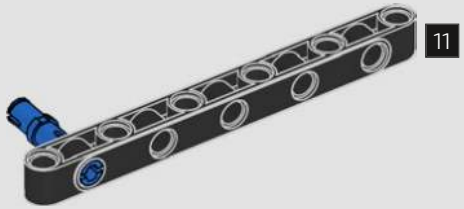

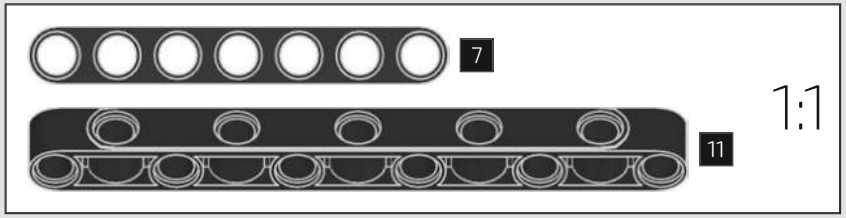

443

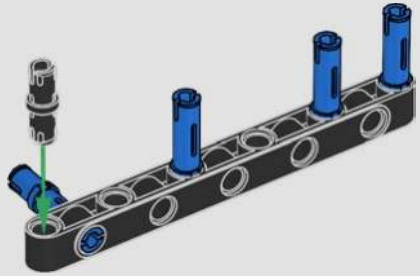

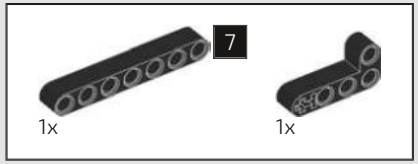

444

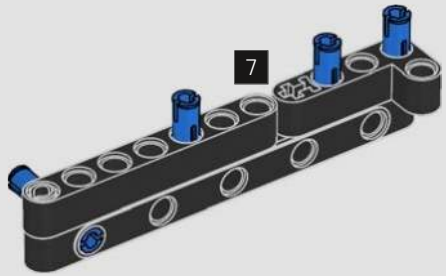

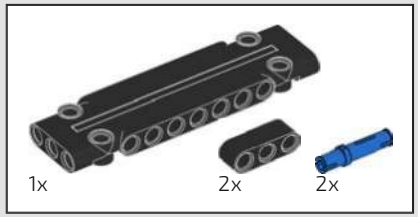

445

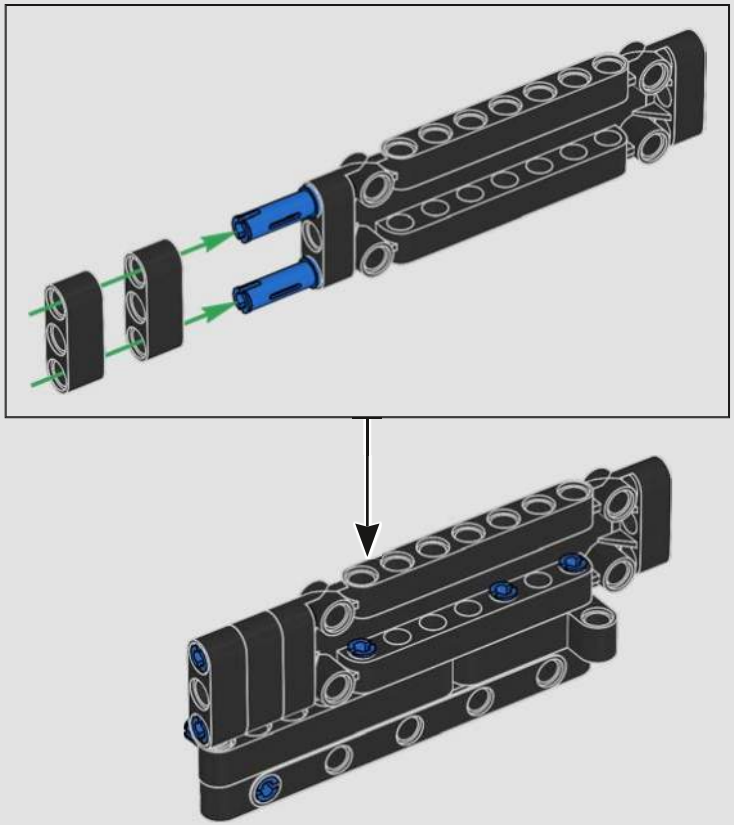

446

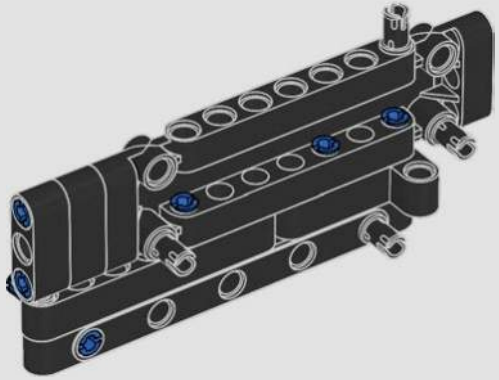

447

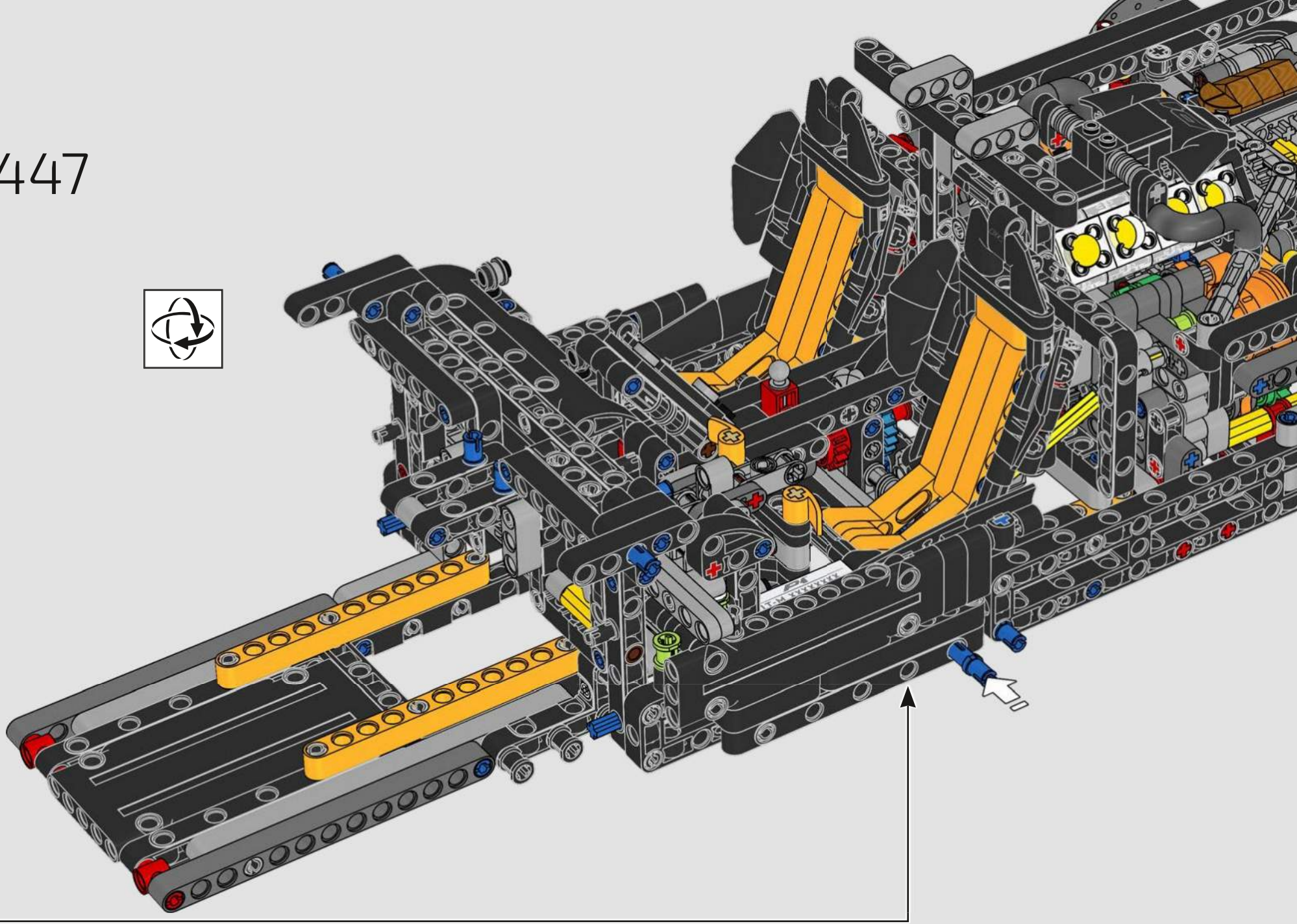

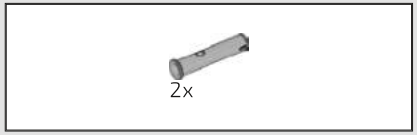

448

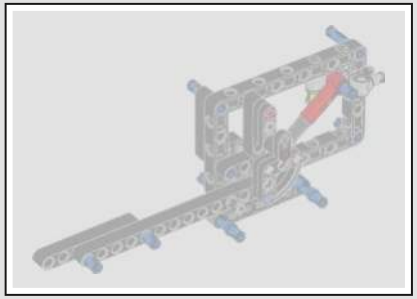

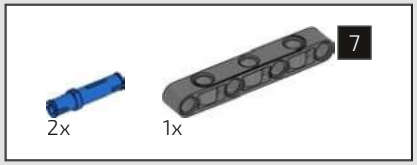

449

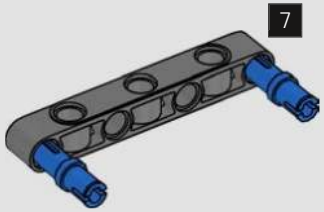

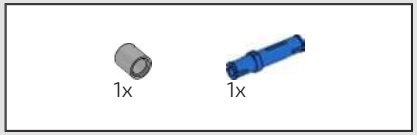

450

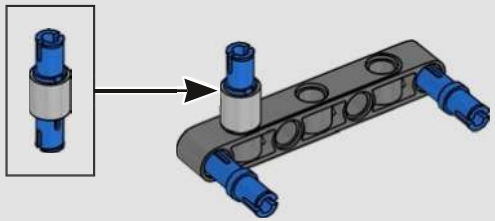

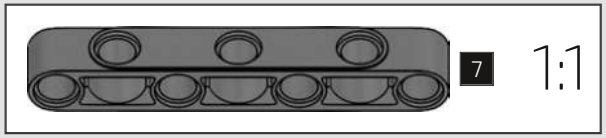

451

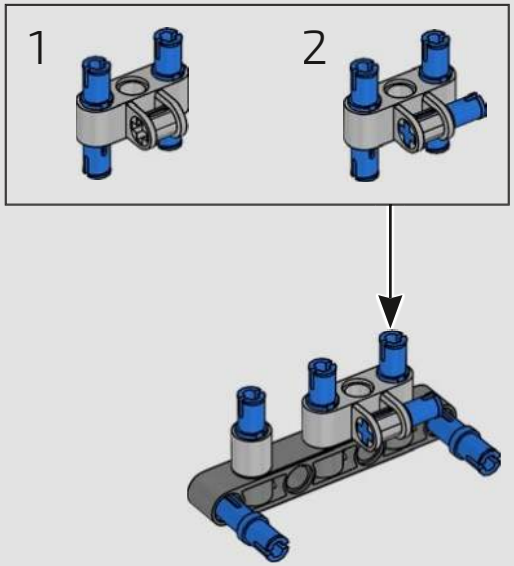

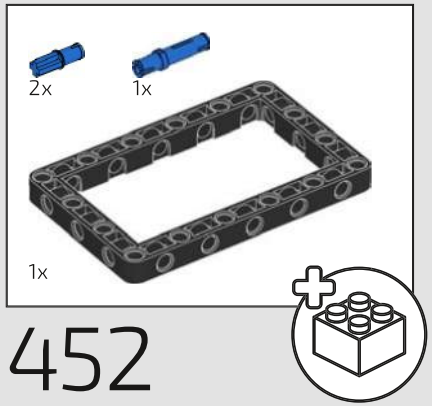

452

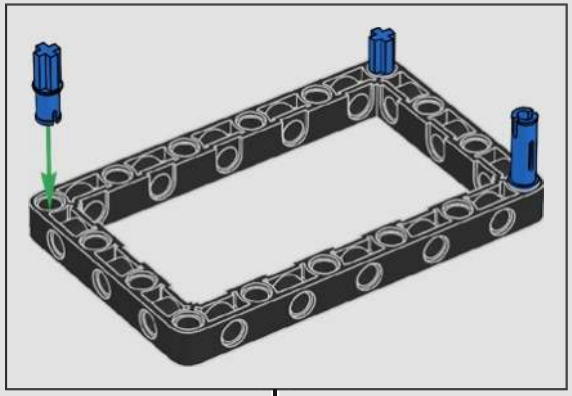

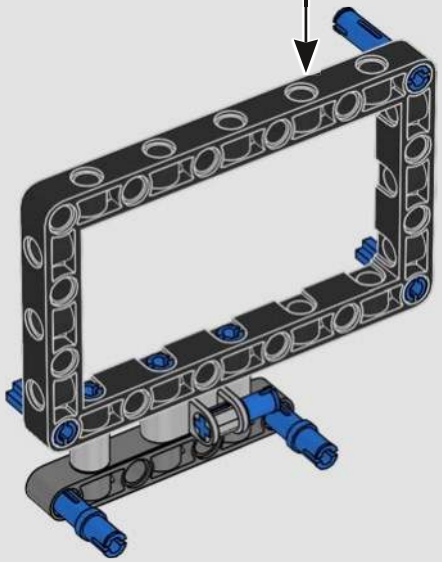

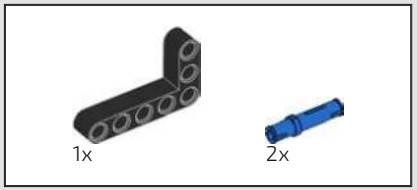

453

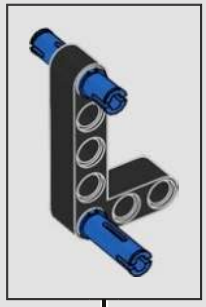

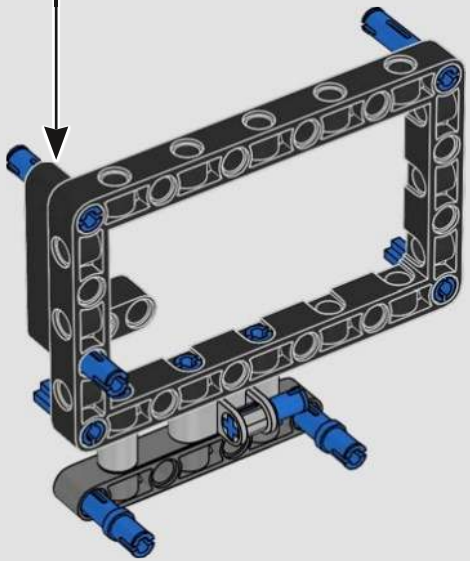

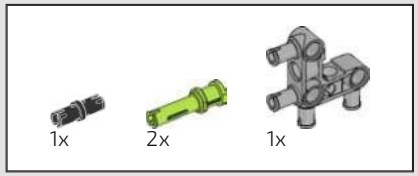

454

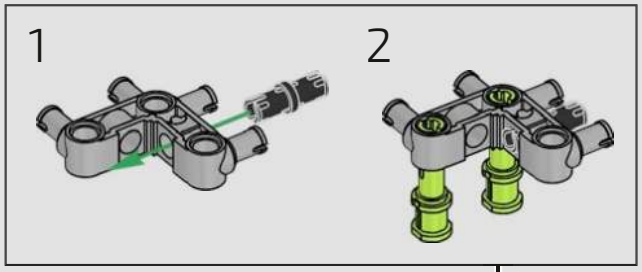

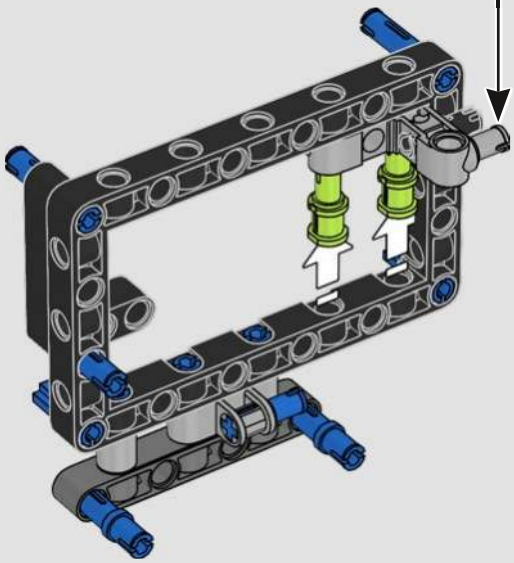

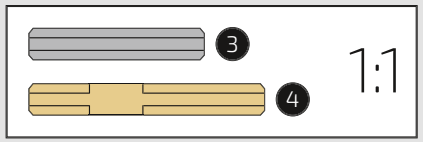

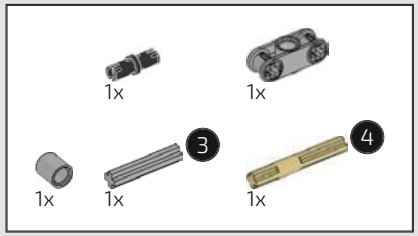

455

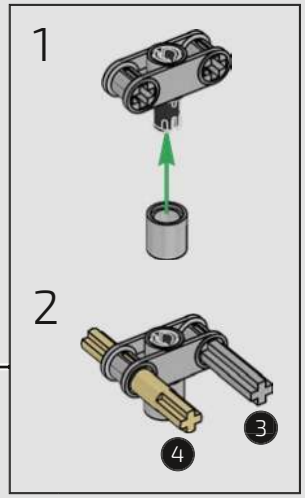

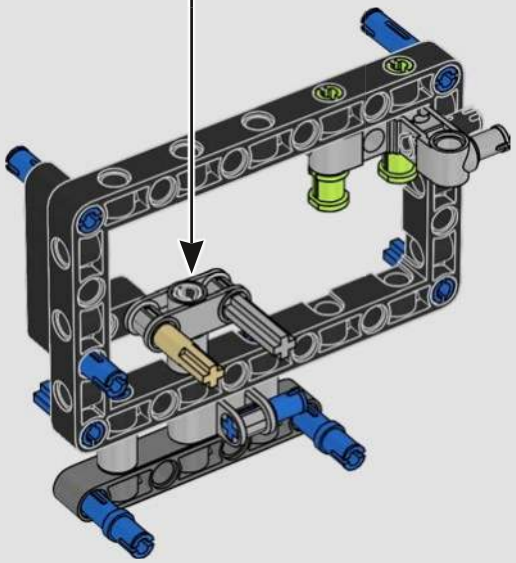

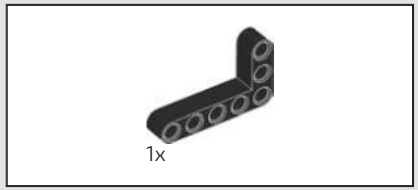

456

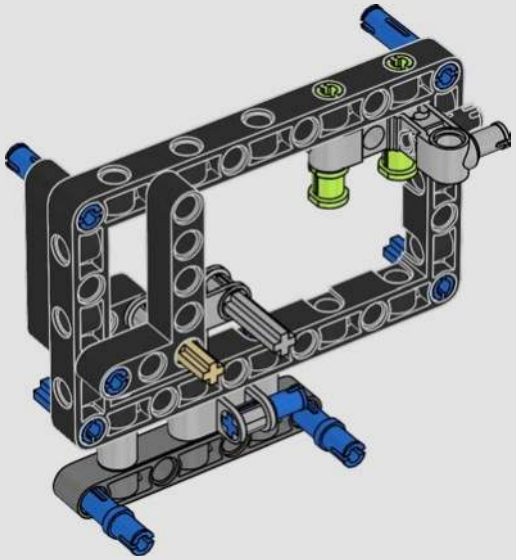

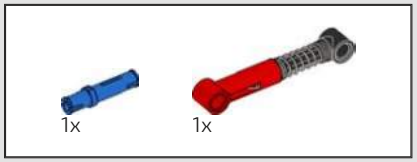

457

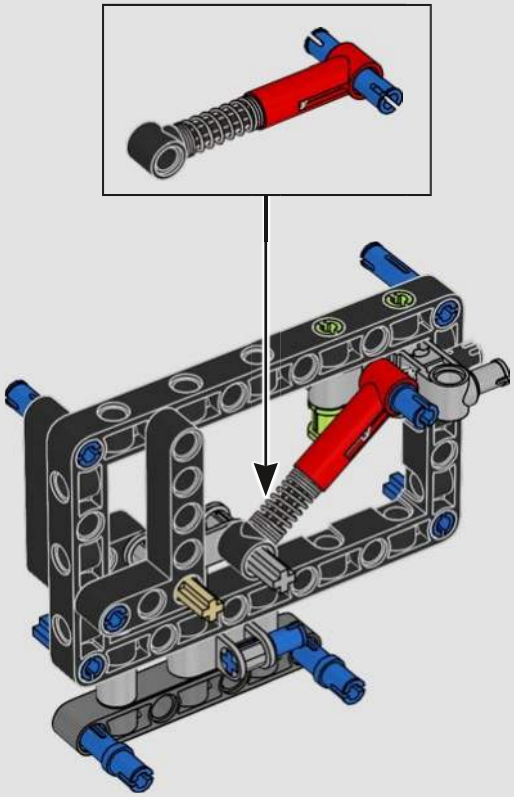

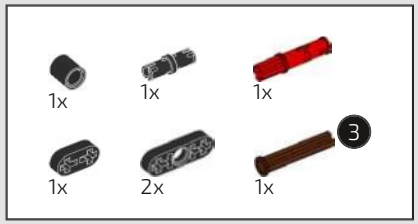

458

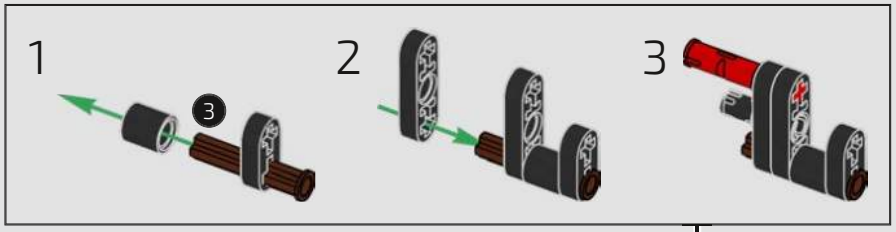

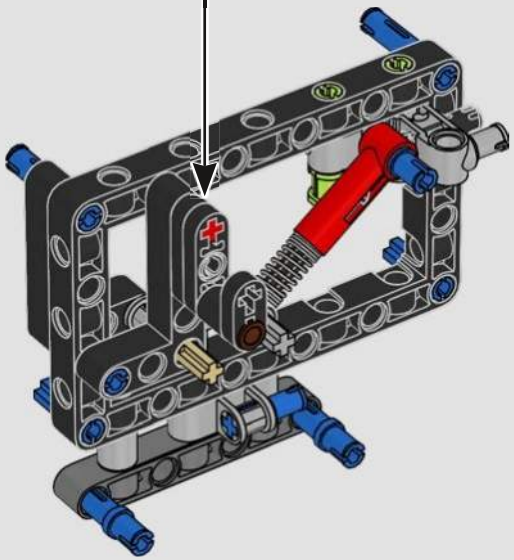

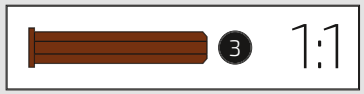

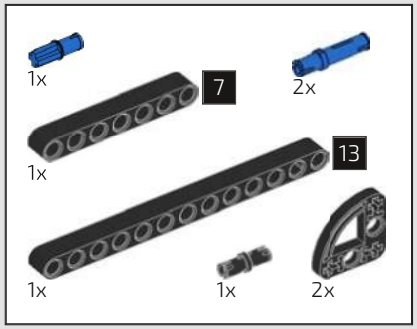

459

1

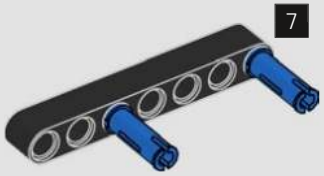

2

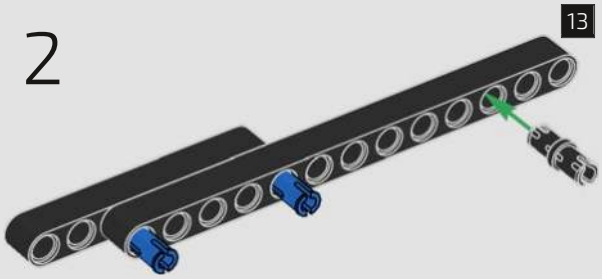

3

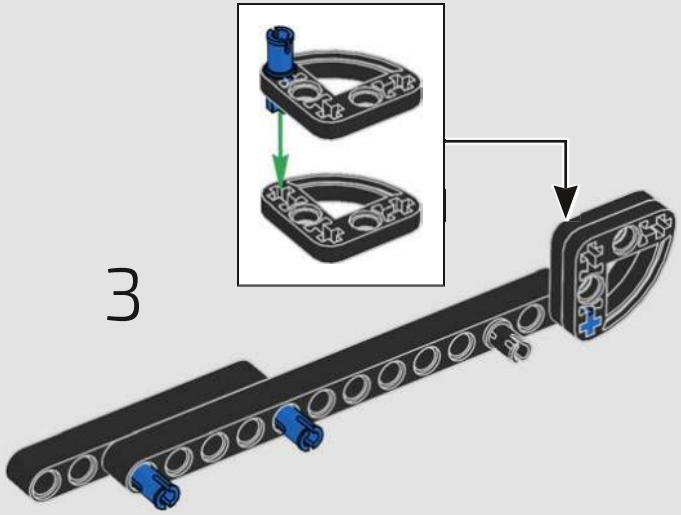

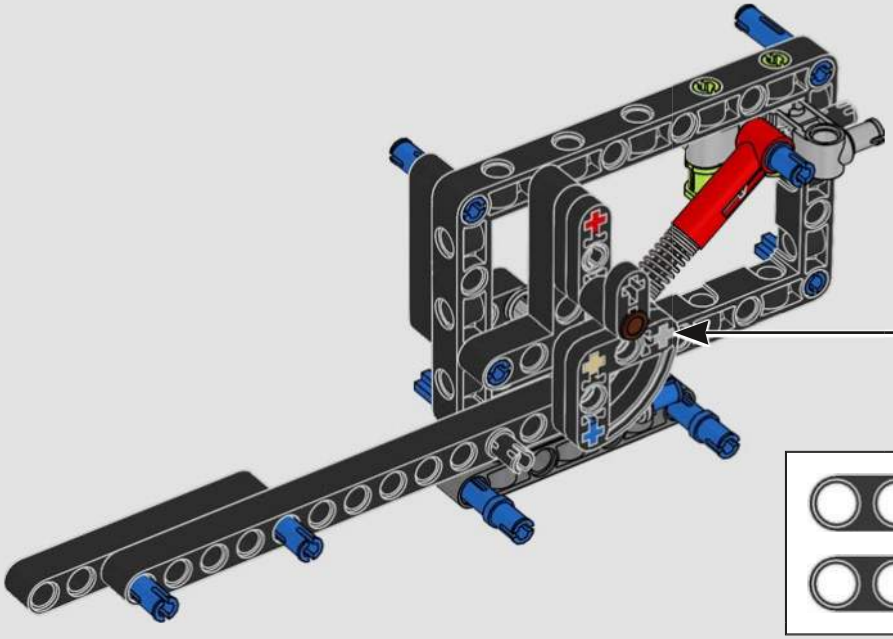

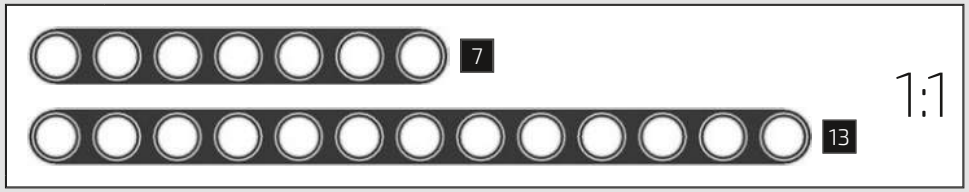

460

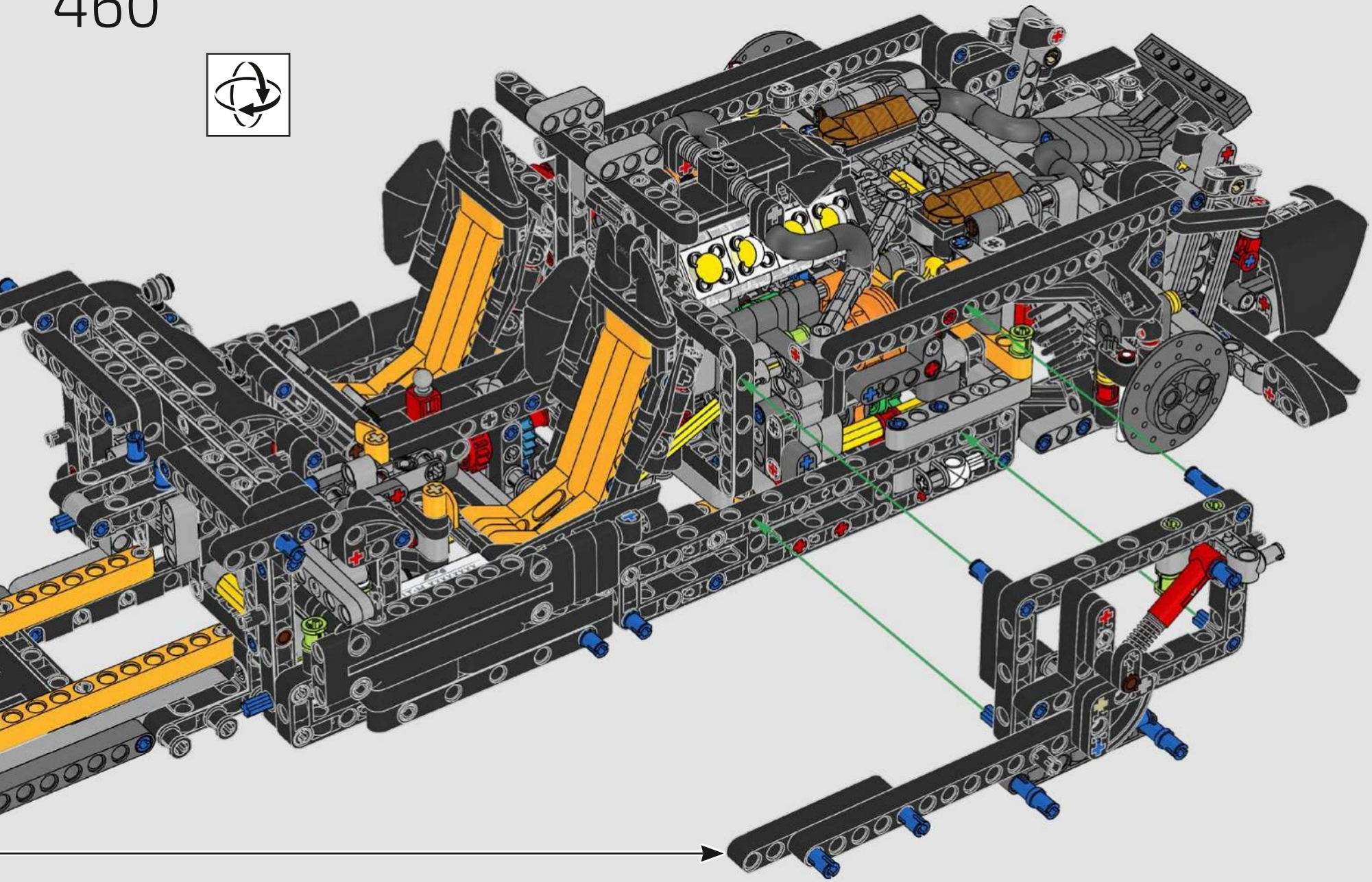

461

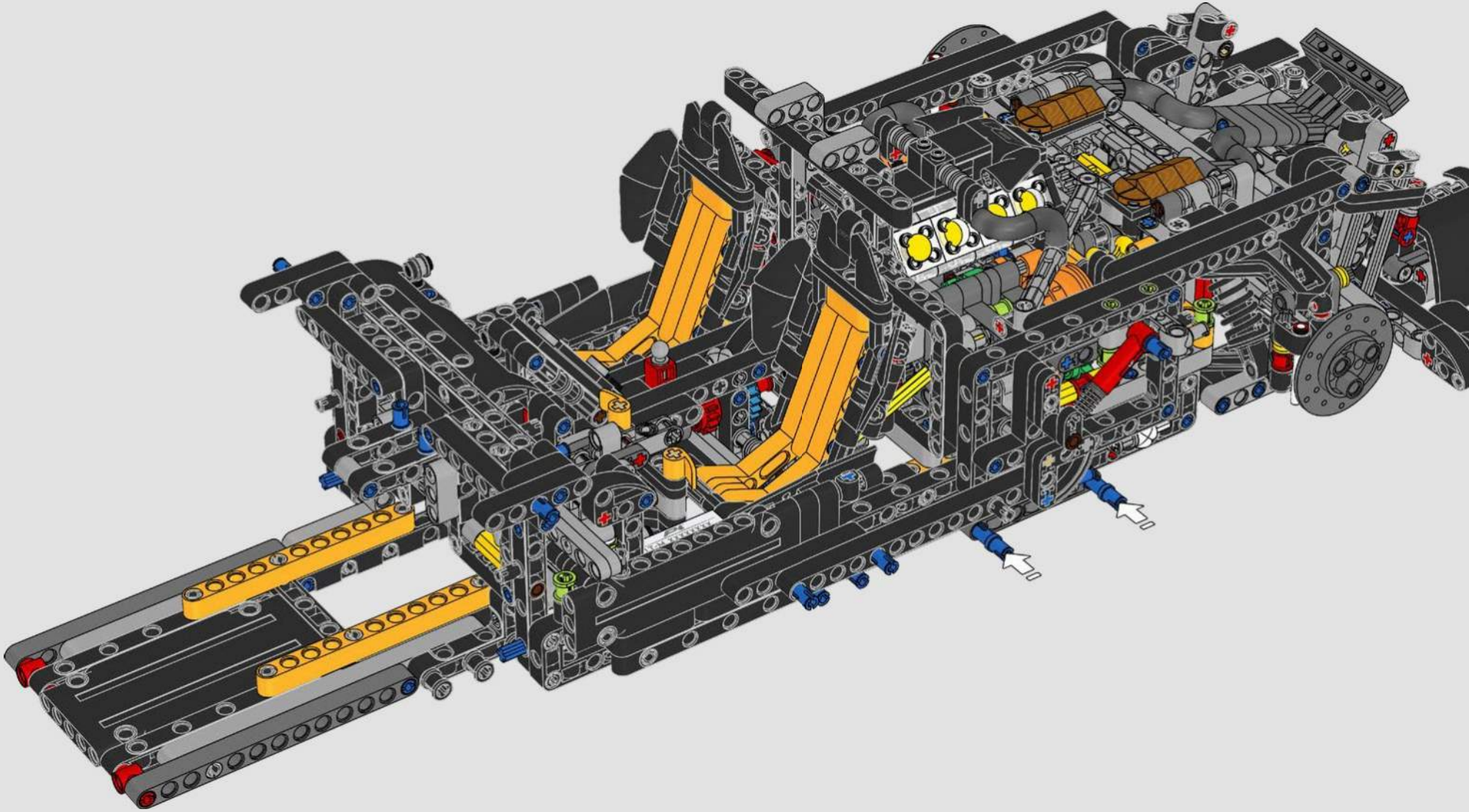

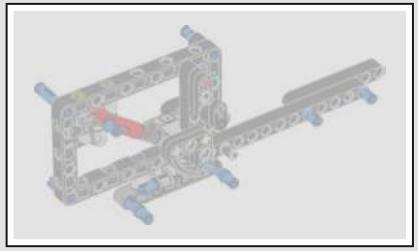

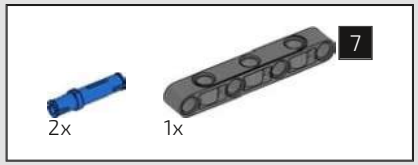

462

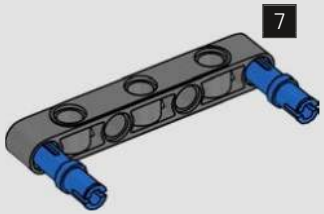

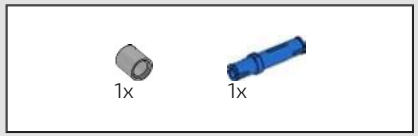

463

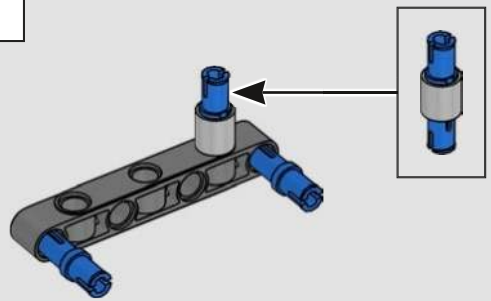

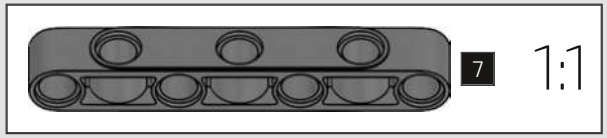

464

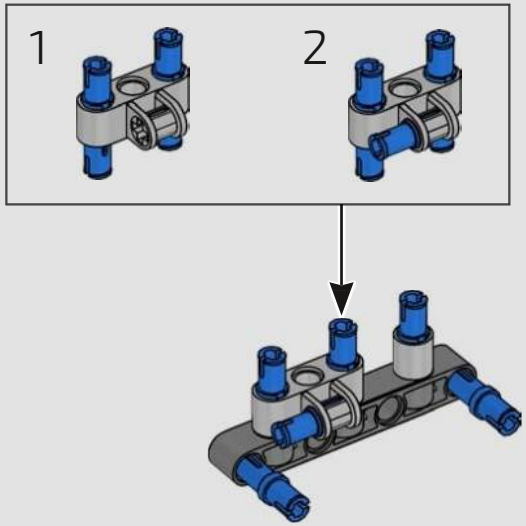

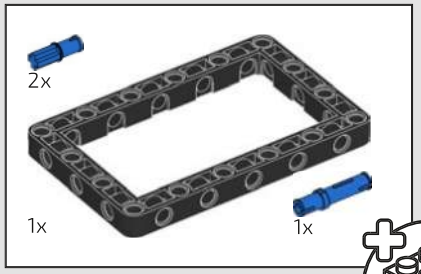

465

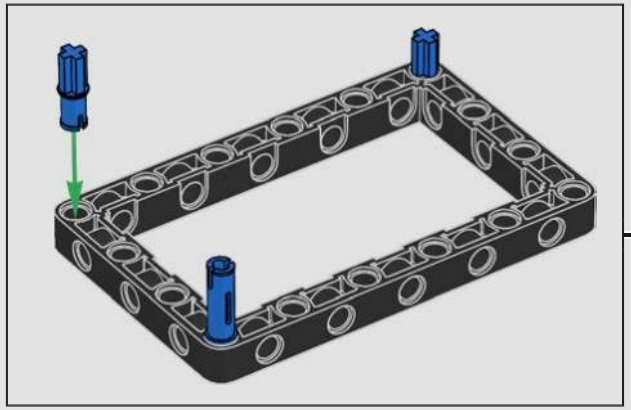

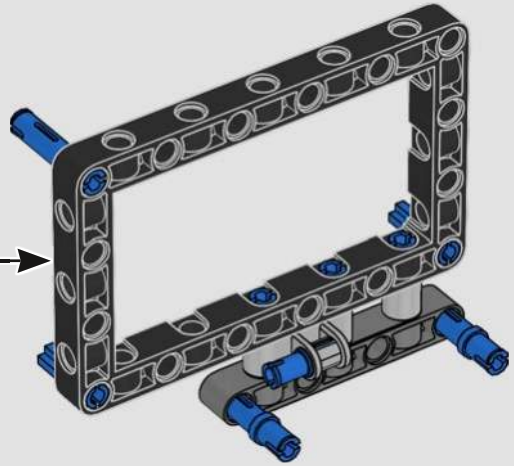

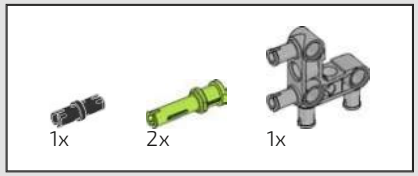

466

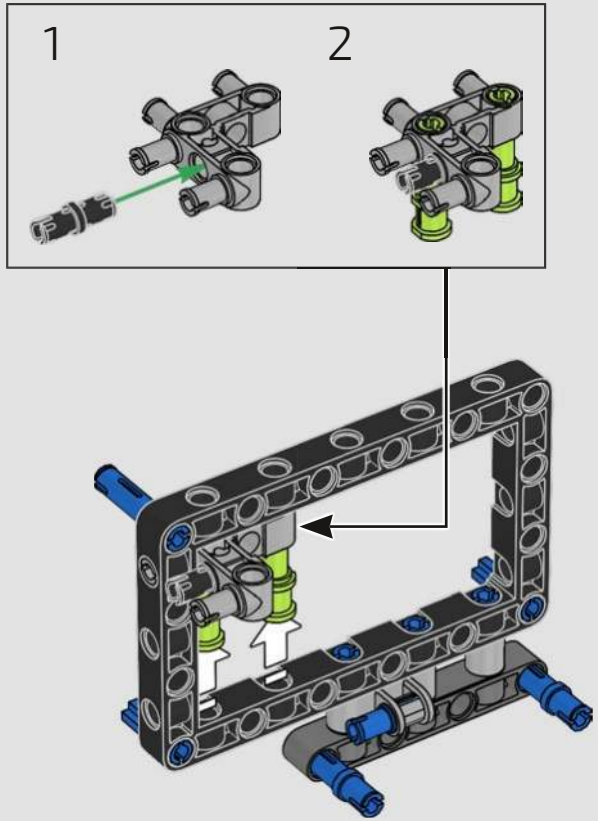

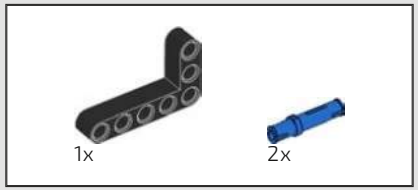

467

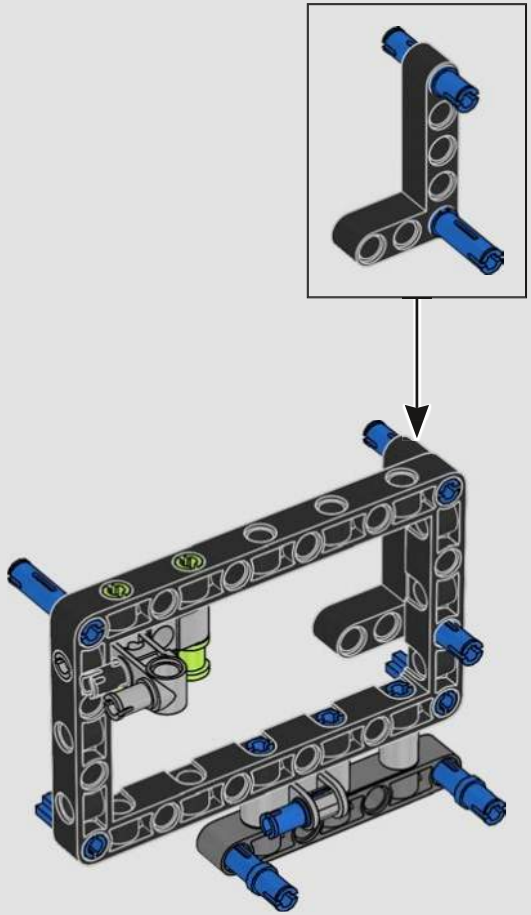

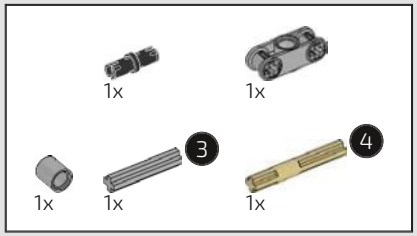

468

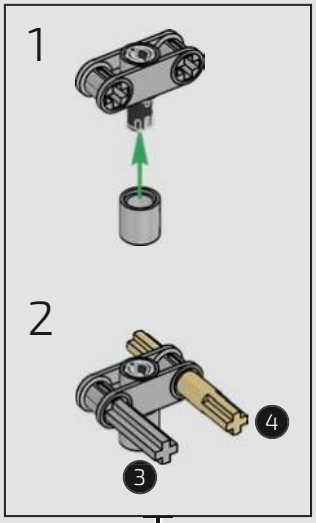

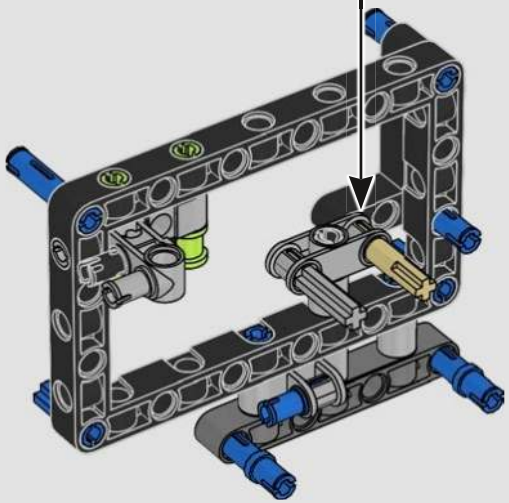

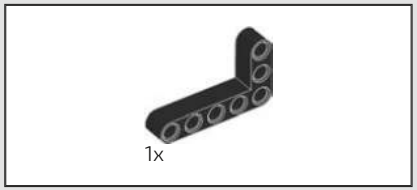

469

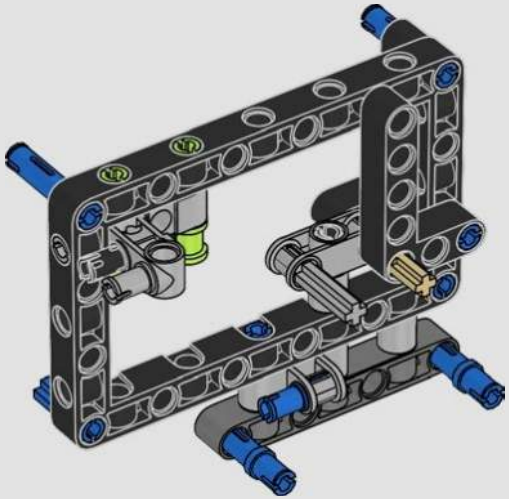

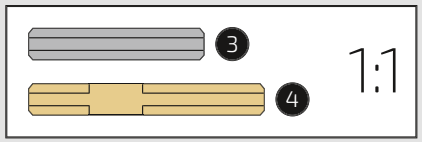

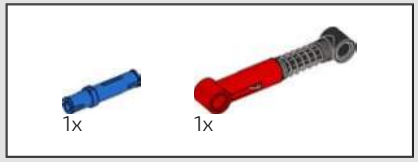

470

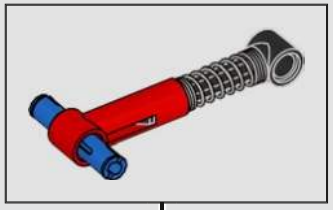

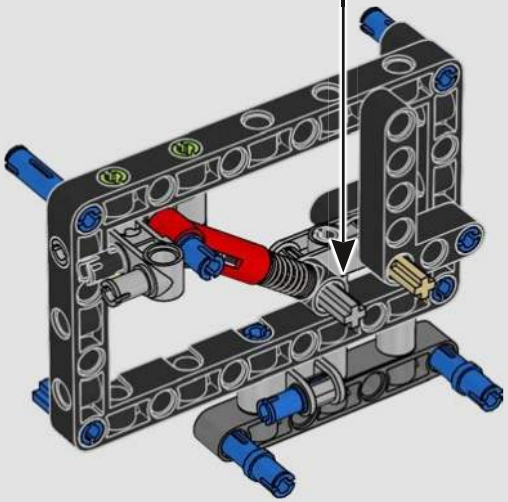

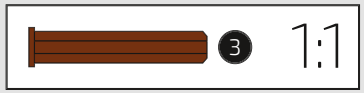

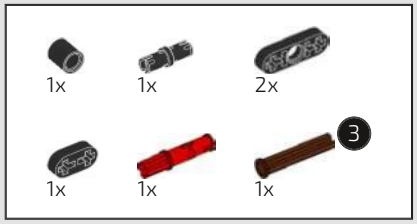

471

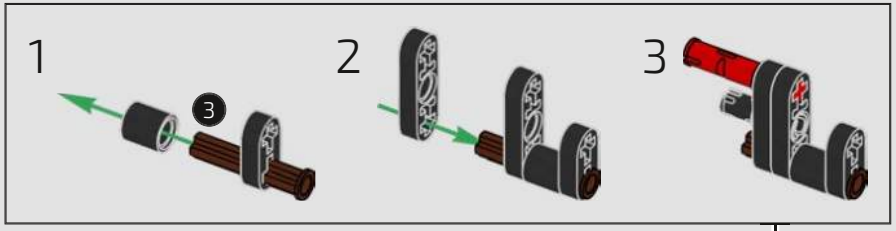

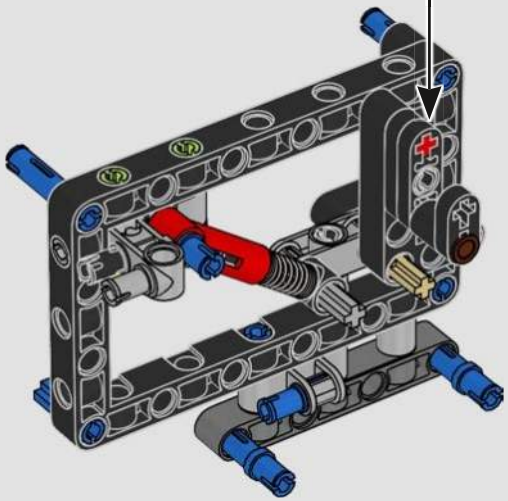

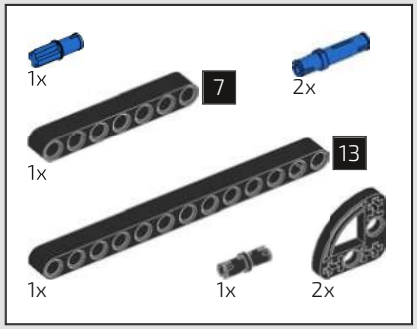

472

1

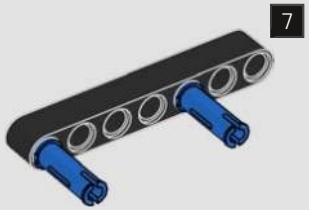

2

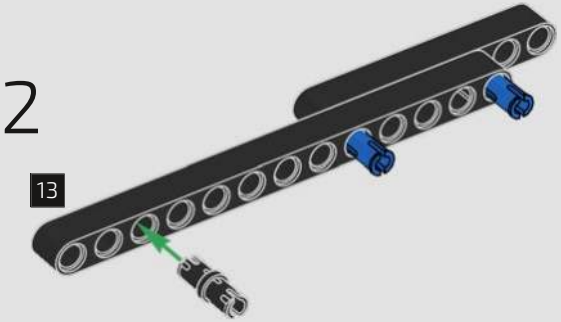

3

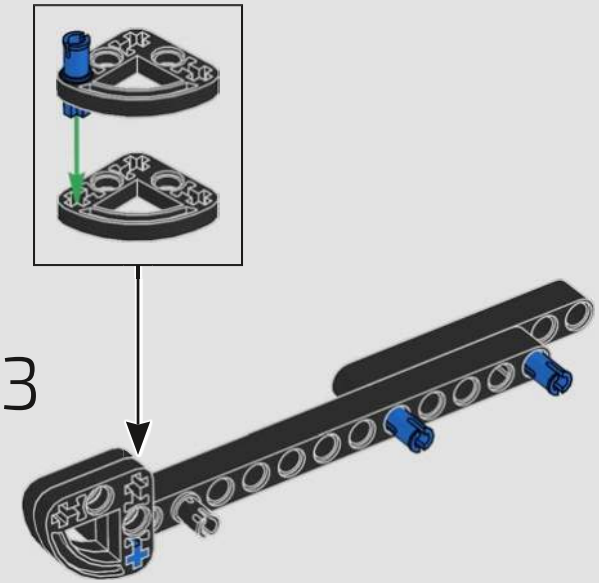

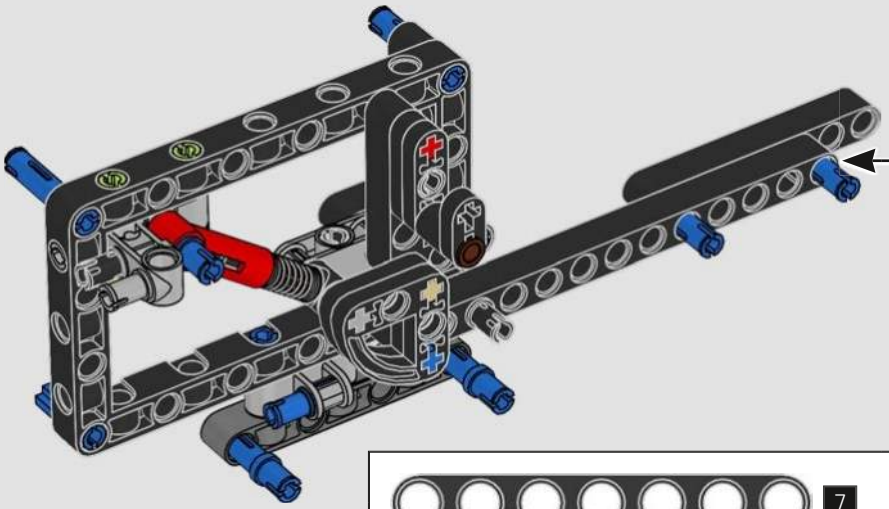

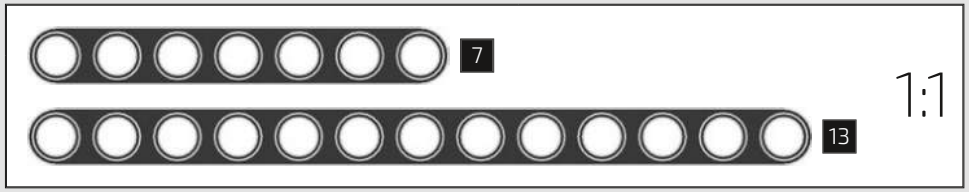

473

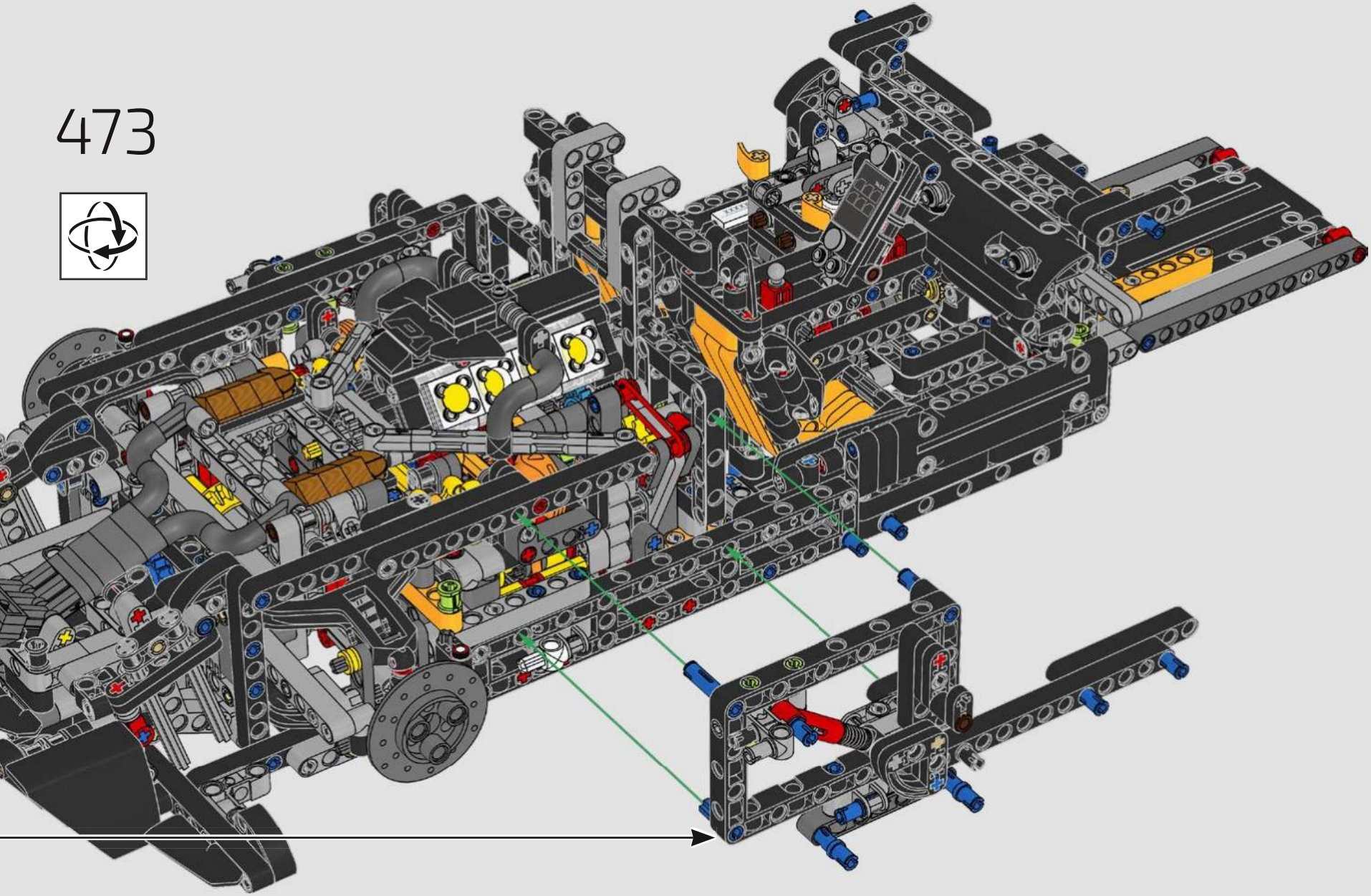

474

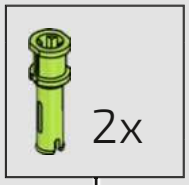

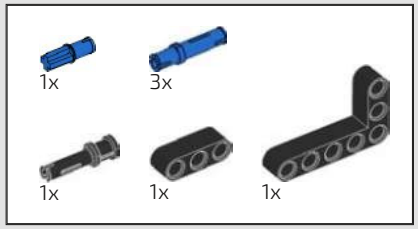

475

1

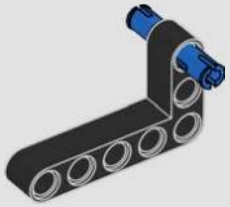

2

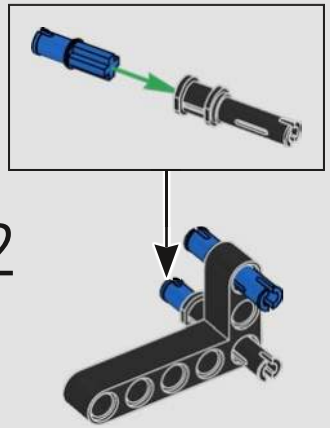

3

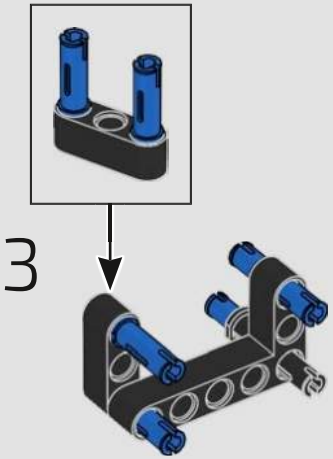

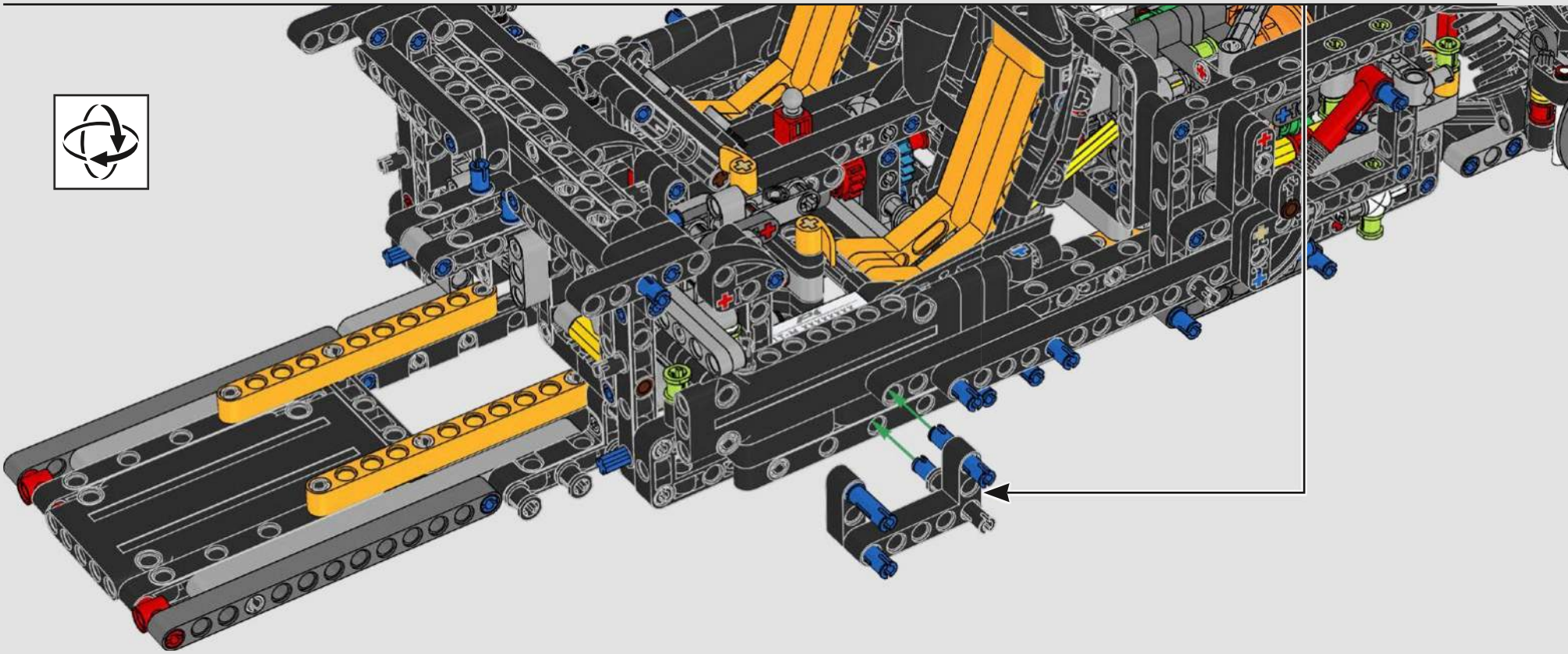

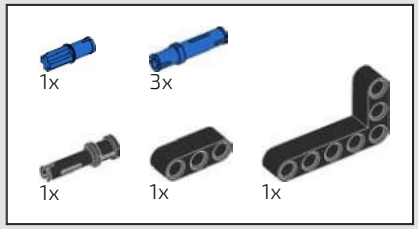

476

1

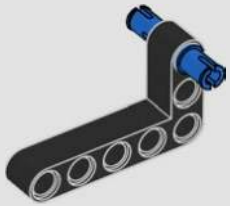

2

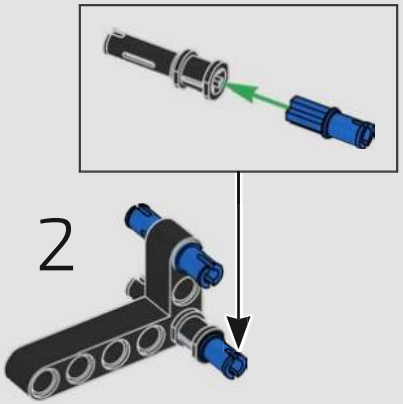

3

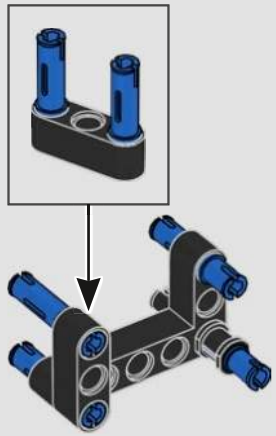

477

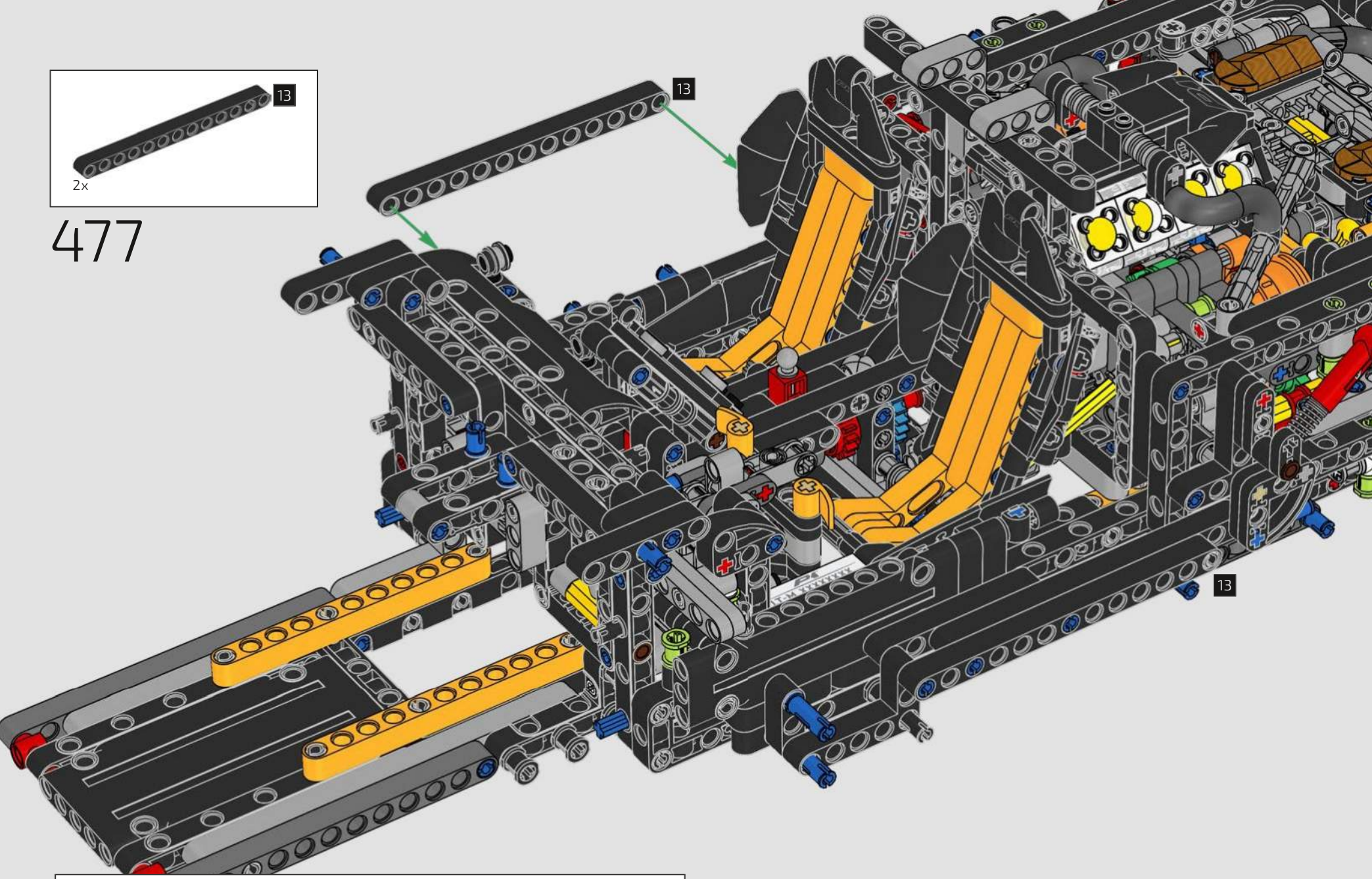

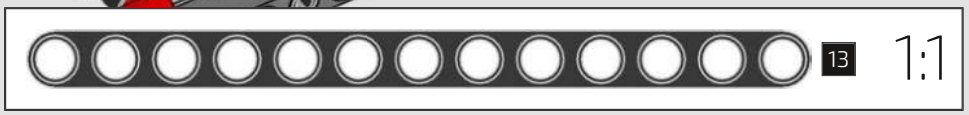

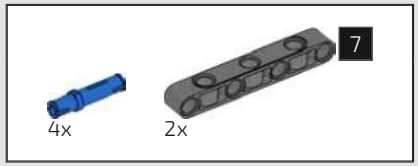

478

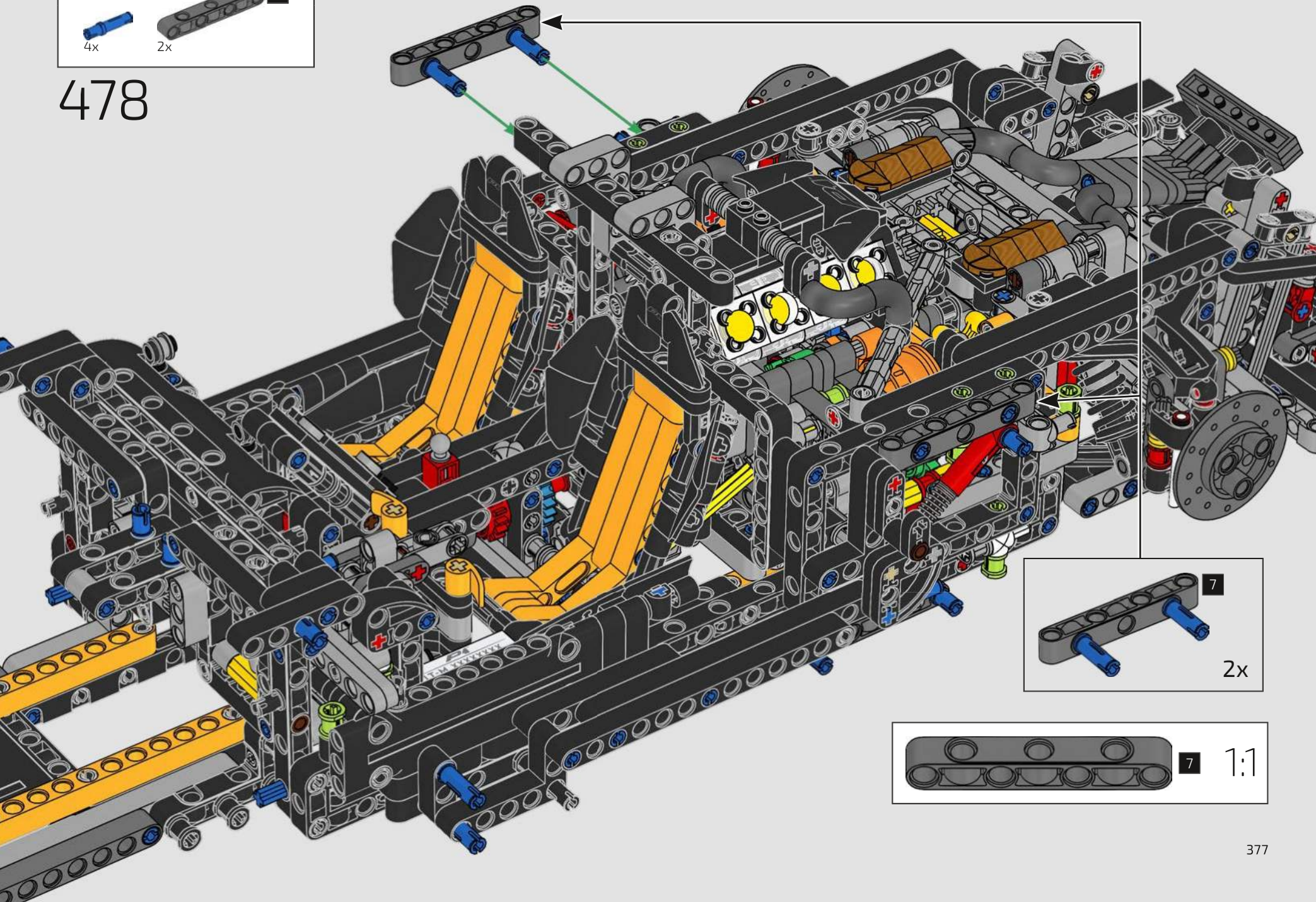

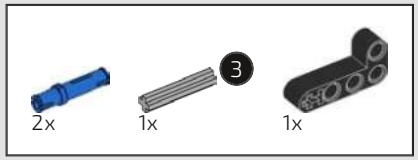

479

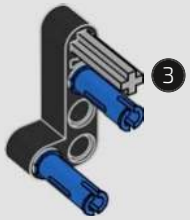

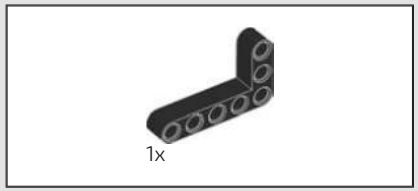

480

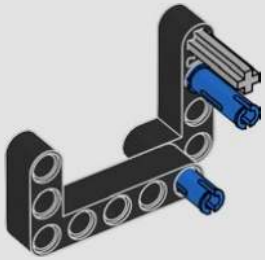

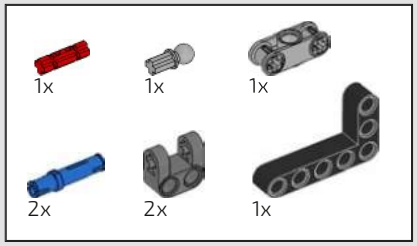

481

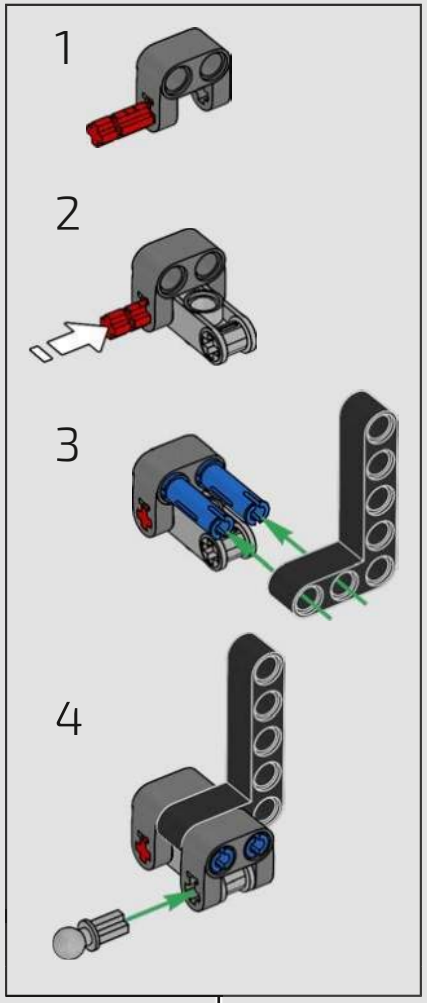

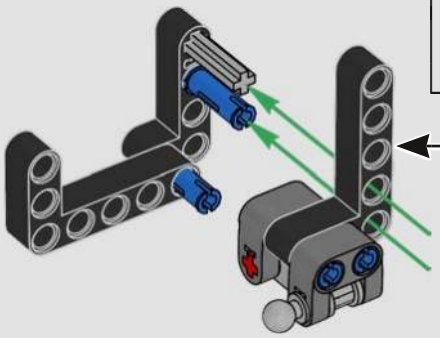

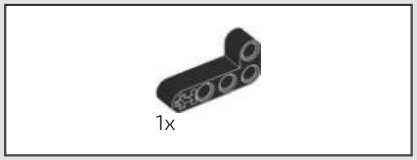

482

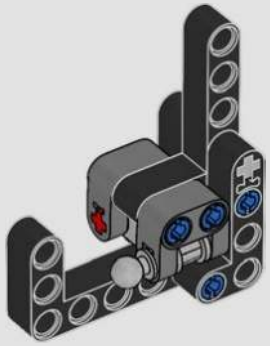

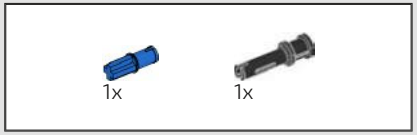

483

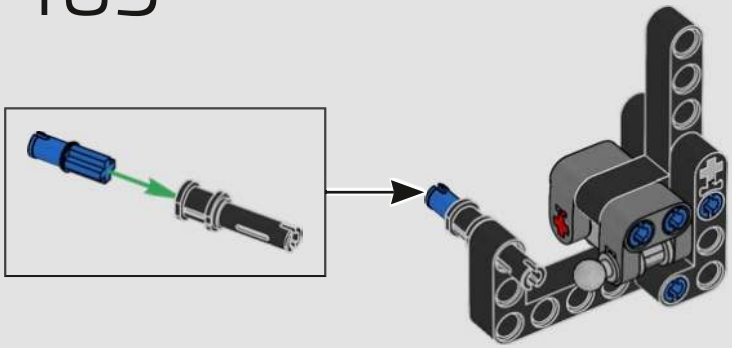

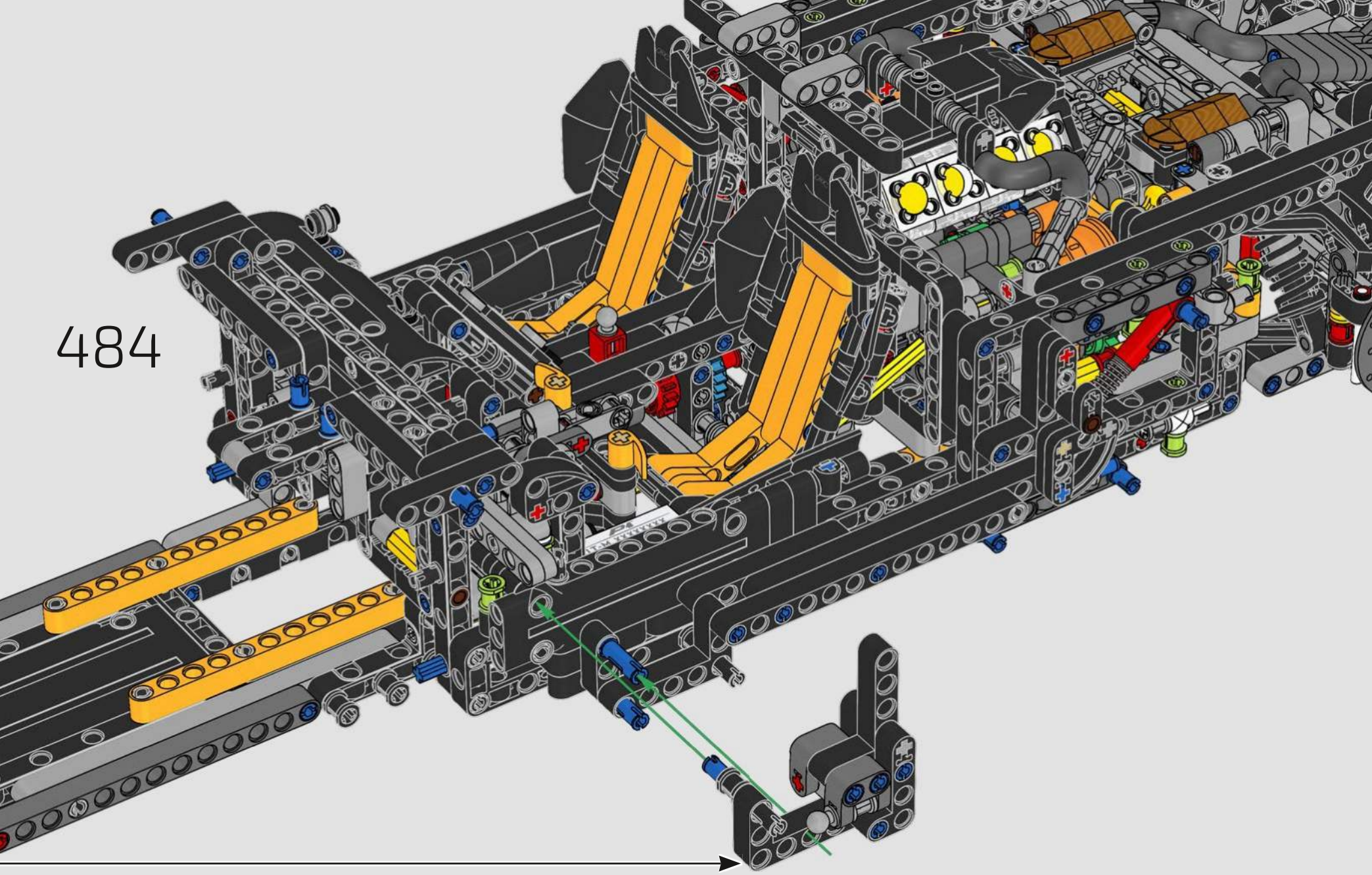
484

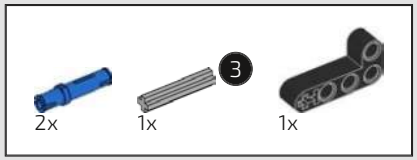

485

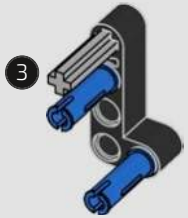

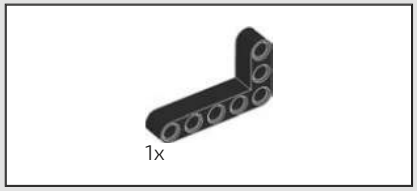

486

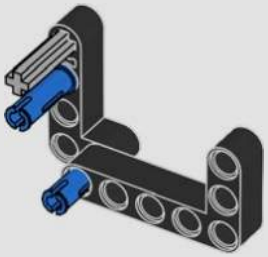

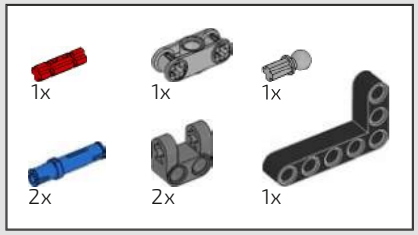

487

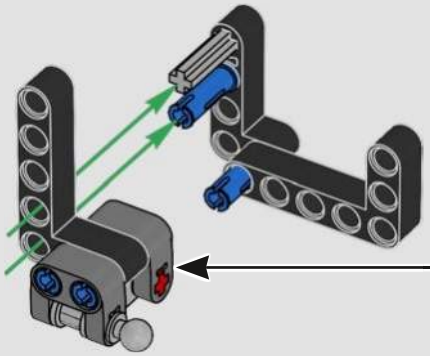

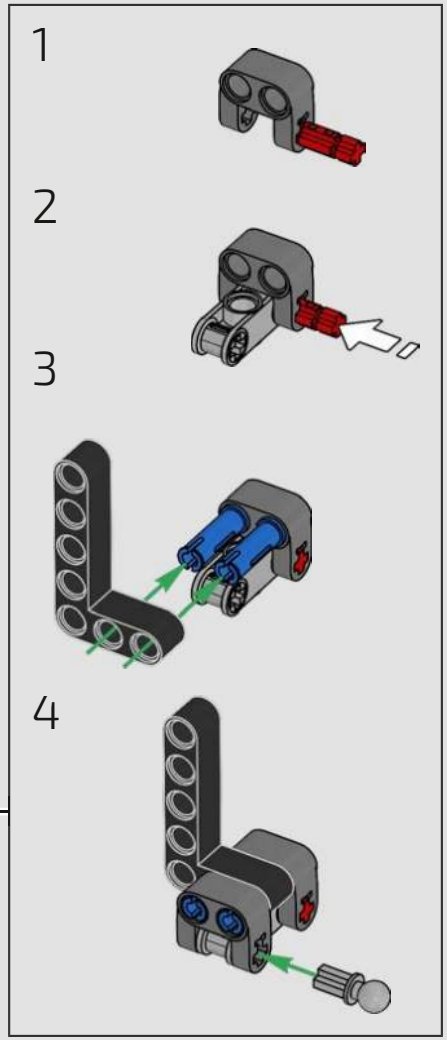

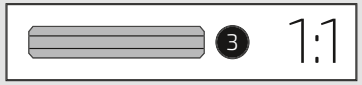

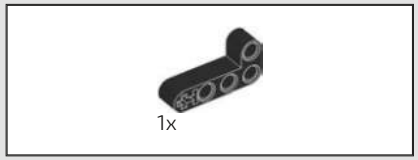

488

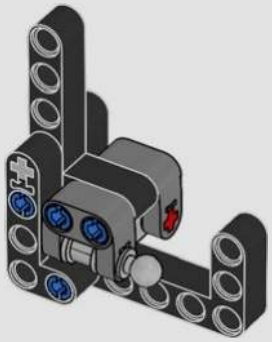

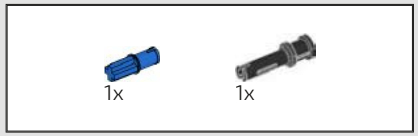

489

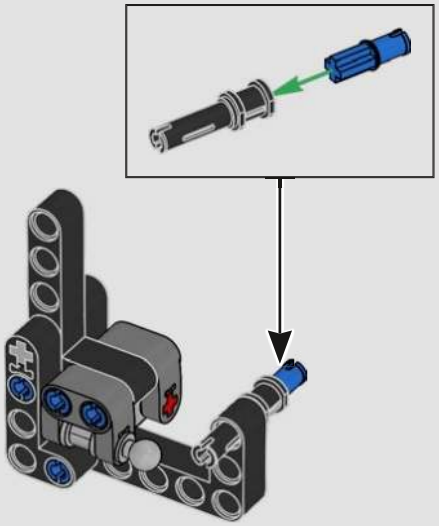

490

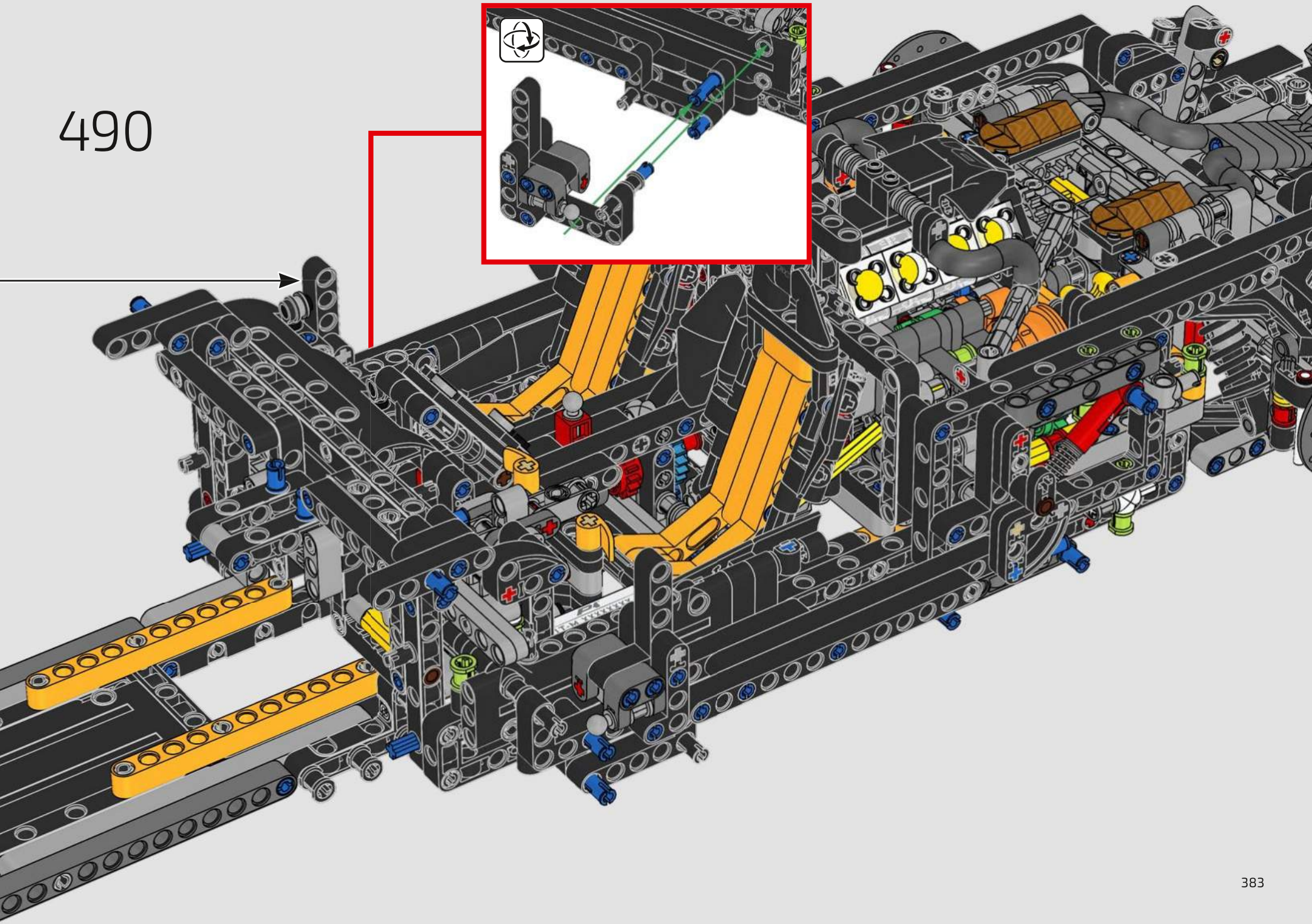

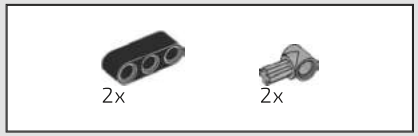

491

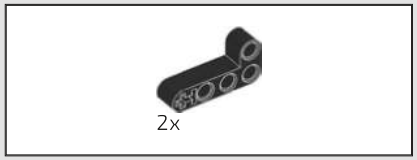

492

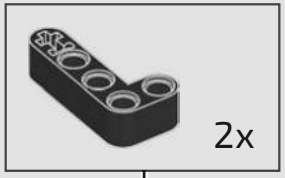


12

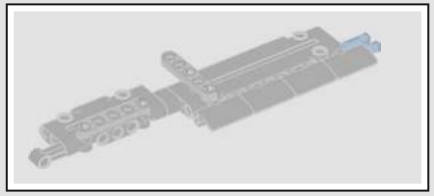

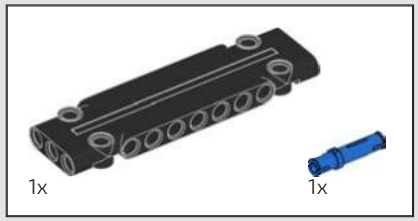

493

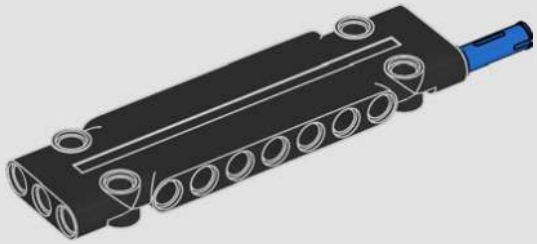

494

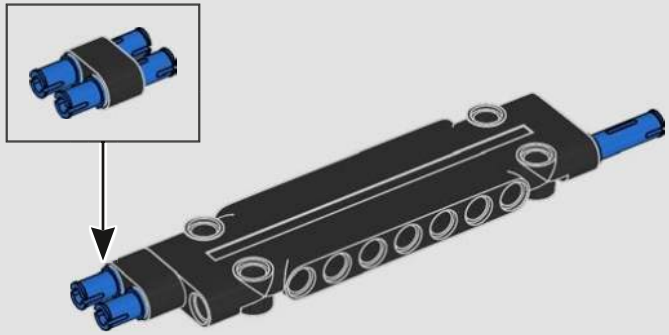

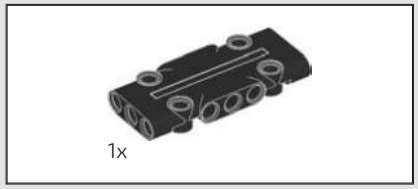

495

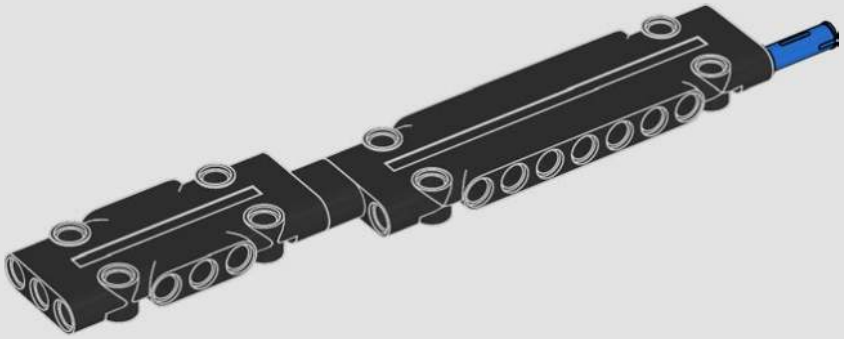

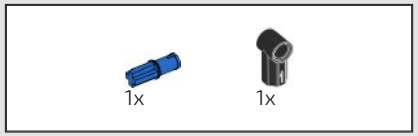

496

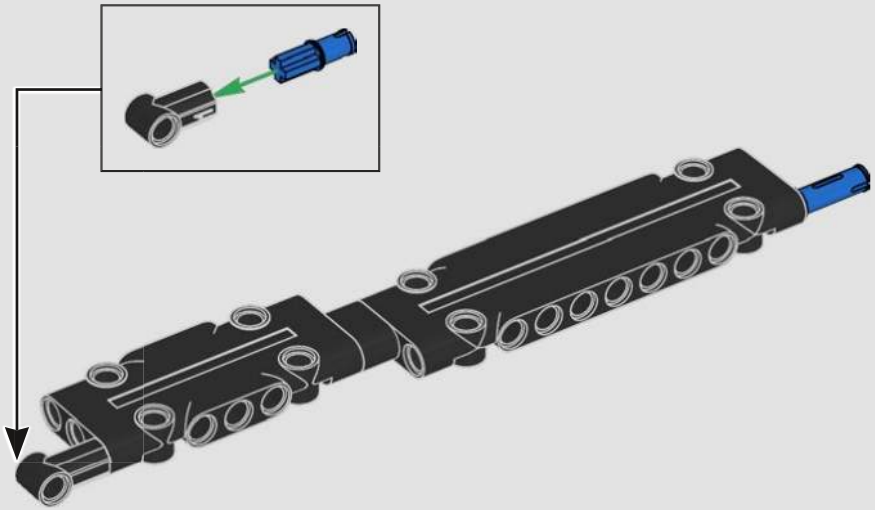

497

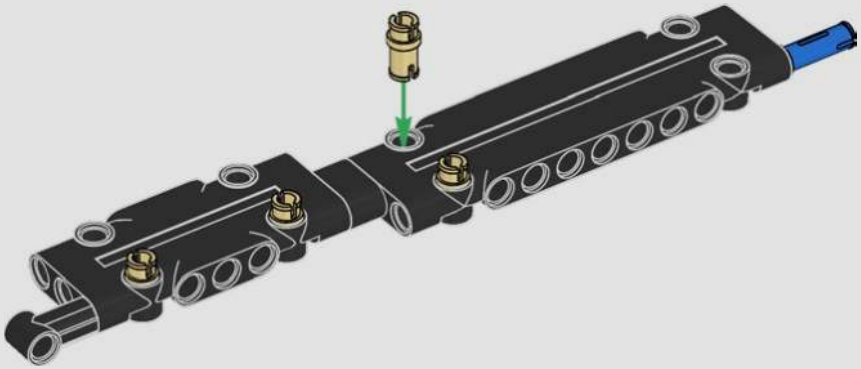

498

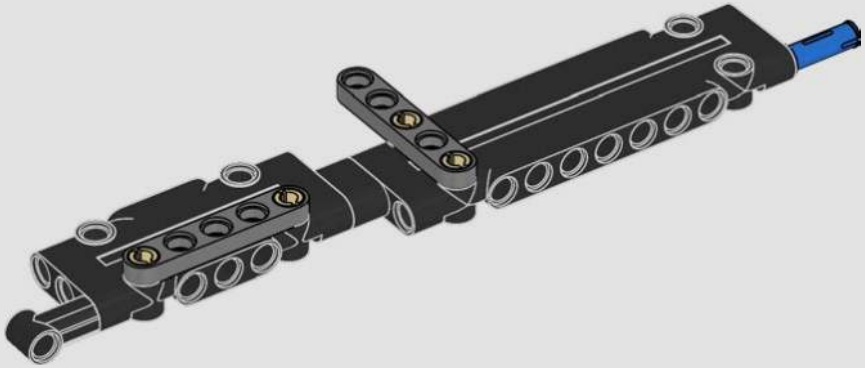

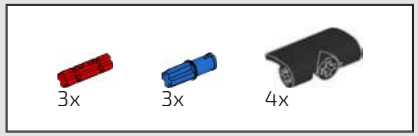

499

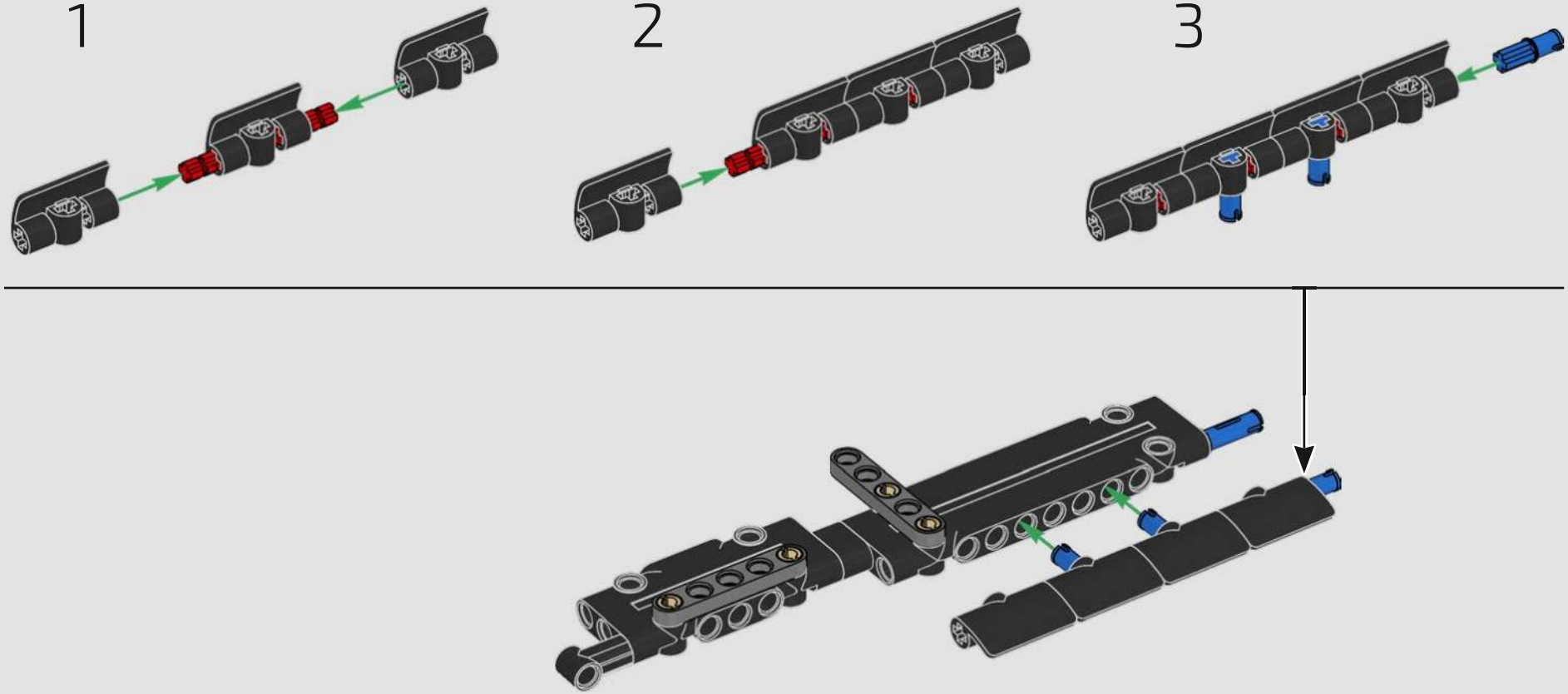

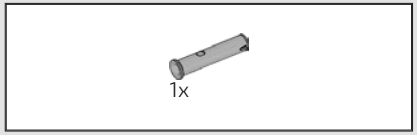

500

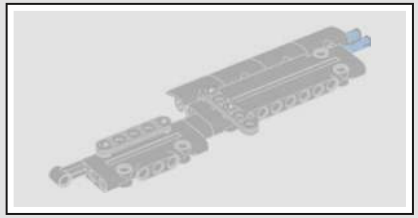

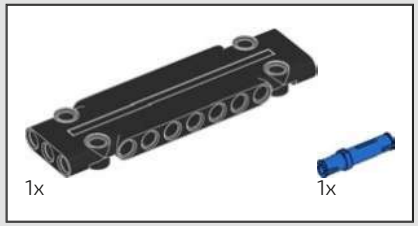

501

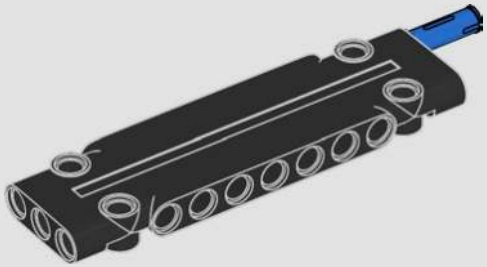

502

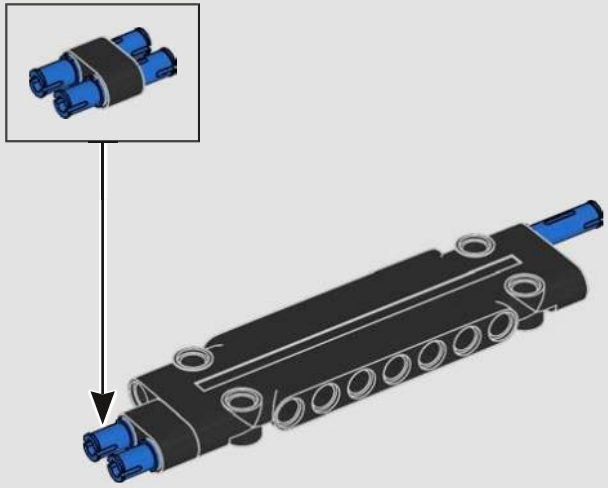

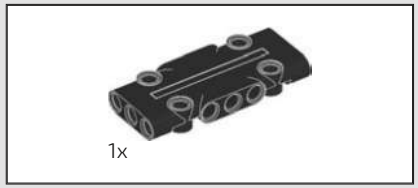

503

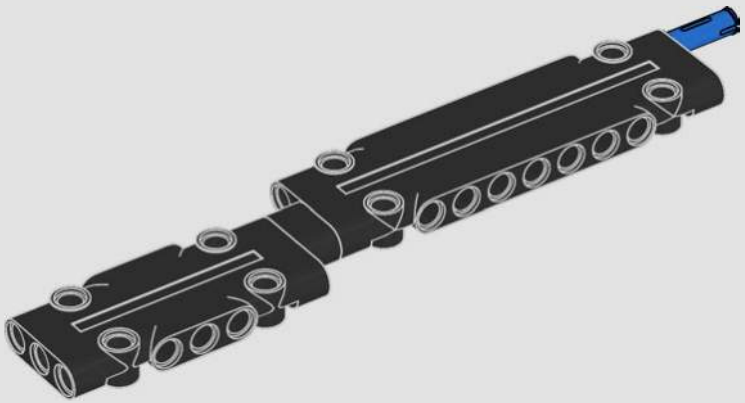

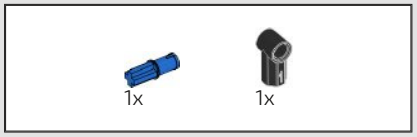

504

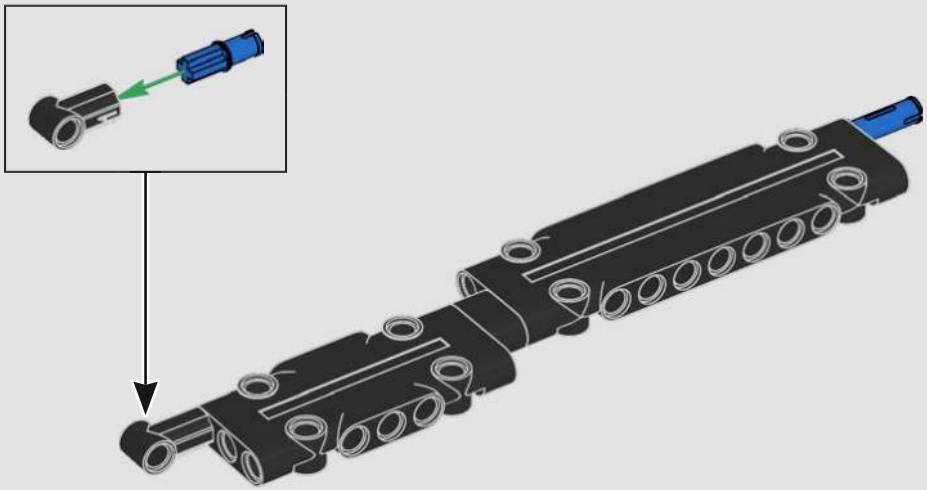

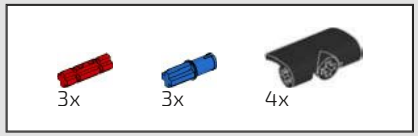

505

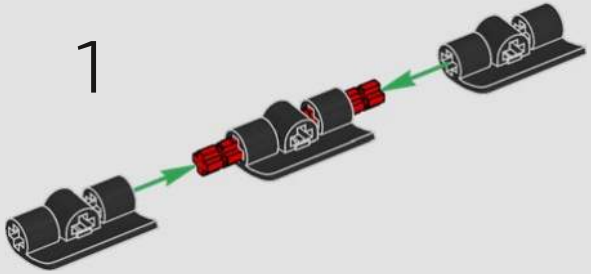

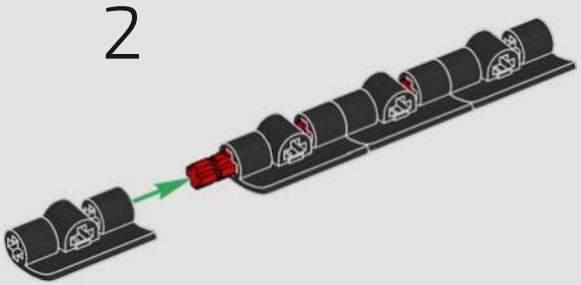

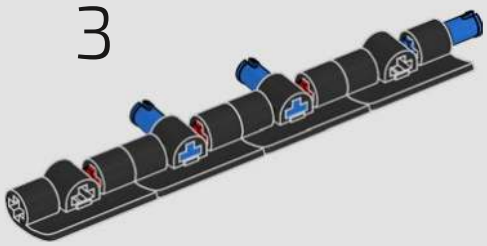

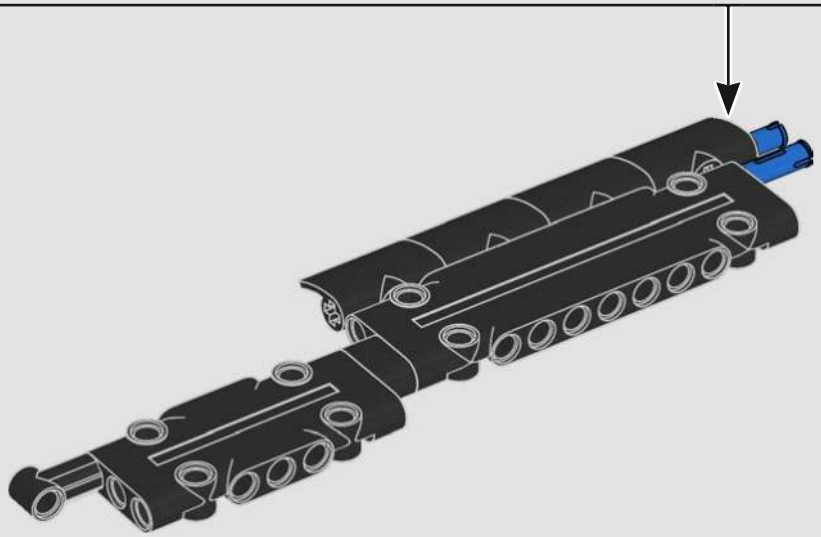

506

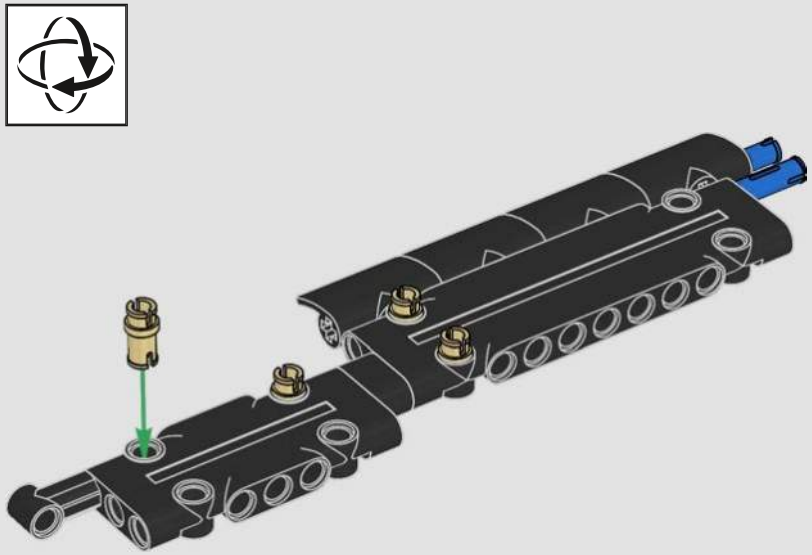

507

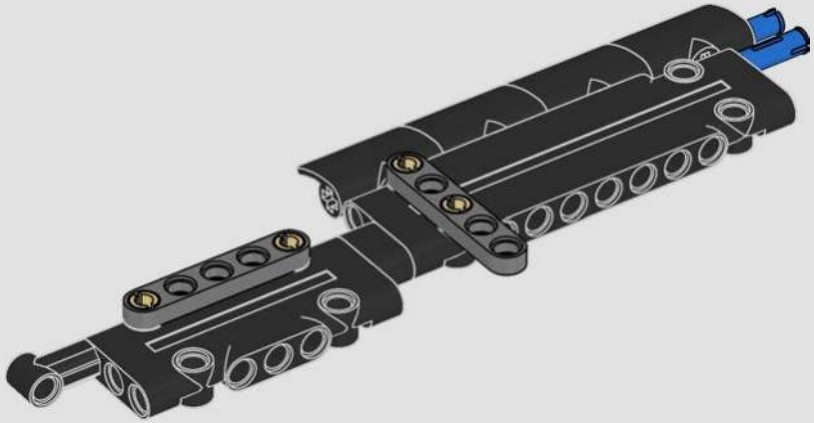

508

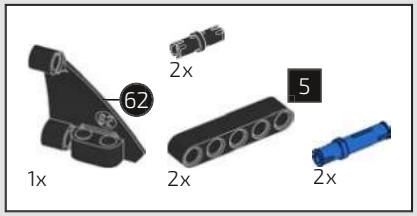

509

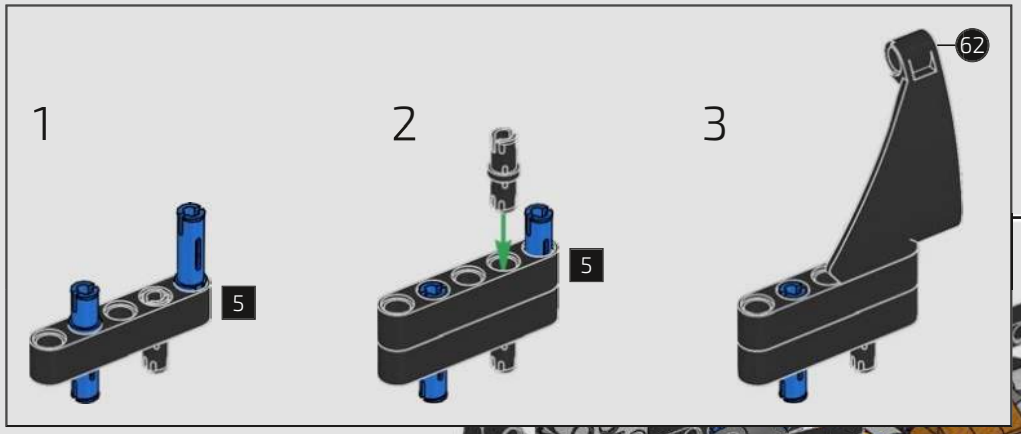

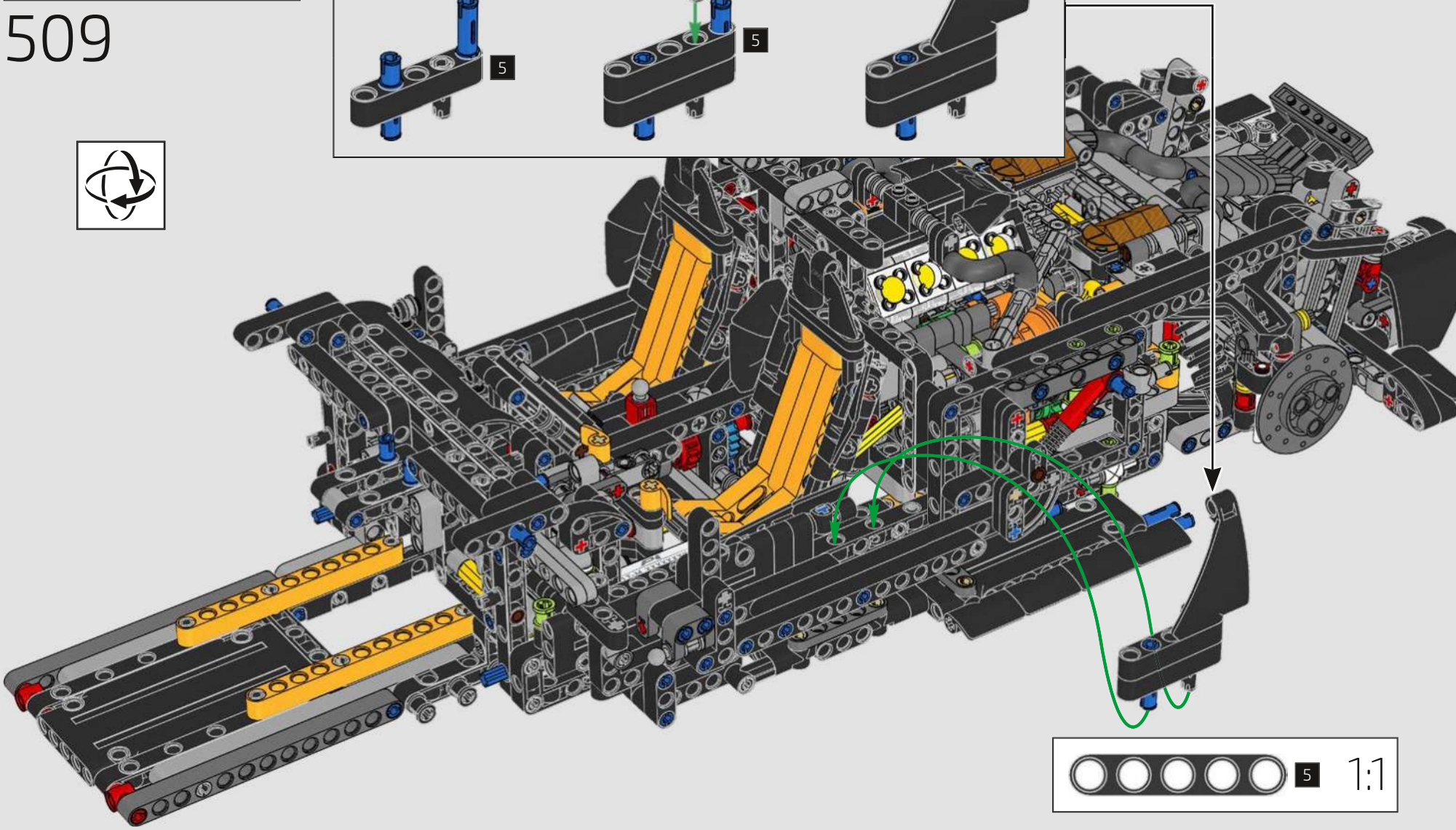

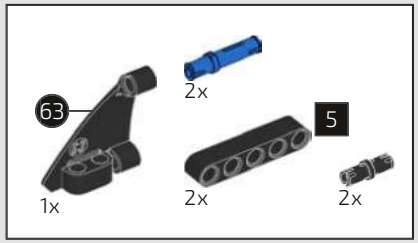

510

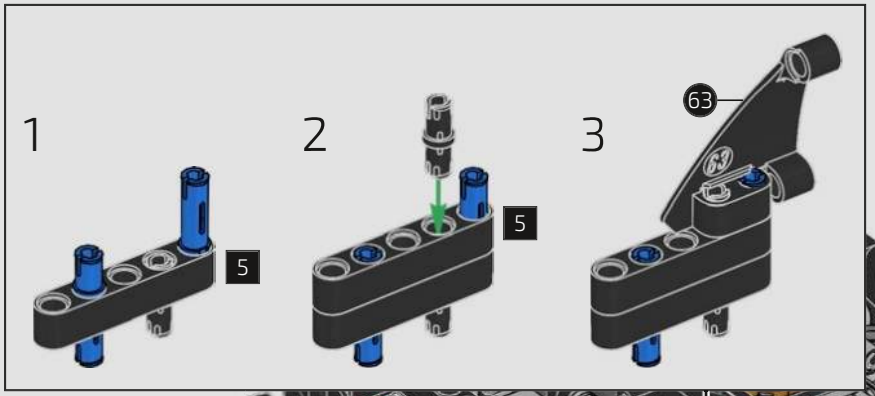

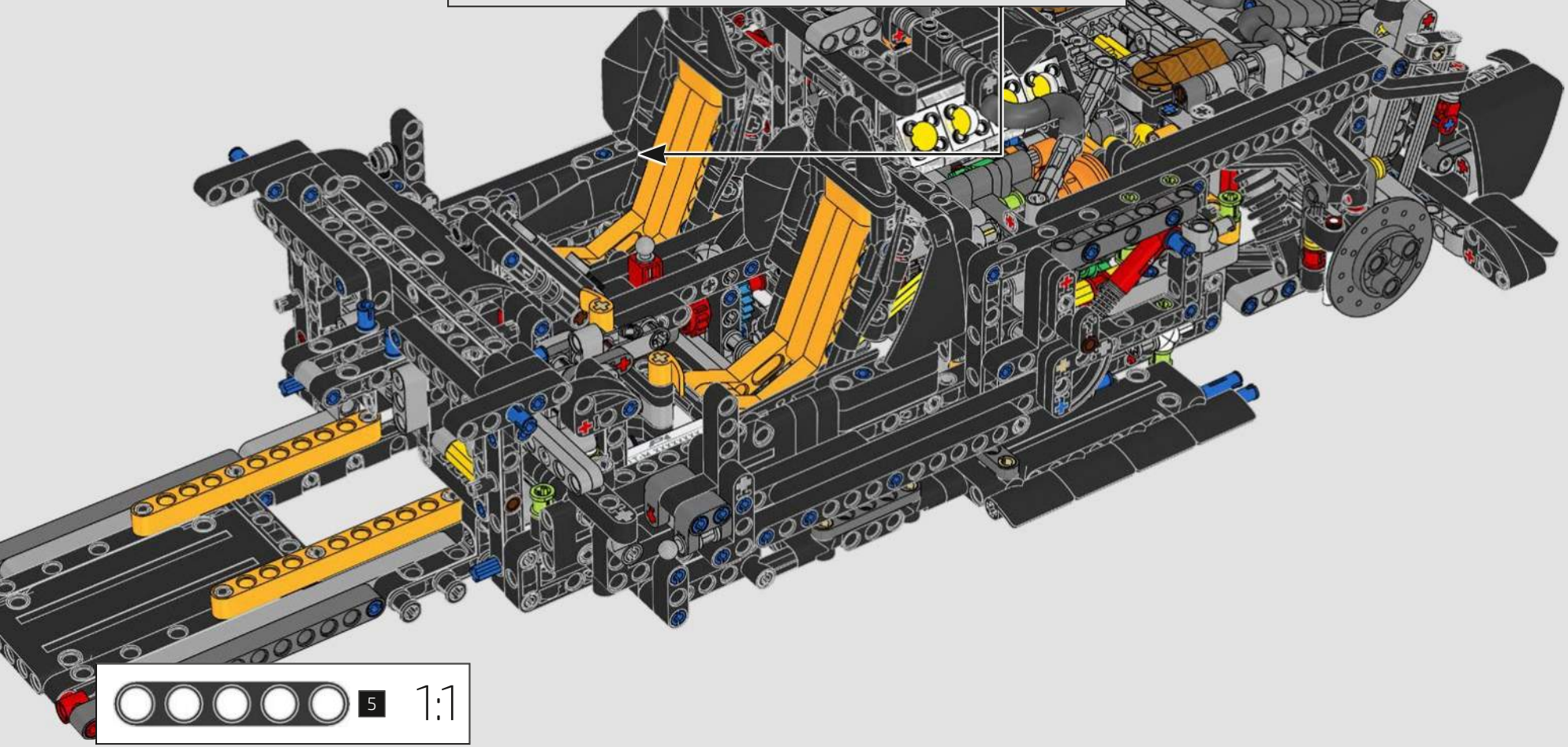

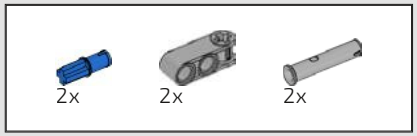

511

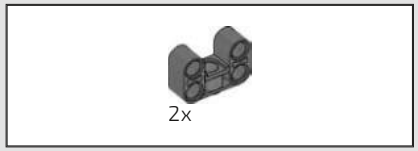

512

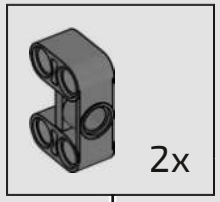

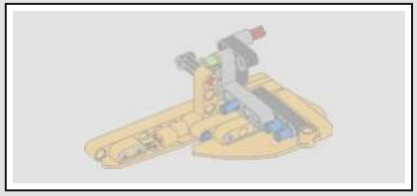

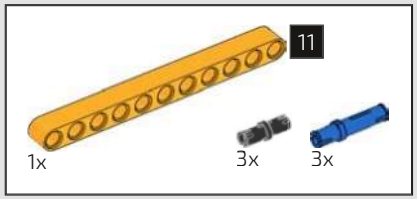

513

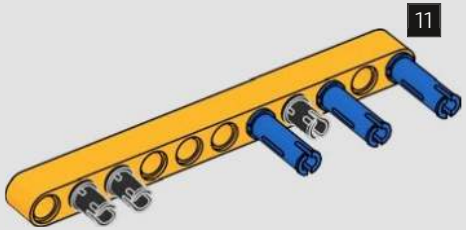

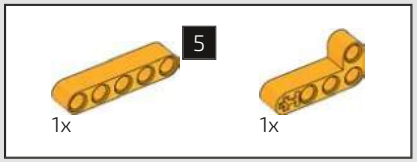

514

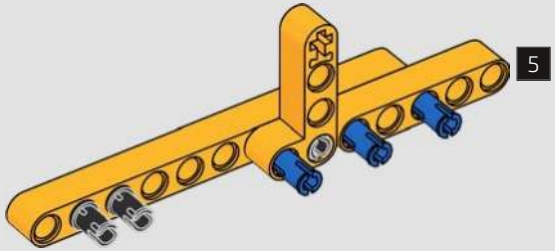

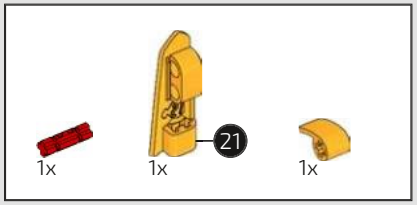

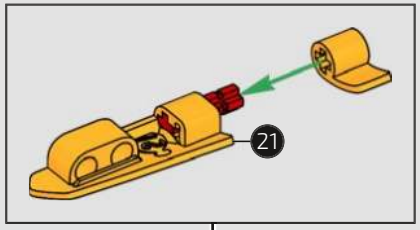

515

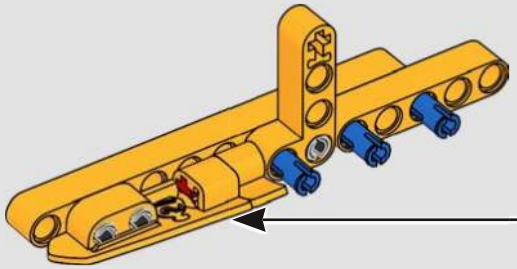

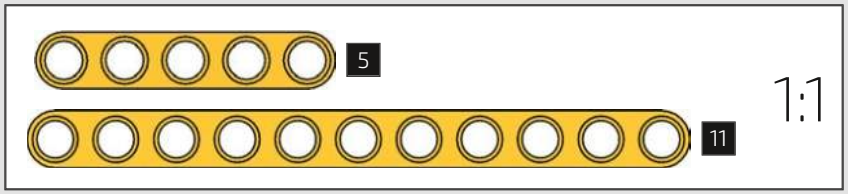

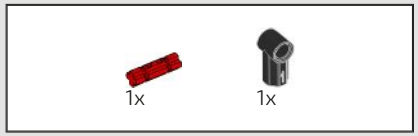

516

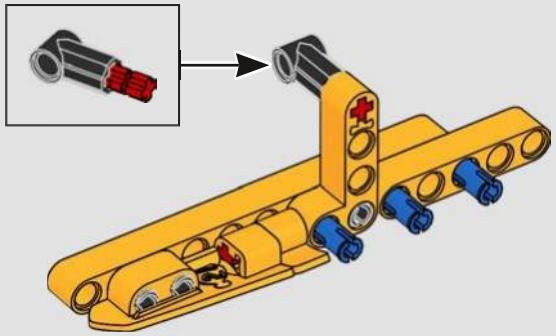

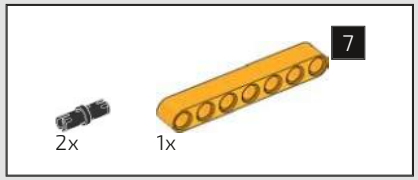

517

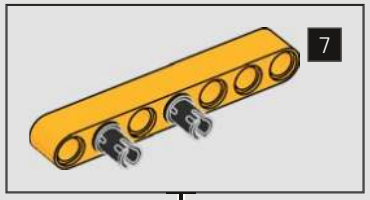

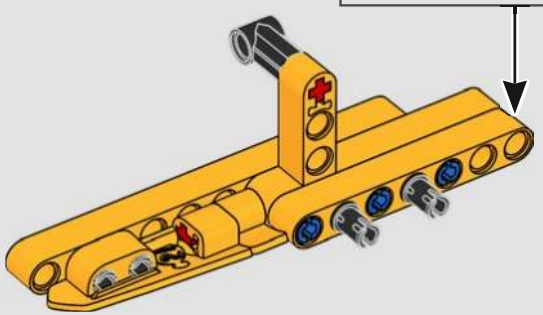

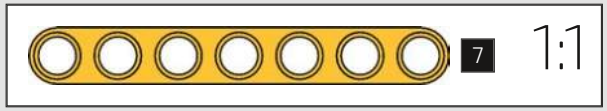

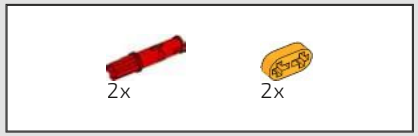

518

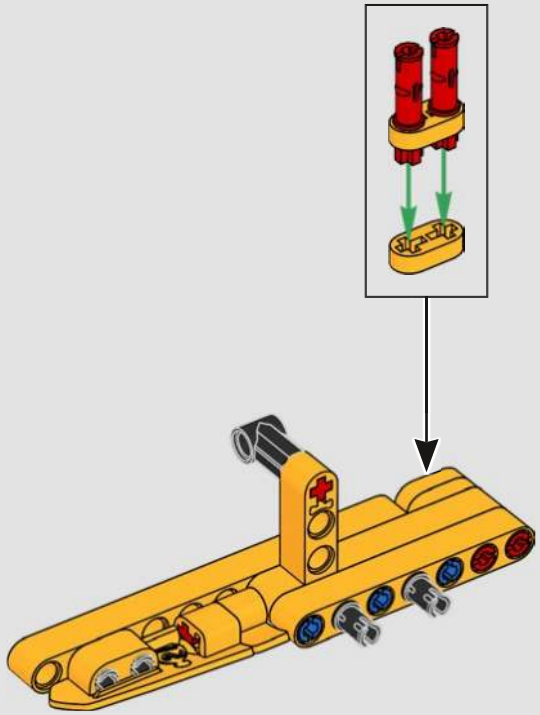

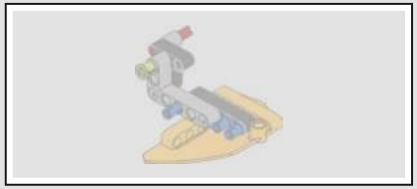

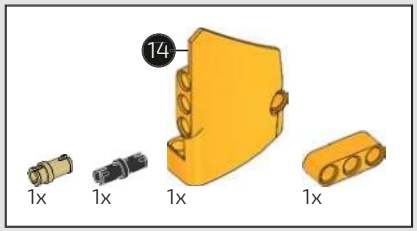

519

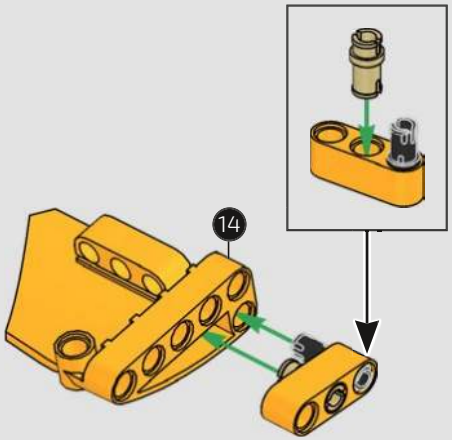

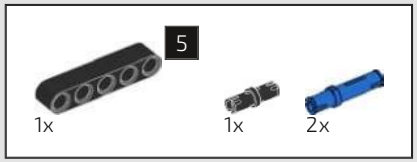

520

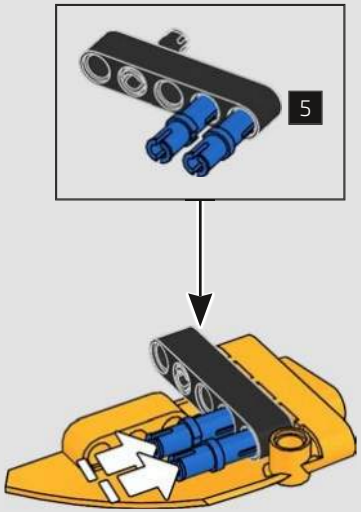

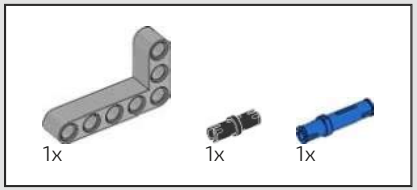

521

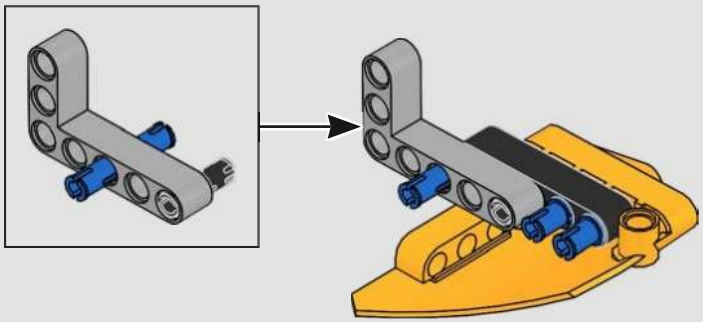

522

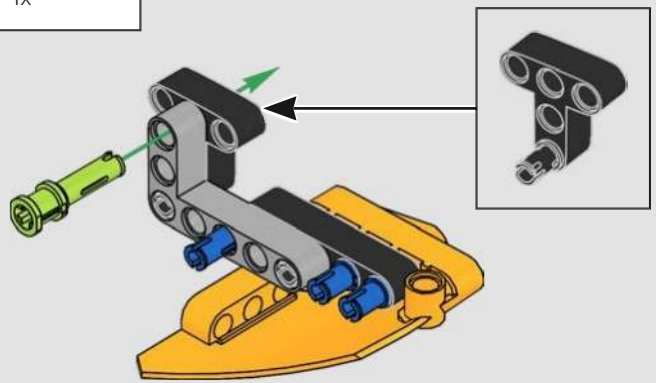

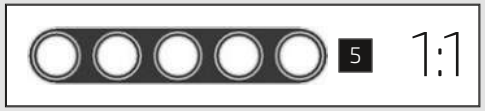

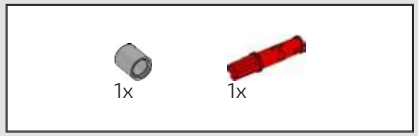

523

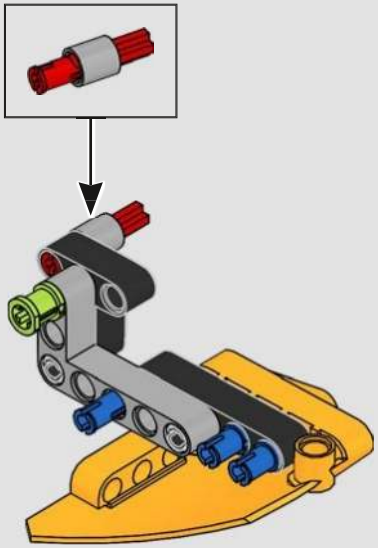

524

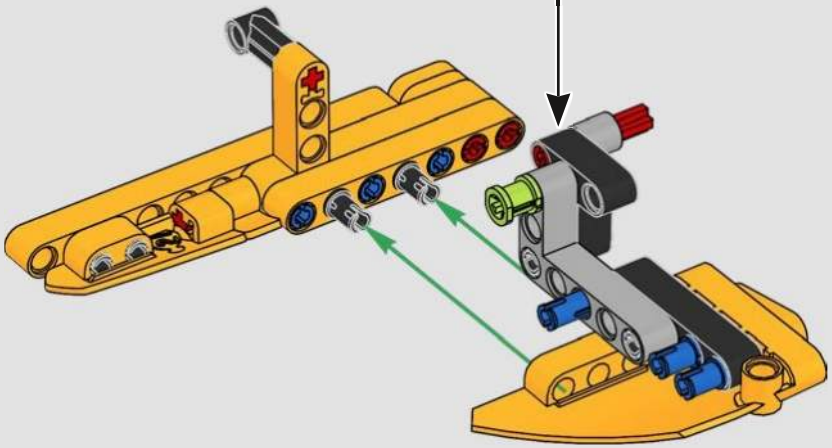

525

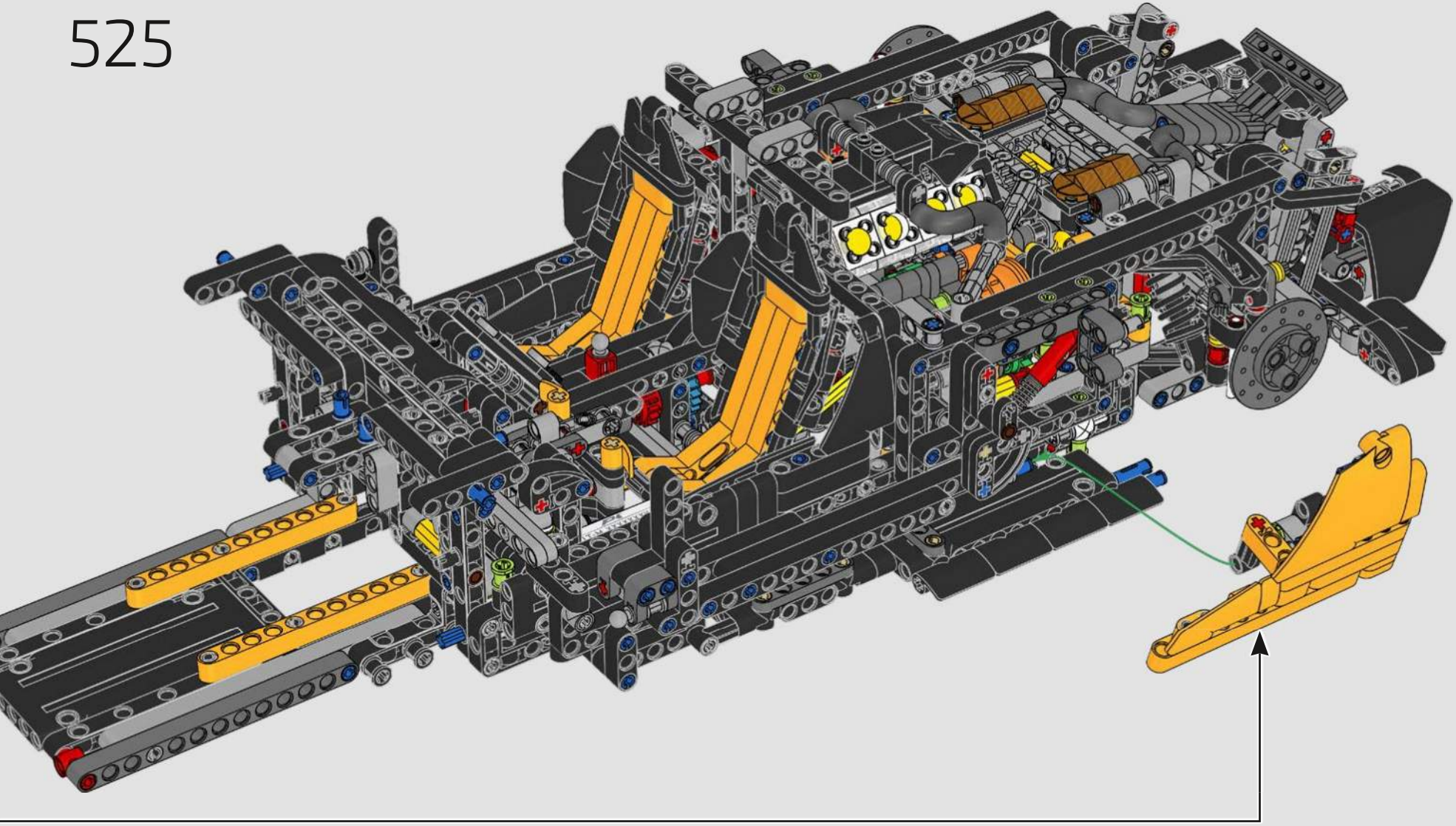

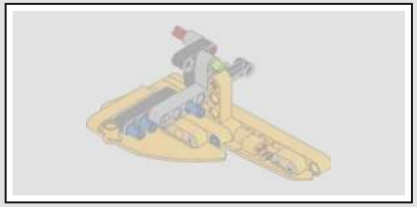

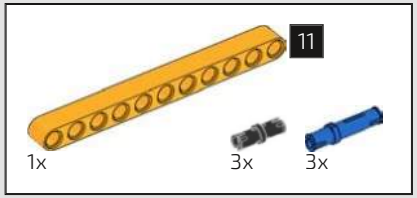

526

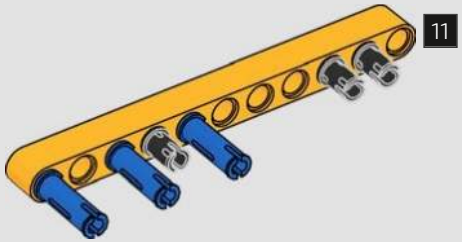

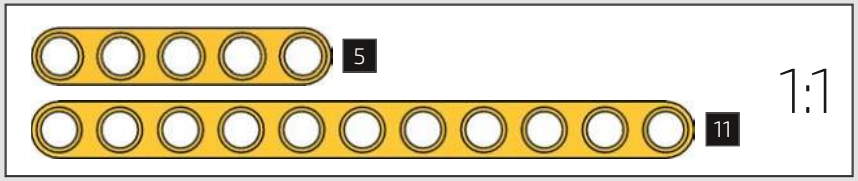

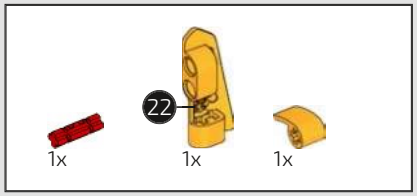

527

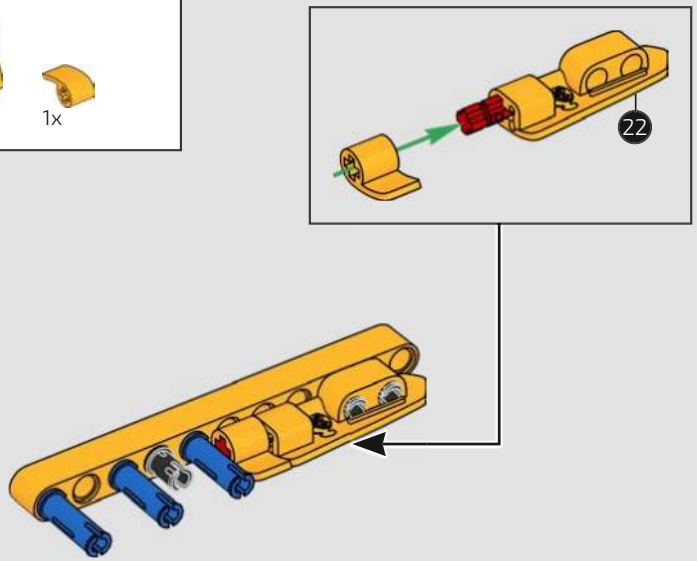

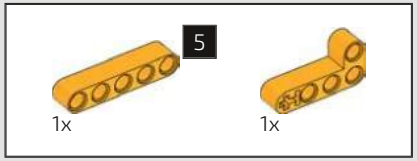

528

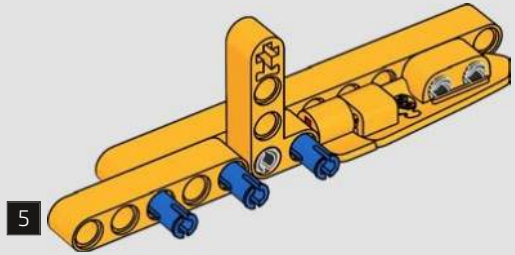

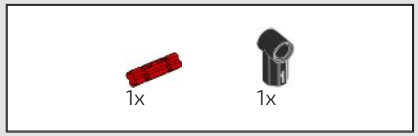

529

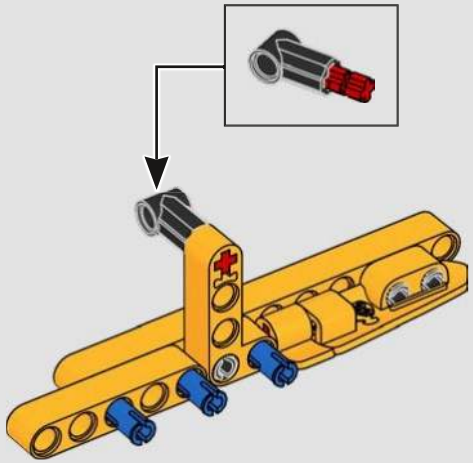

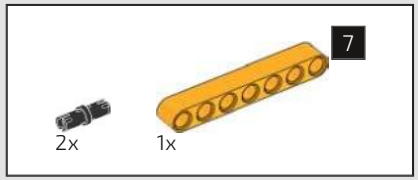

530

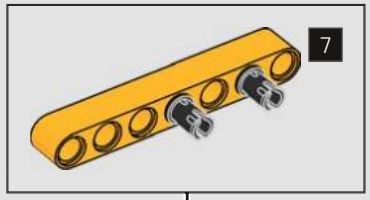

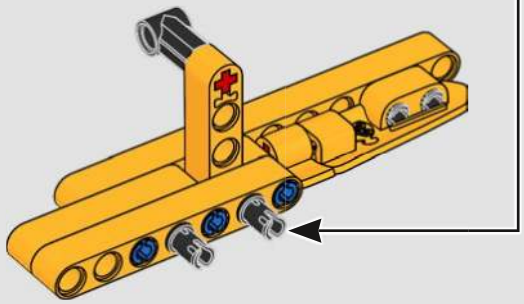

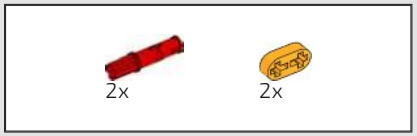

531

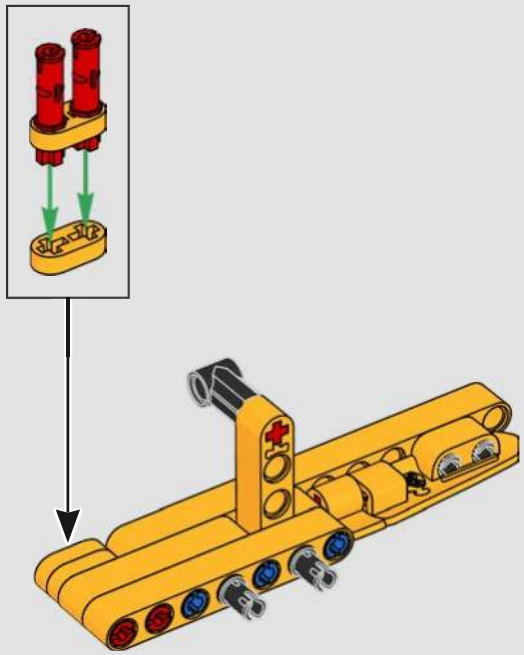

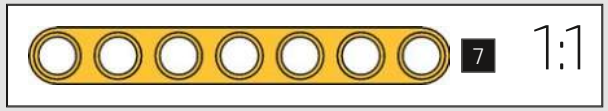

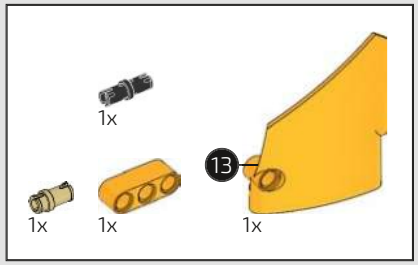

532

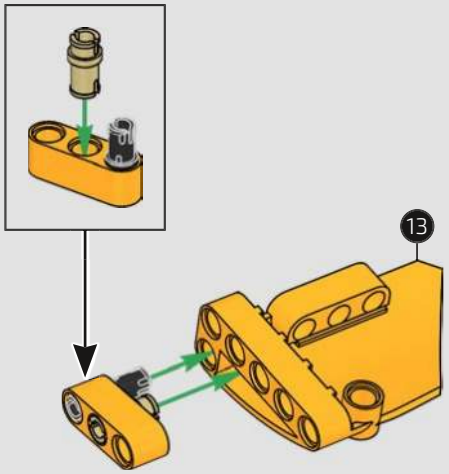

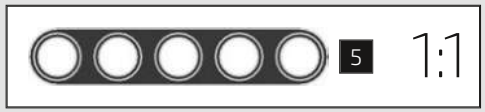

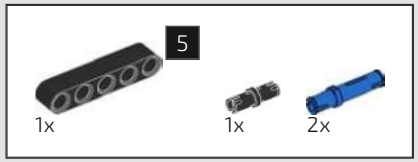

533

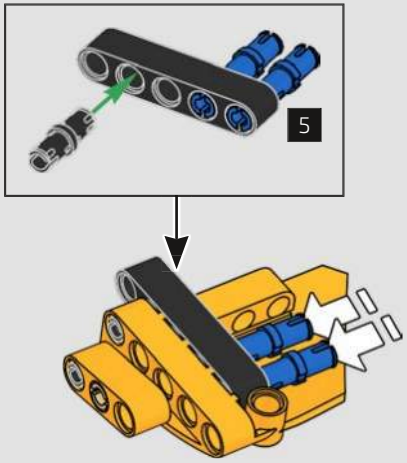

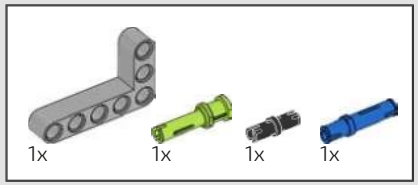

534

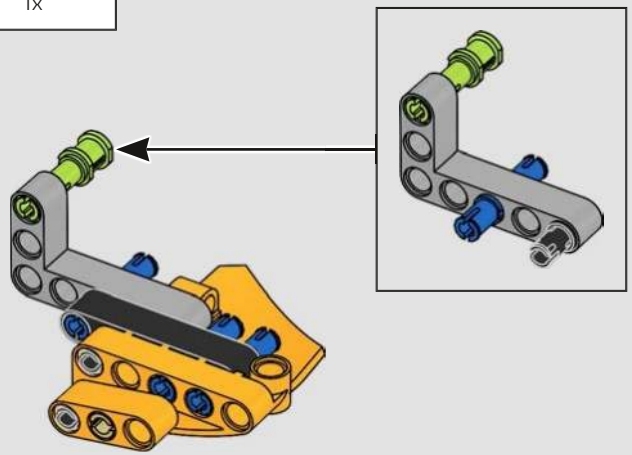

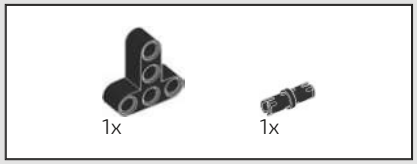

535

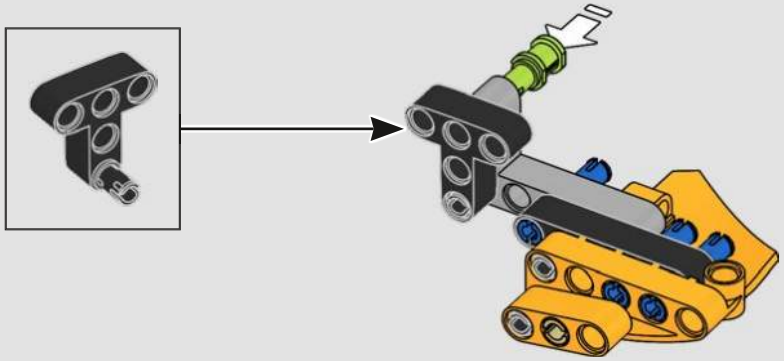

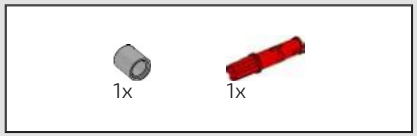

536

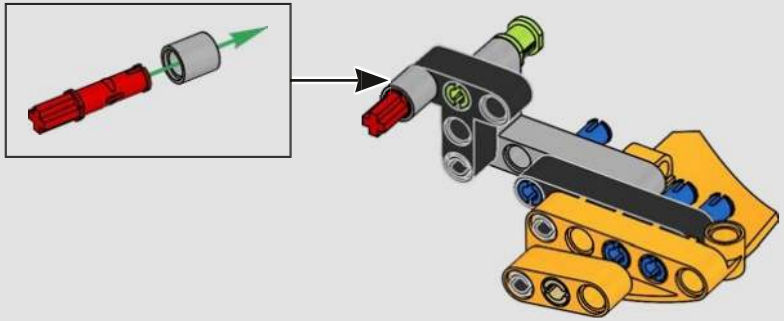

537

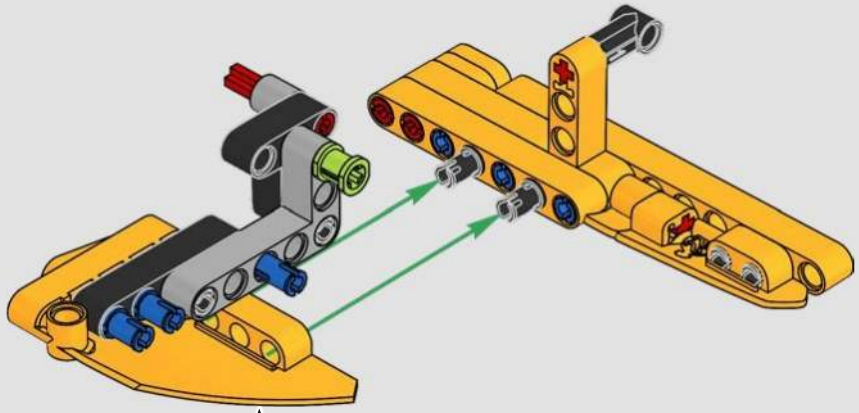

538

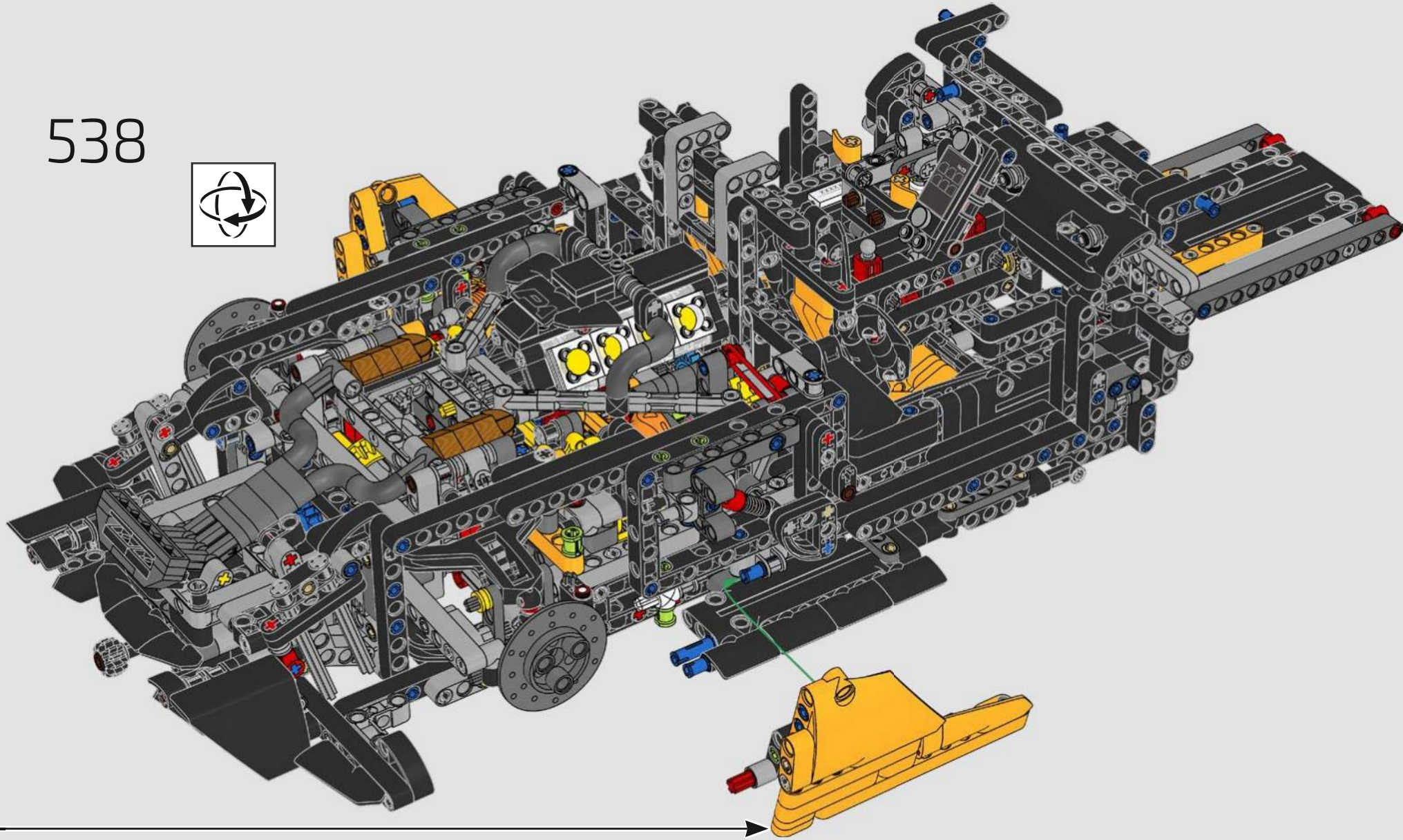

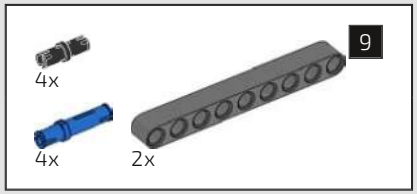

539

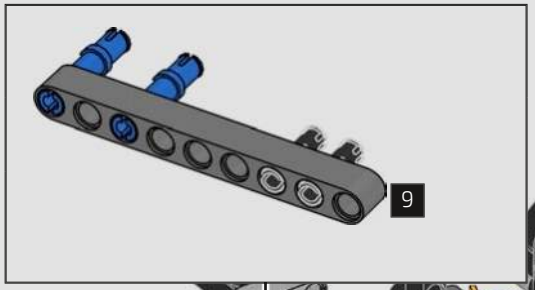

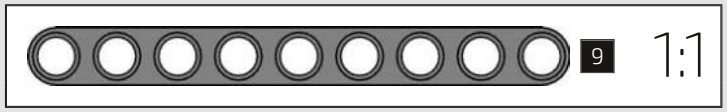

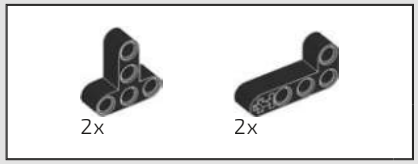

540

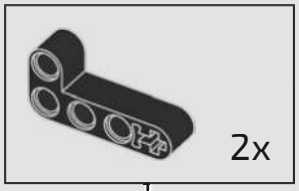

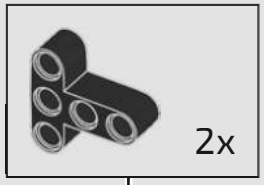

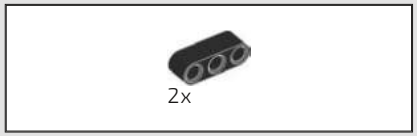

541

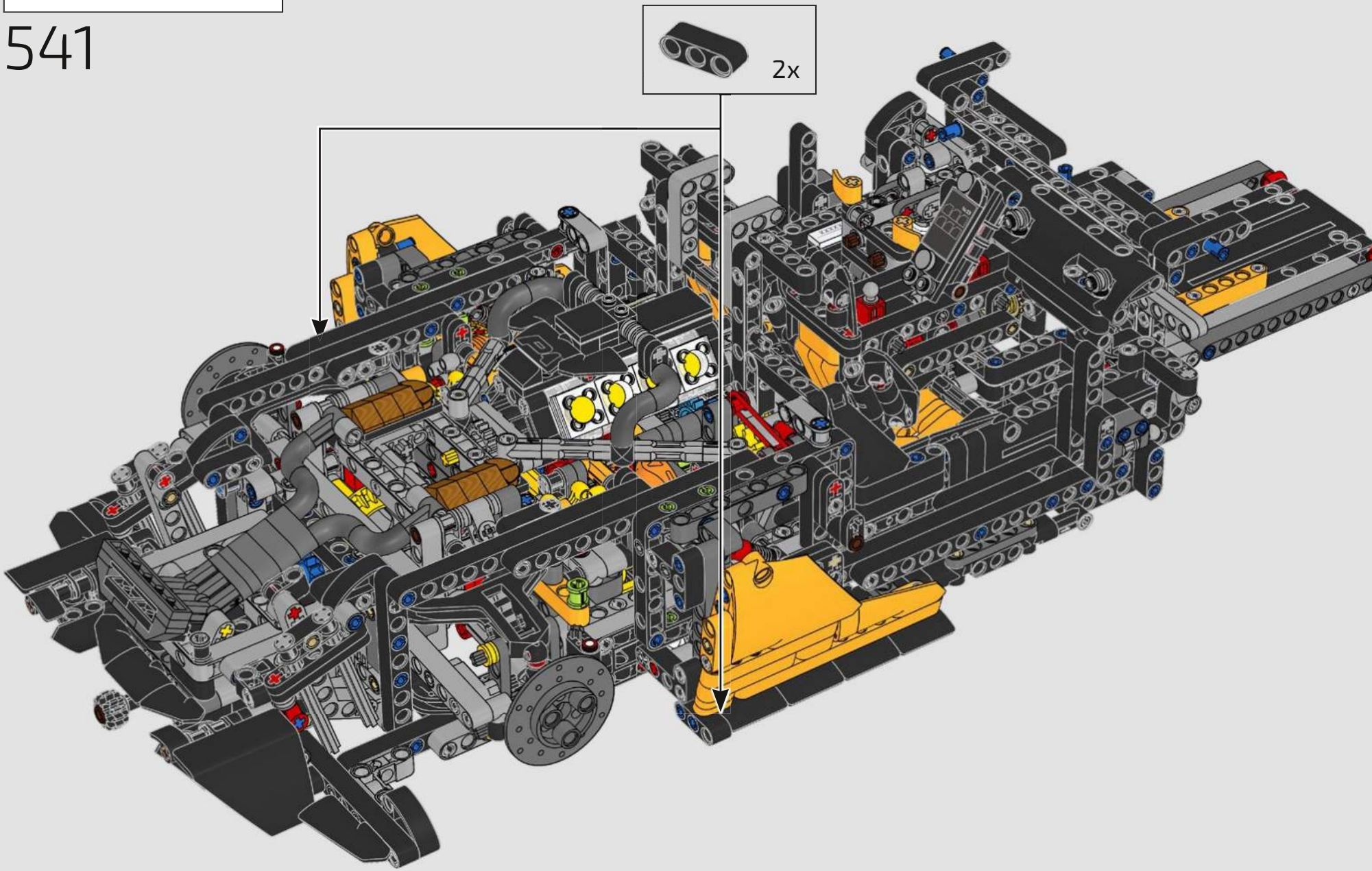

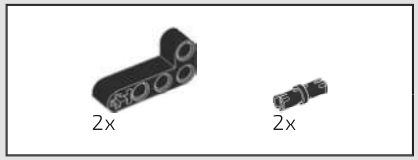

542

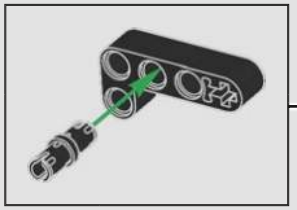

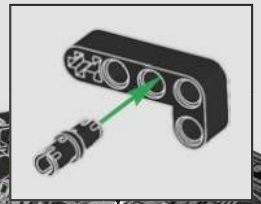

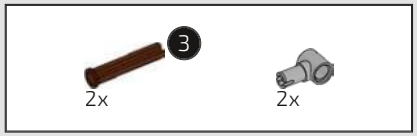

543

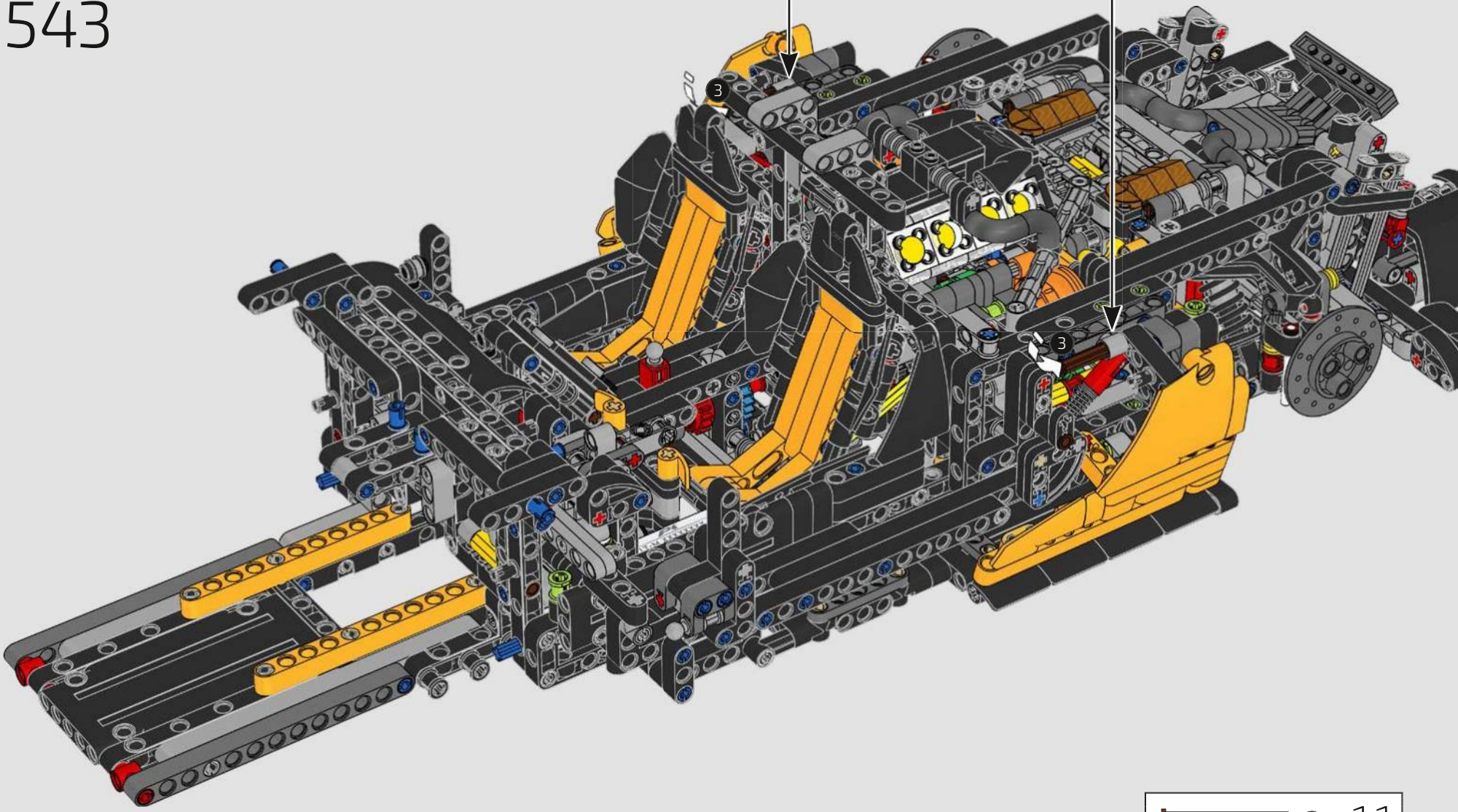

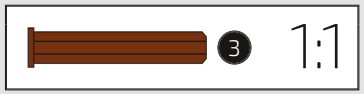

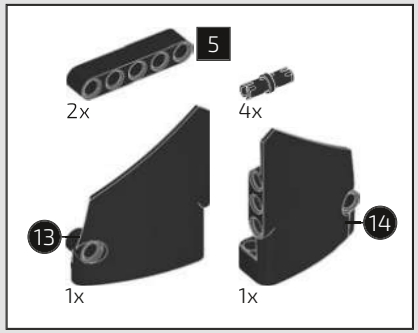

544

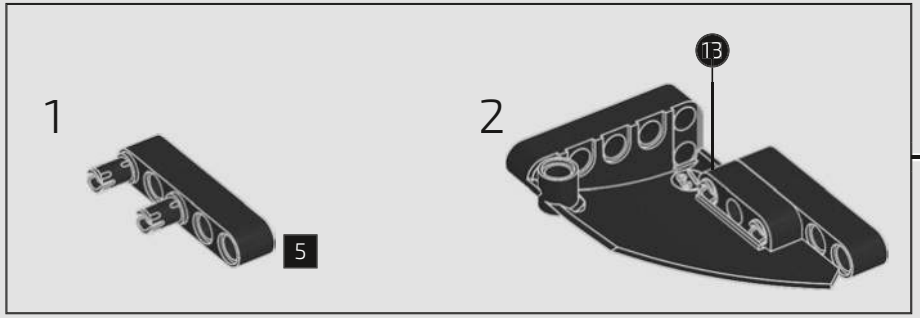

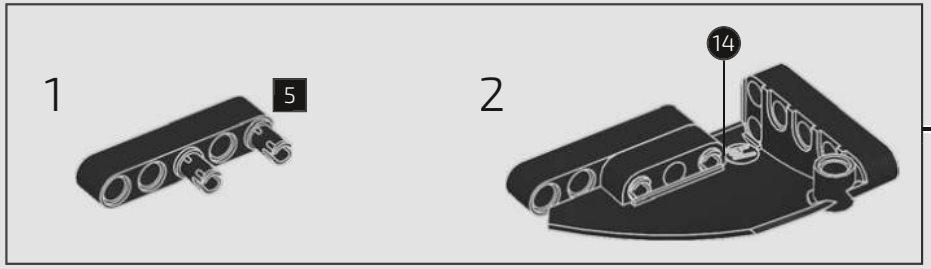

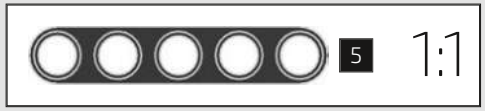

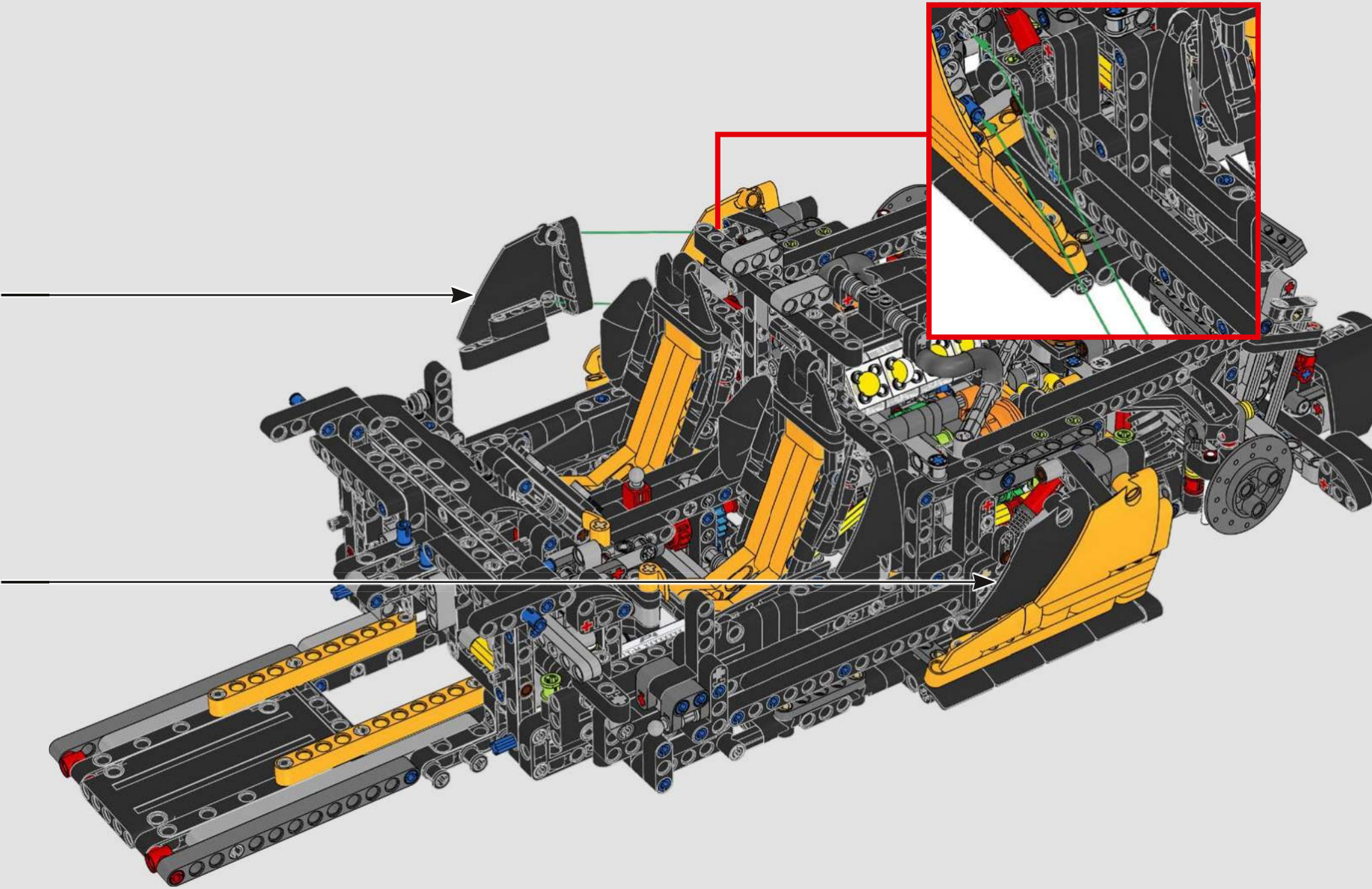

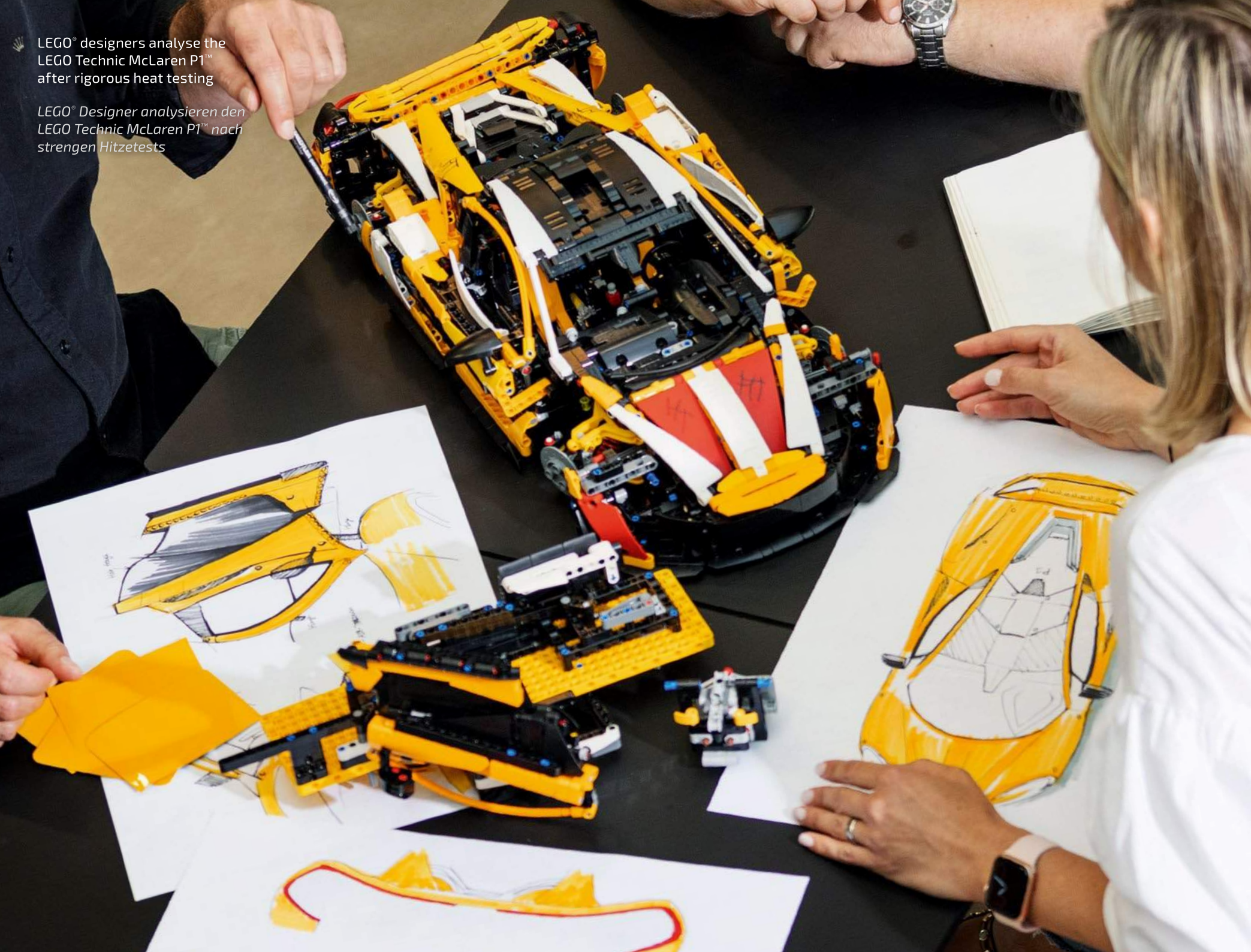

LEGO® designers analyse the LEGO Technic McLaren P1™ after rigorous heat testing

LEGO® Designer analysieren den LEGO Technic McLaren P1™ nach strengen Hitzetests

The zebra stripes on the McLaren P1™ Experimental Prototype camouflage the car's curves during development and testing.

Die Zebrastreifen am McLaren P1™ Erlkönig verschleiern die Rundungen des Autos während der Entwicklung und bei Testfahrten.

6530797