LEGO TECHNIC™

42110

LAND ROVER

1

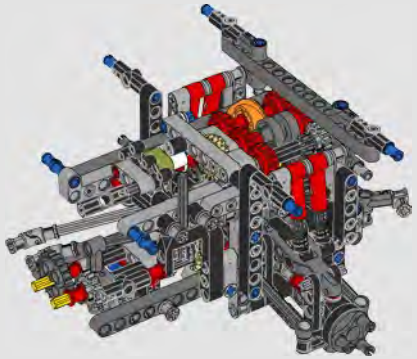

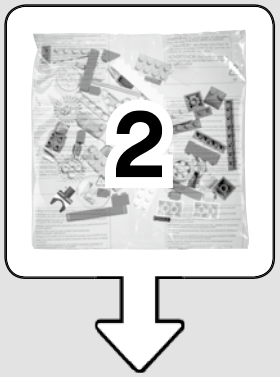
2

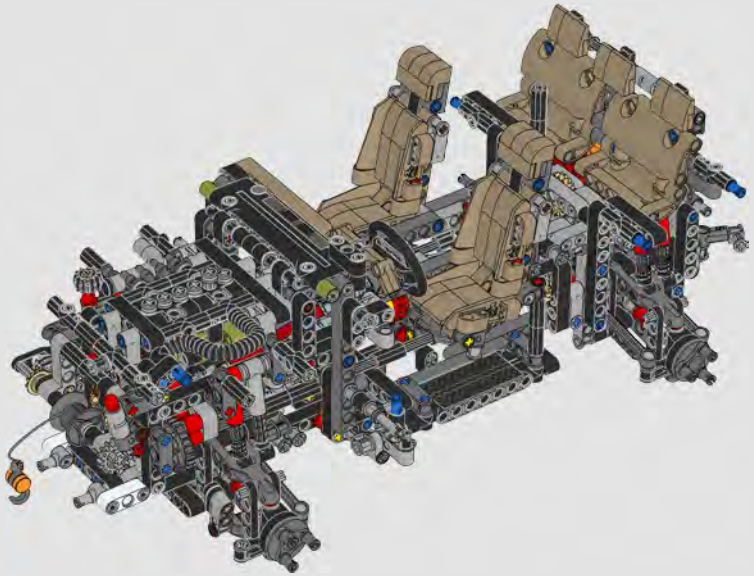

3

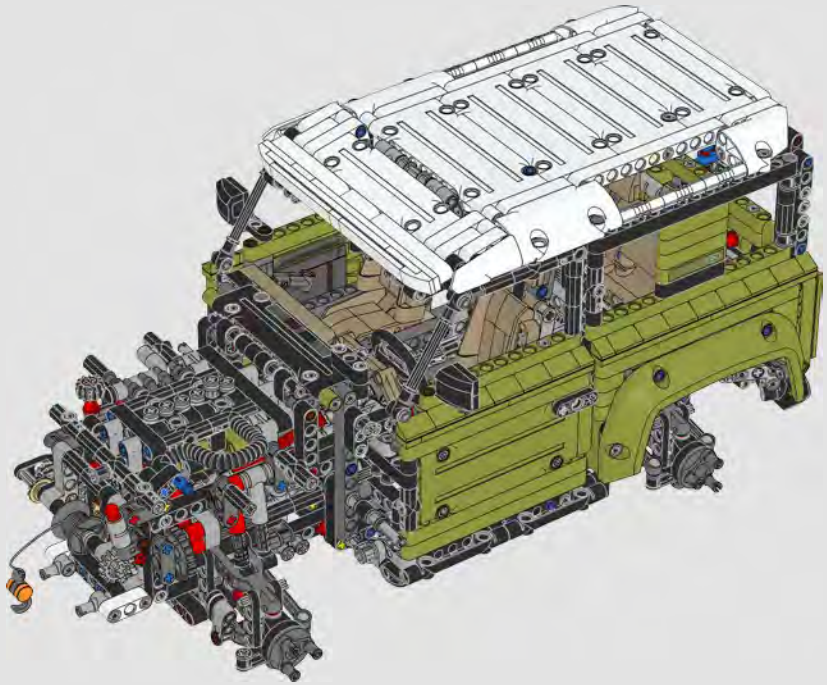

4

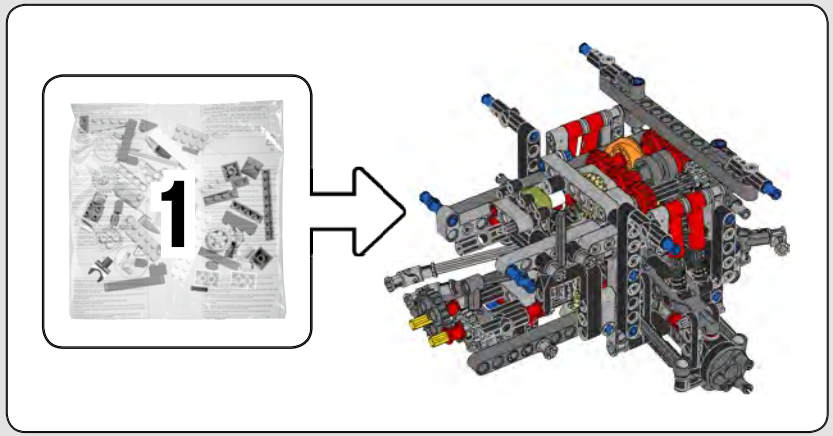


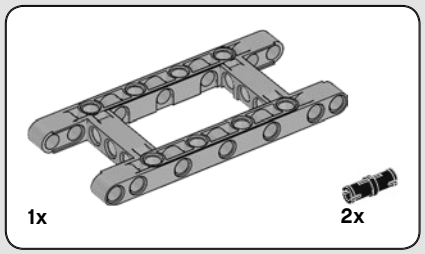


# 1

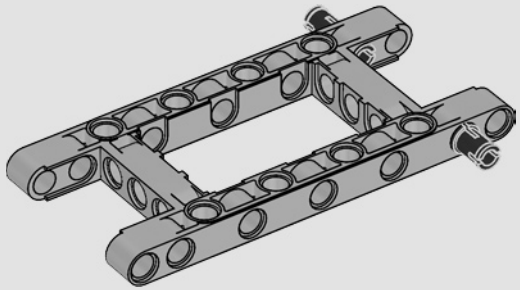

# 2

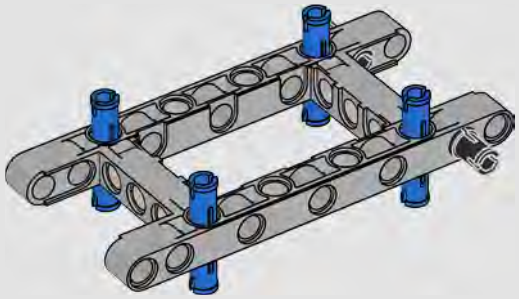

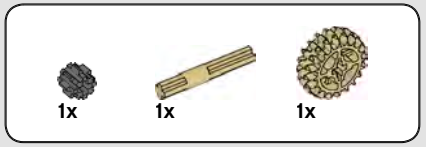


# 3

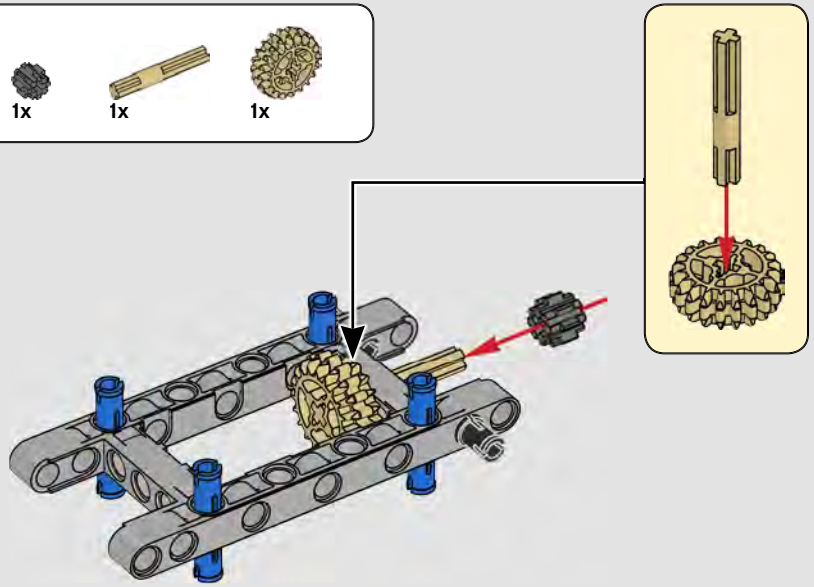

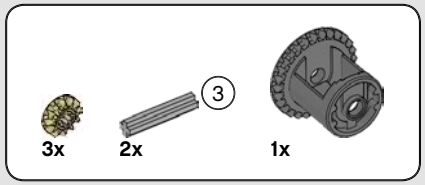


# 4

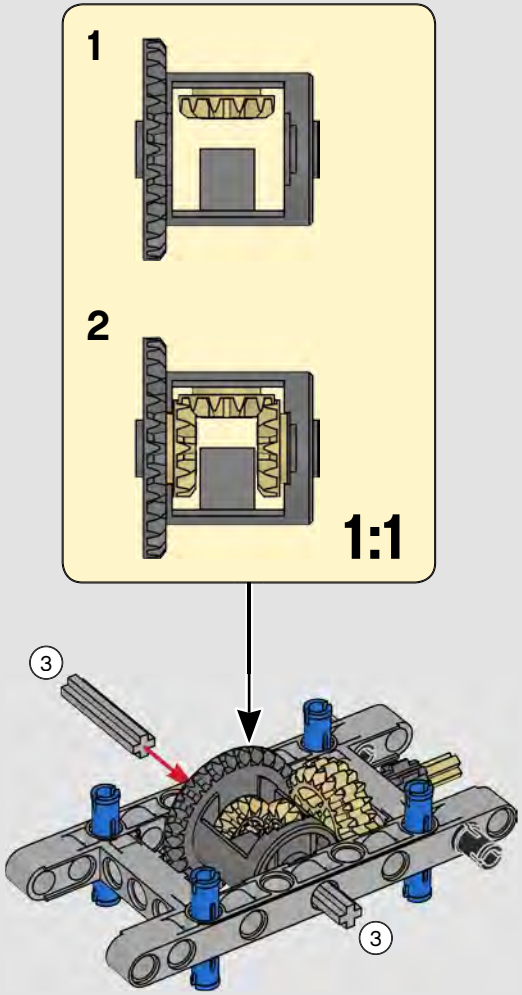


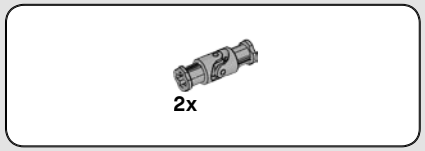


# 5

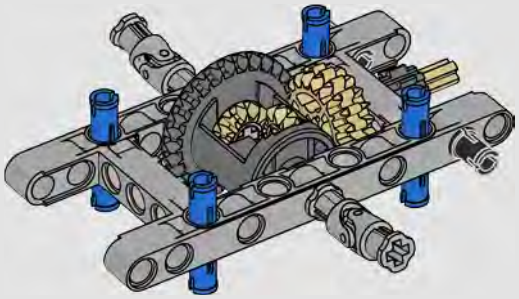

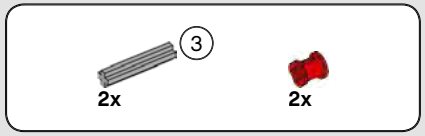


# 6

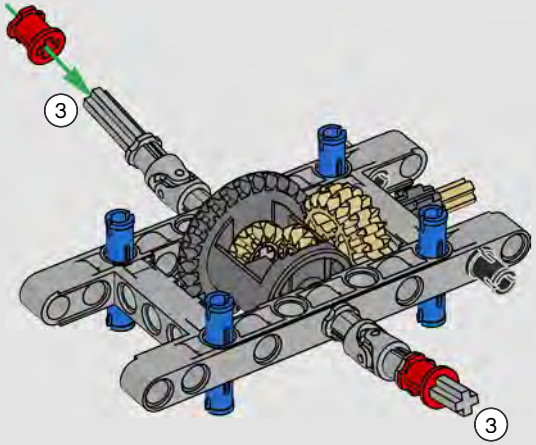


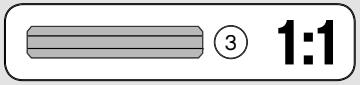

4x

# 7

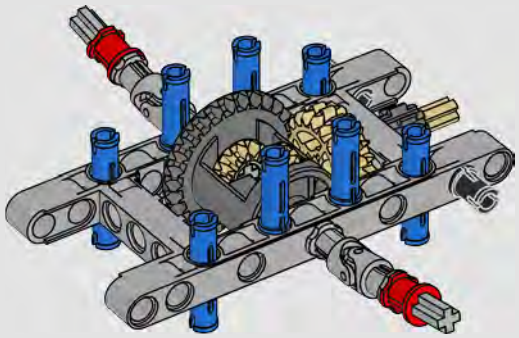

4x

# 8

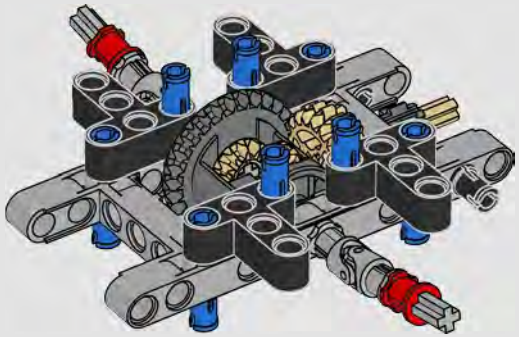

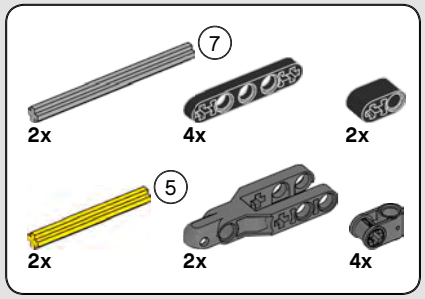


# 9

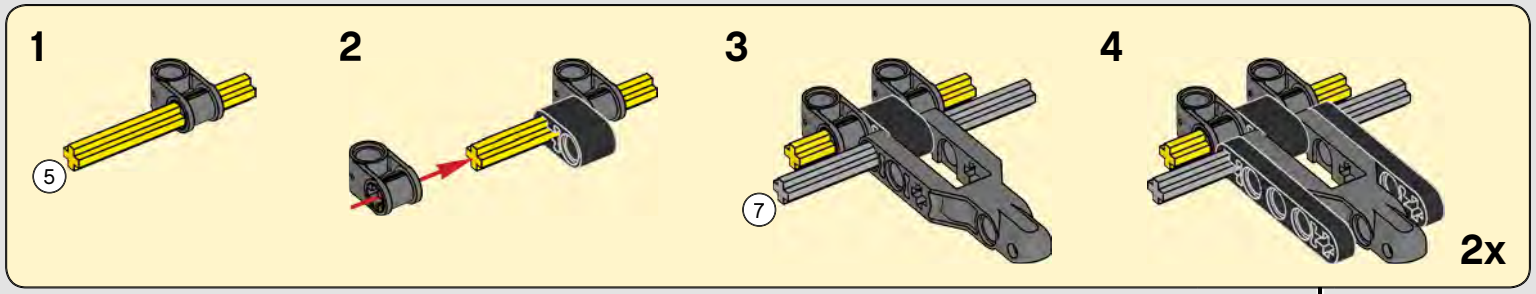


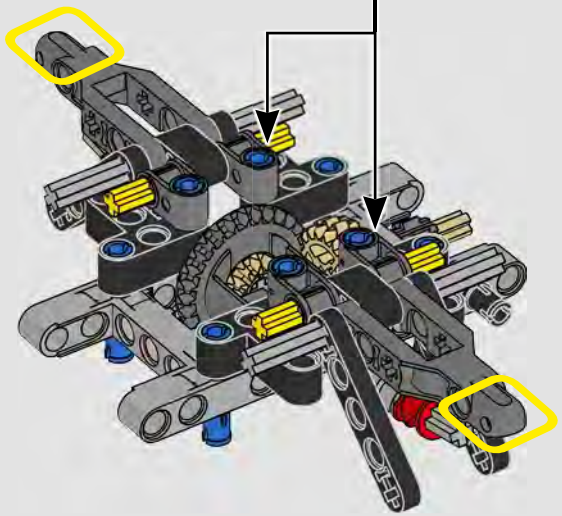

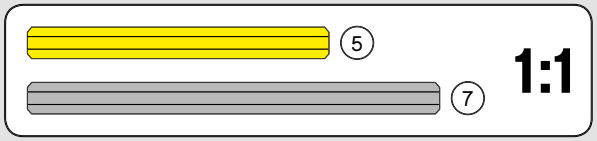

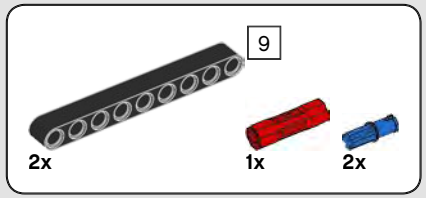


# 10

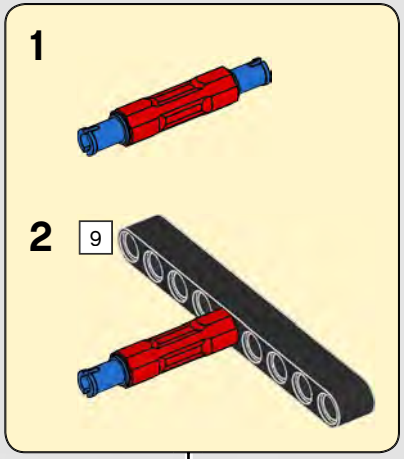


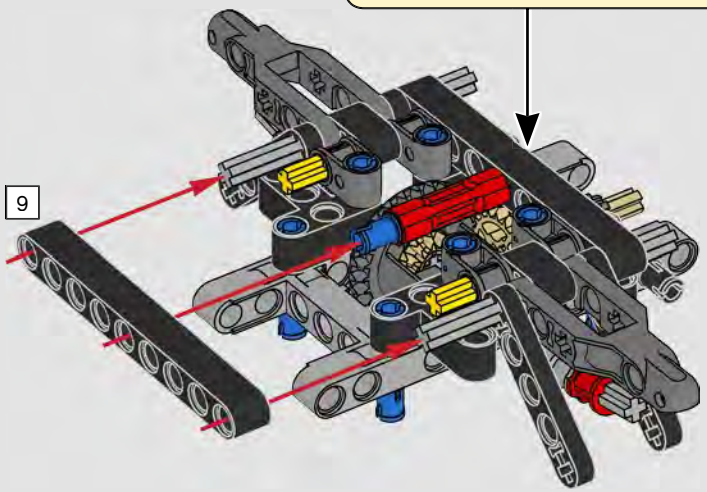


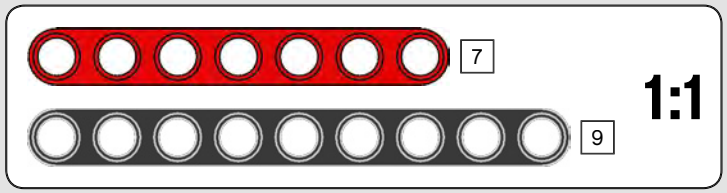


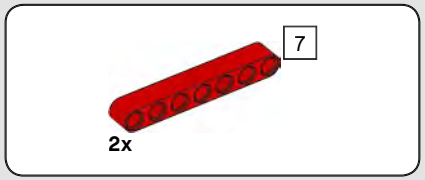


# 11

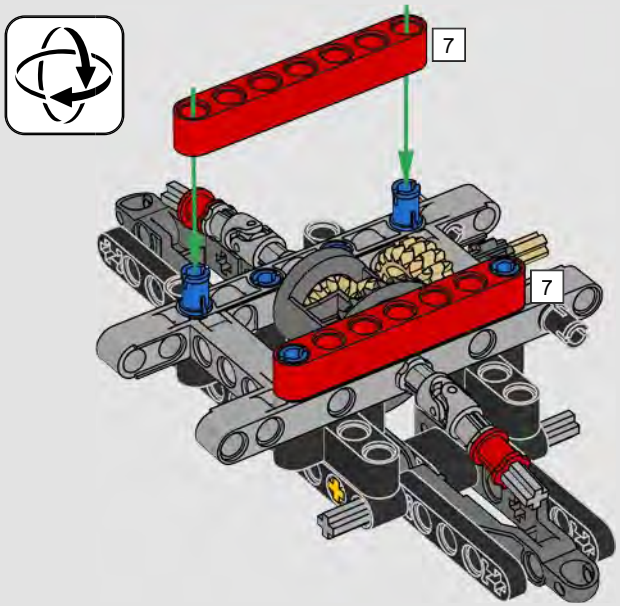

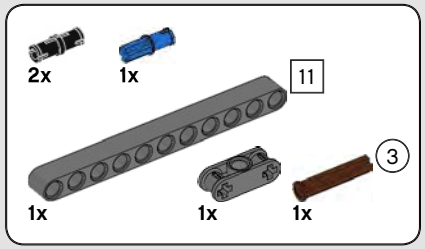


# 12

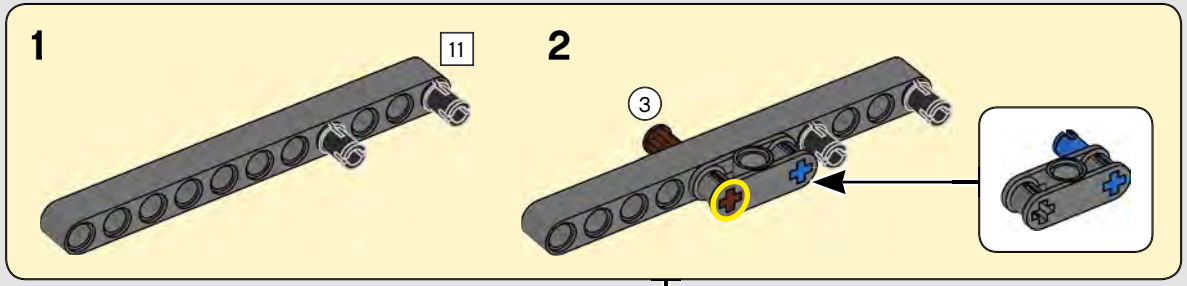


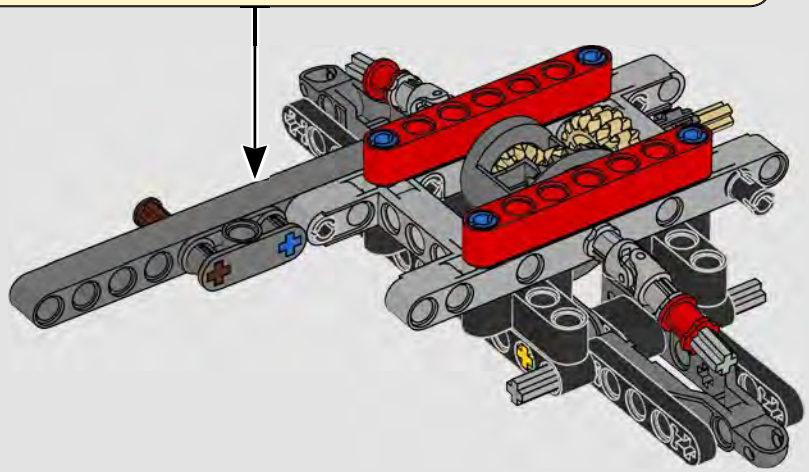

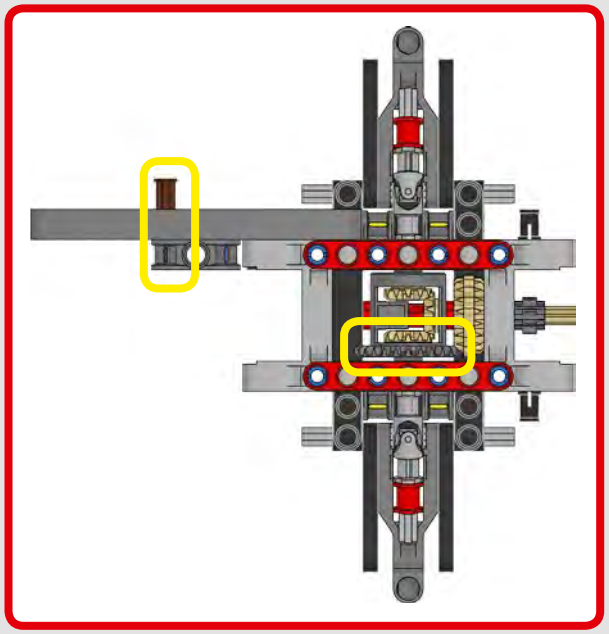

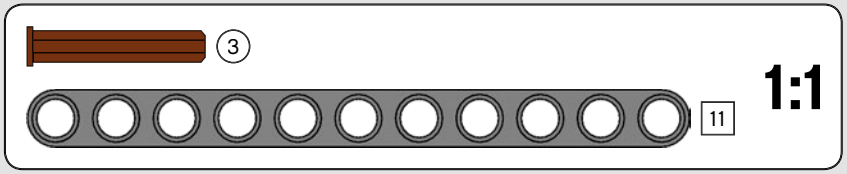

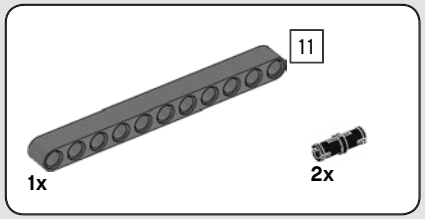


# 13

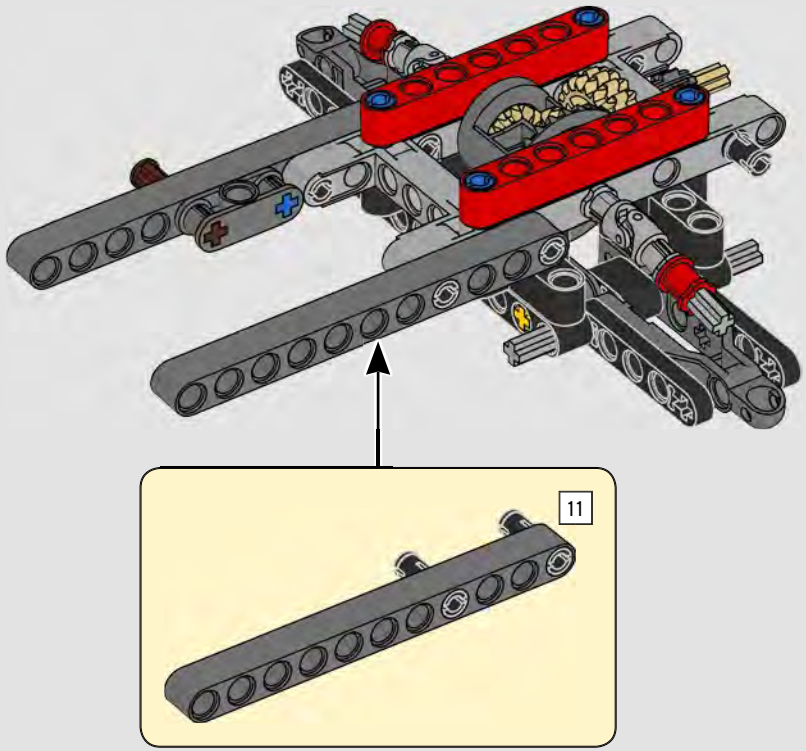


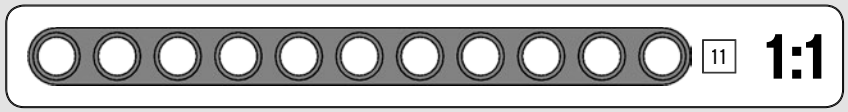


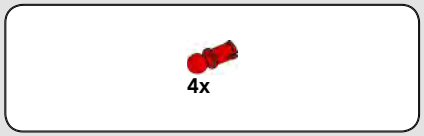


# 14

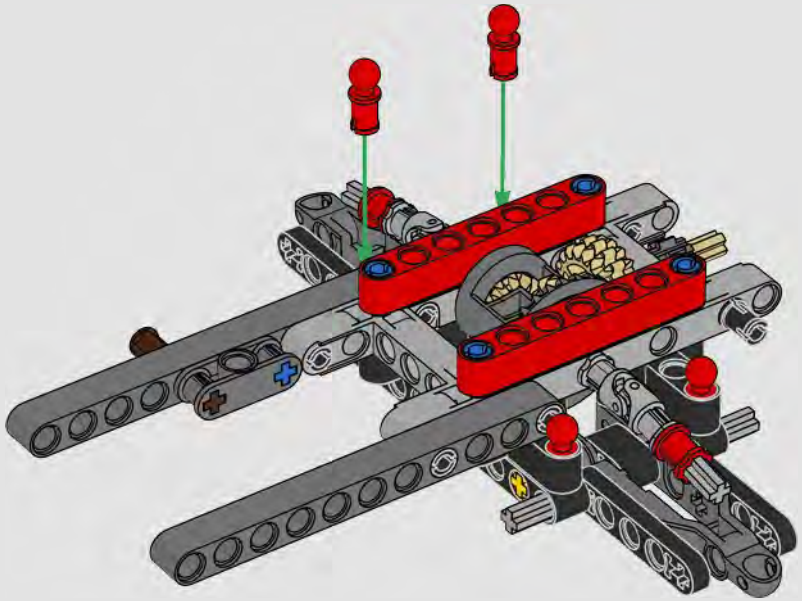

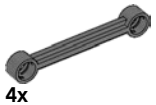


# 15

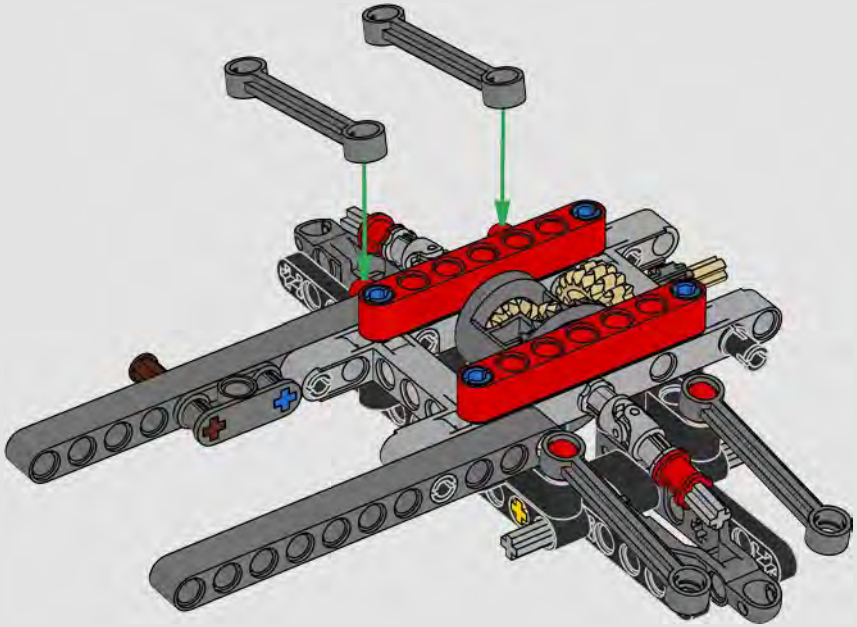

# 16

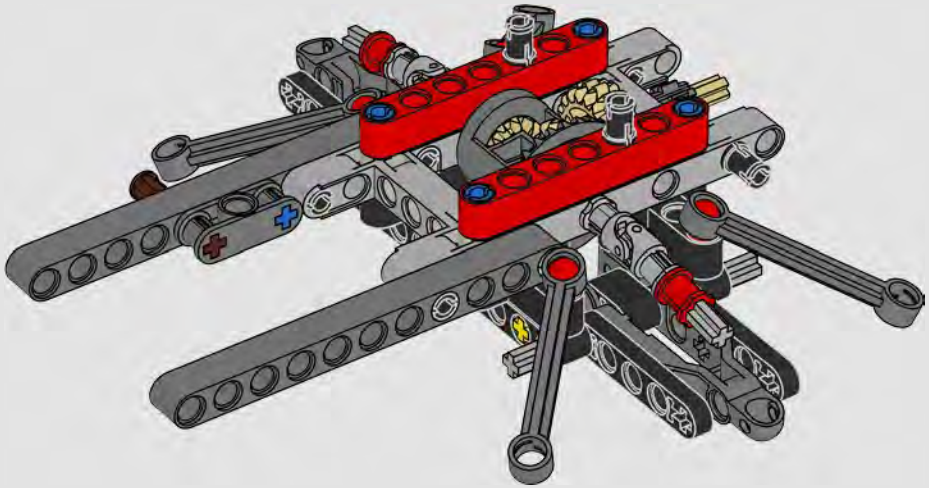

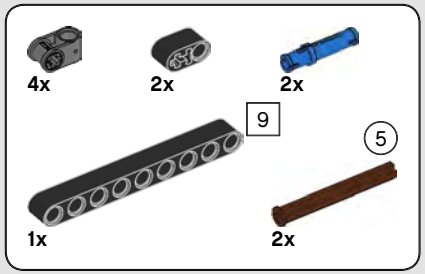


# 17

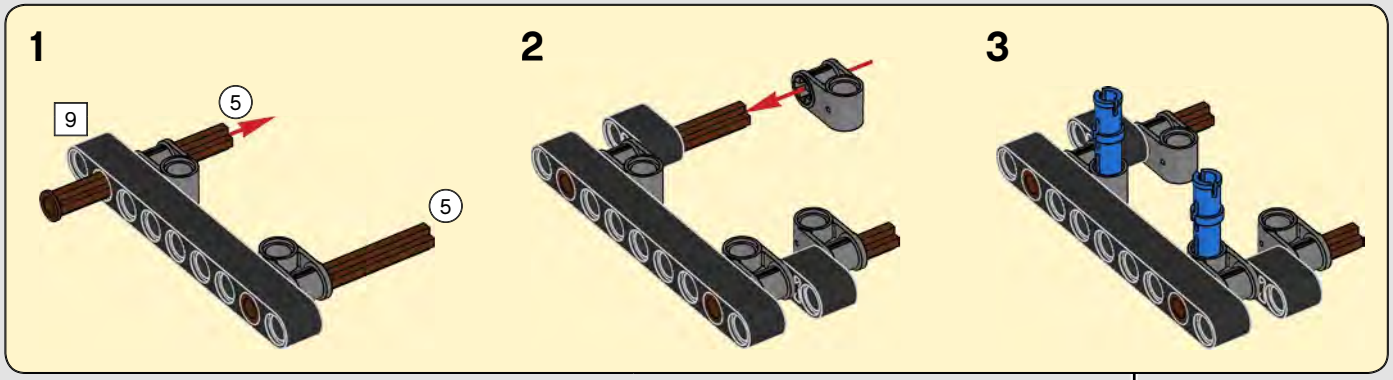


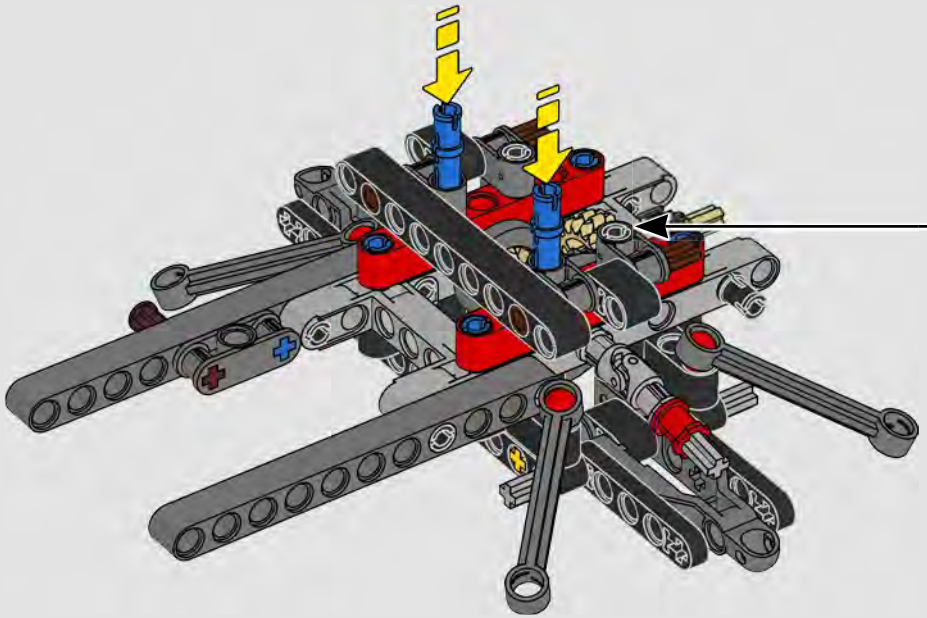

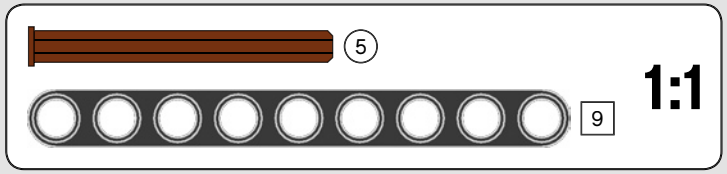

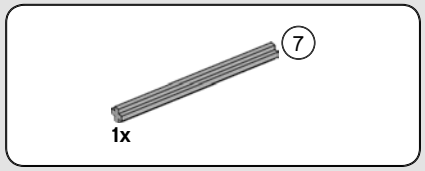


## 18

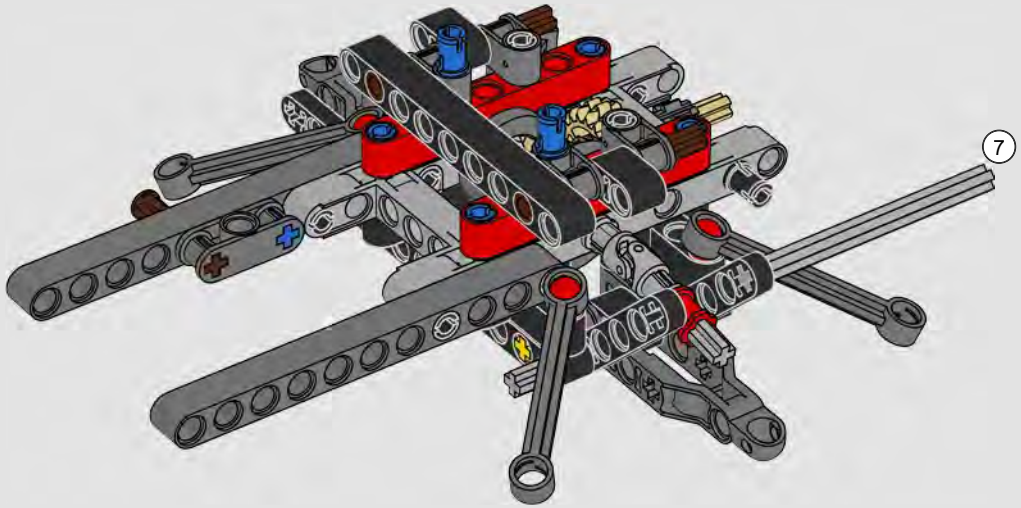


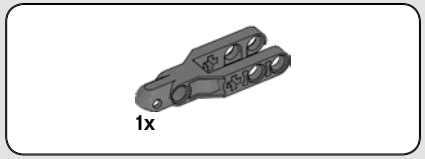


## 19

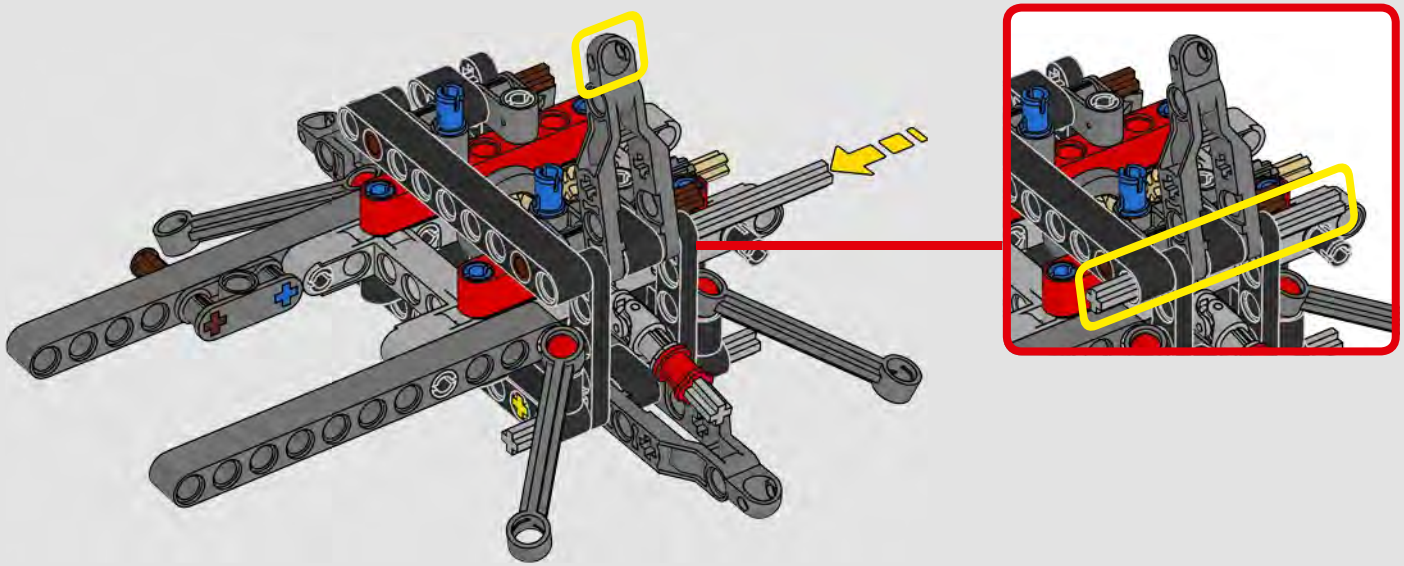

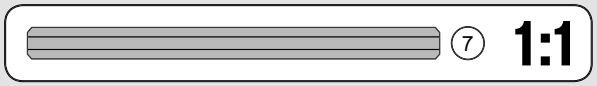

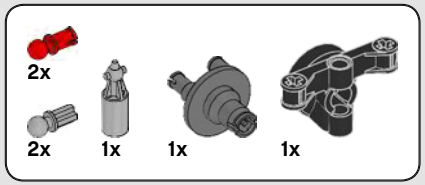


# 20

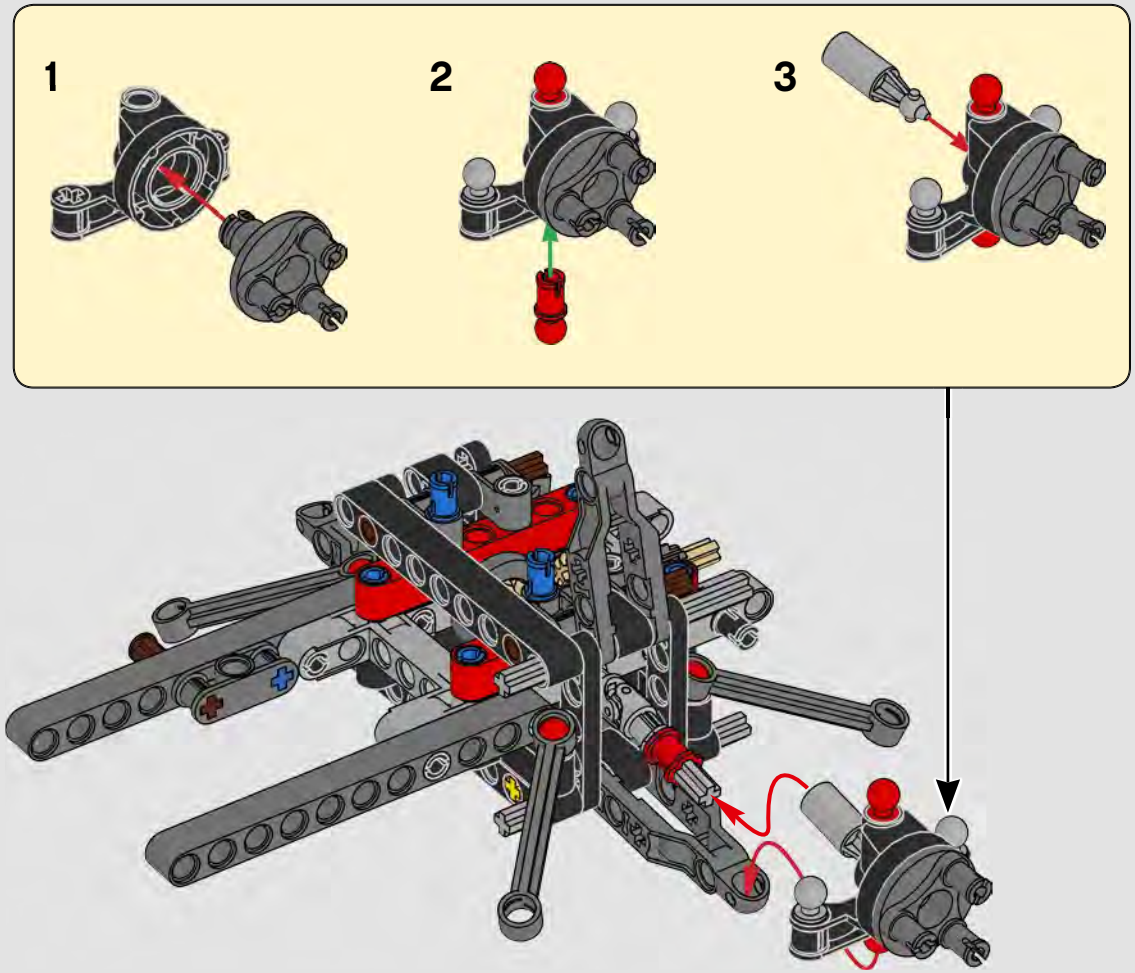

# 21

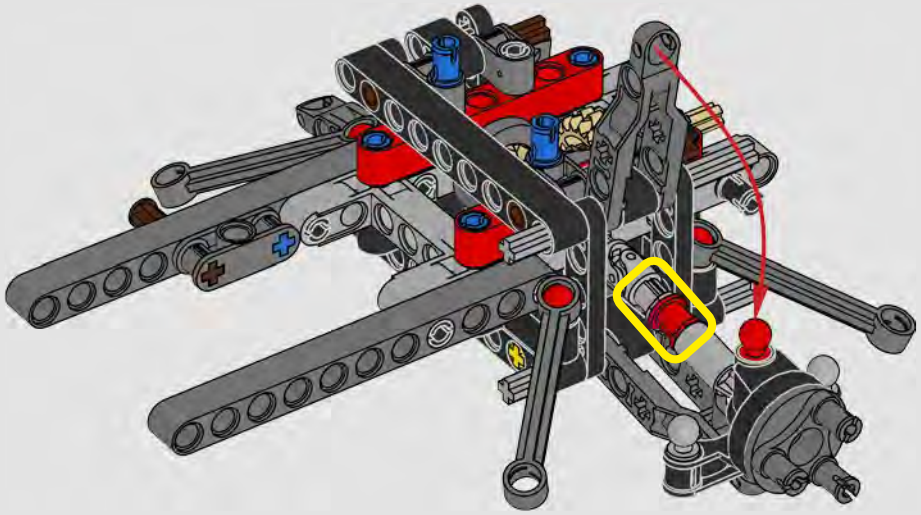

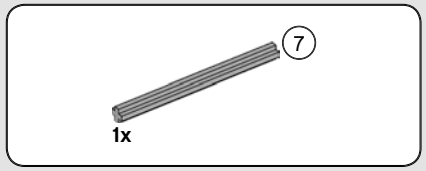


# 22

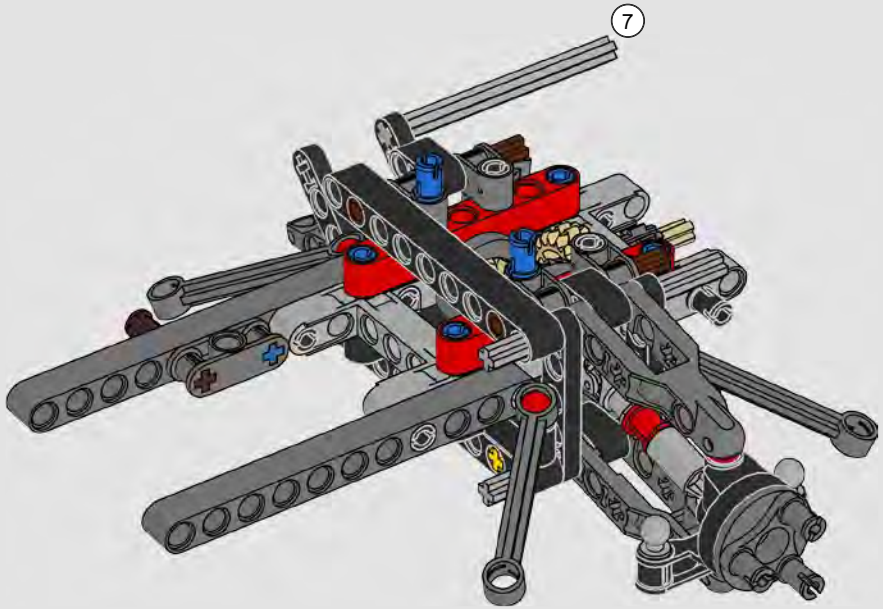


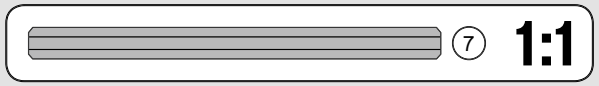


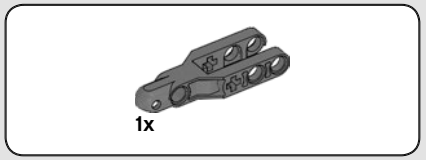


# 23

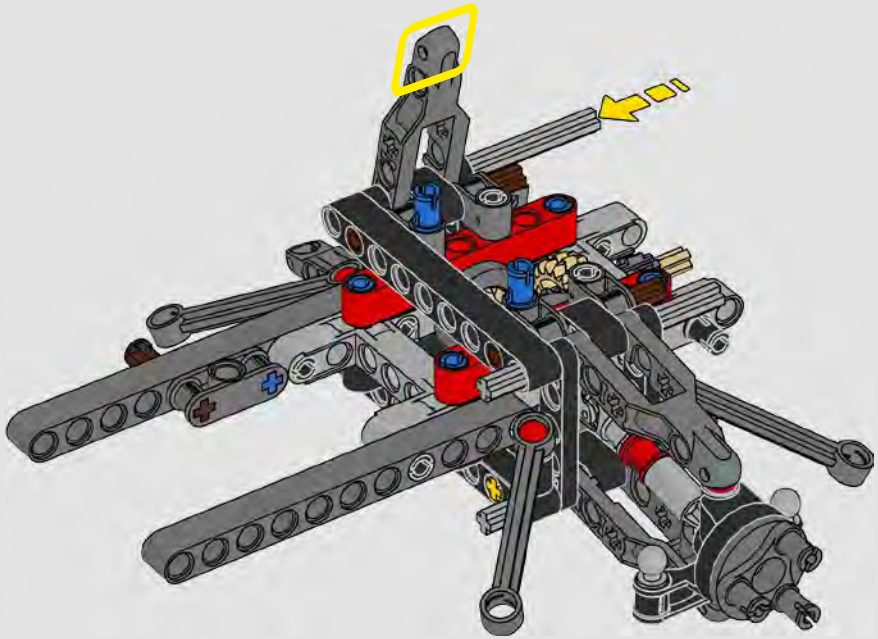

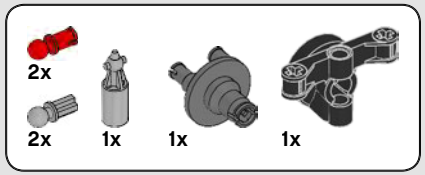


# 24

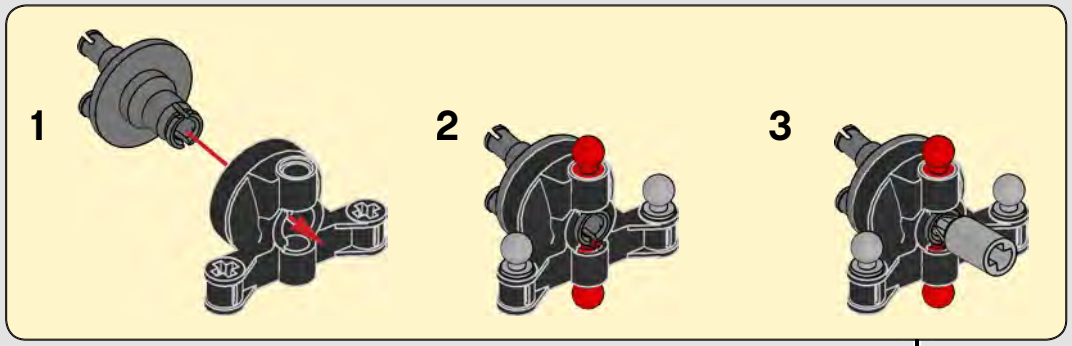


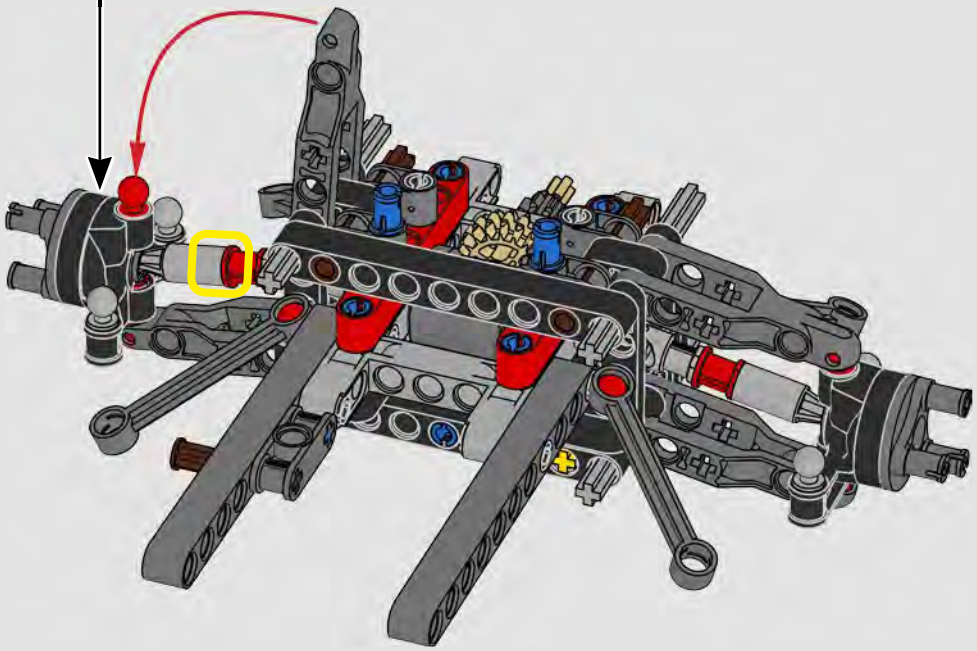

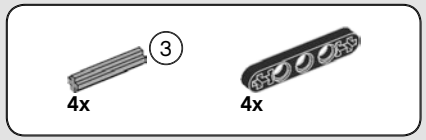


# 25

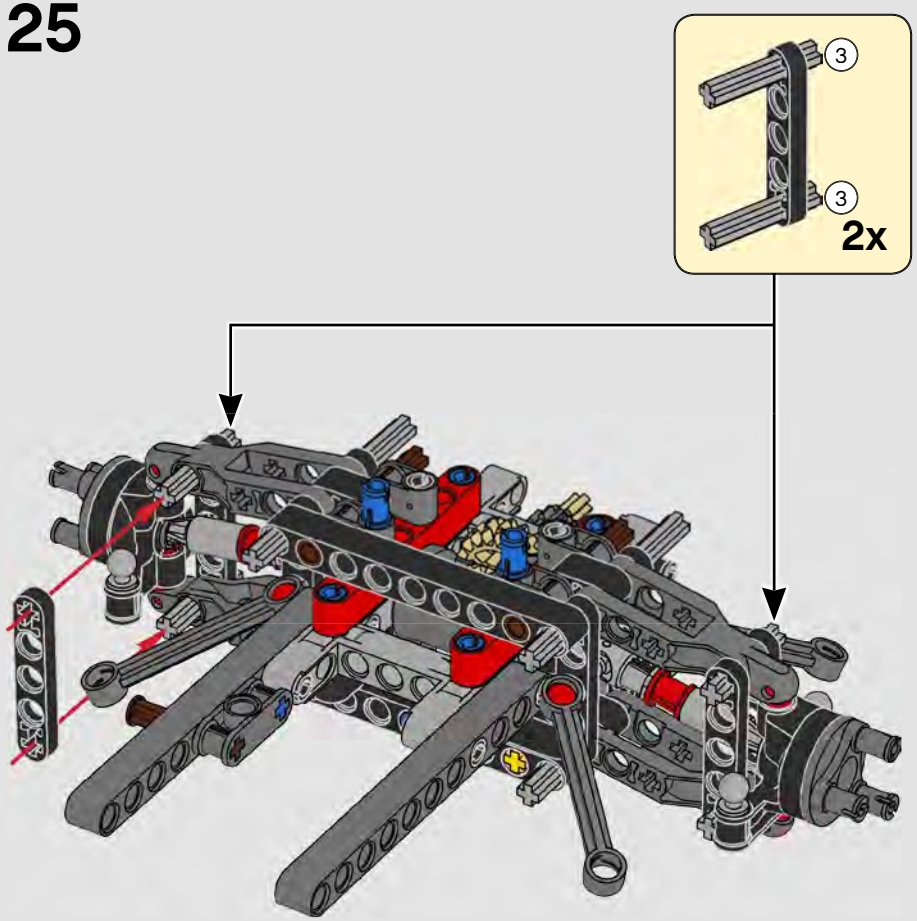


# 26

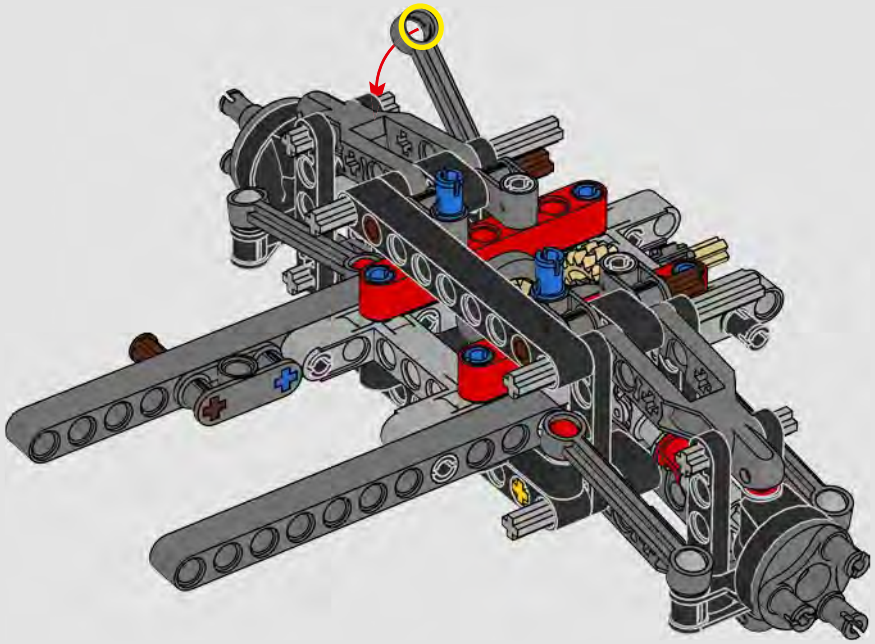

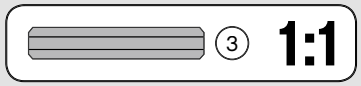

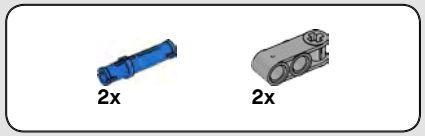


# 27

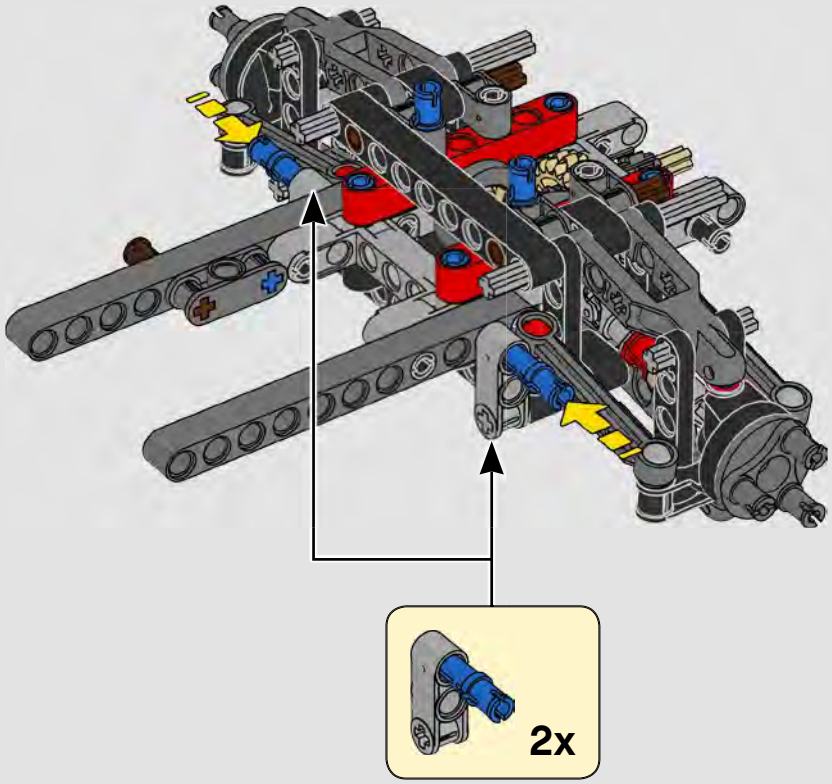


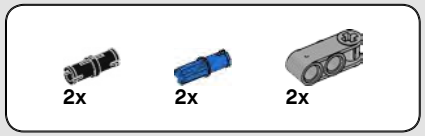


# 28

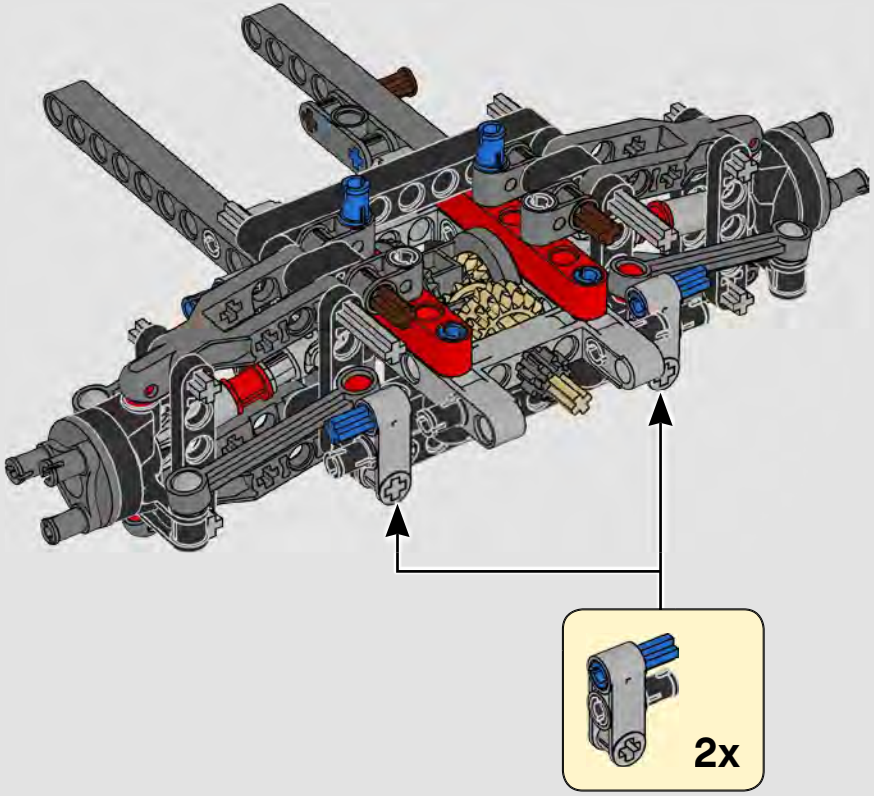

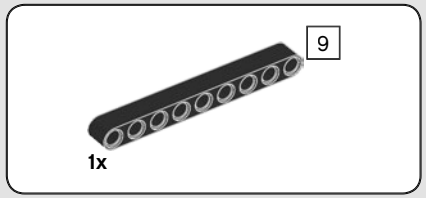


# 29

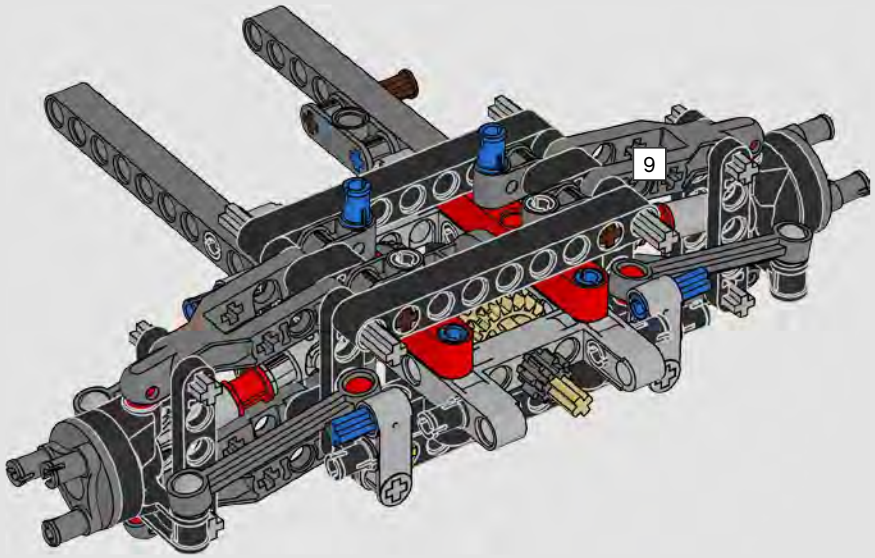


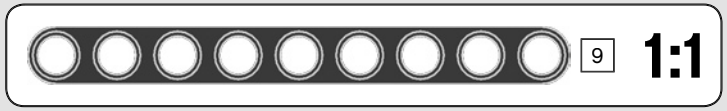


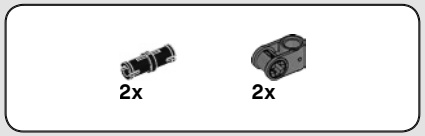


# 30

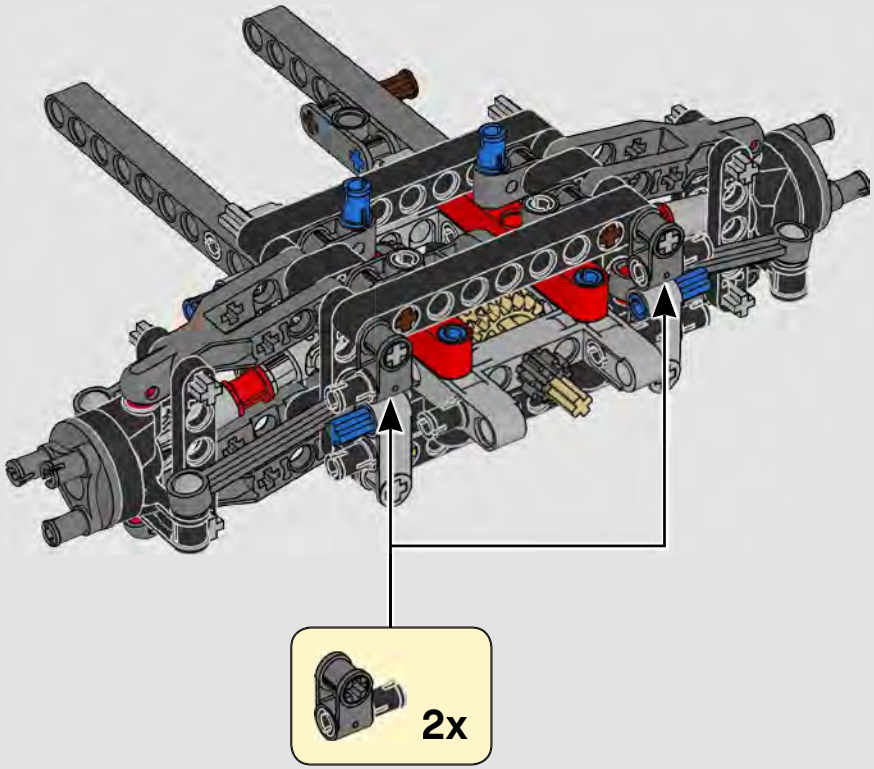

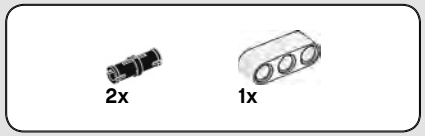


# 31

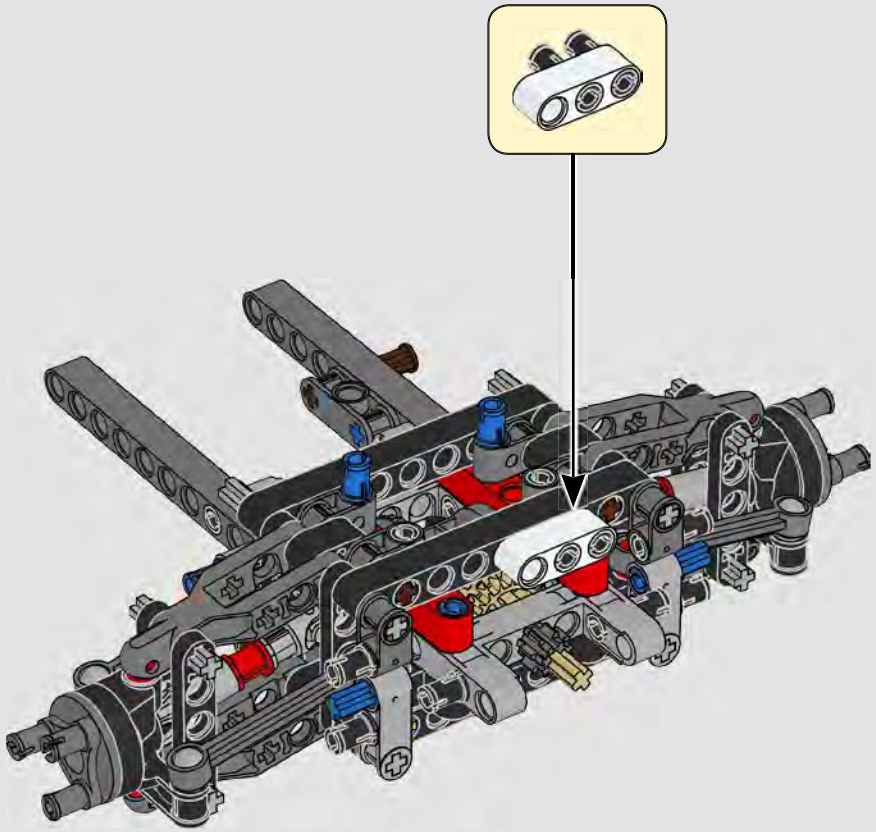

# 32

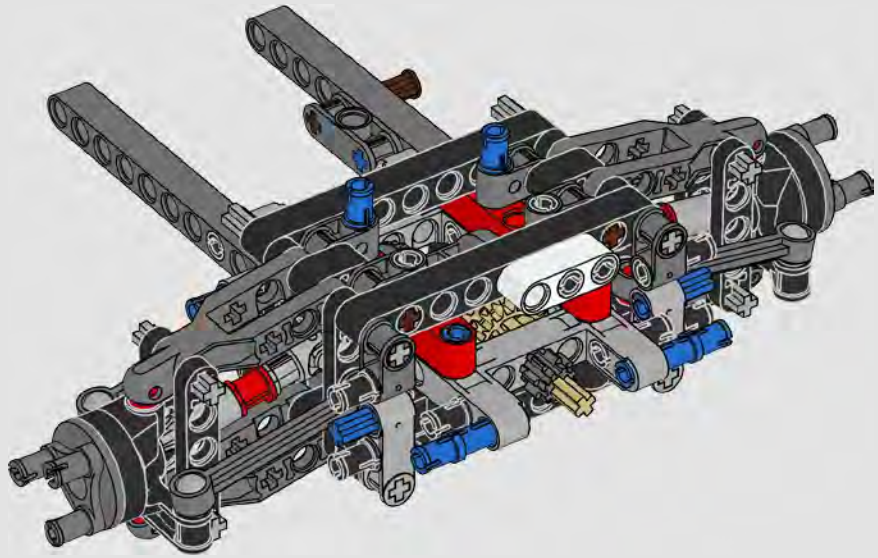

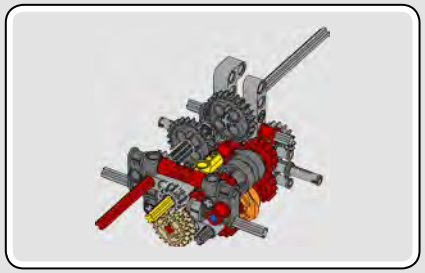

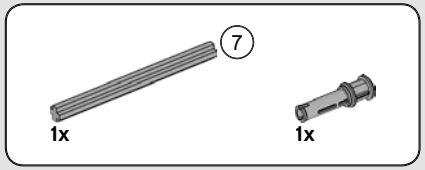


## 33

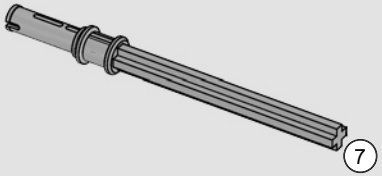


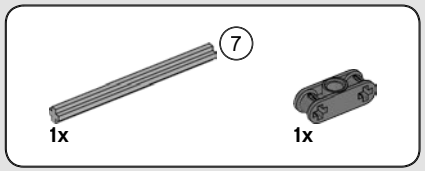


## 34

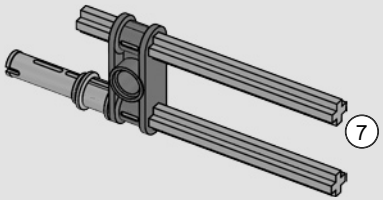


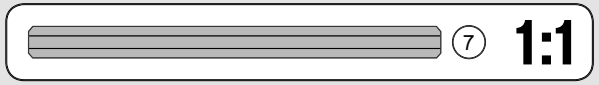


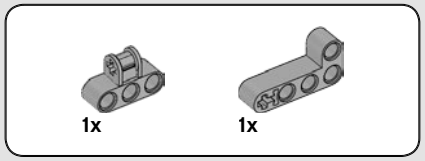


## 35

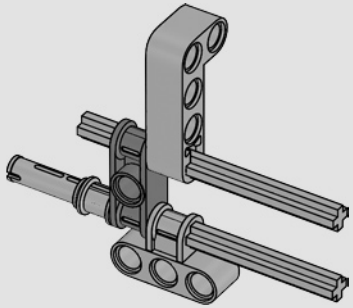

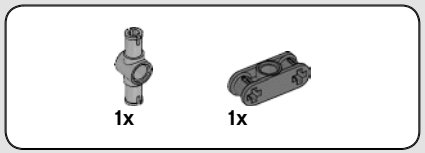


## 36

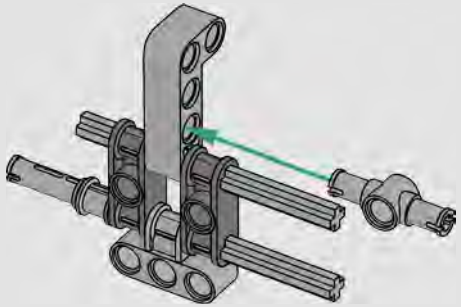

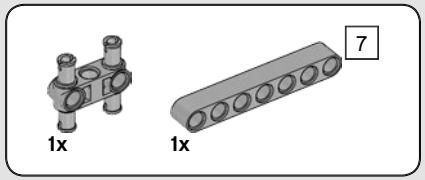


## 37

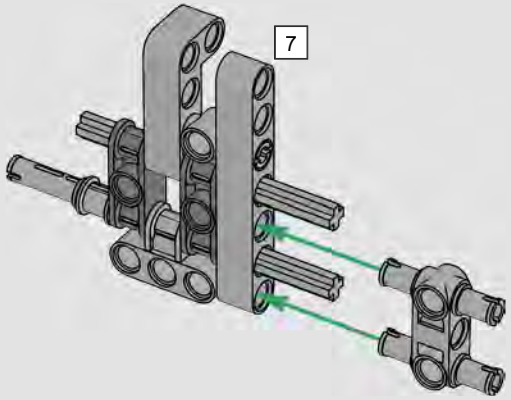


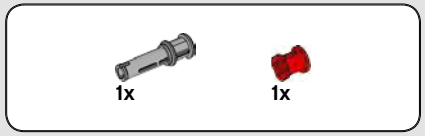


## 38

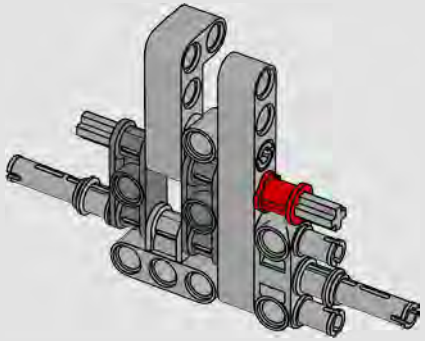

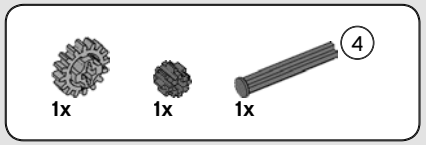


## 39

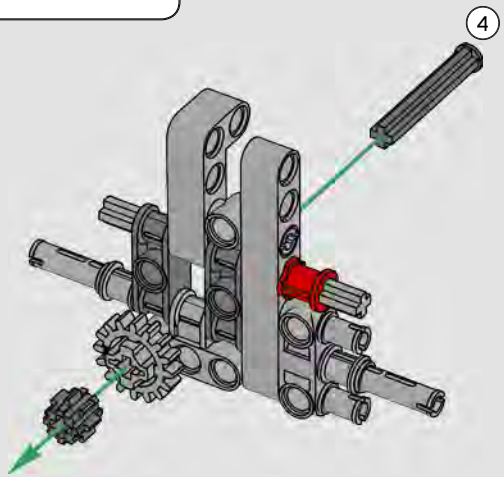


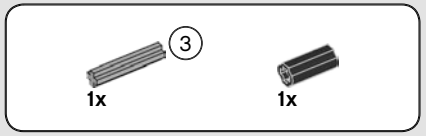


## 40

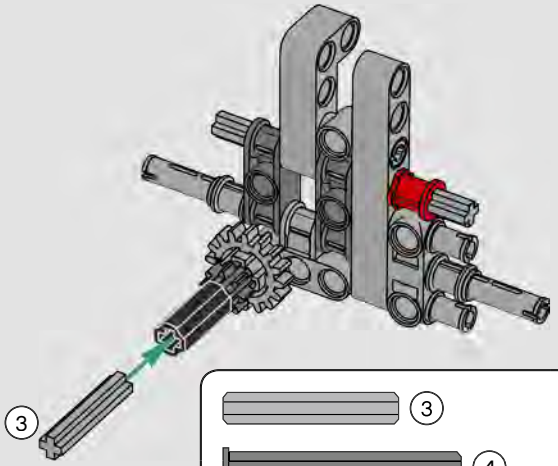


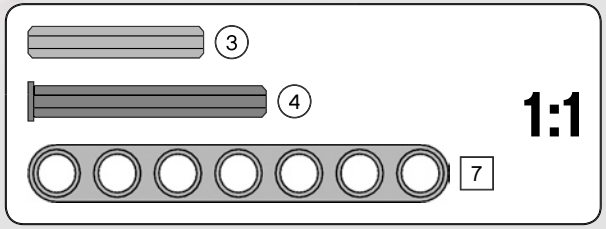

# 41

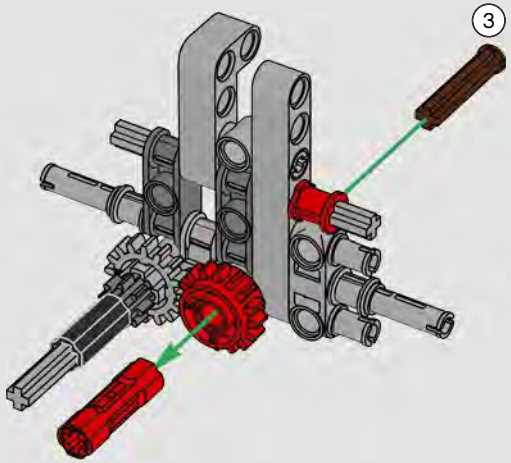


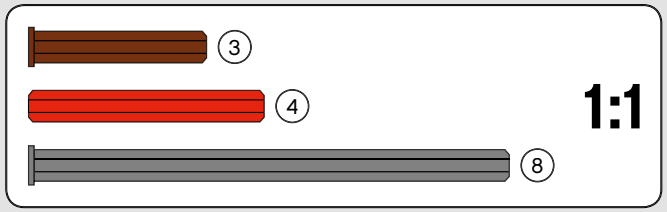


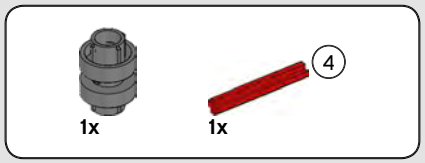


# 42

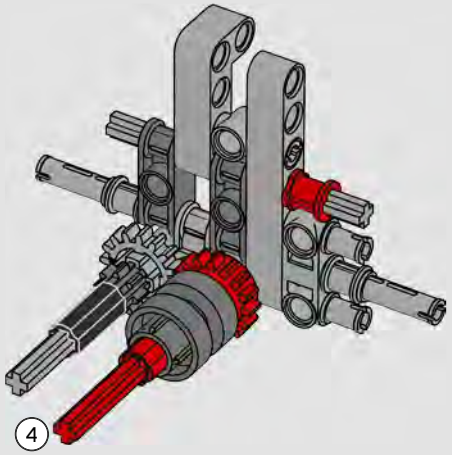

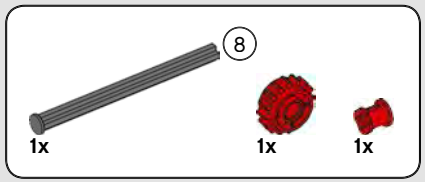


# 43

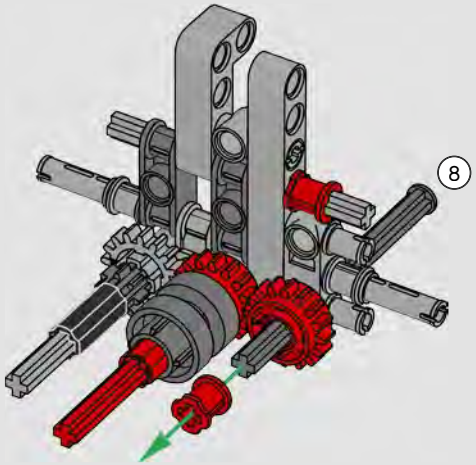


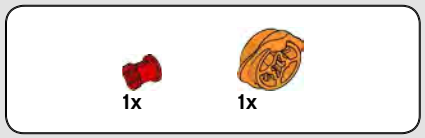


# 44

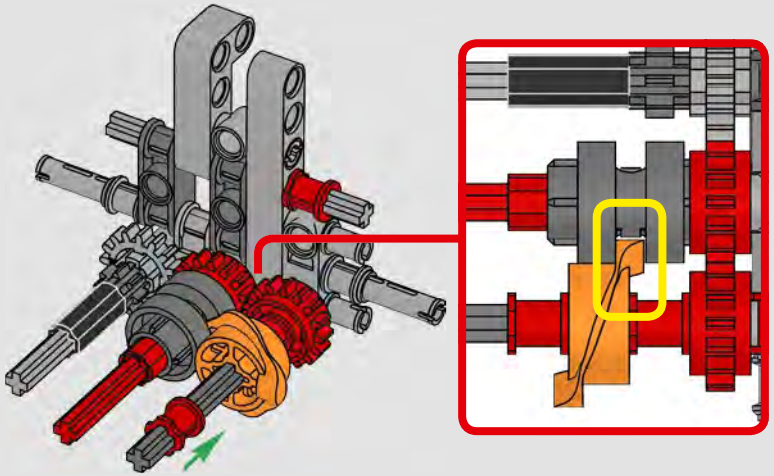

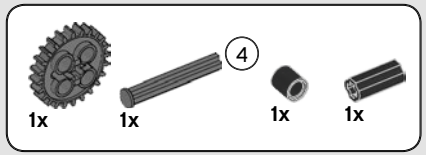


# 45

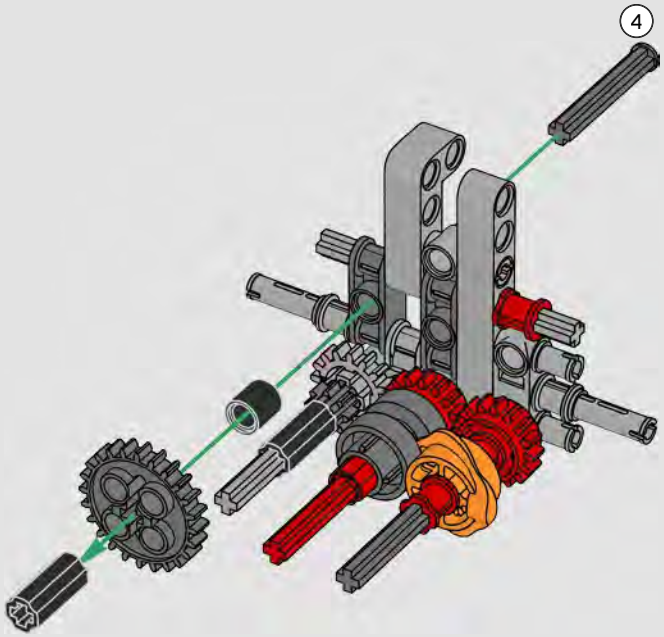


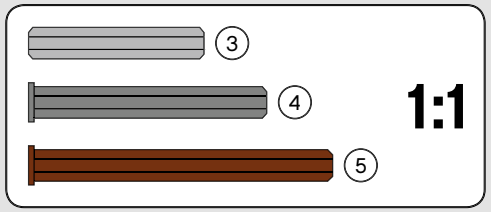


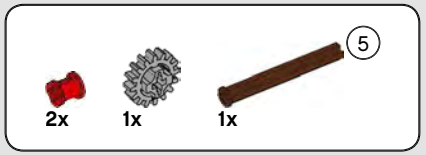


# 46

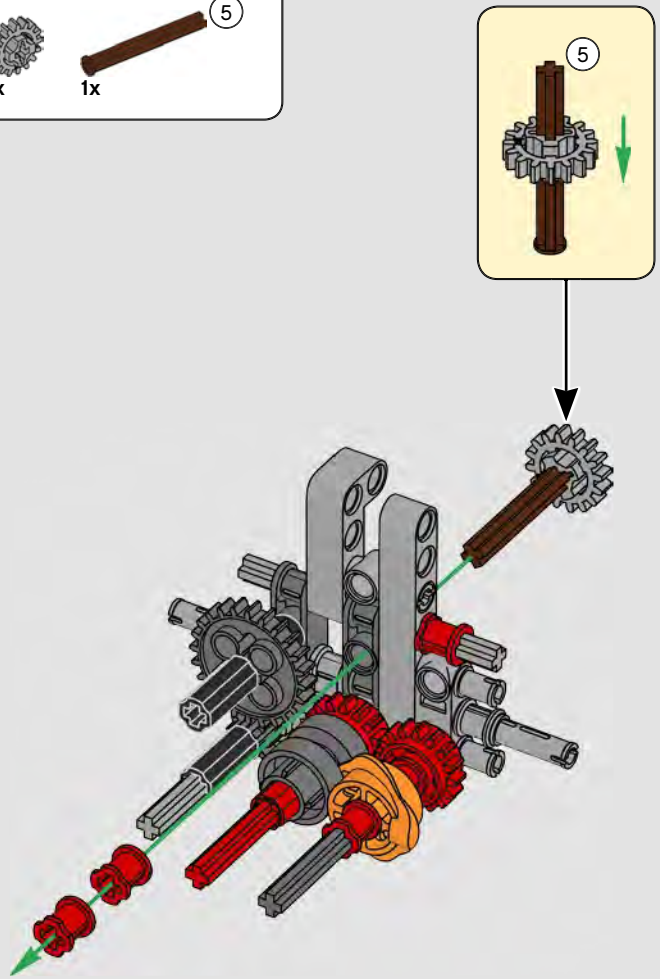

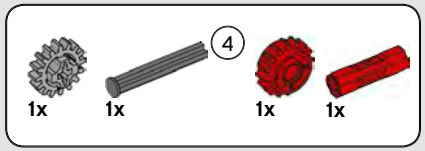


# 47

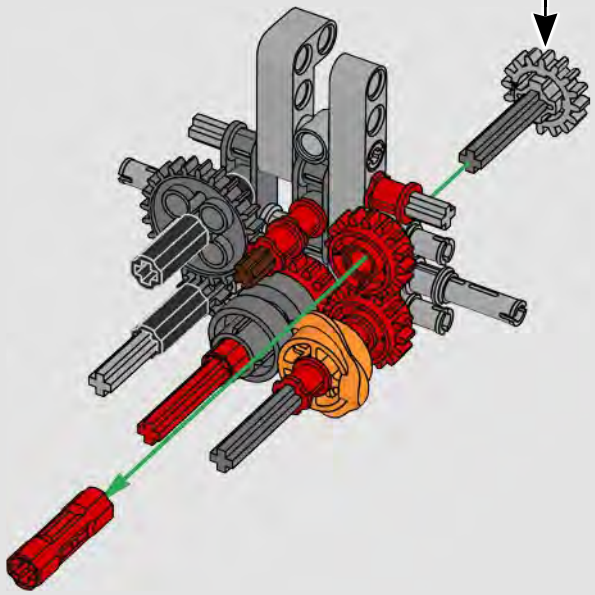

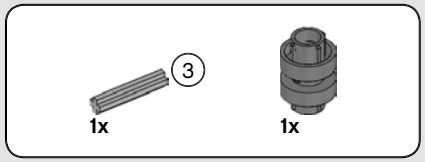


# 48

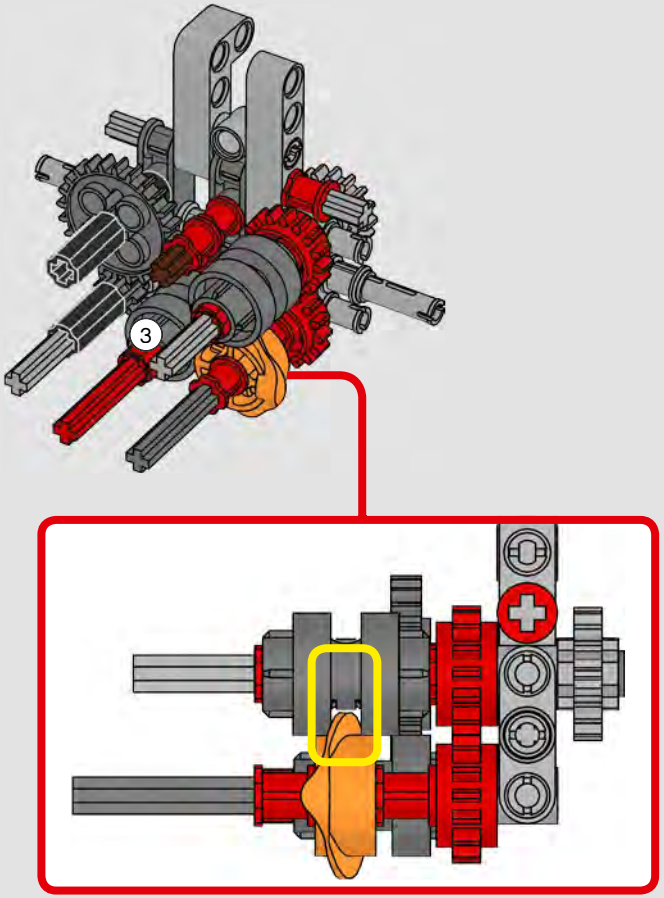

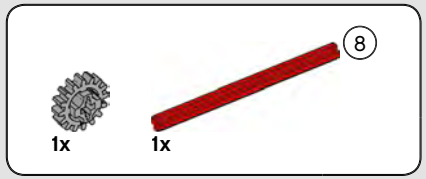


# 49

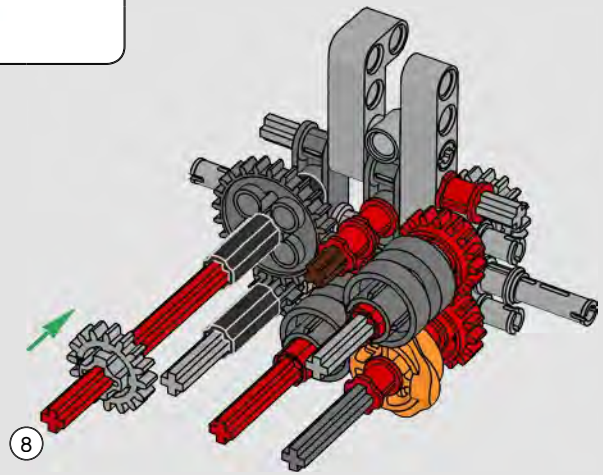


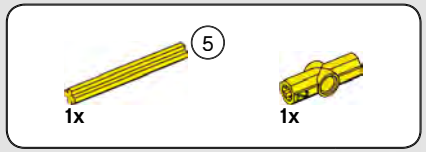


# 50

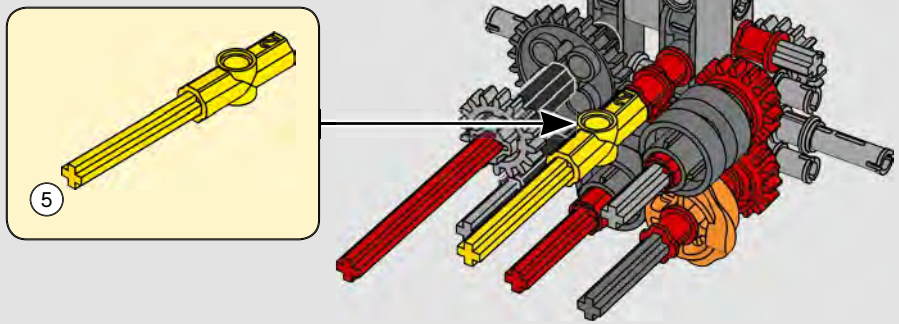


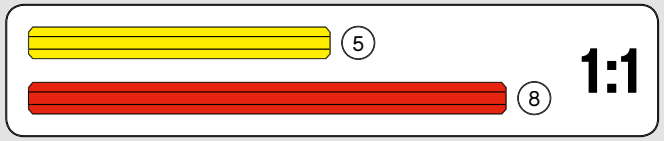

# 51

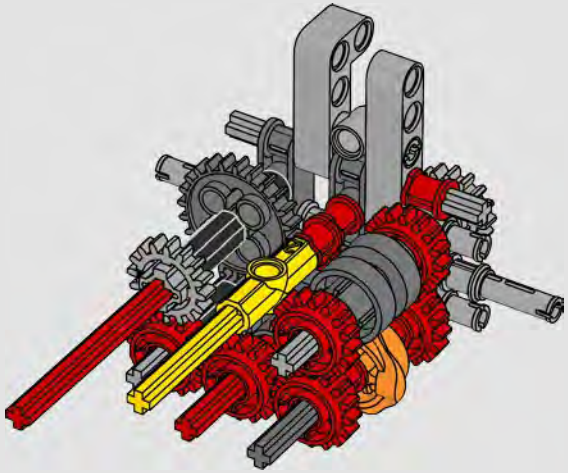

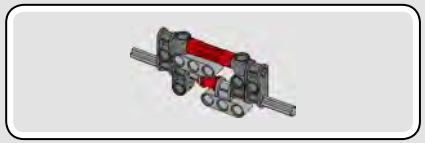

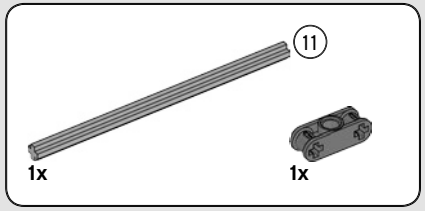


# 52

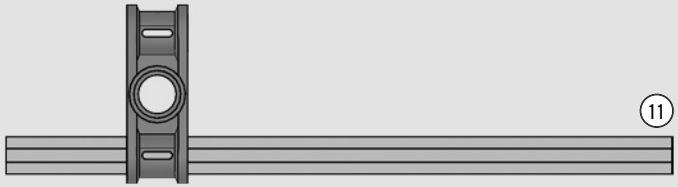


1:1

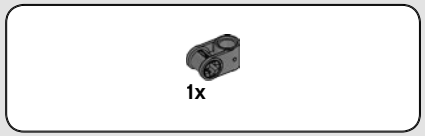


# 53

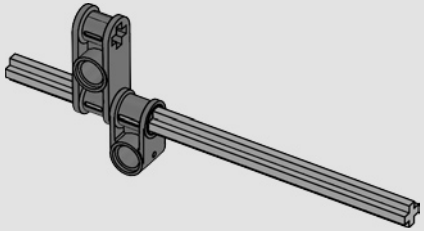

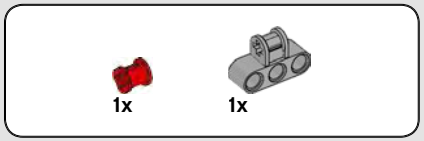


# 54

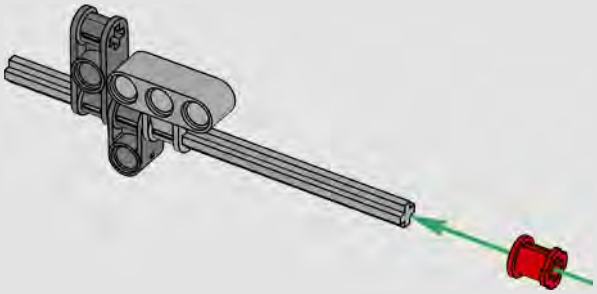

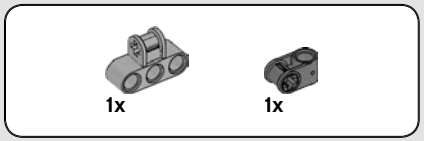


# 55

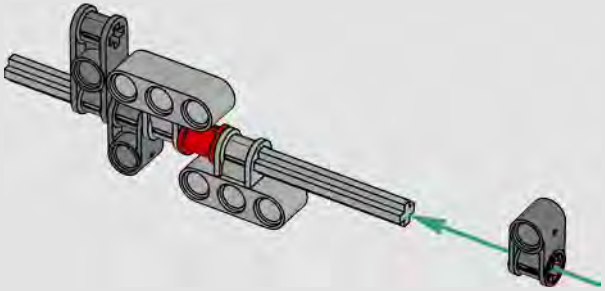

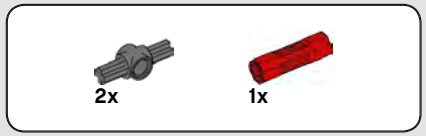


# 56

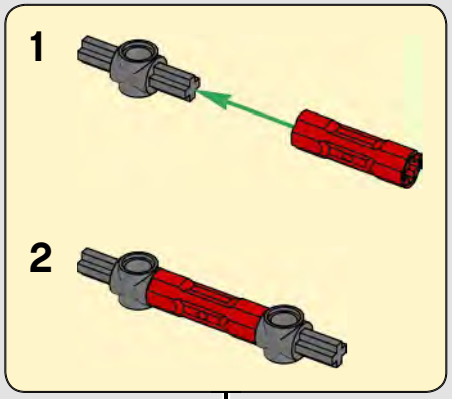


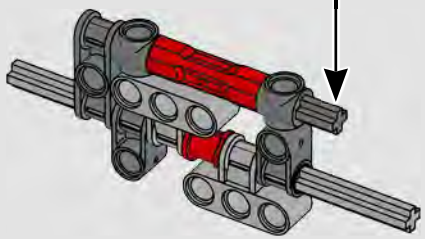

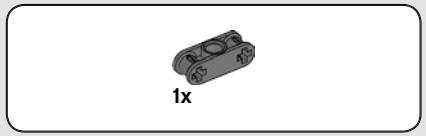


# 57

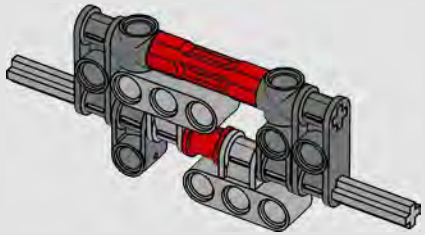

# 58

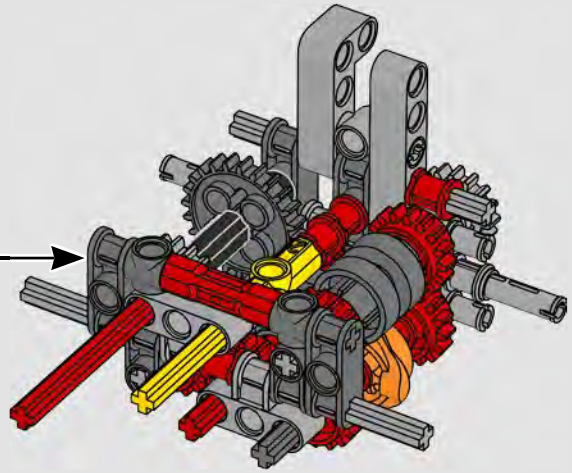

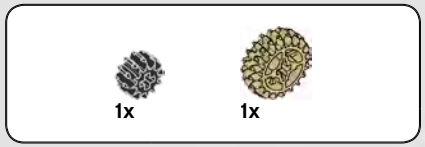


## 59

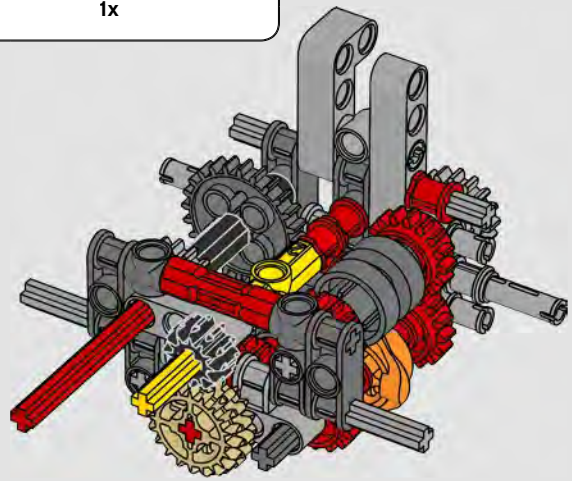

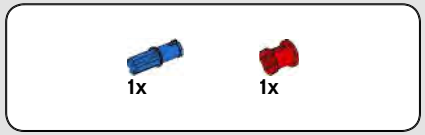


## 60

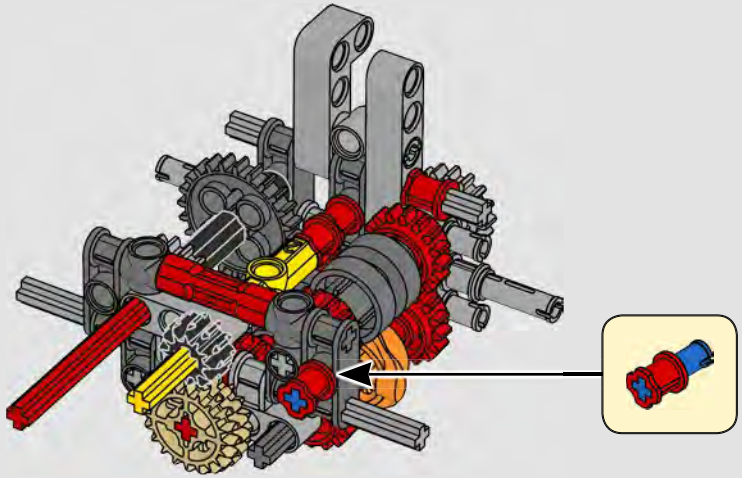

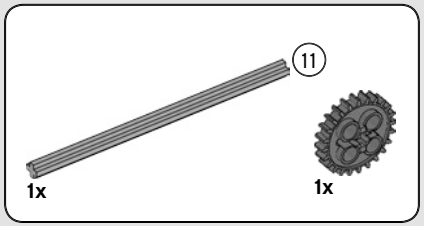


## 61

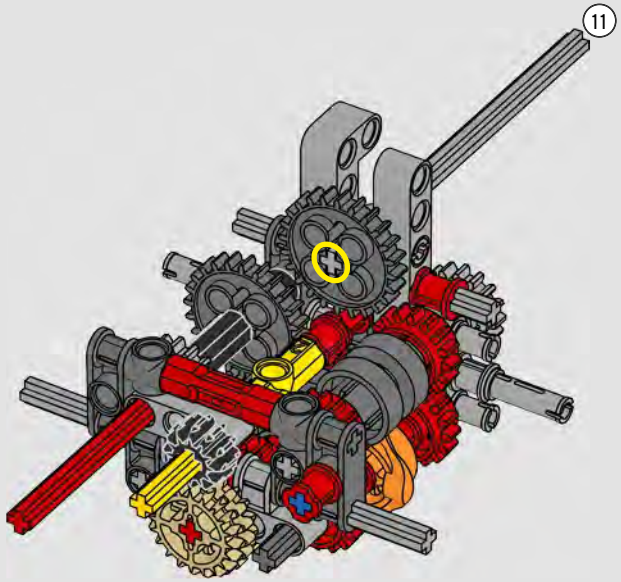


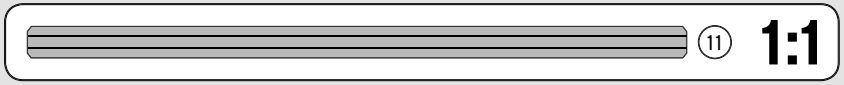

62

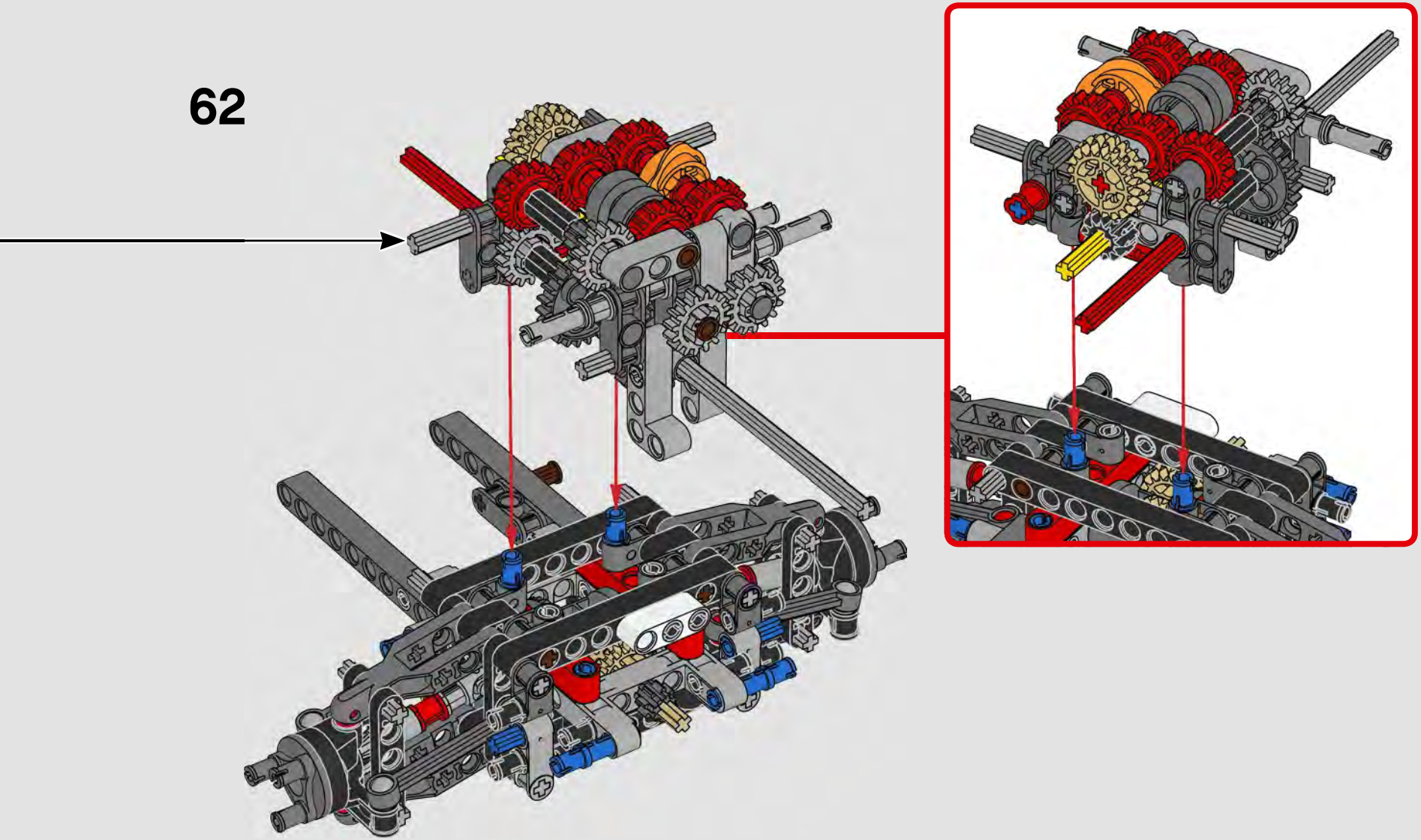

## 63

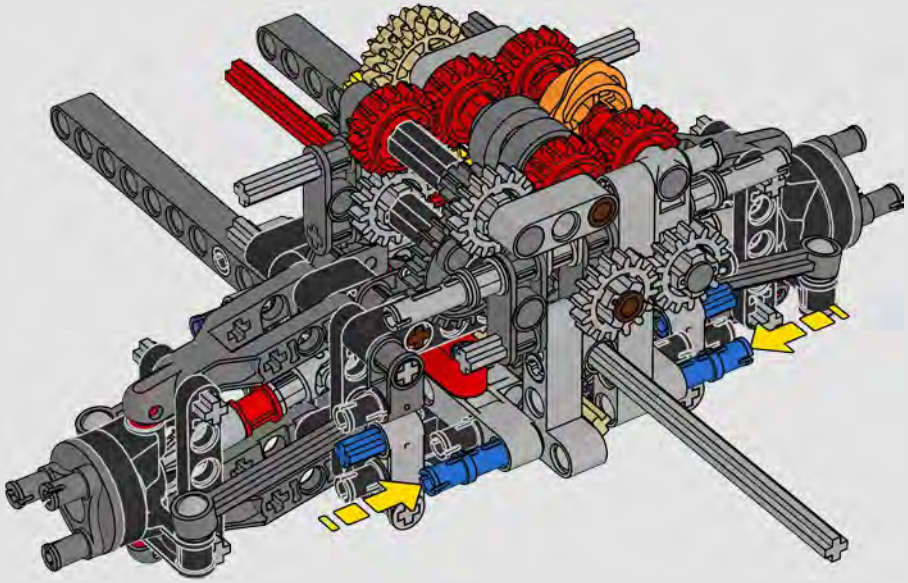

## 64

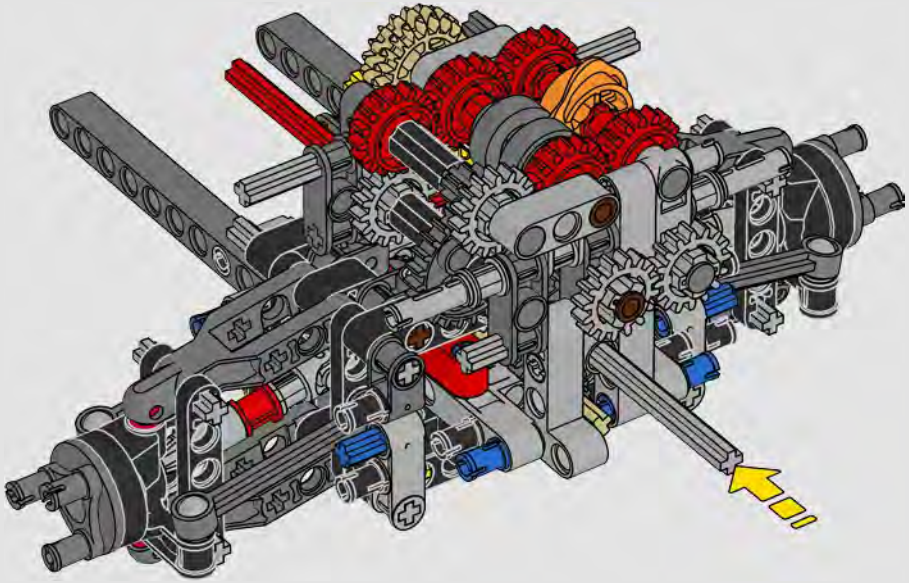

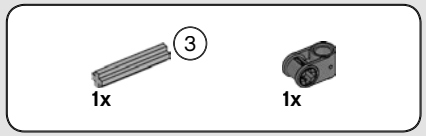


# 65

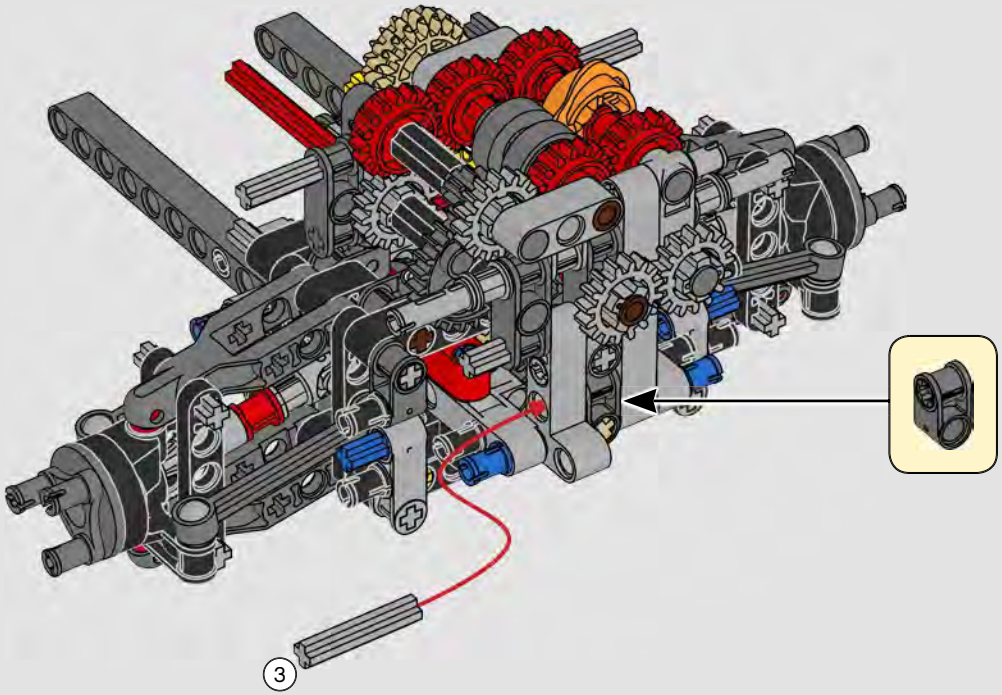


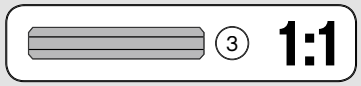

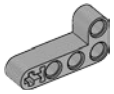

2x

# 66

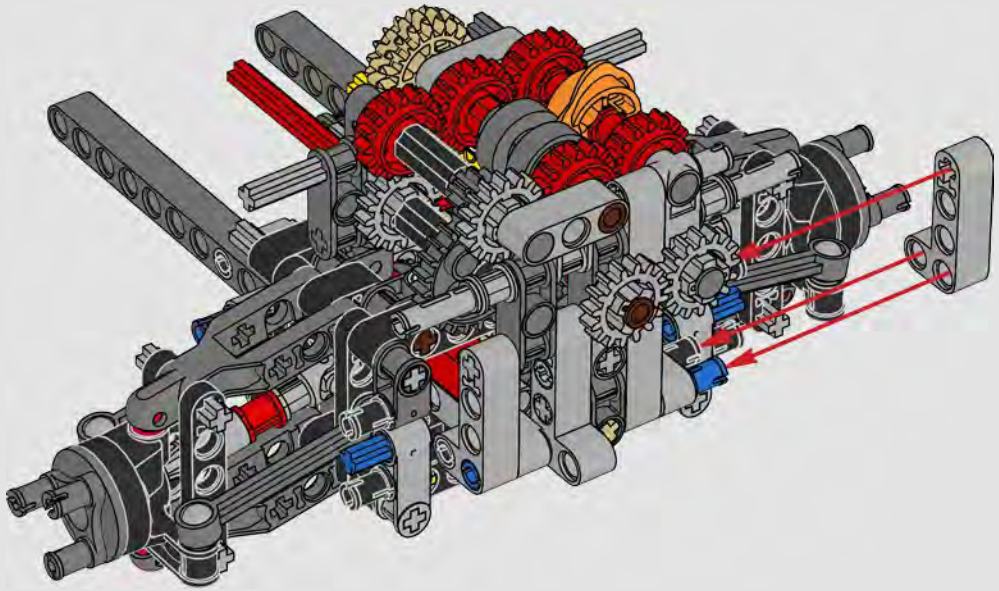

# 67

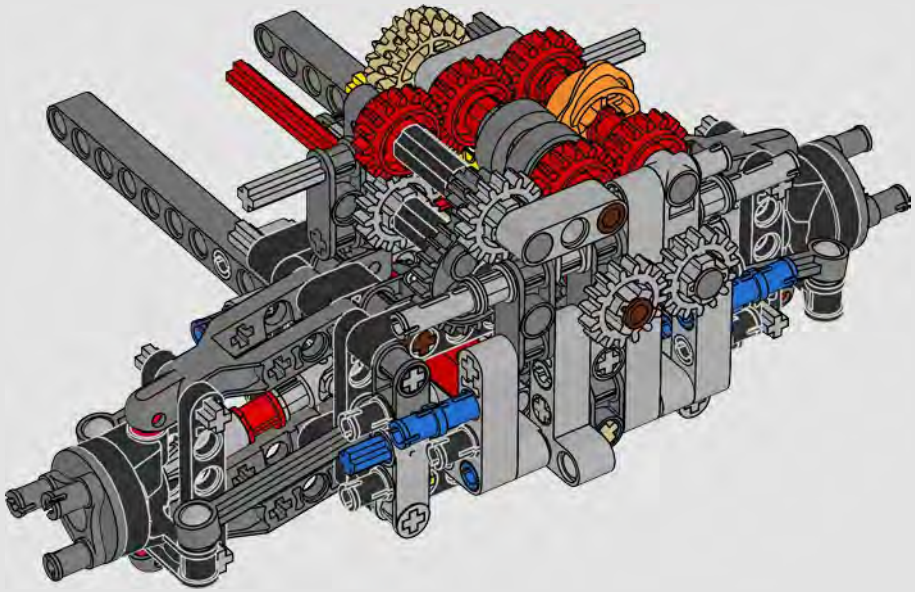

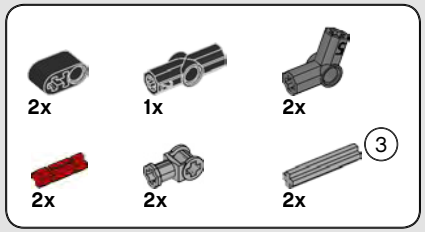


# 68

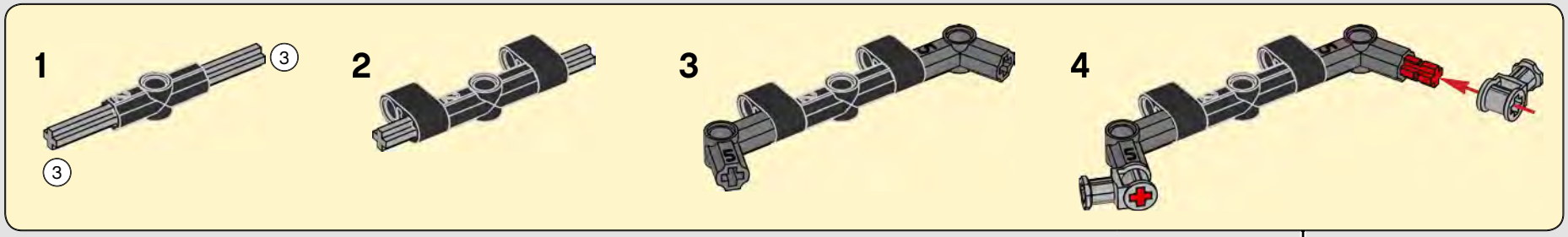


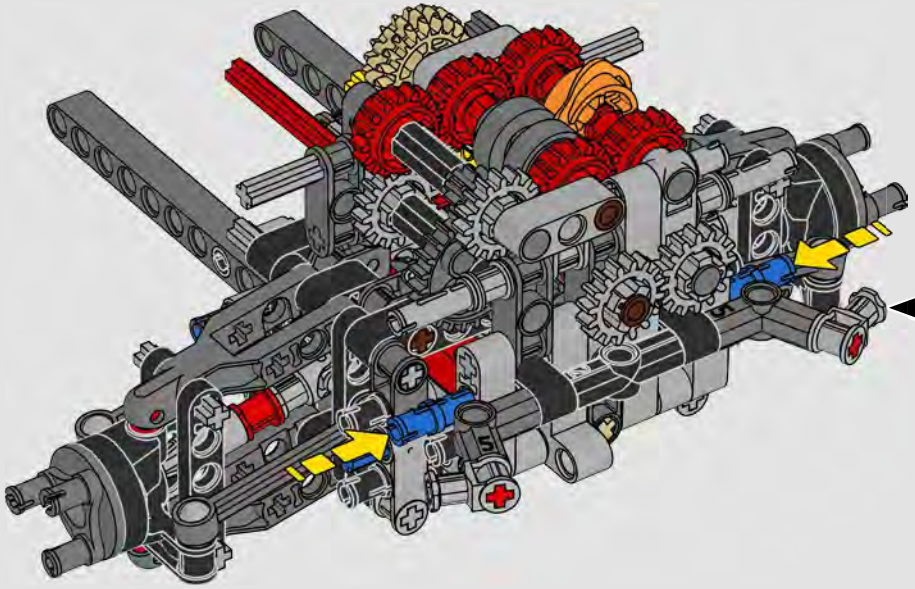

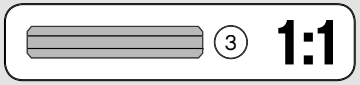

2x

# 69

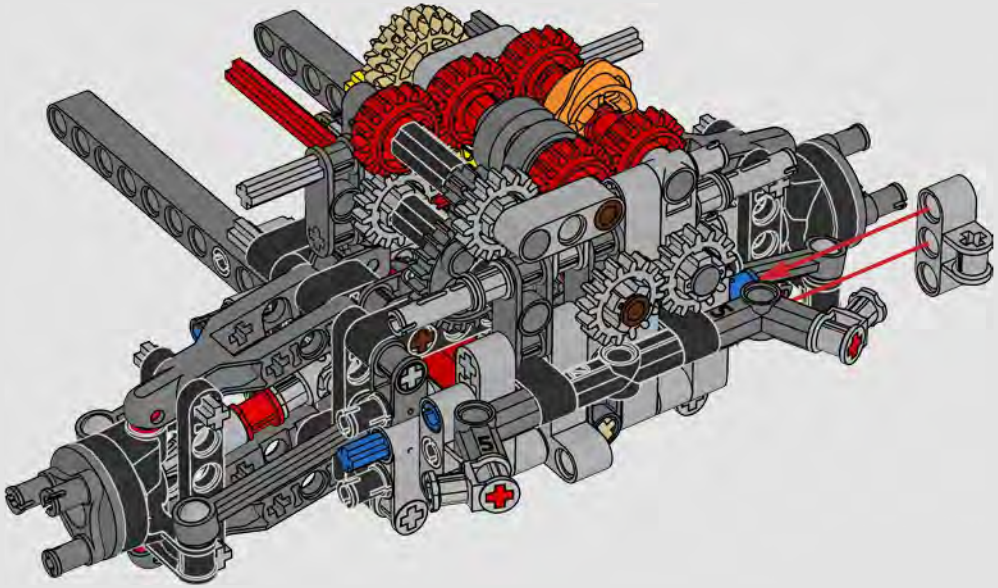

1x

# 70

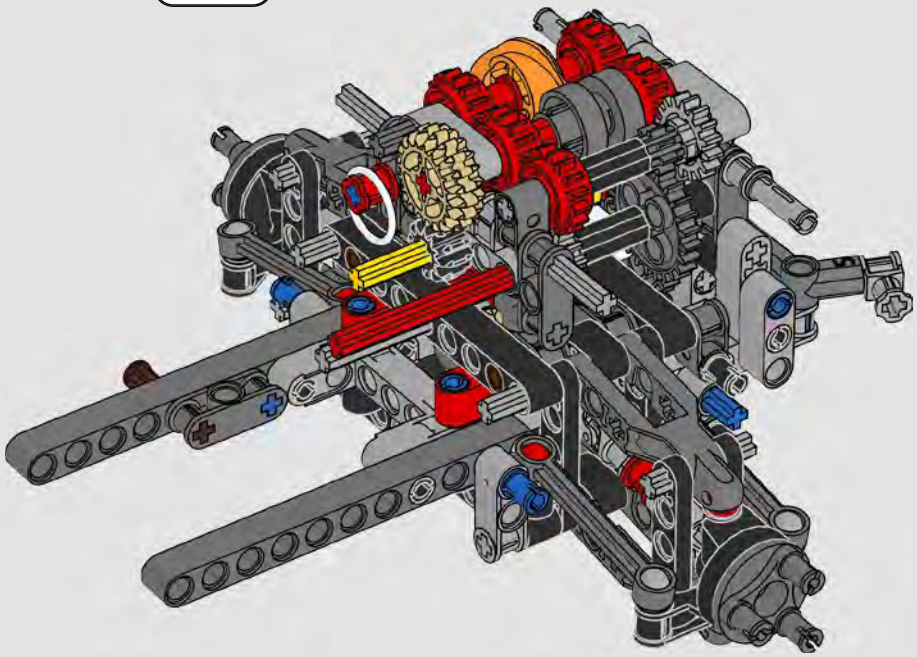

1x

# 71

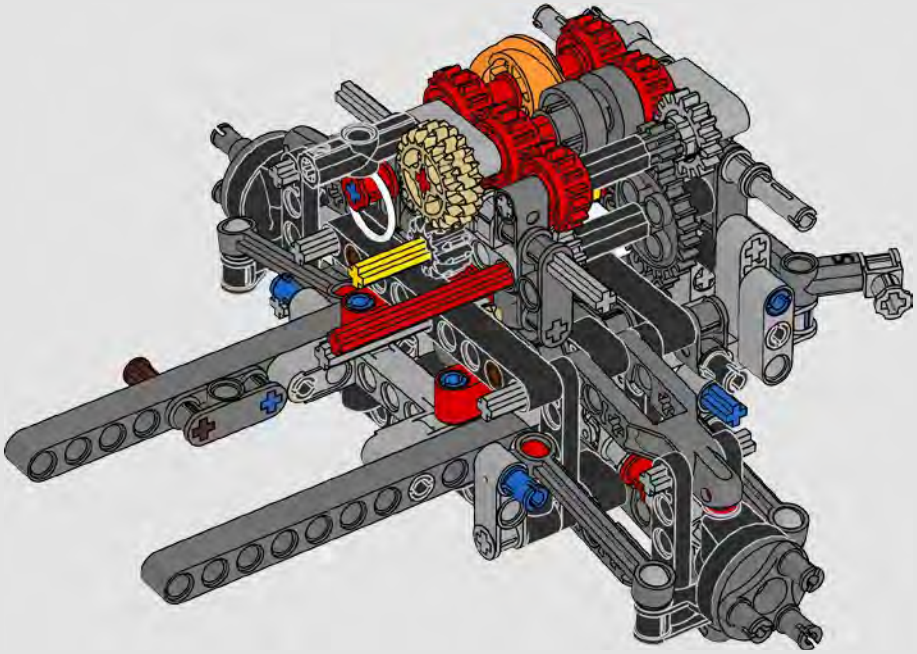

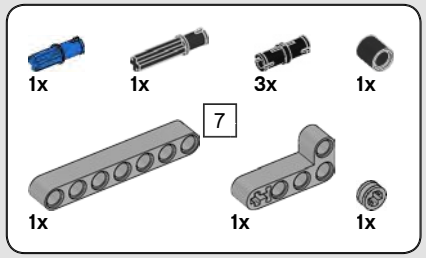


# 72

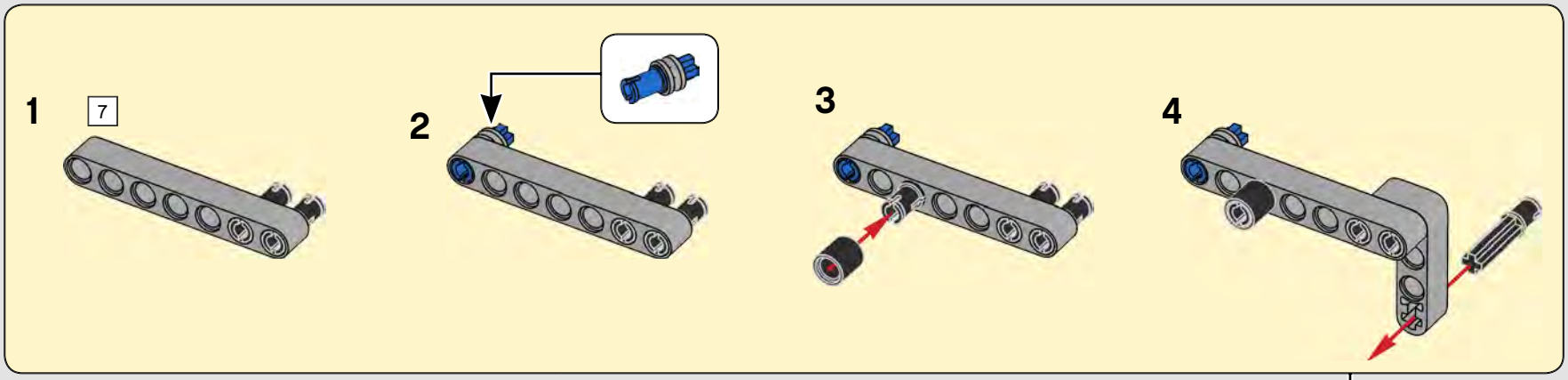


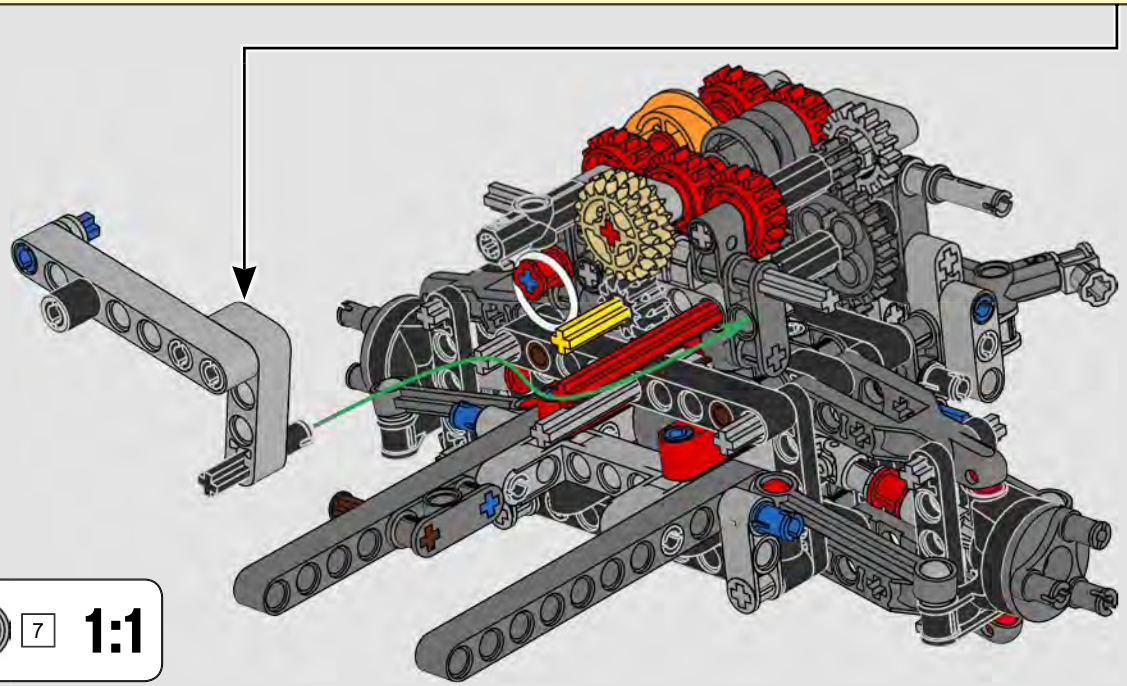

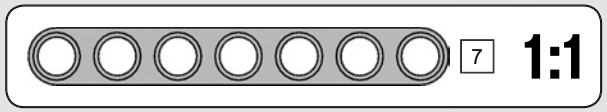

# 73

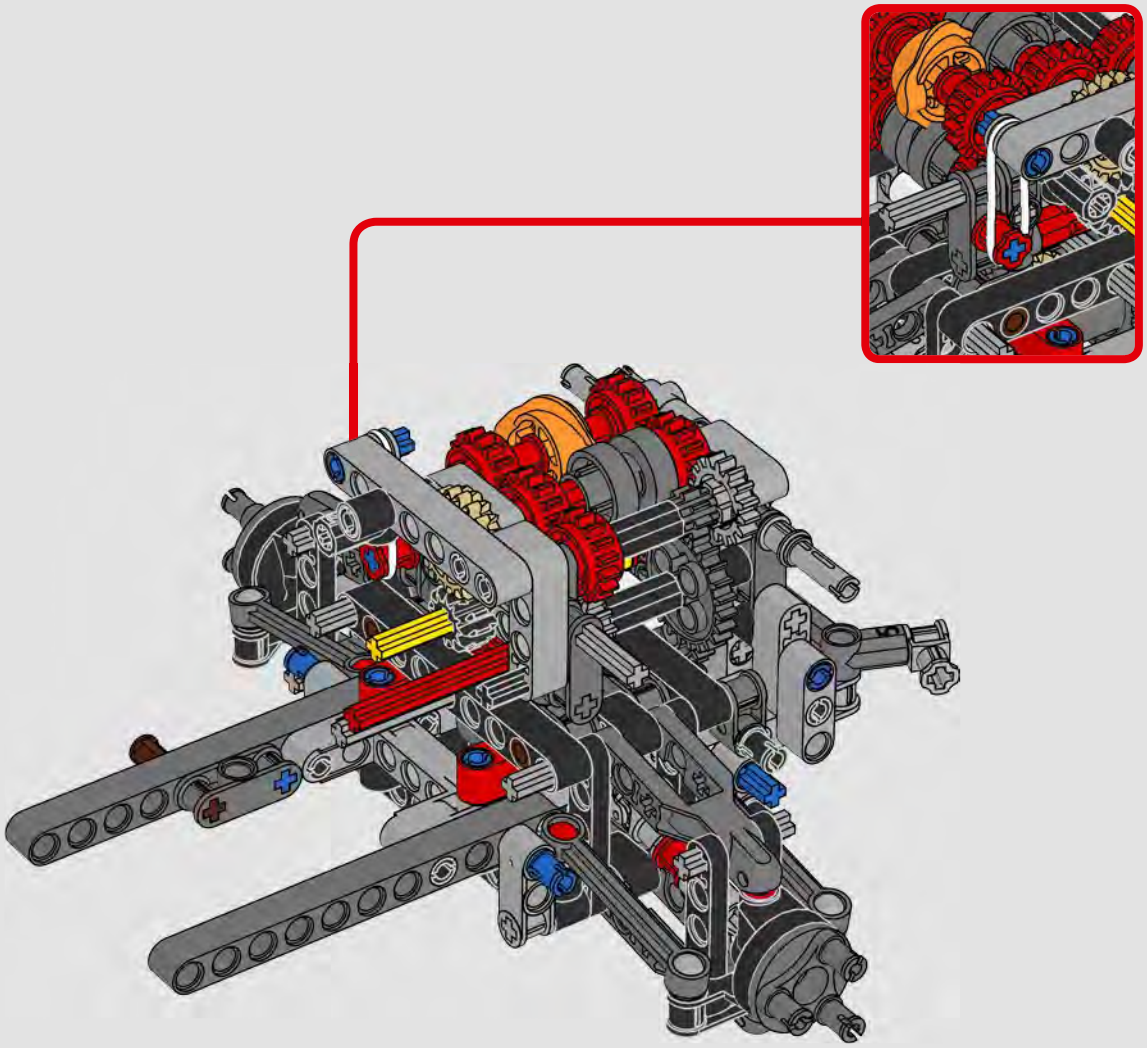

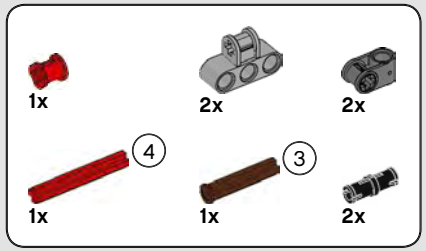


# 74

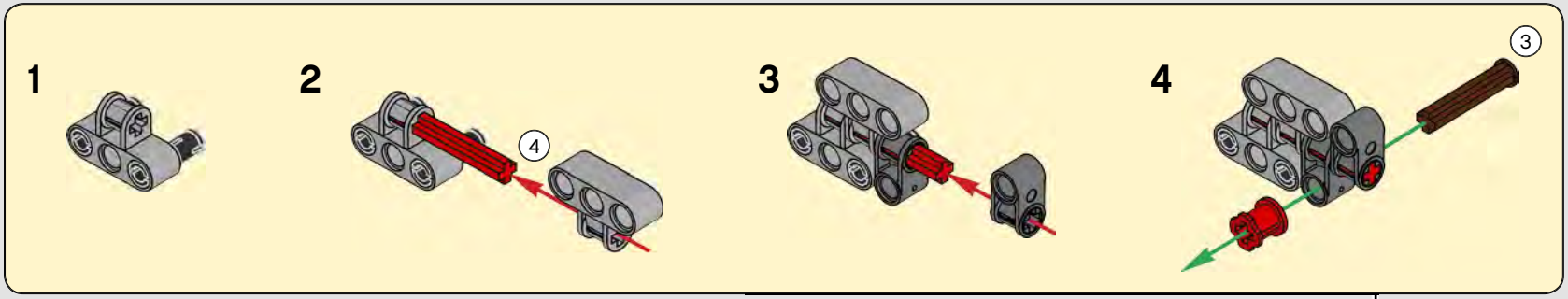


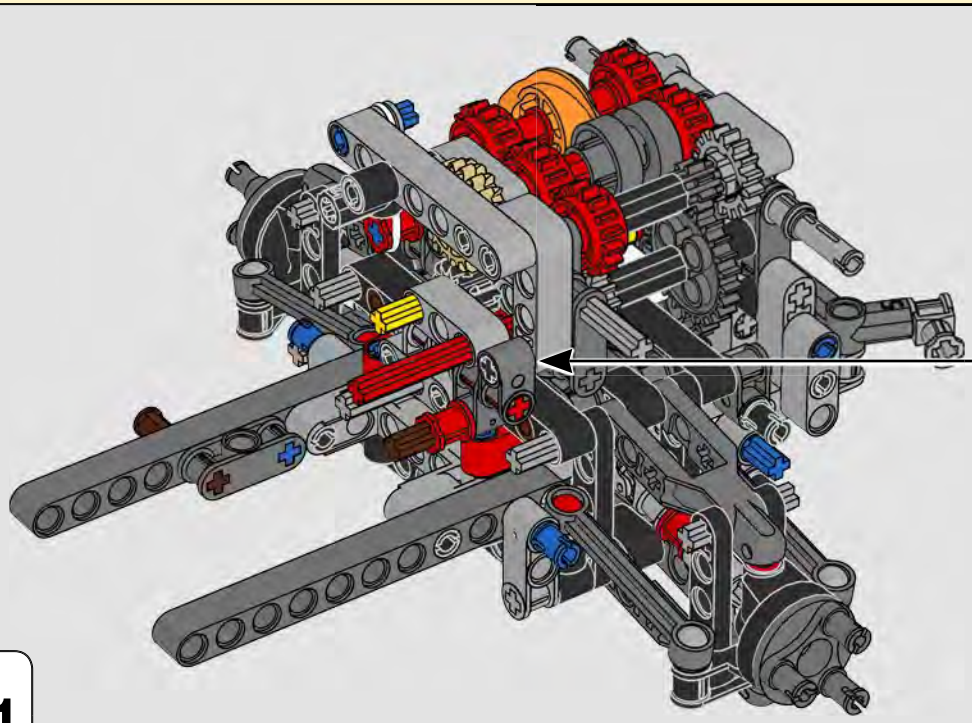

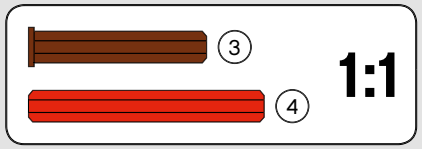

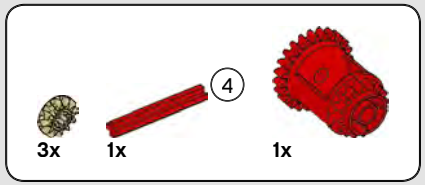


# 75

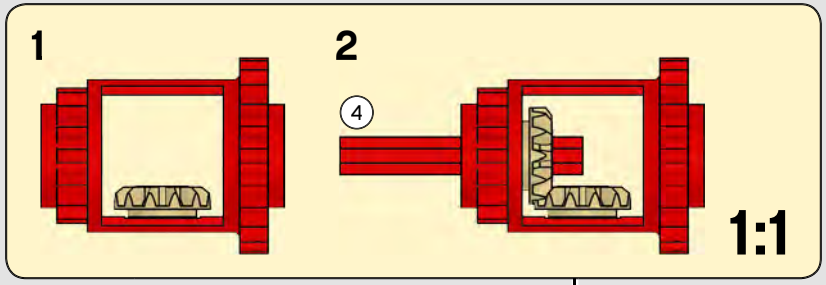


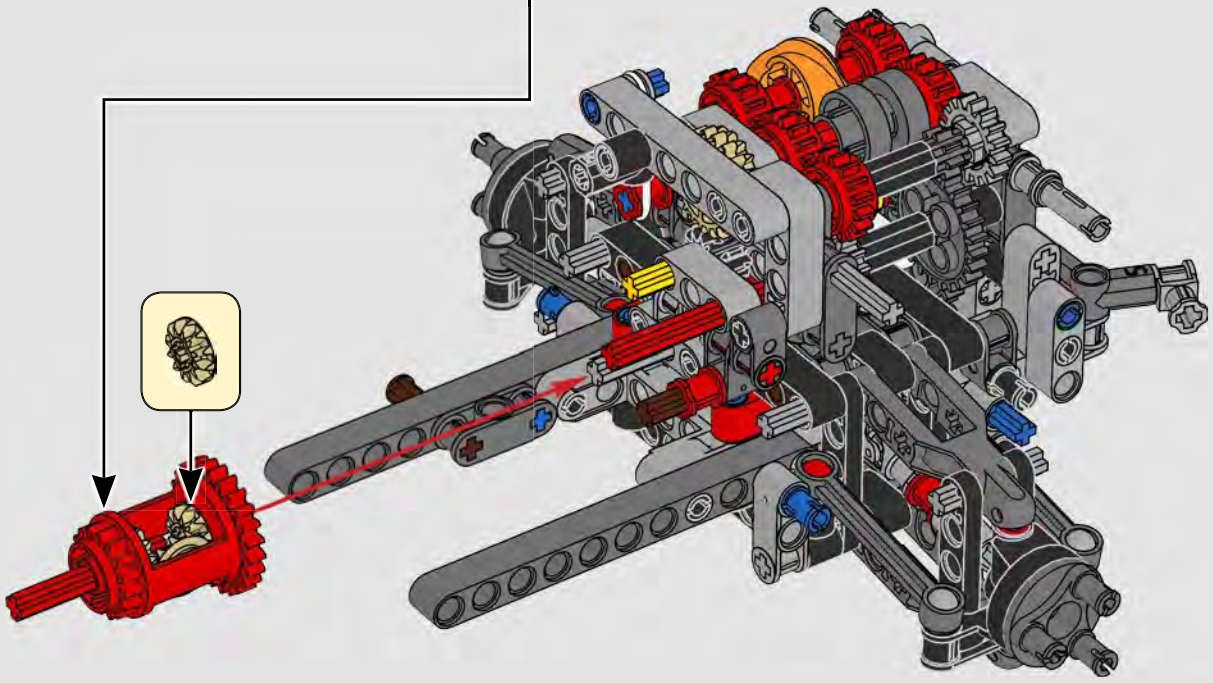

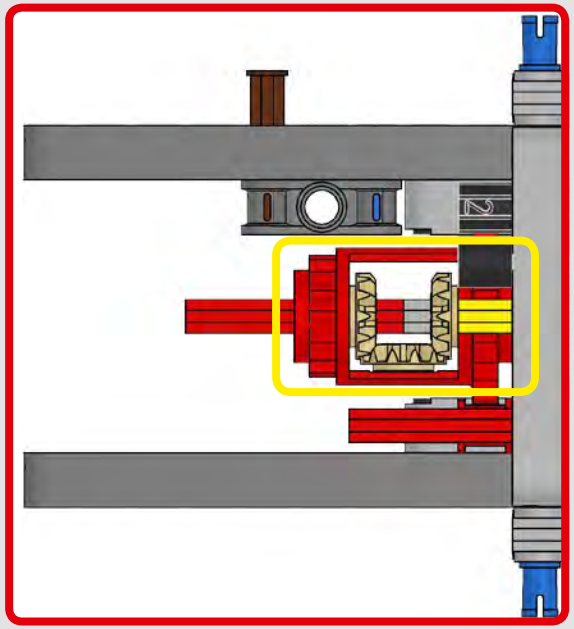

1x

# 76

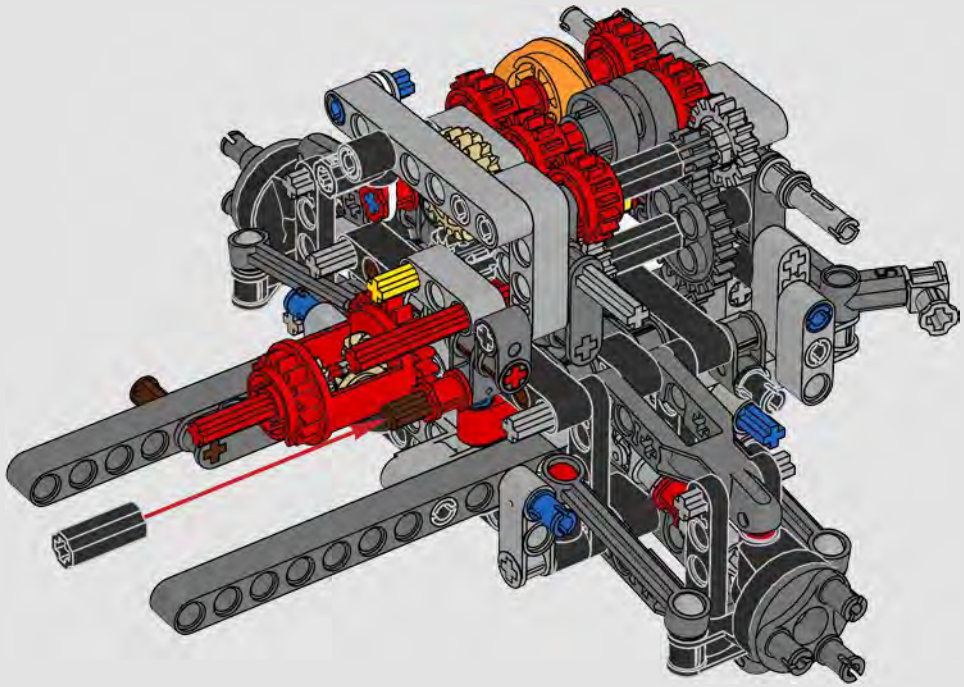

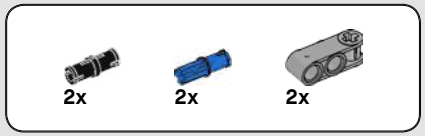


# 77

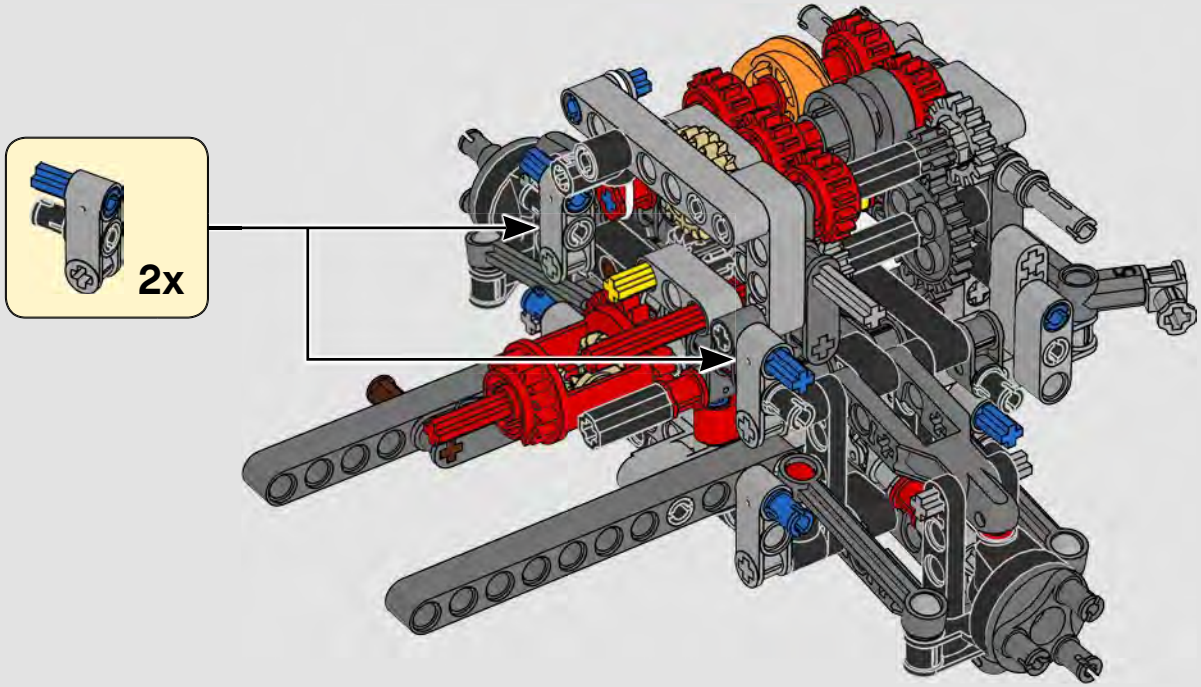

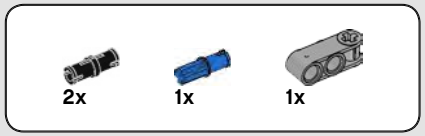


# 78

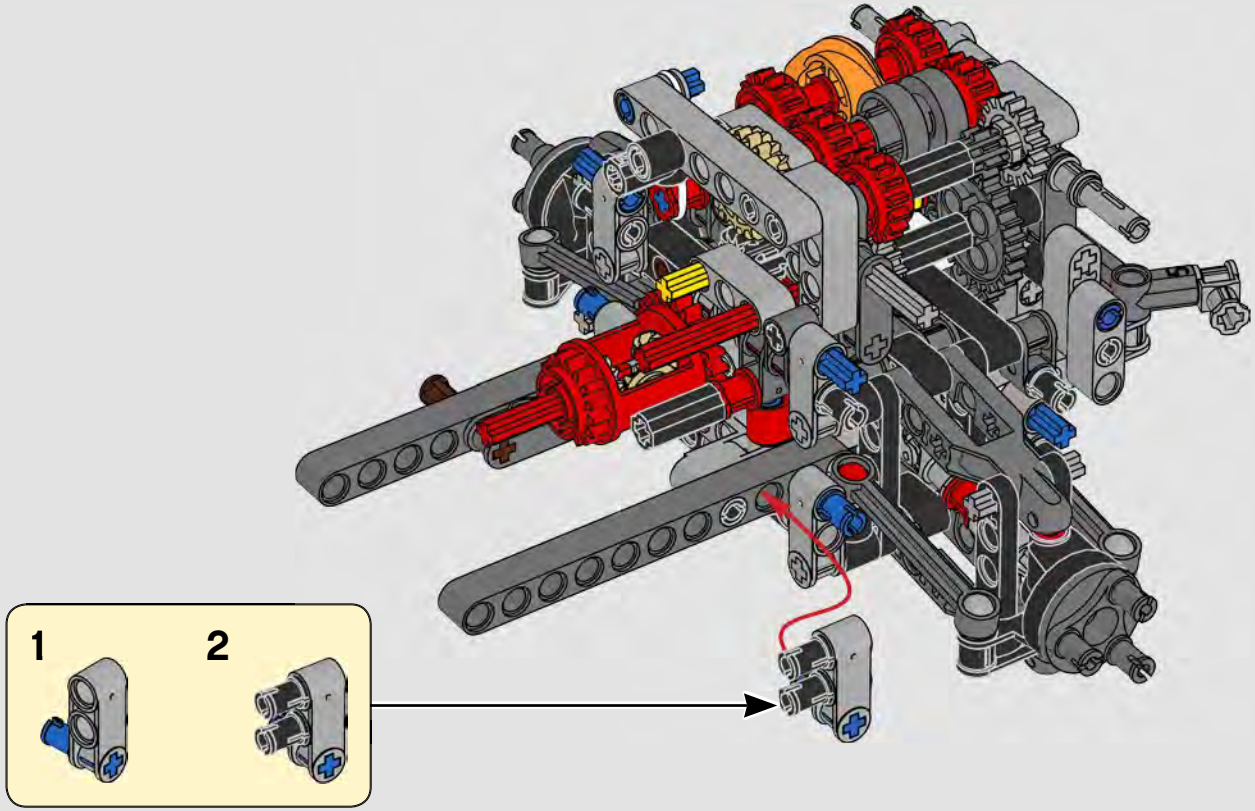

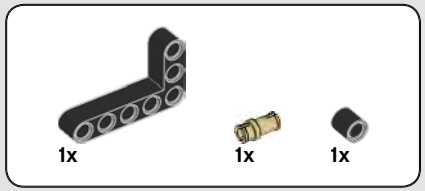


# 79

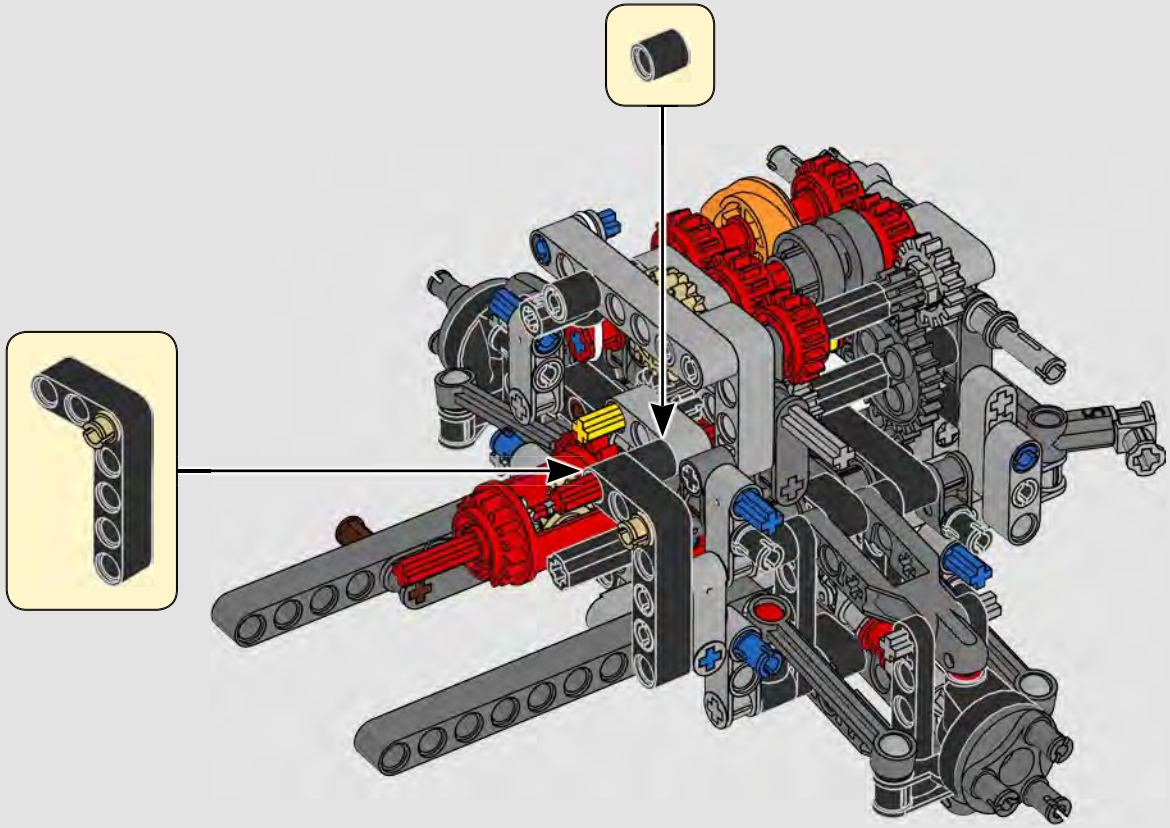

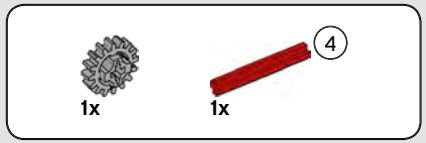


# 80

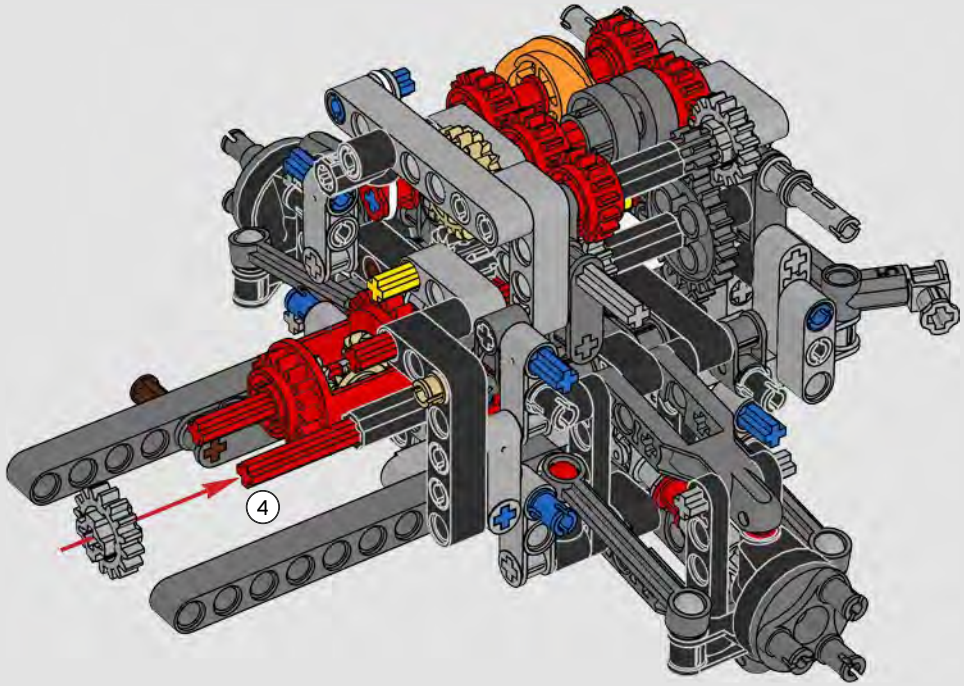

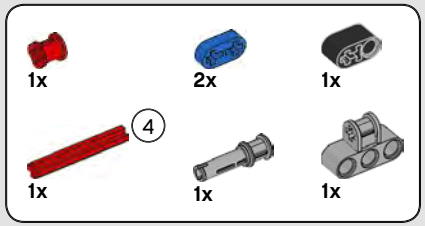


# 81

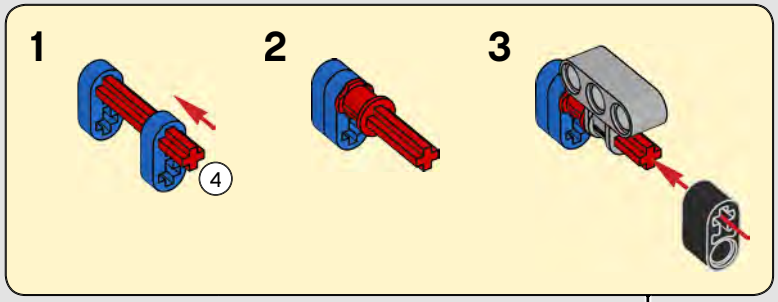


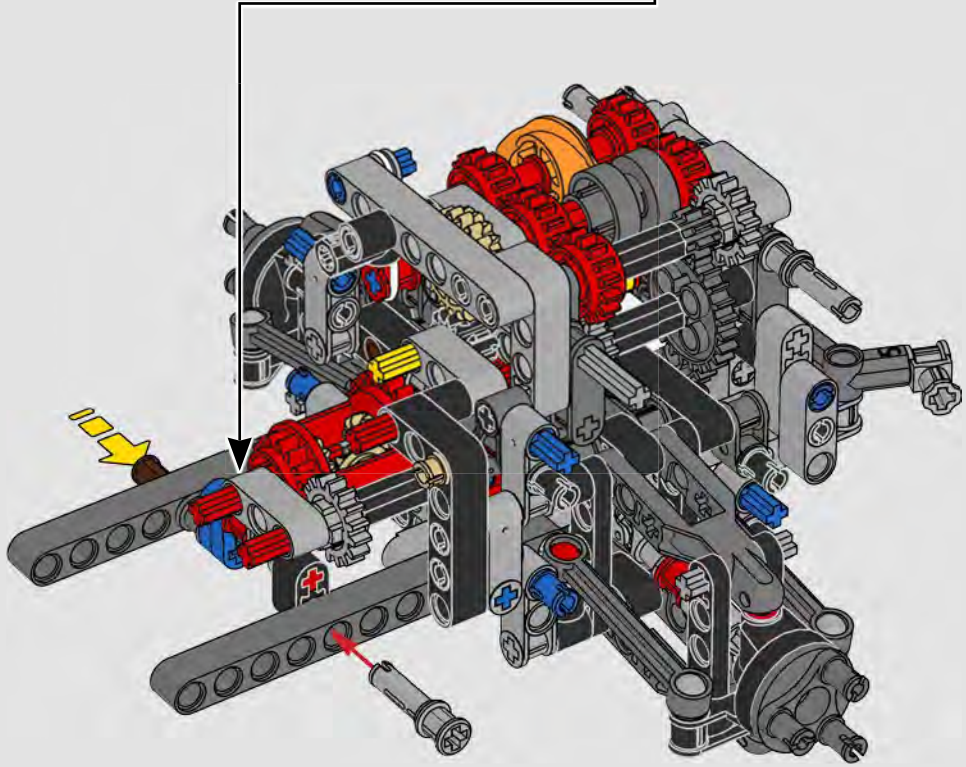

1x

1x

# 82

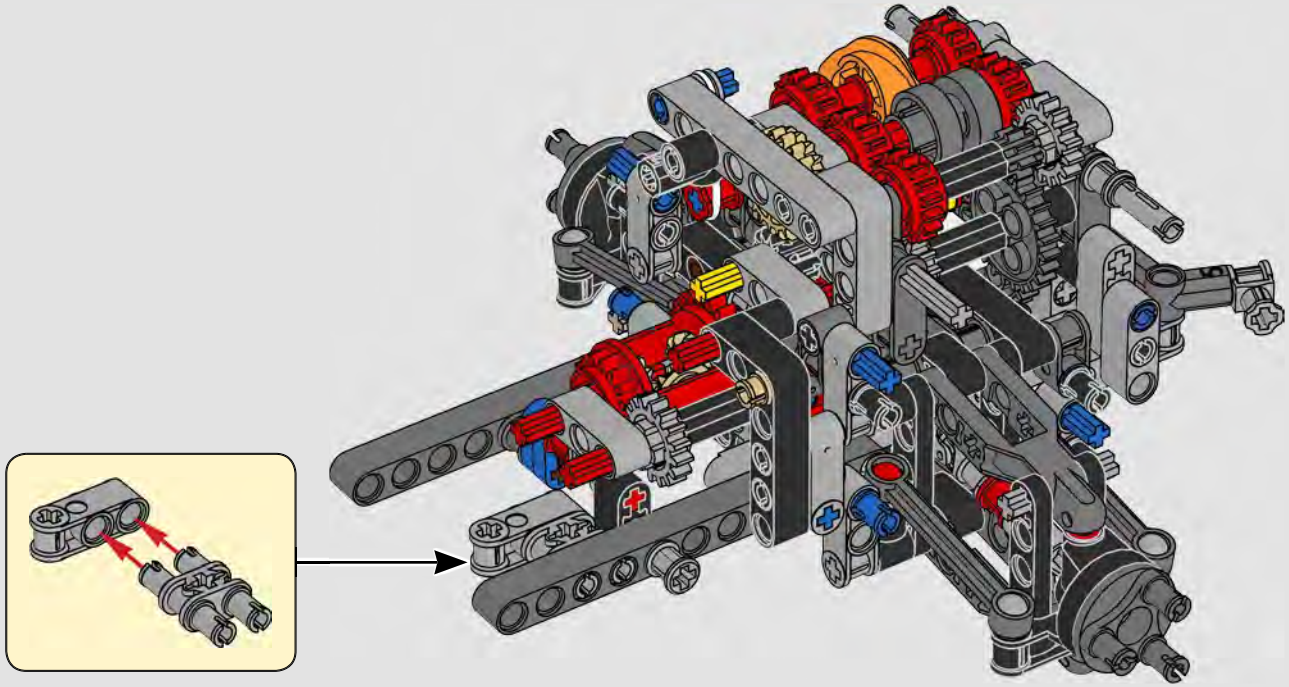

2x

# 83

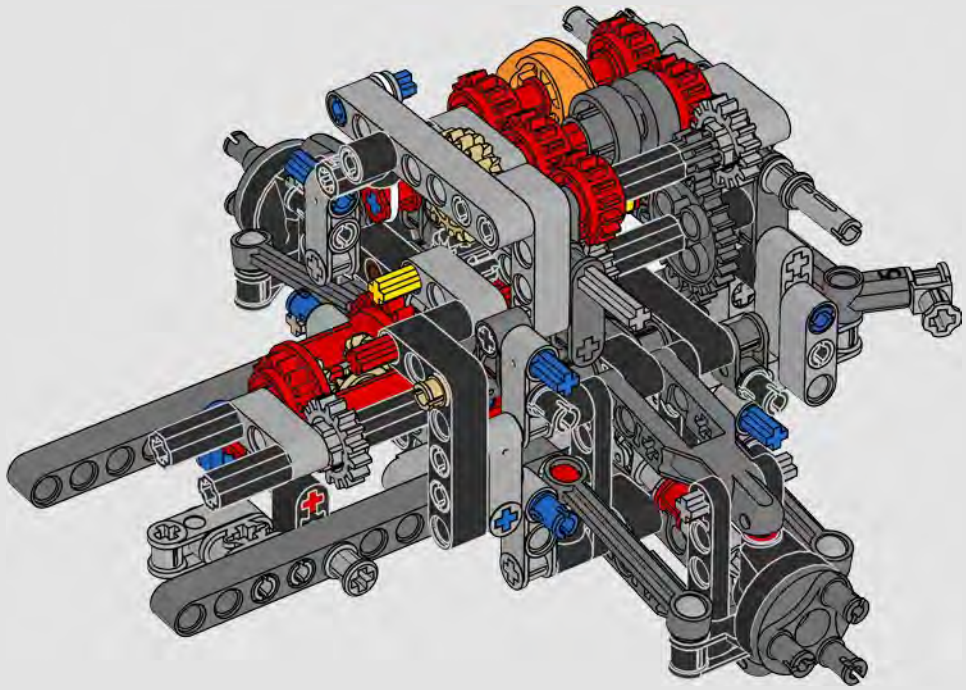

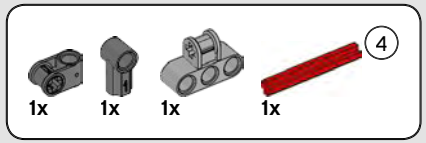


# 84

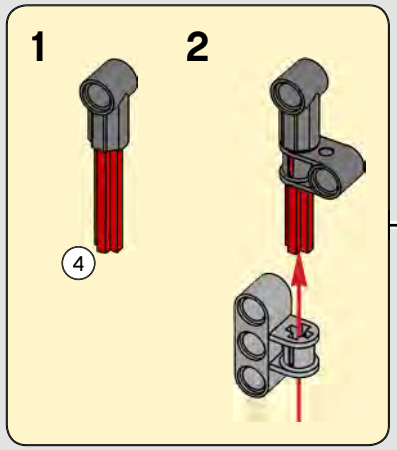


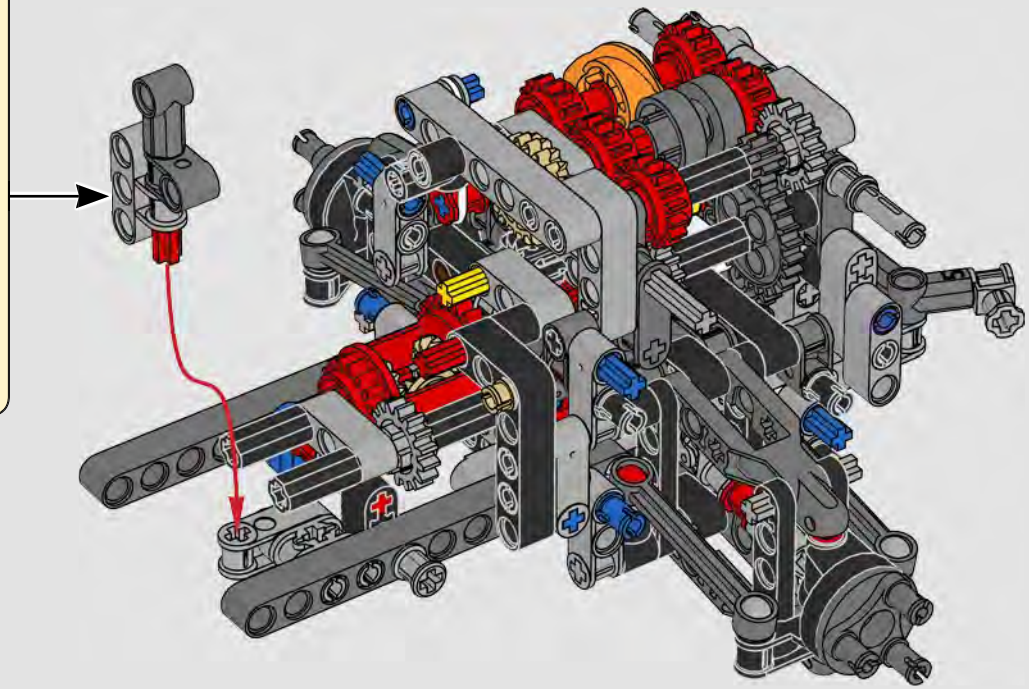

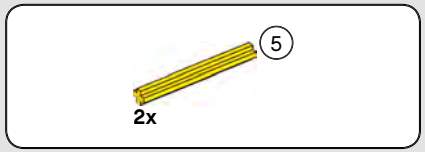


# 85

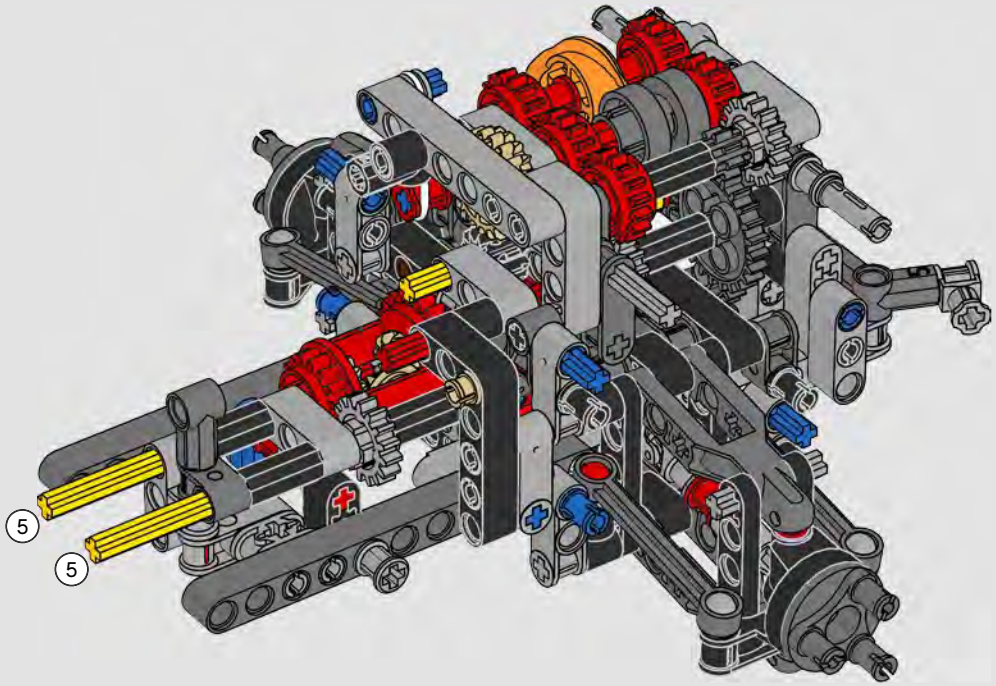

# 86

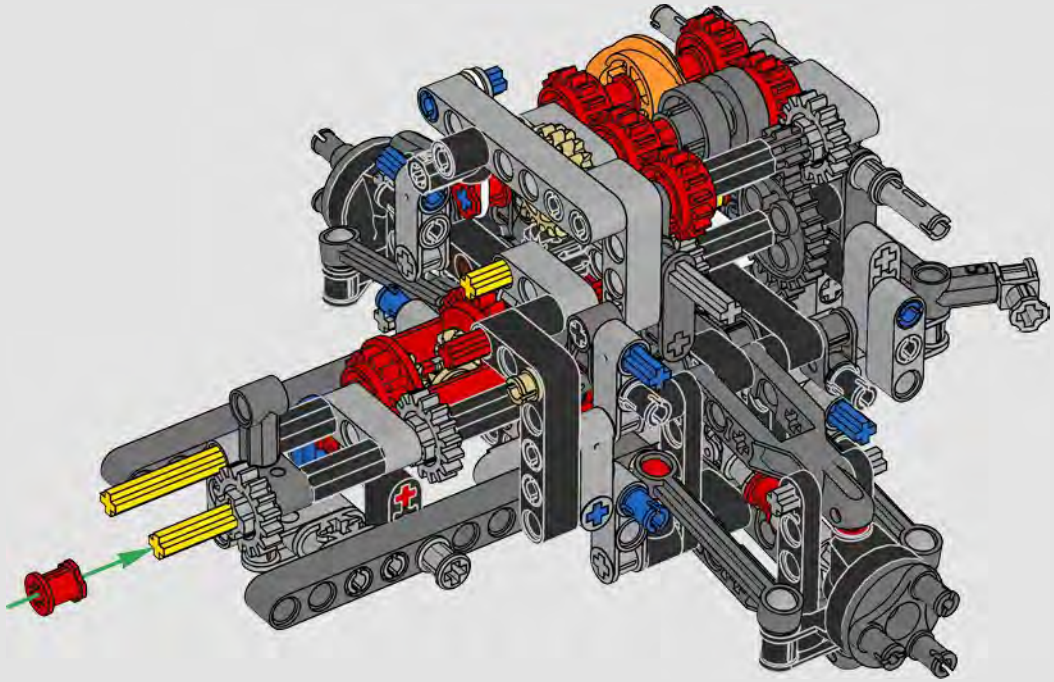

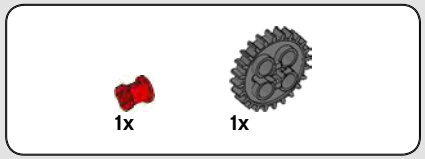


# 87

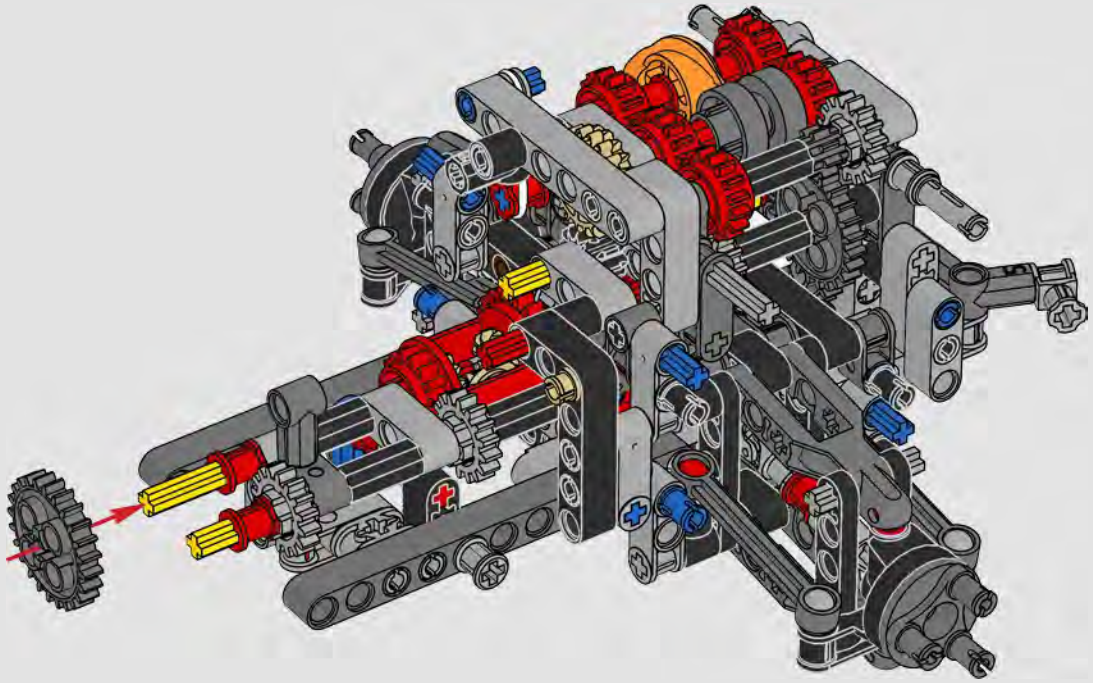

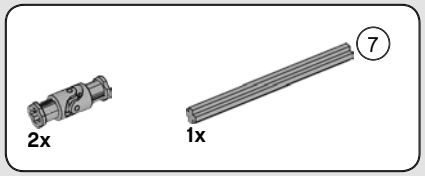


# 88

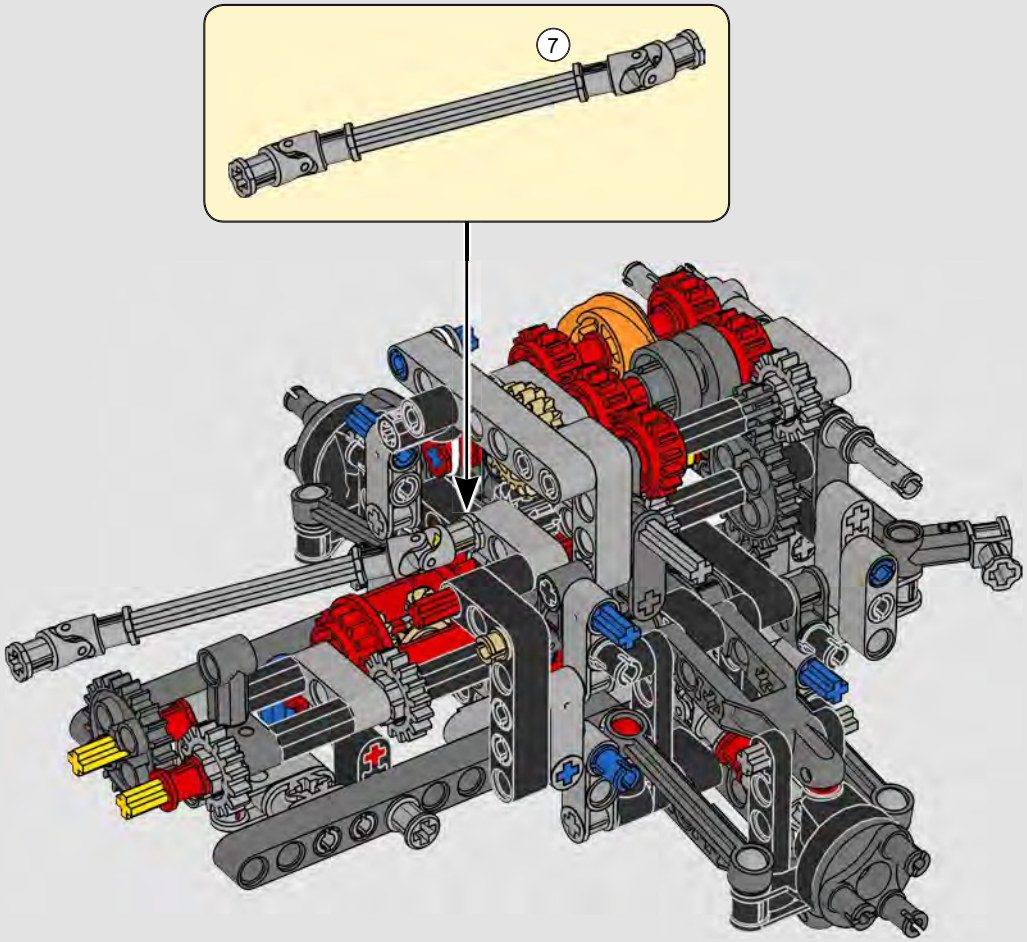


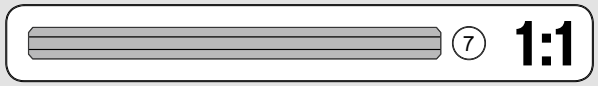

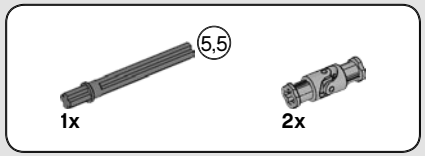


# 89

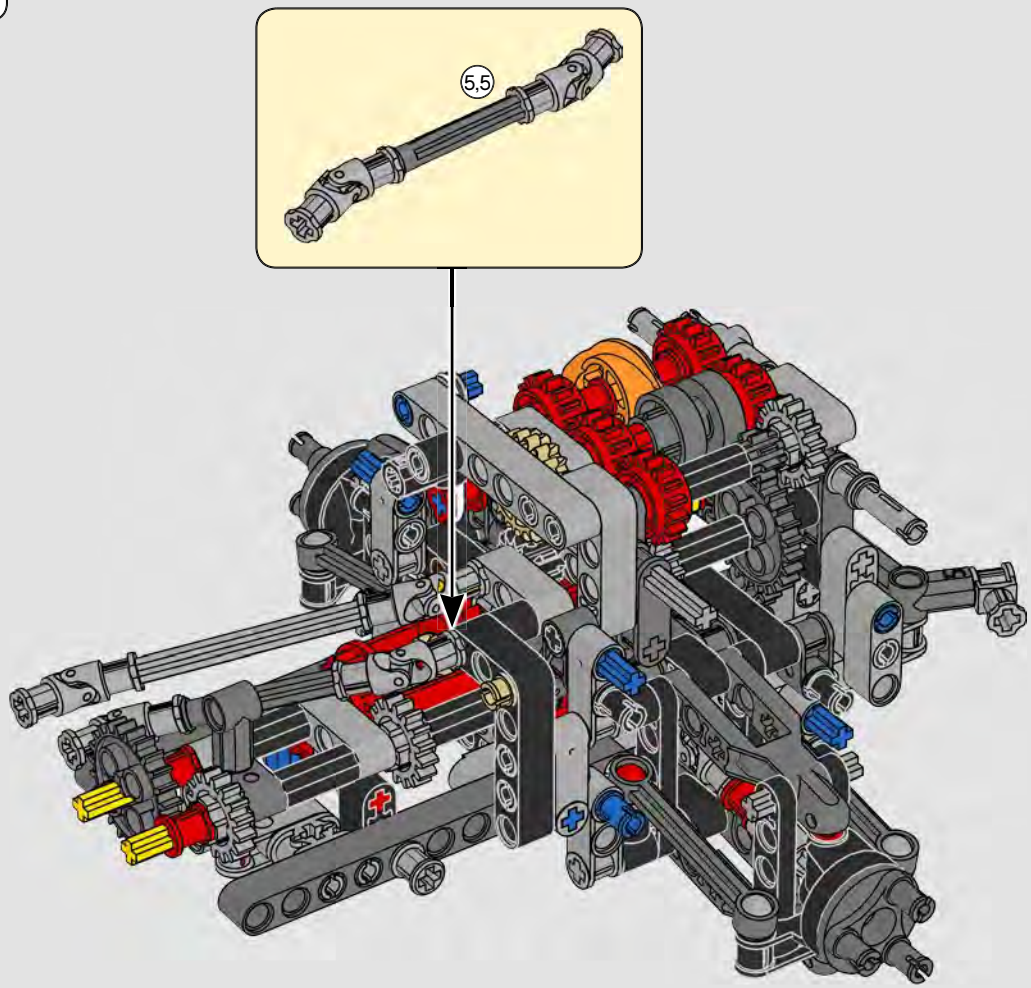


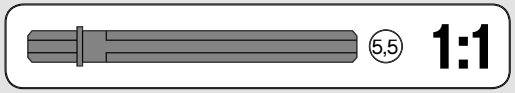

# 90

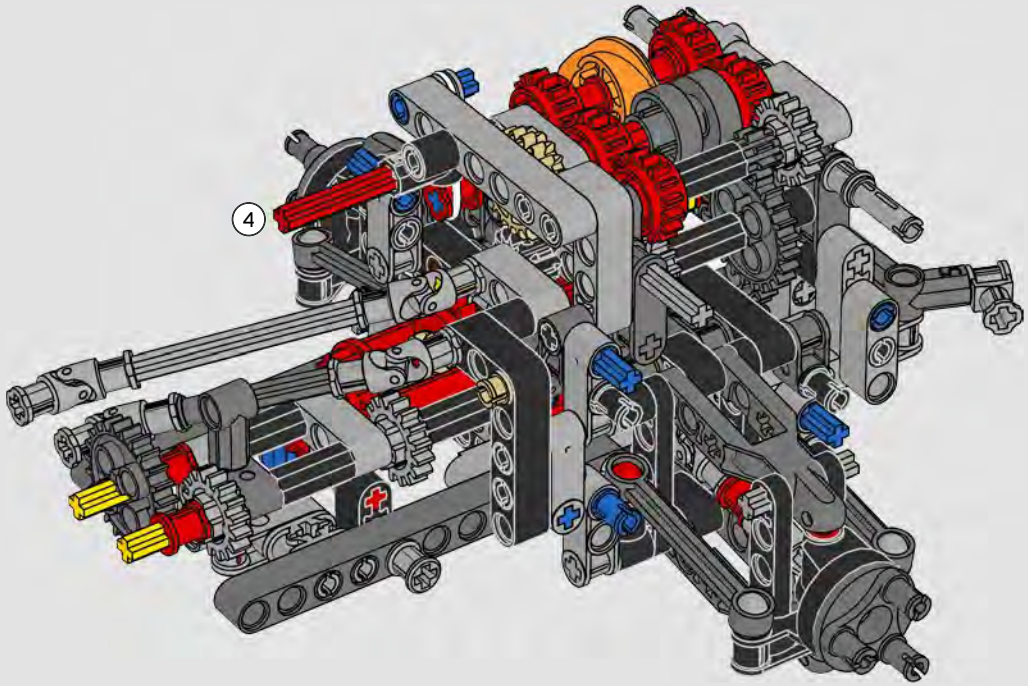

1:1

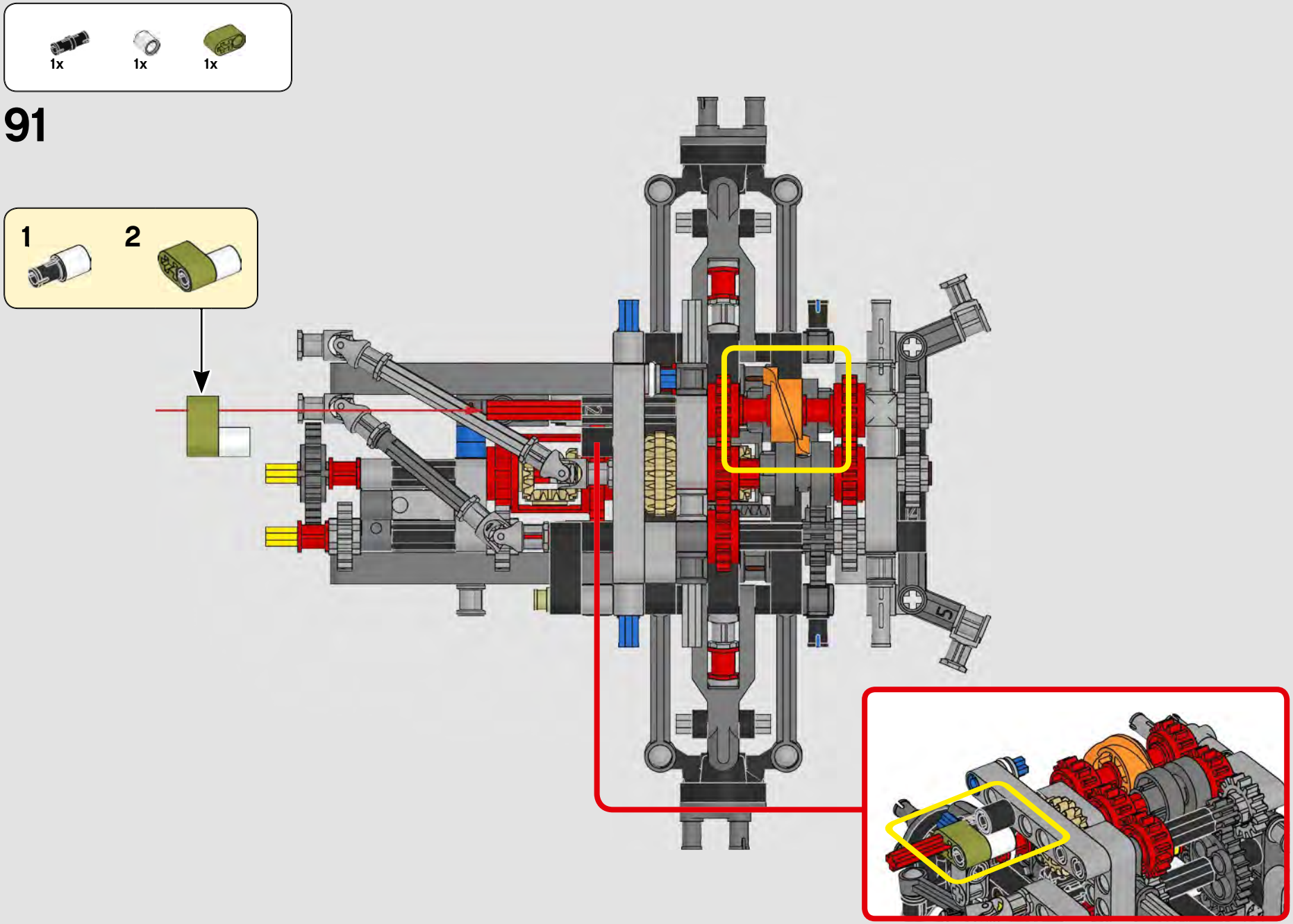
1x
1x
1x
91
1
2

1x

# 92

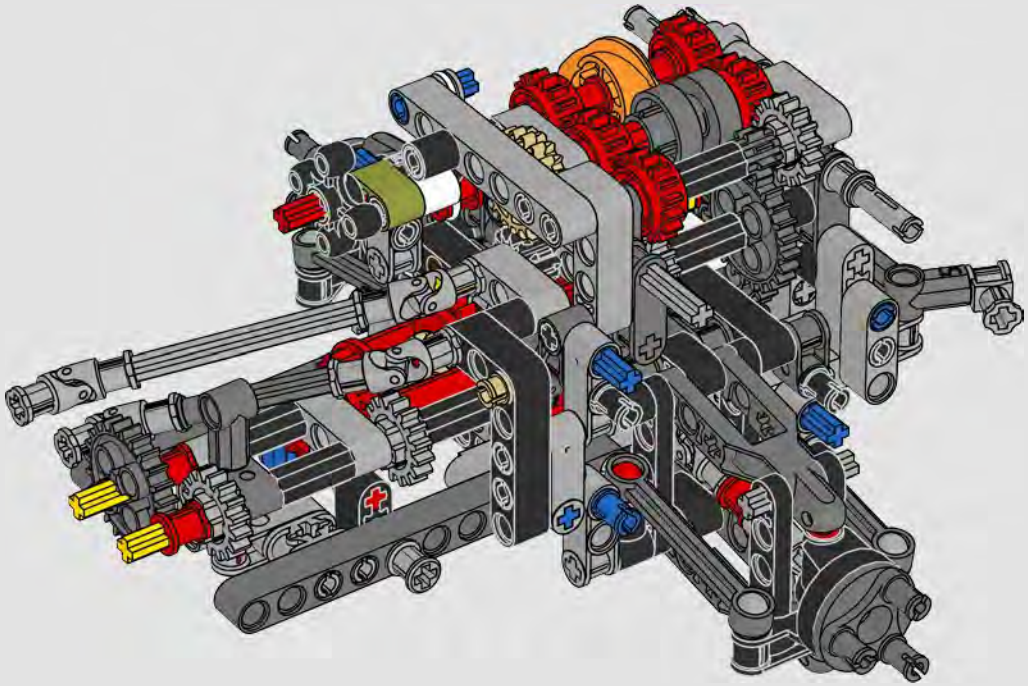

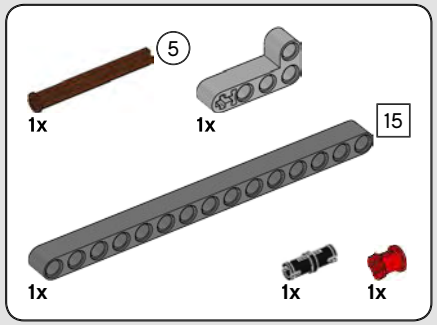


# 93

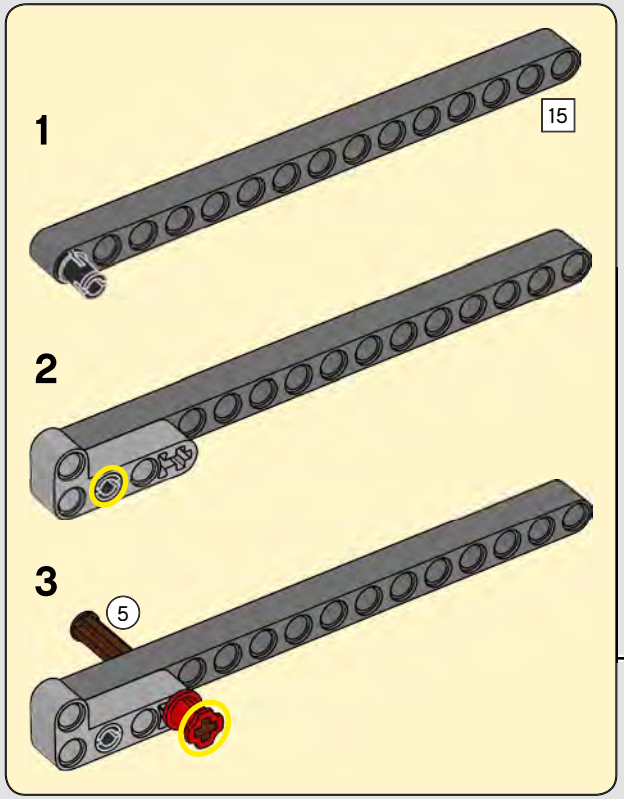


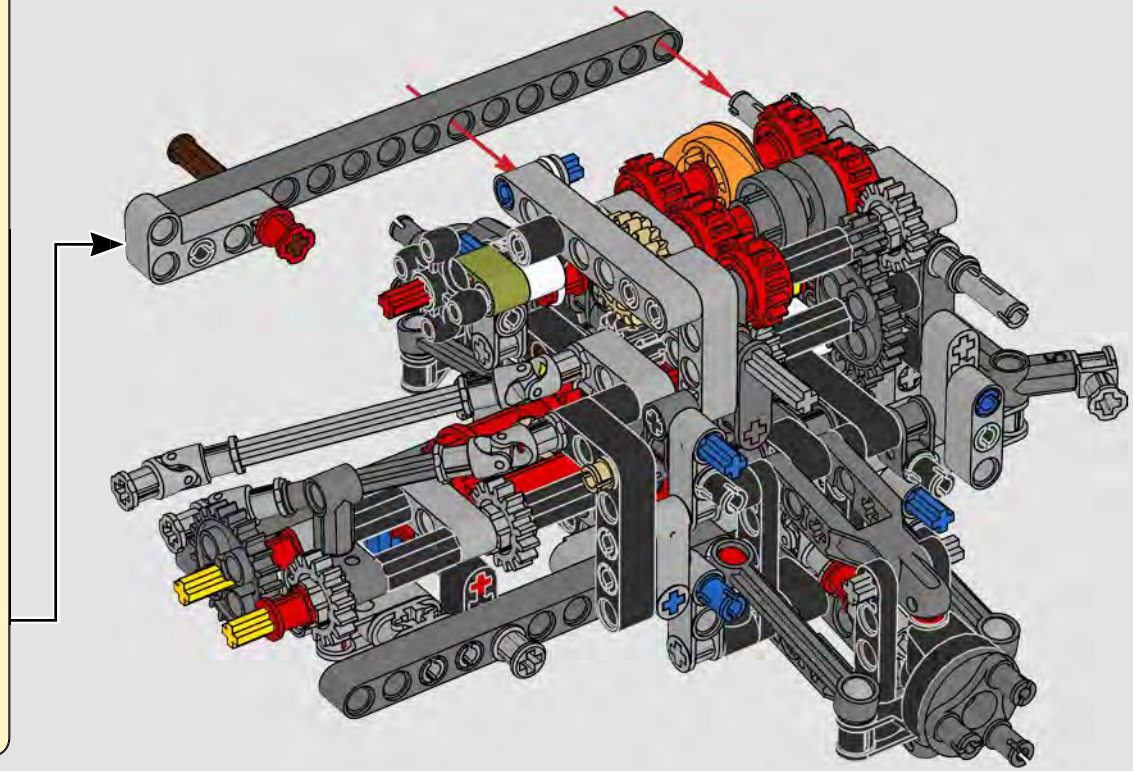

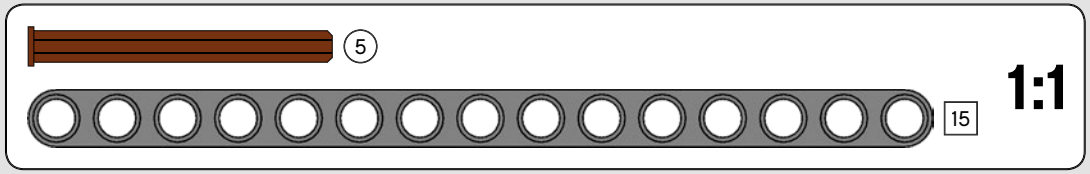

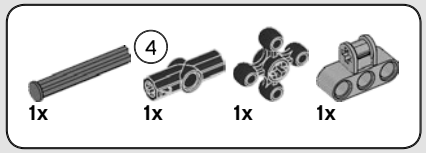


# 94

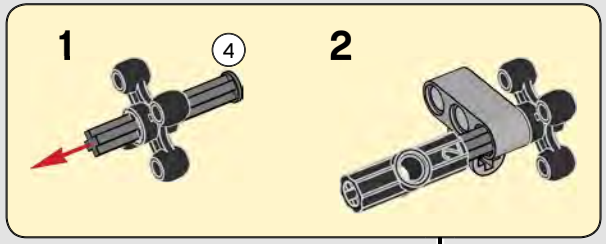


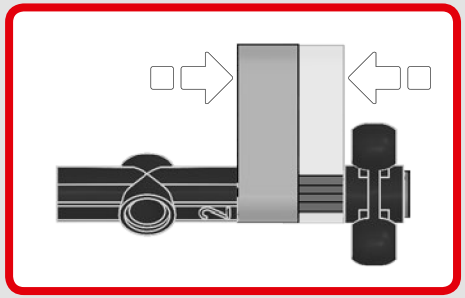

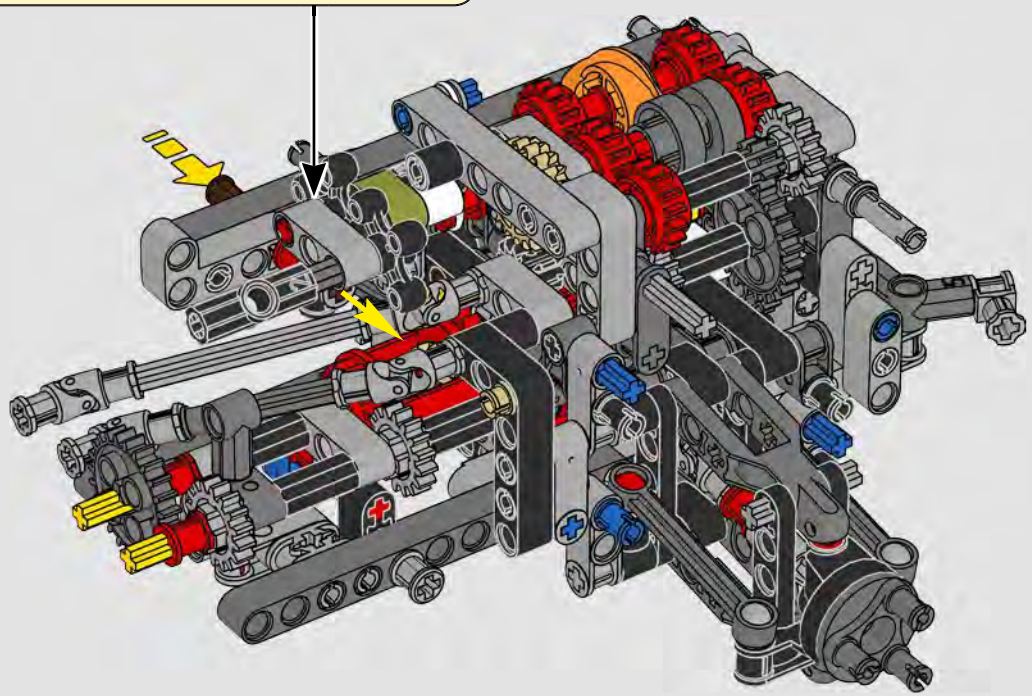

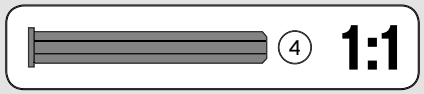

1x

# 95

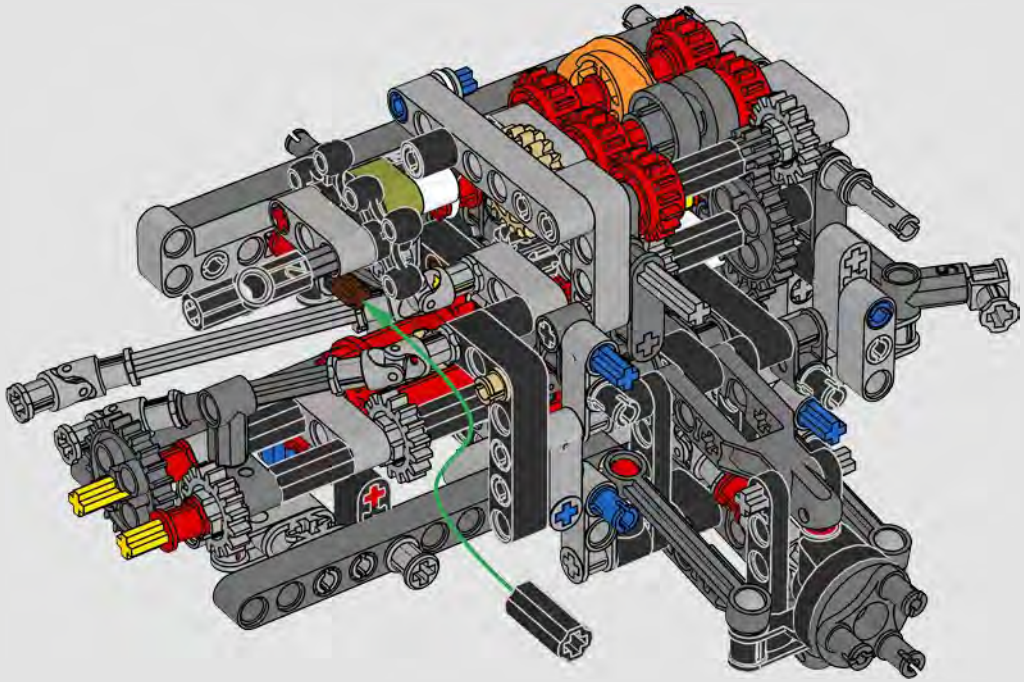

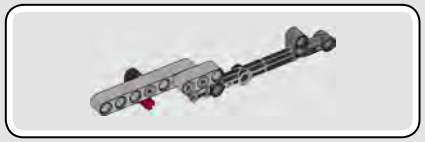

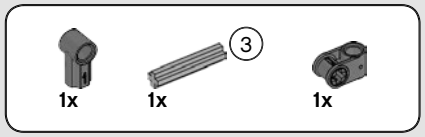


# 96

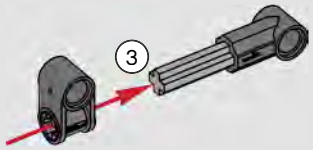


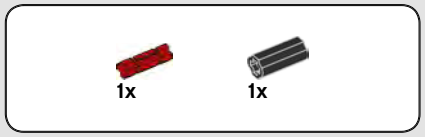


# 97

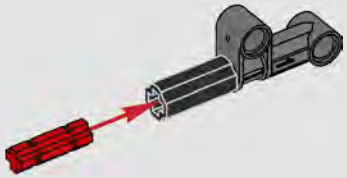

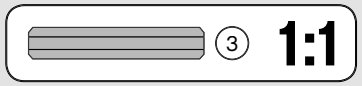


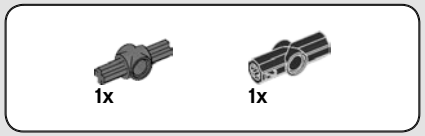


# 98

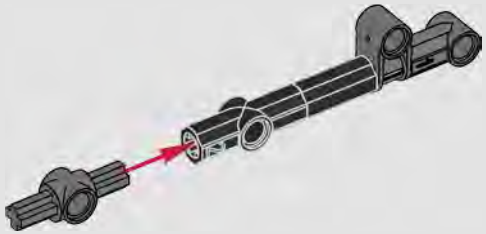

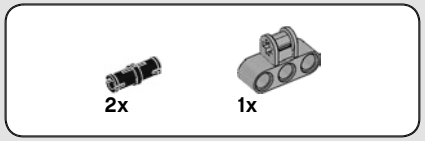


# 99

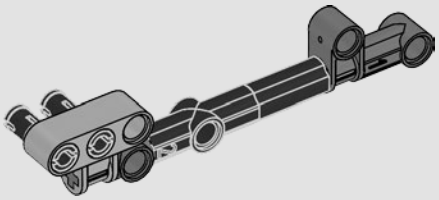

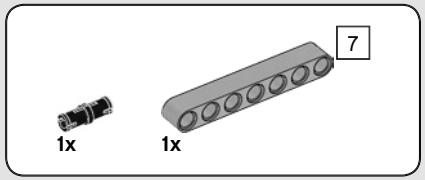


## 100

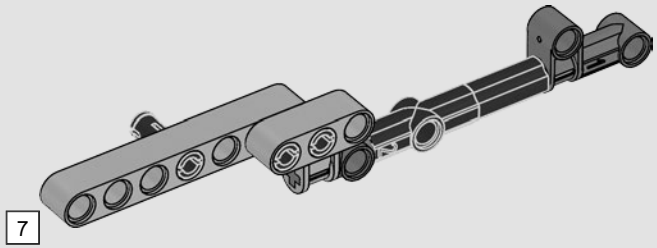


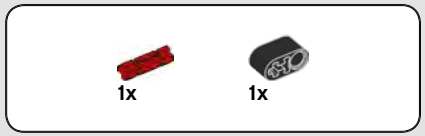


## 101

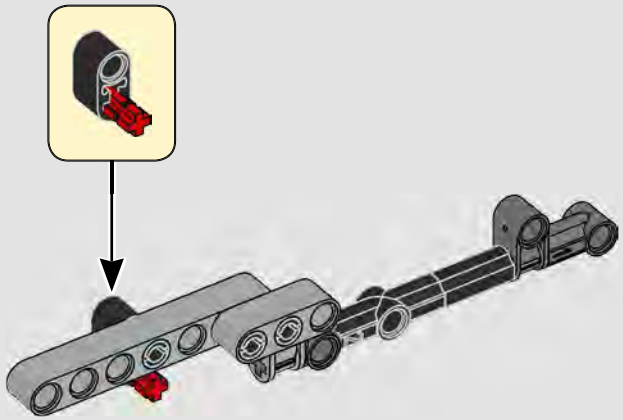

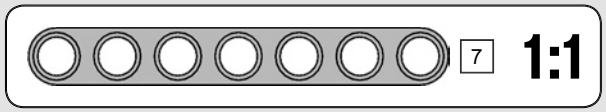


## 102

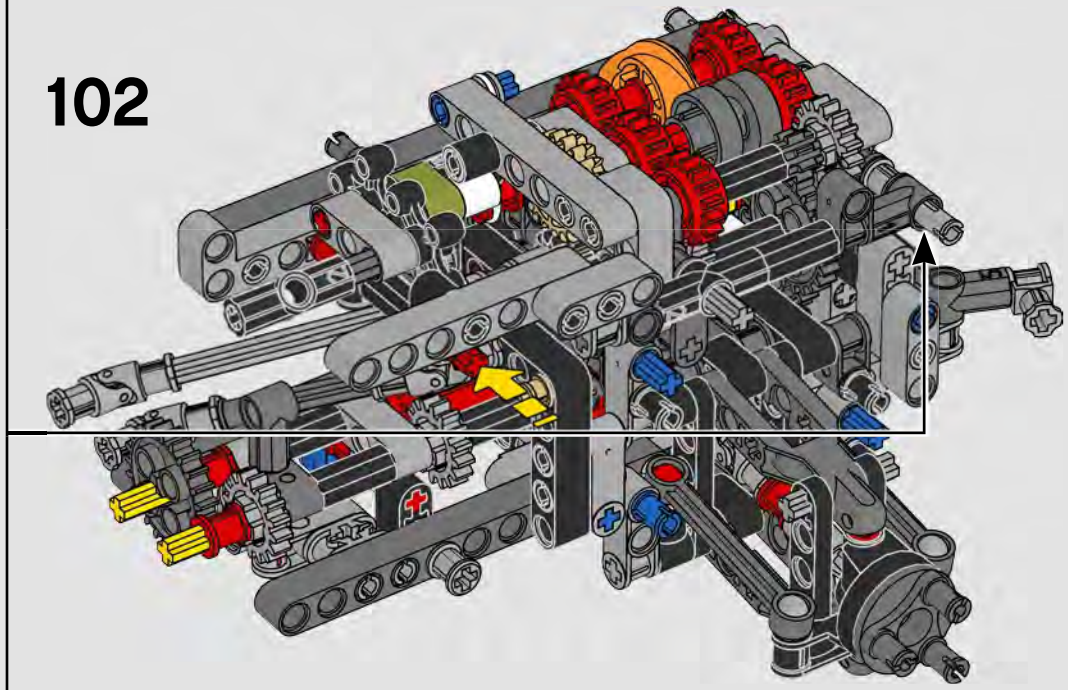

2x

# 103

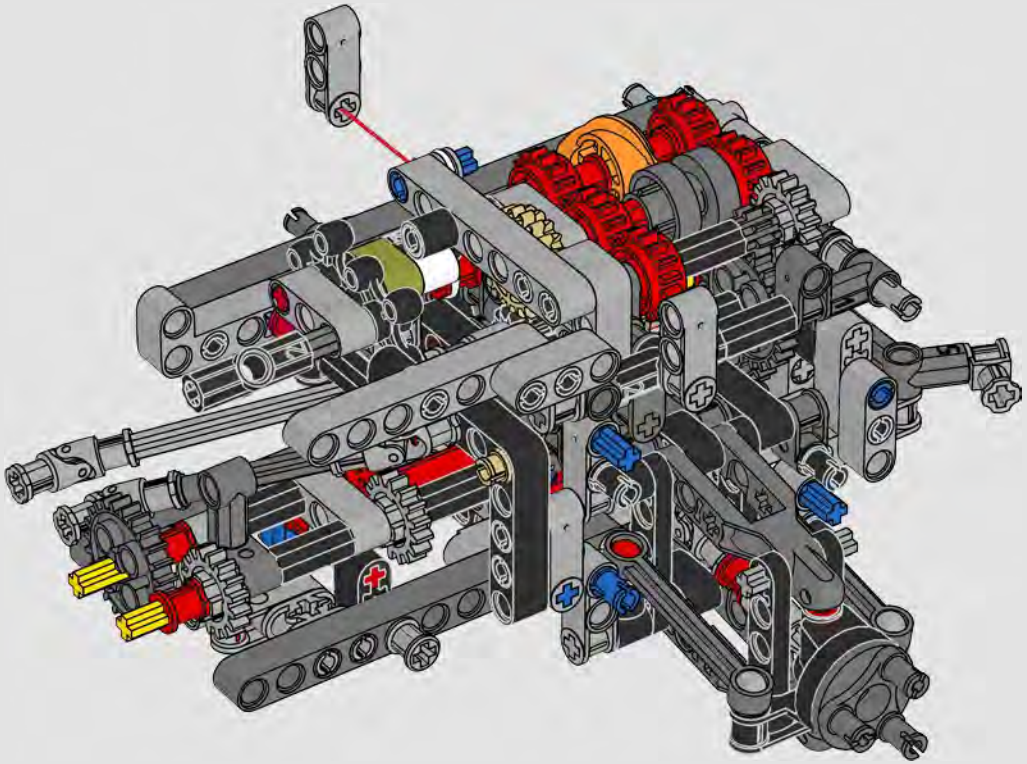

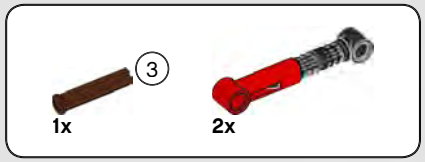


# 104

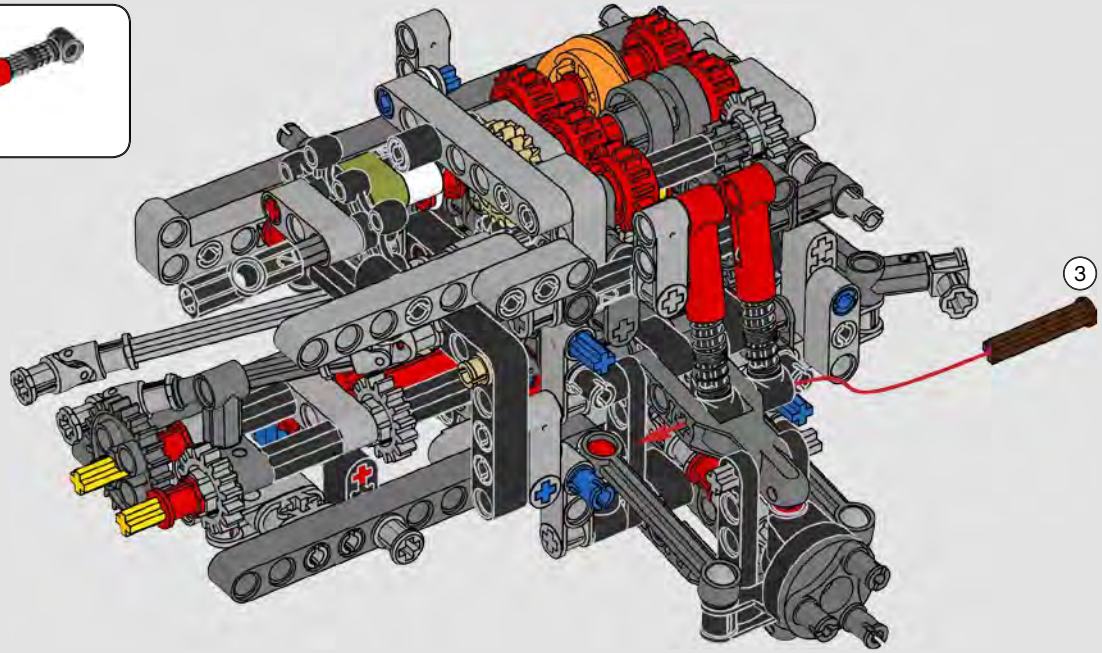


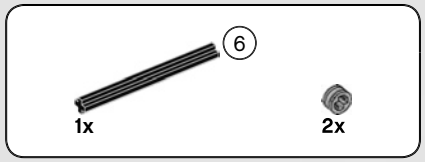


# 105

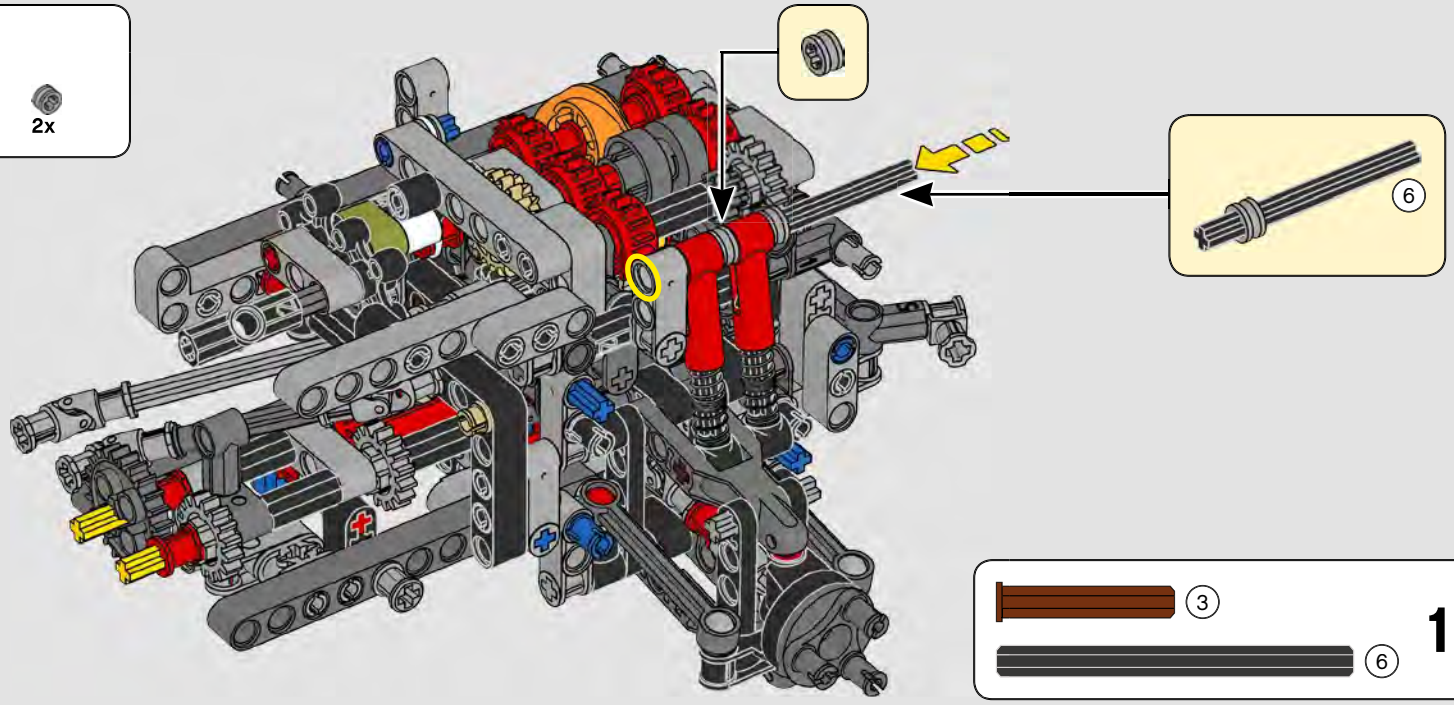

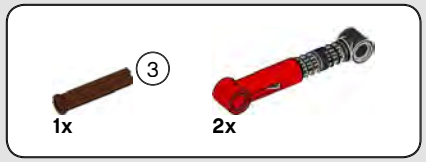


# 106

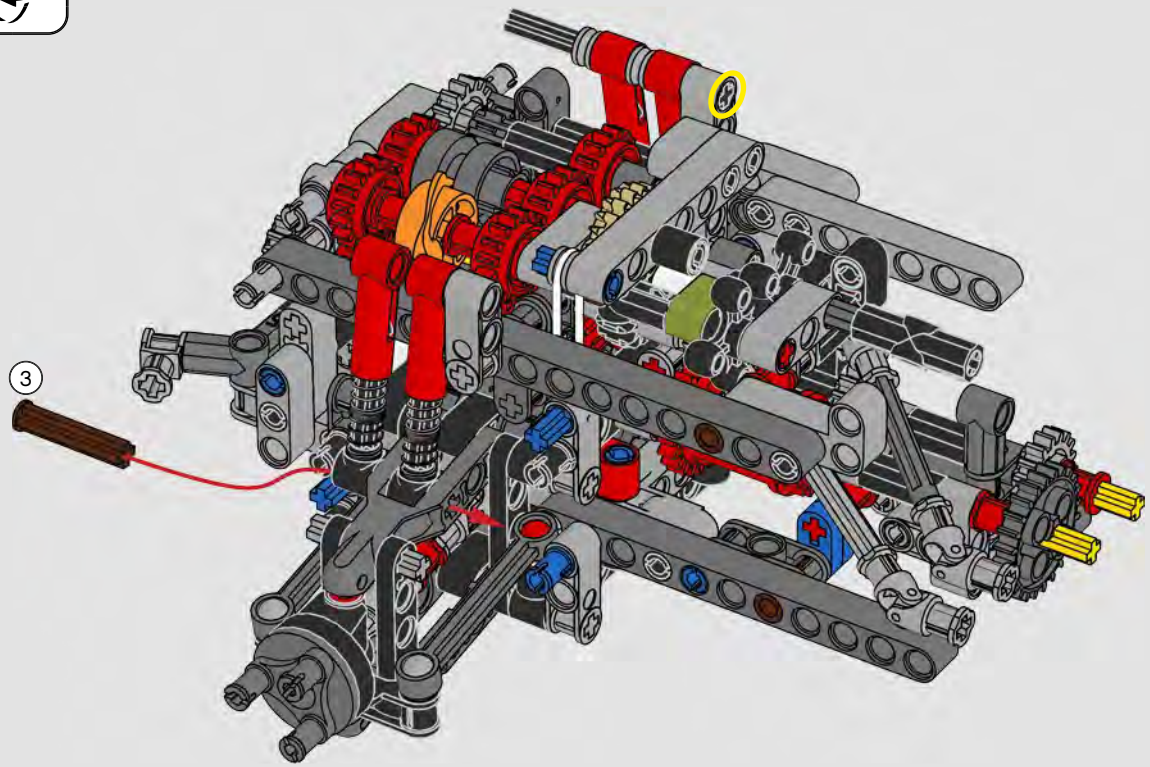


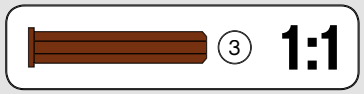

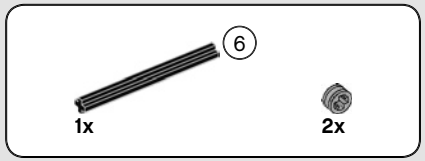


# 107

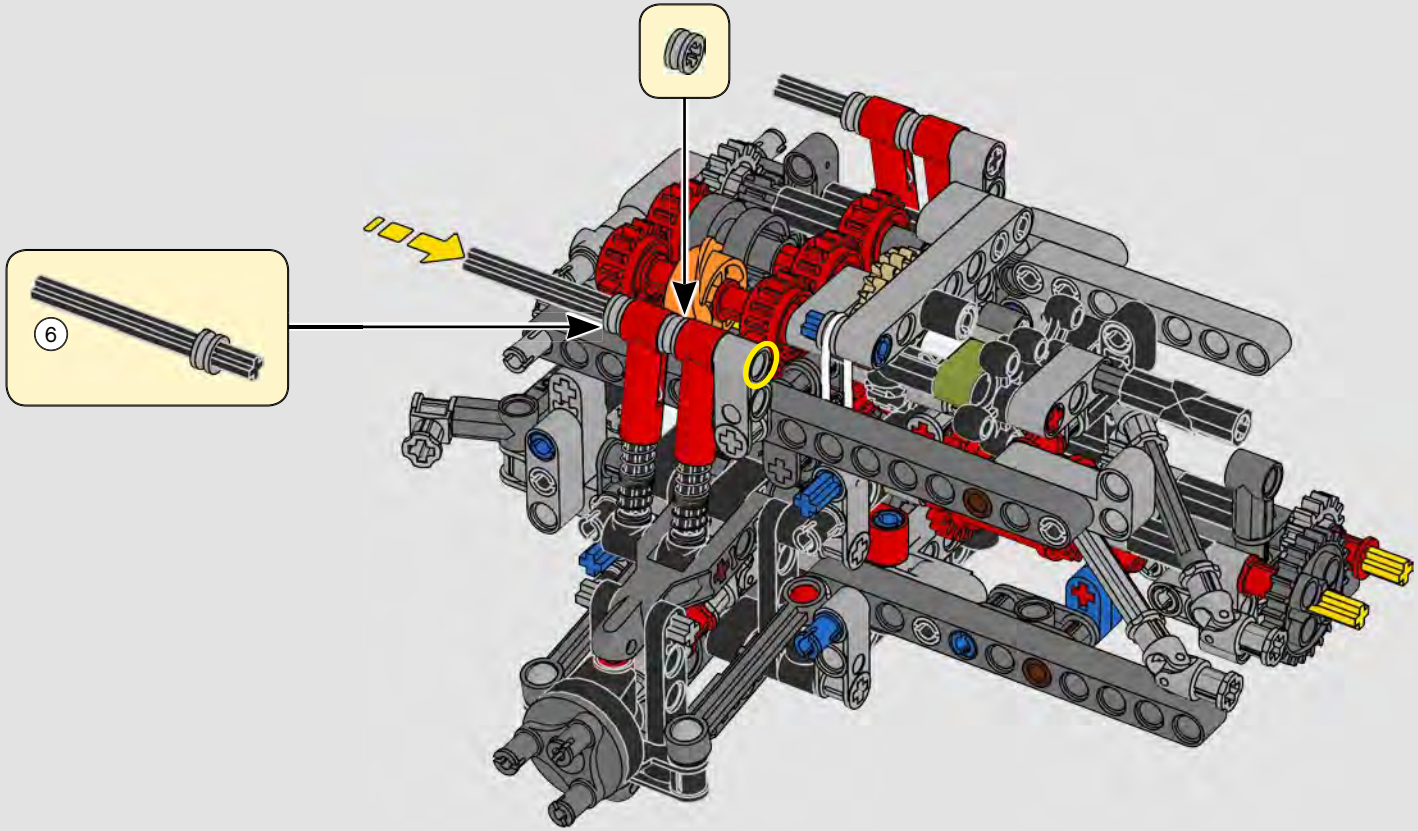

# 108

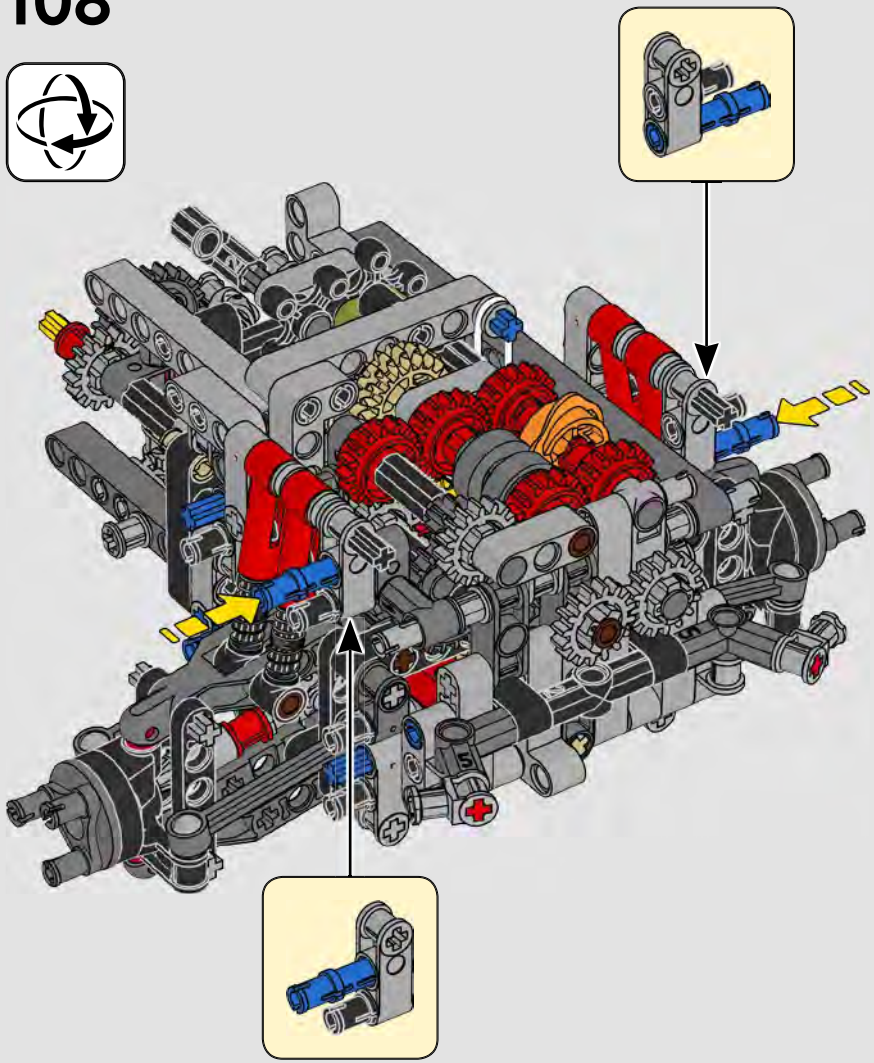

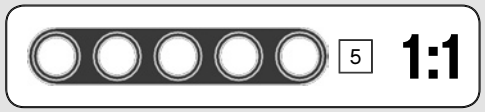


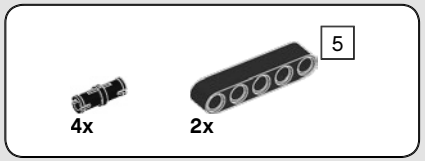


# 109

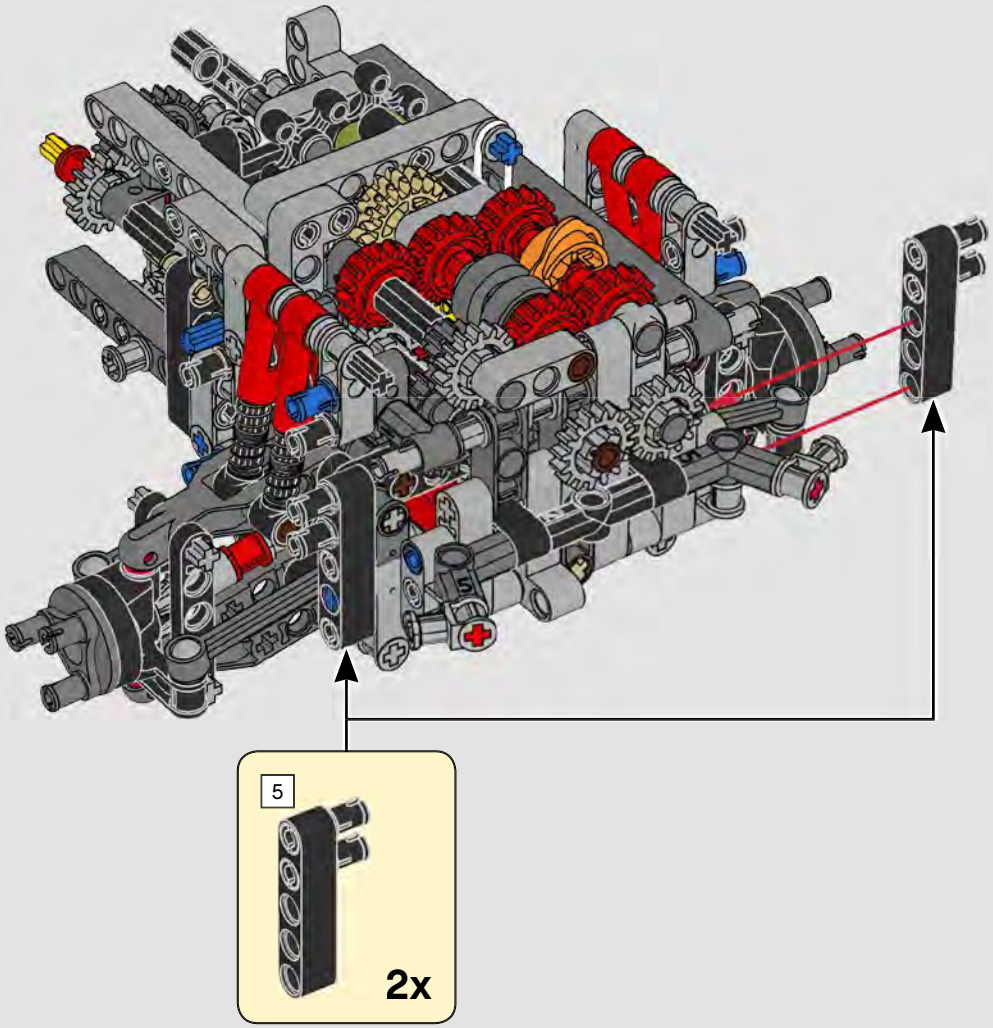

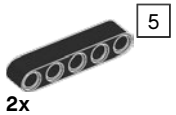


# 110

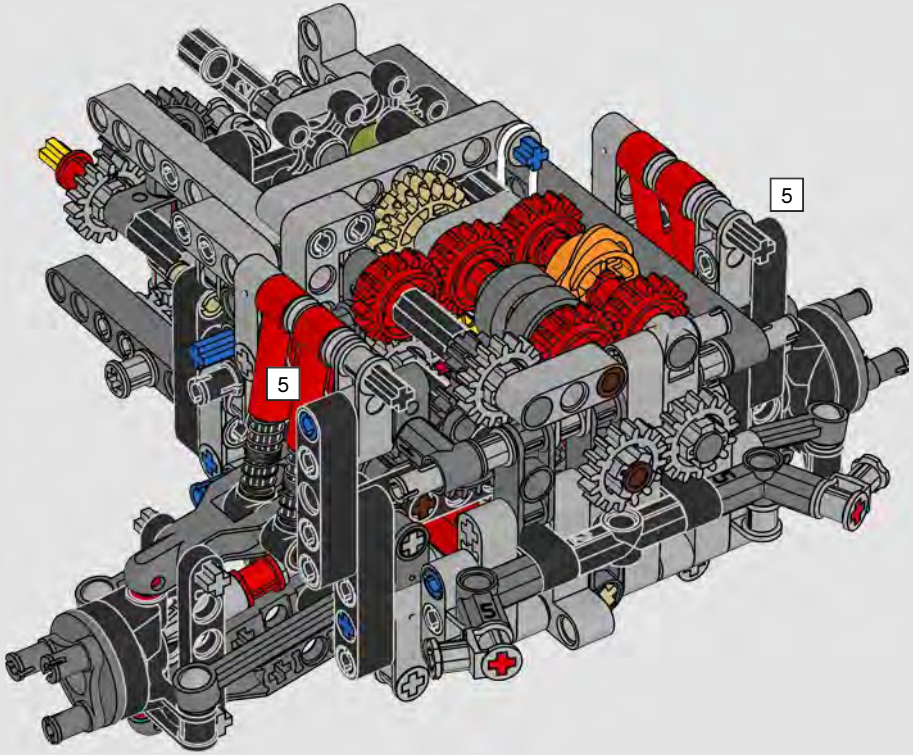

# 111

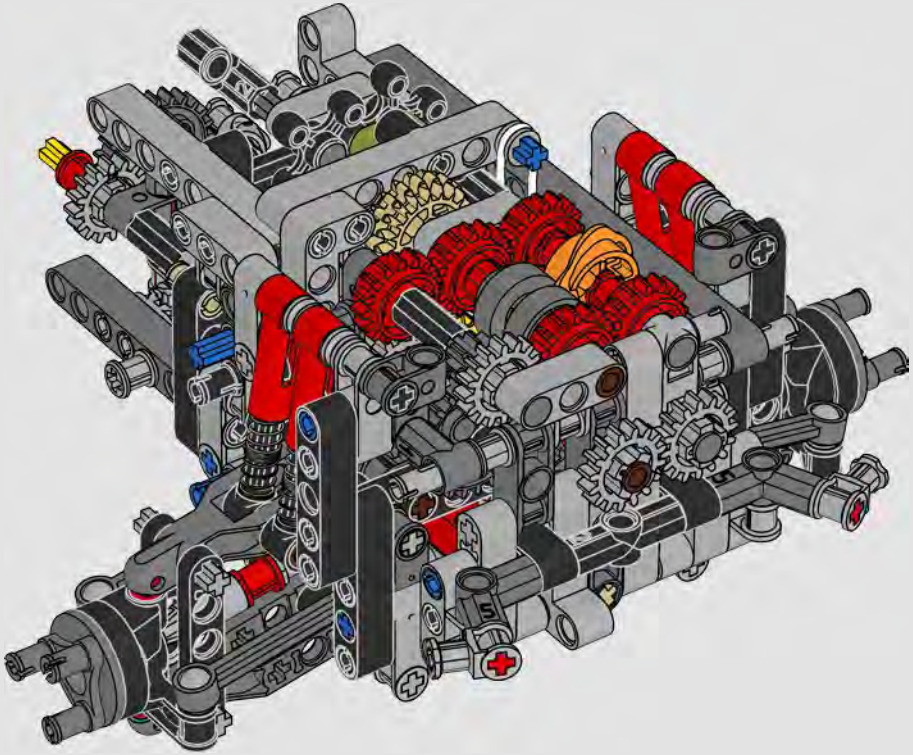

1:1

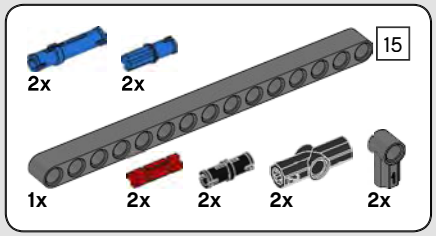


# 112

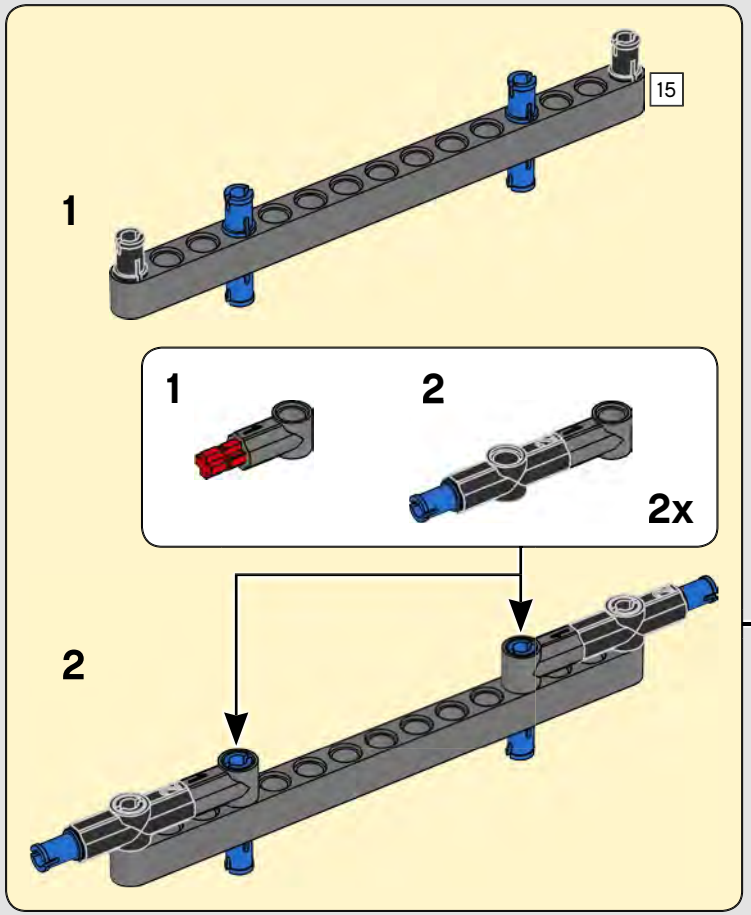


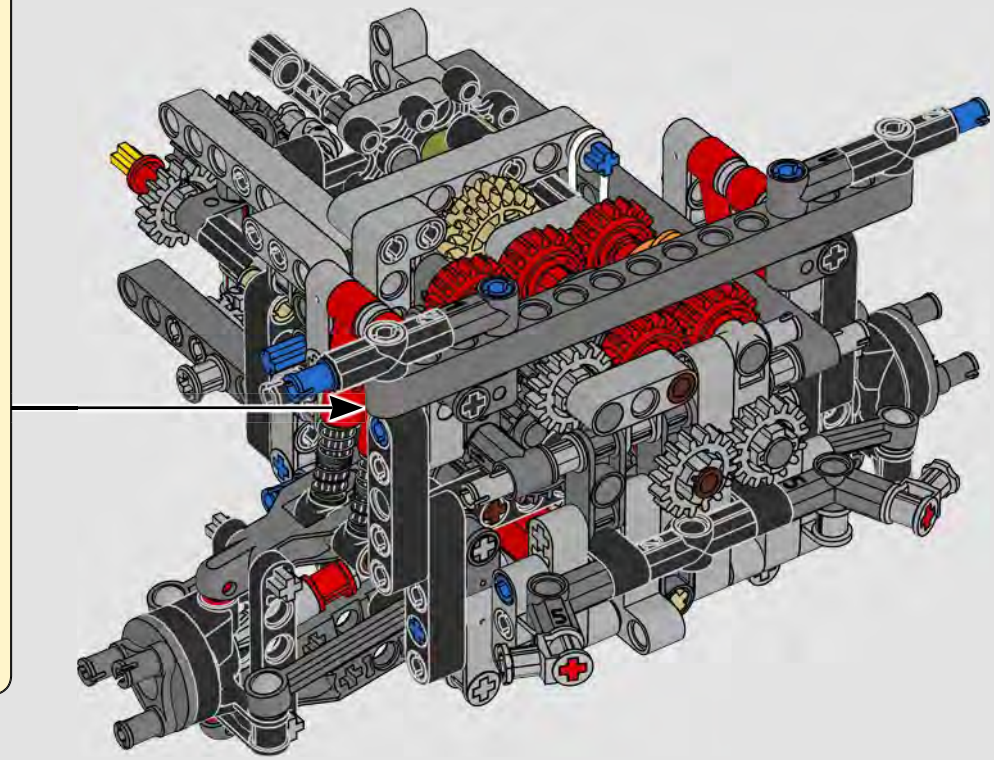

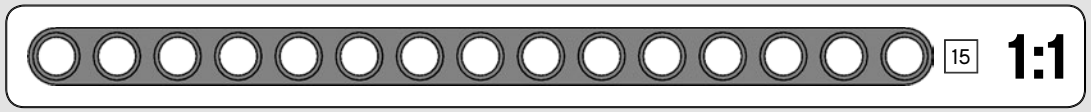

3x

# 113

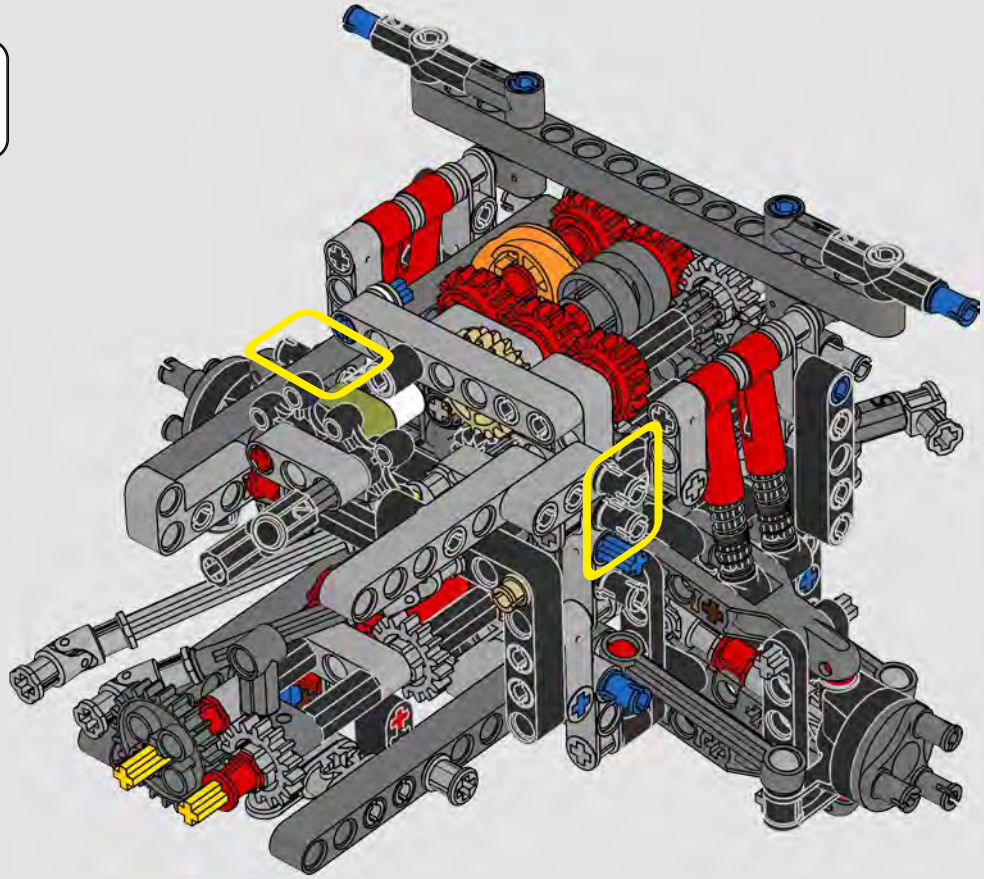

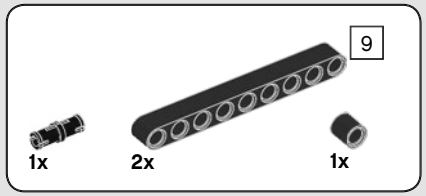


# 114

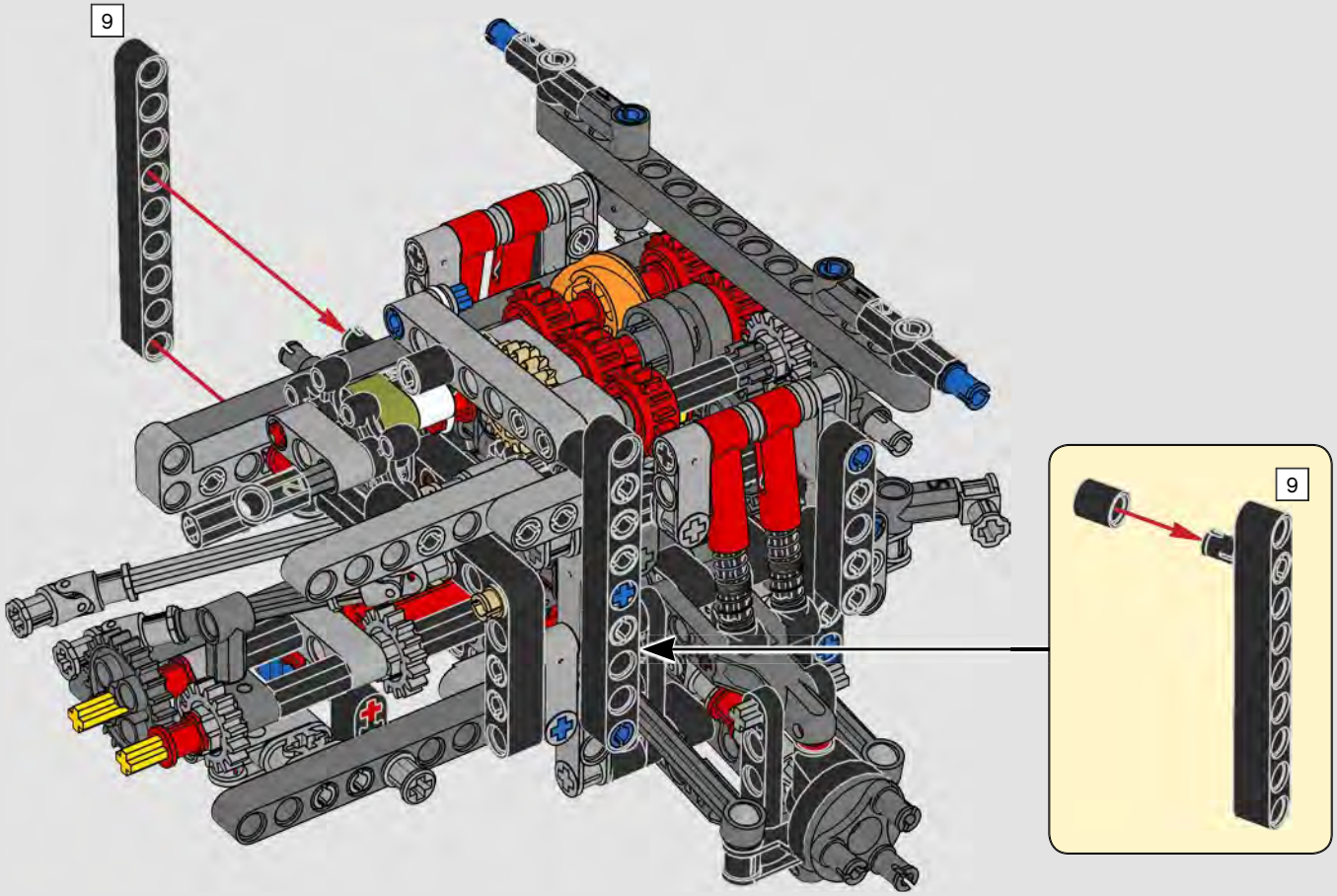


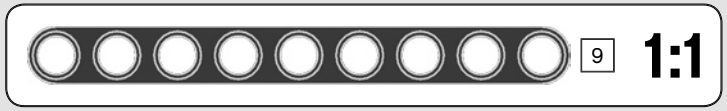

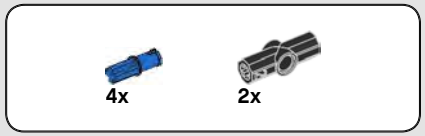


# 115

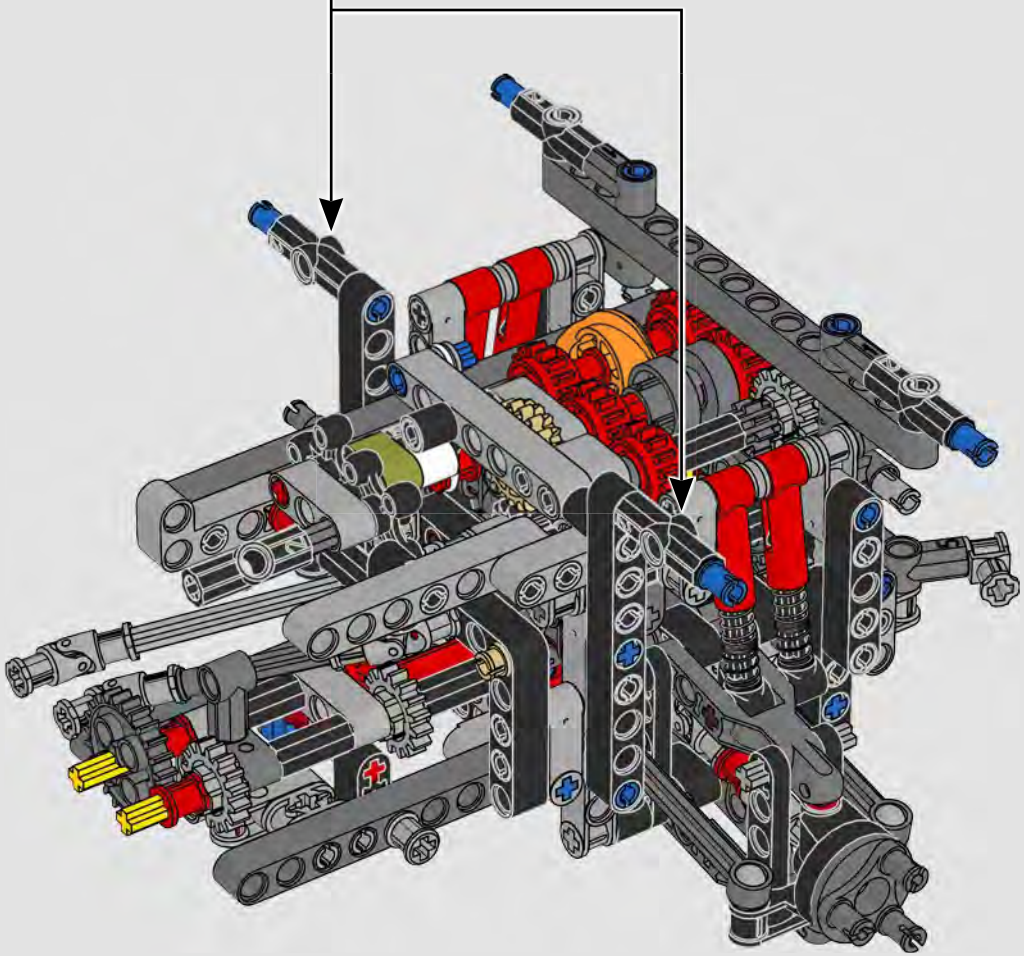

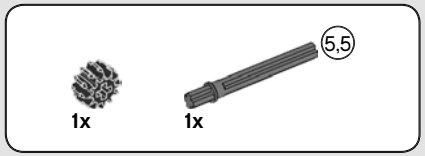


# 116

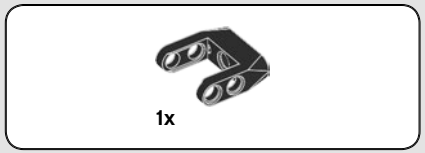


# 117

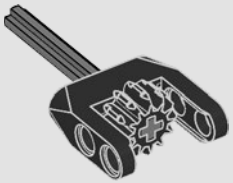

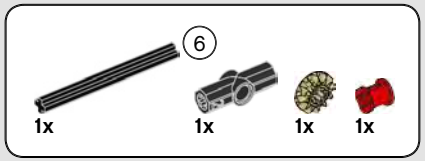


# 118

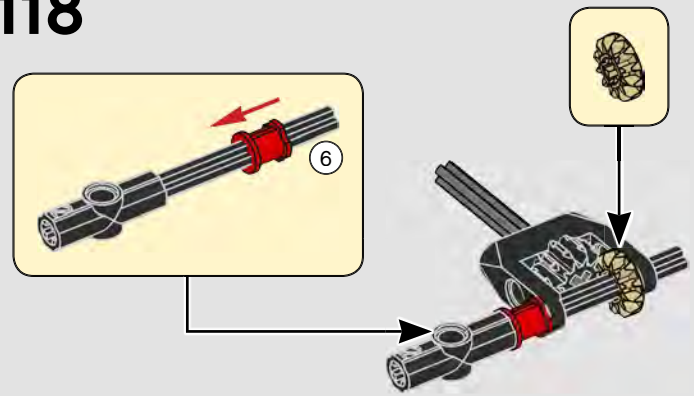


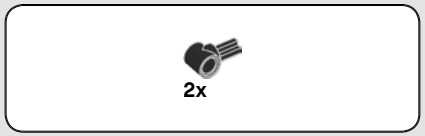


# 119

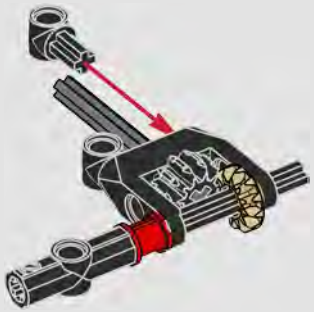

2x

## 120

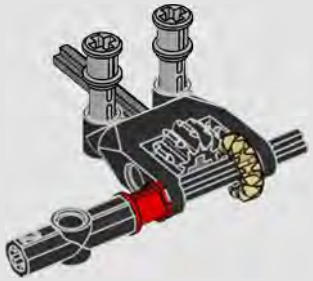

## 121

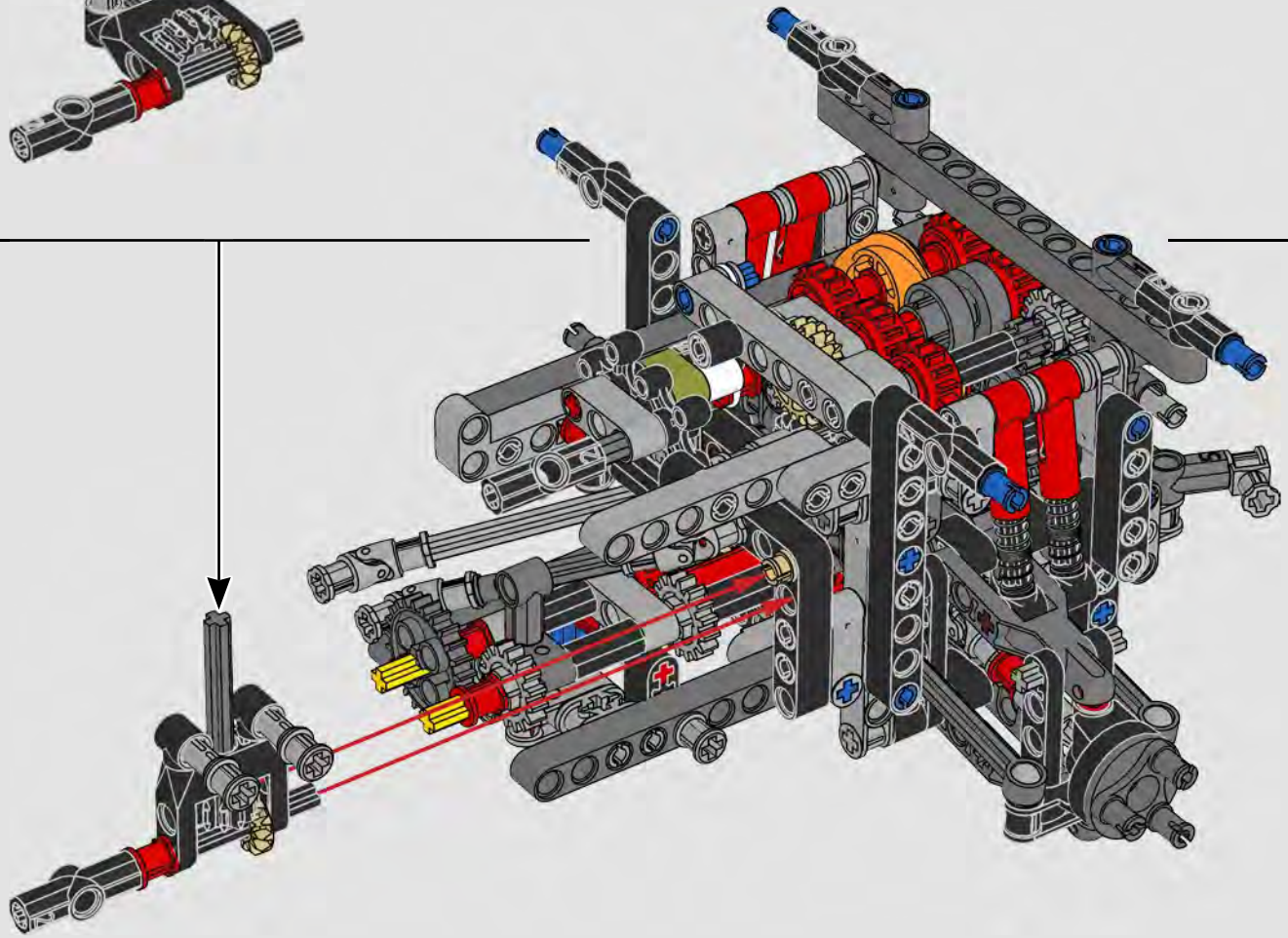

# 122

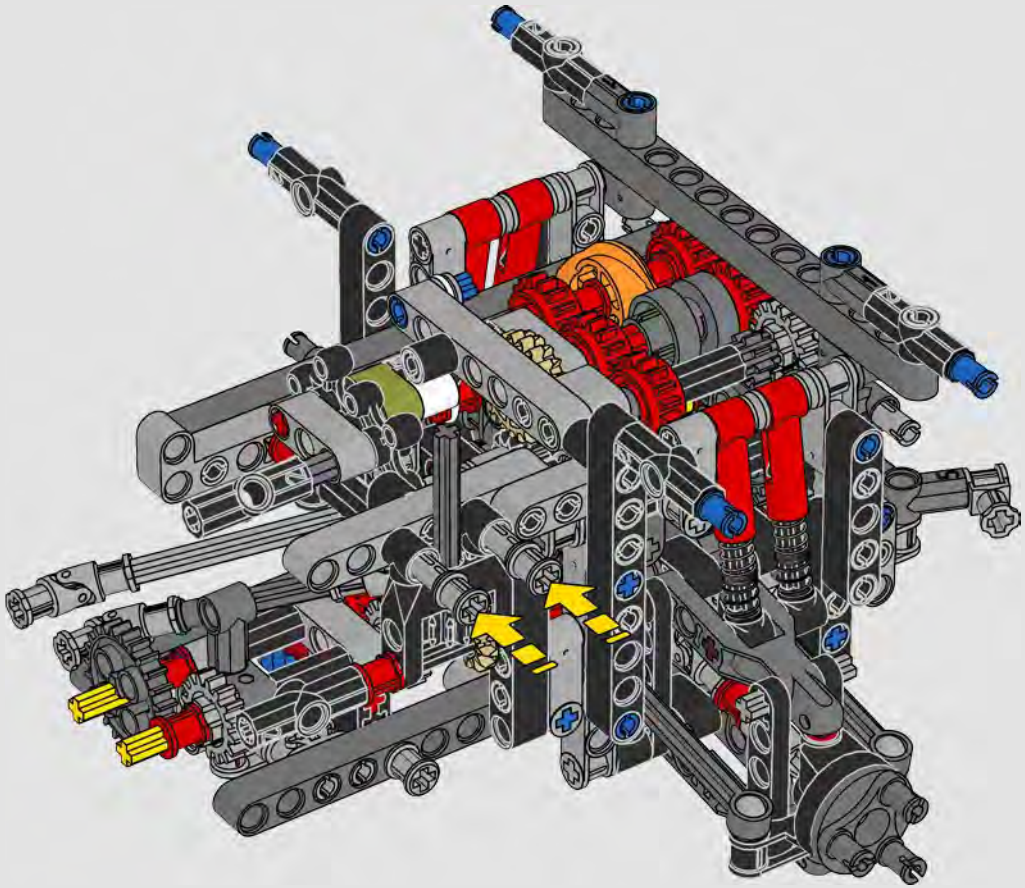

2x

# 123

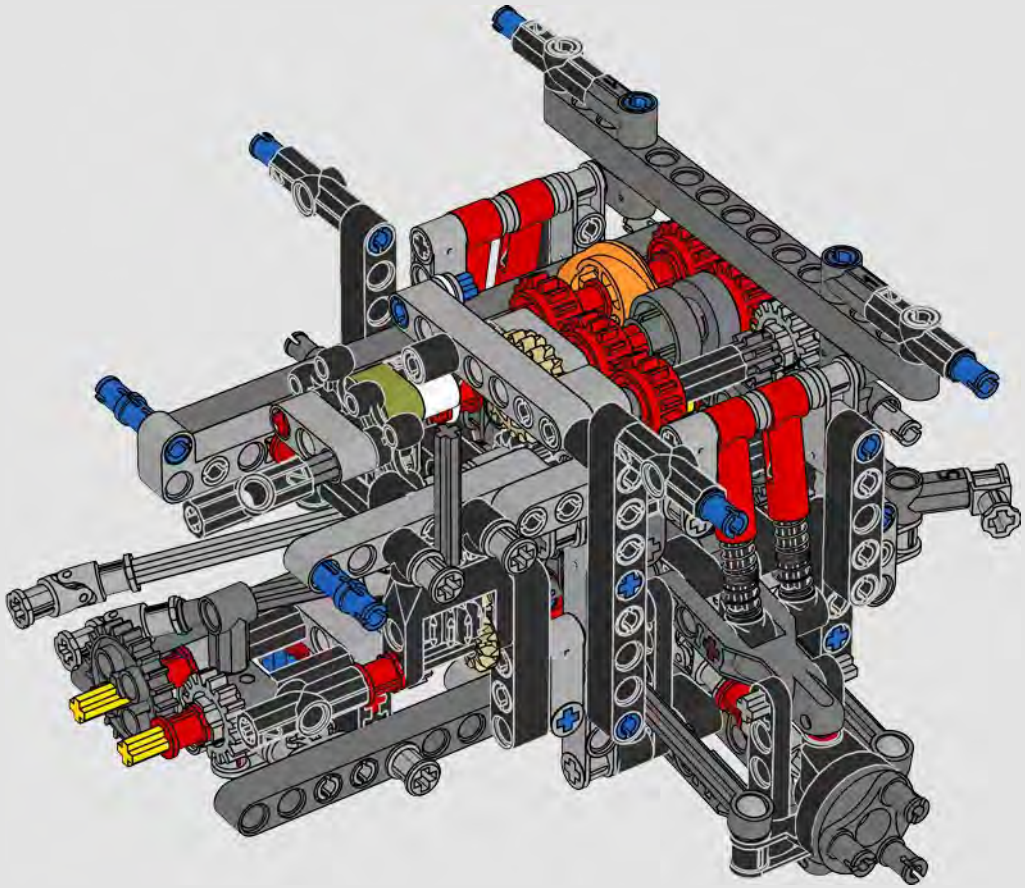

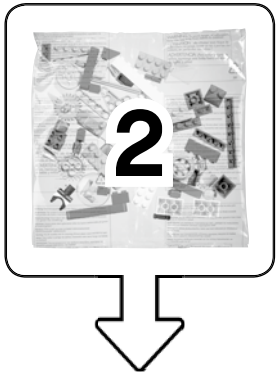
2

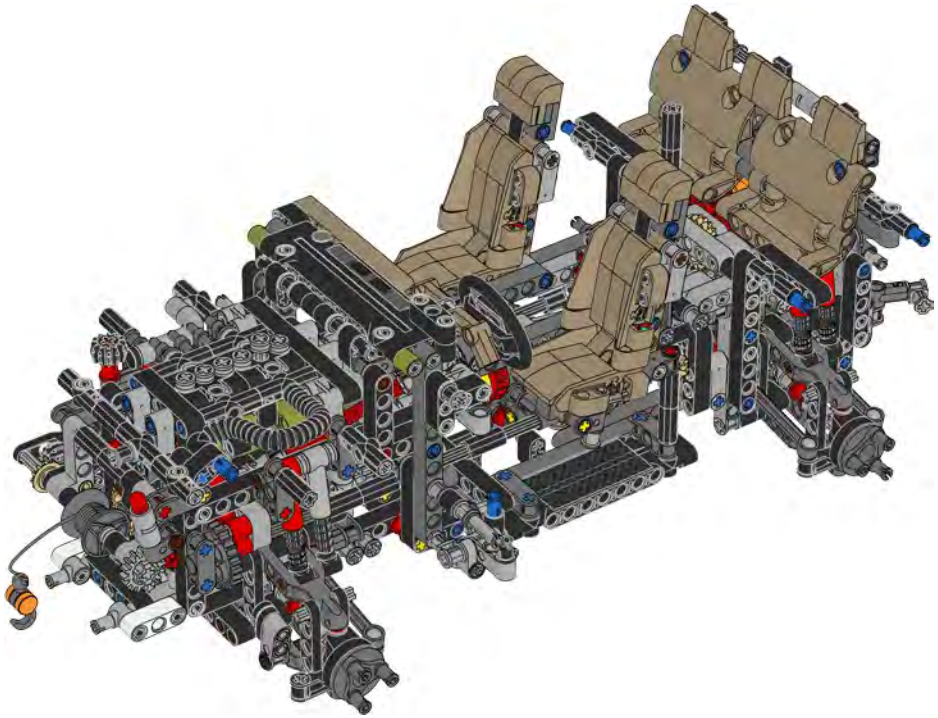

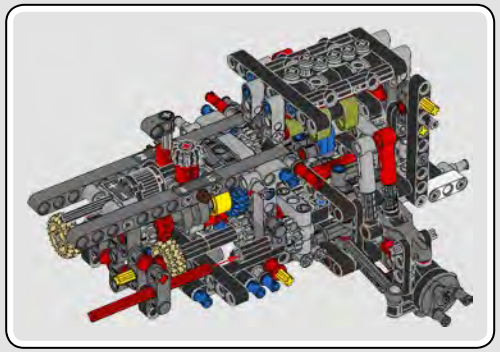

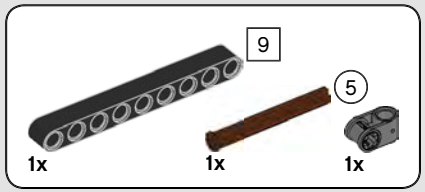


# 124

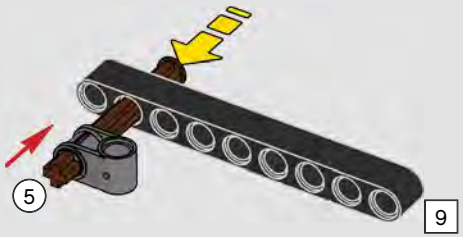


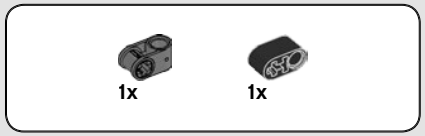


# 125

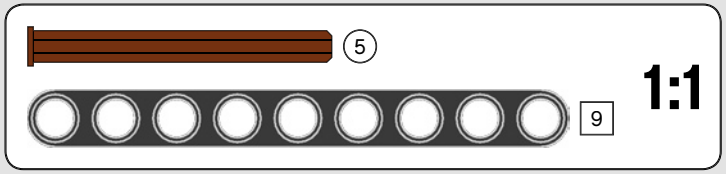

# 126

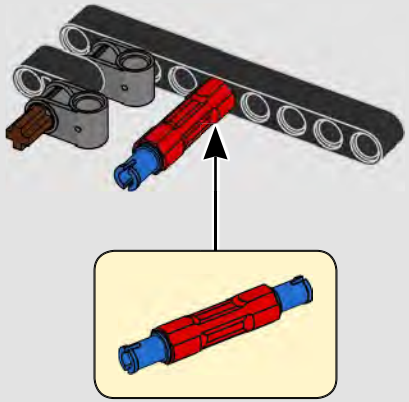

# 127

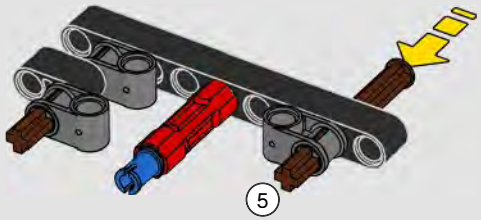

# 128

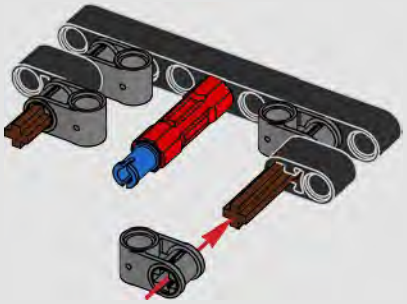

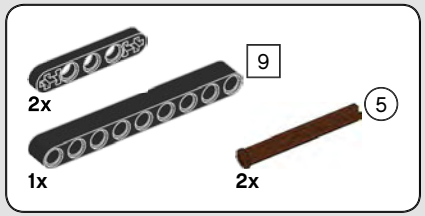


# 129

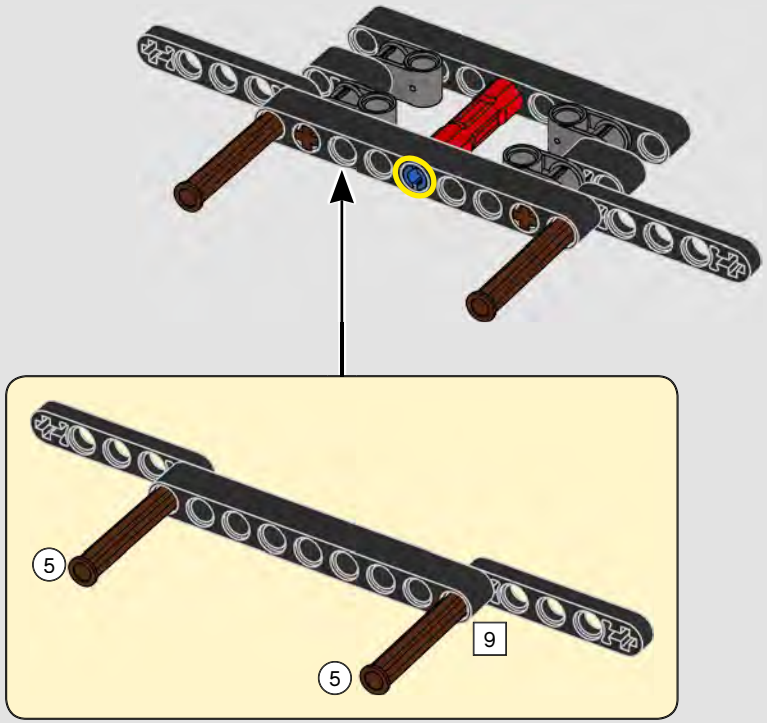


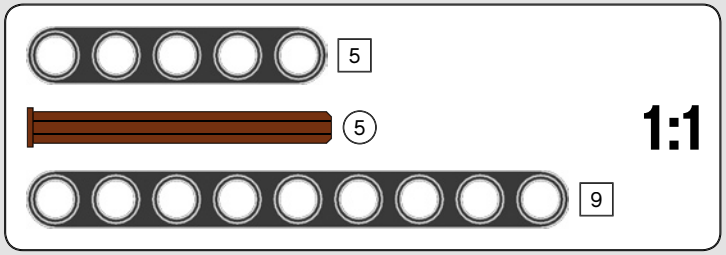


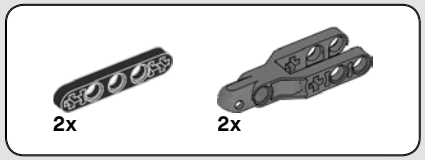

# 130

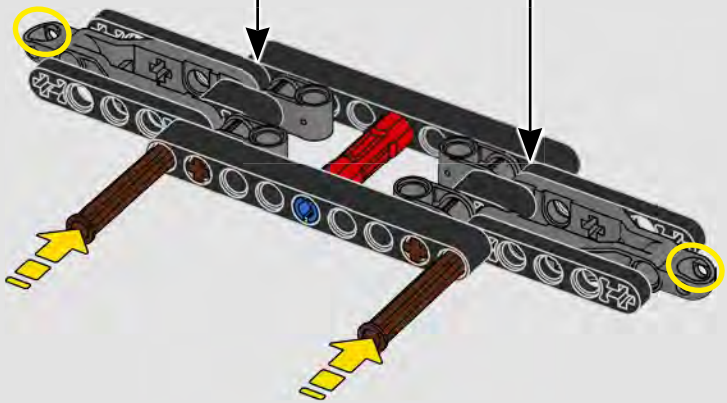

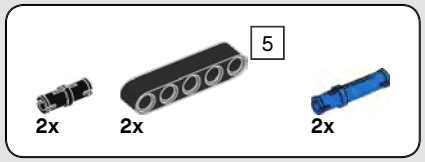


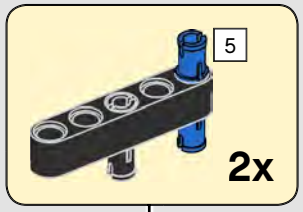


# 131

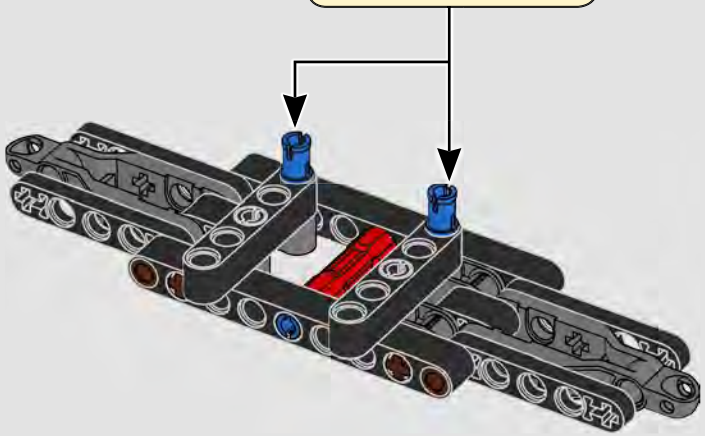

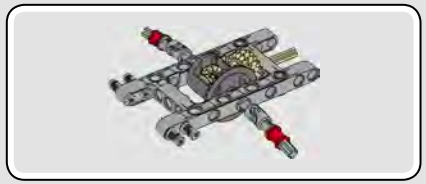

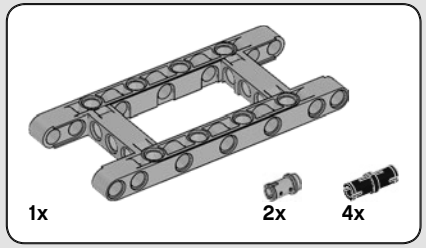


# 132

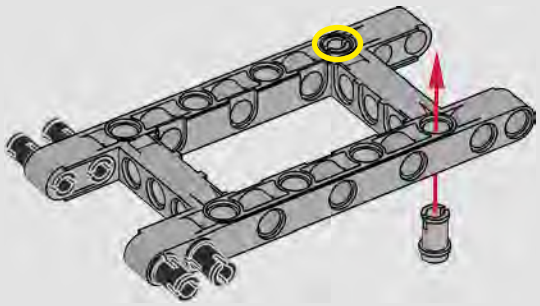

# 133

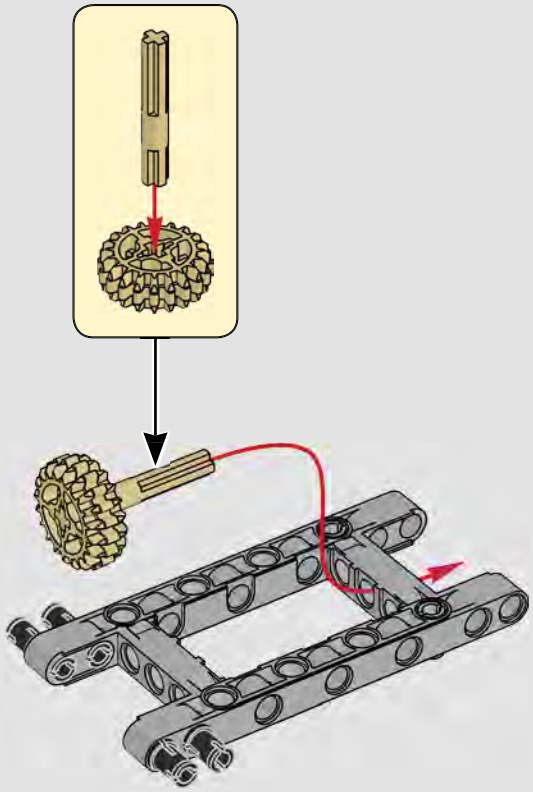

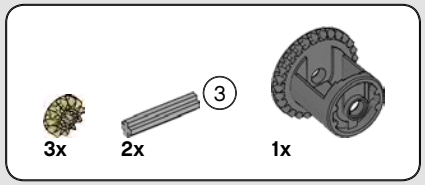


# 134

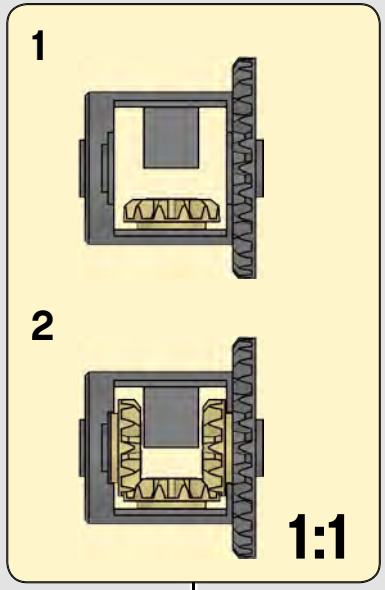


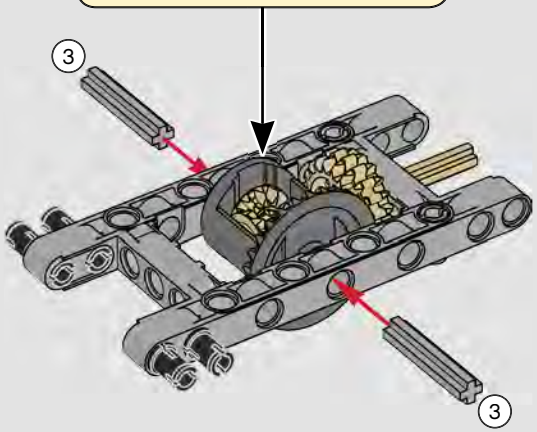


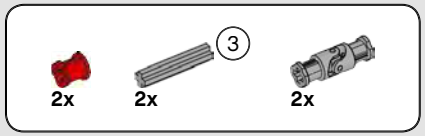


# 135

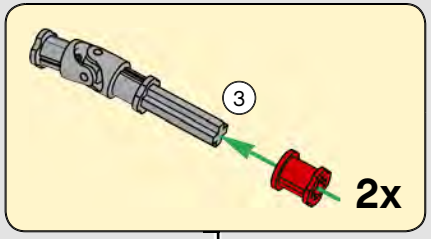


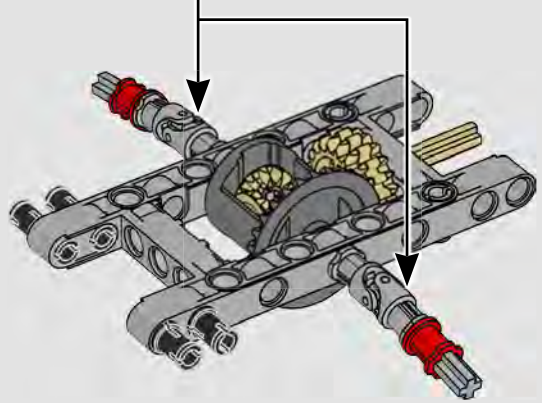

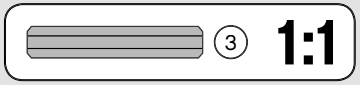

## 136

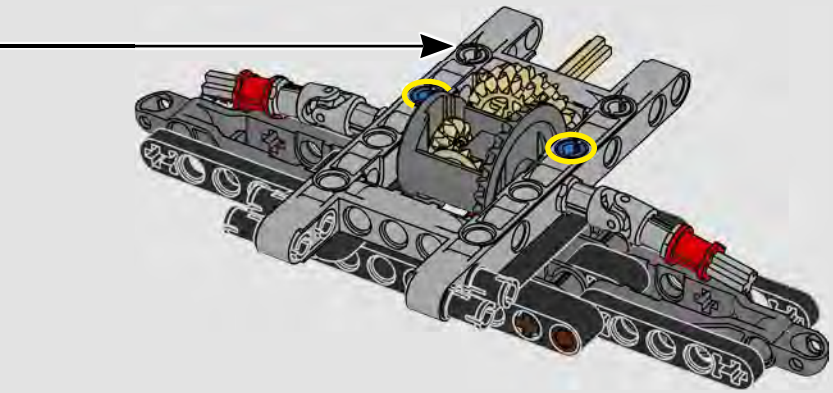

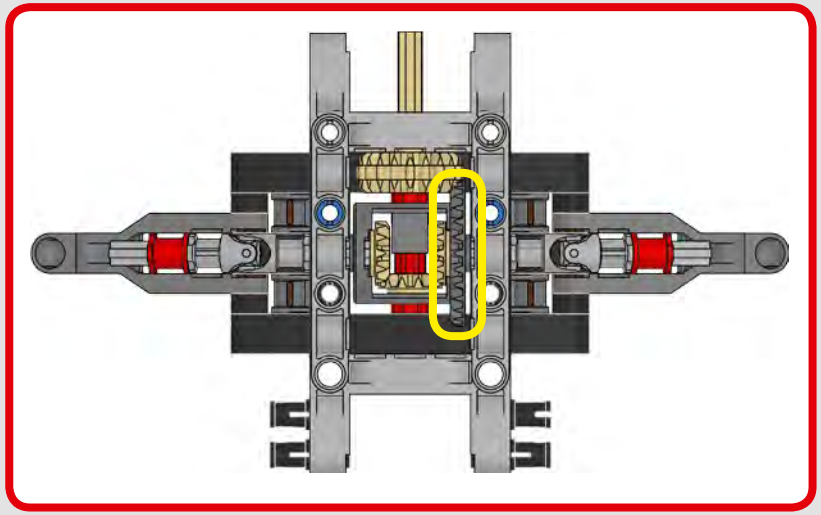

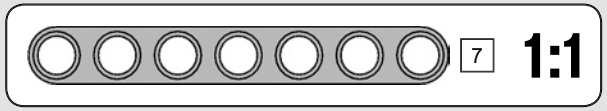

## 137

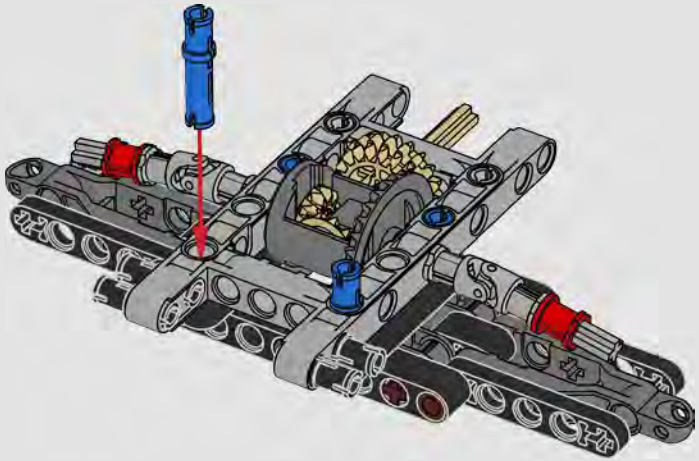

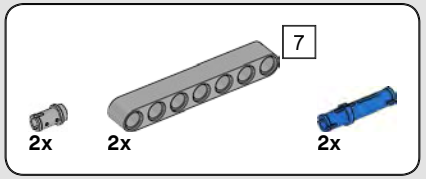


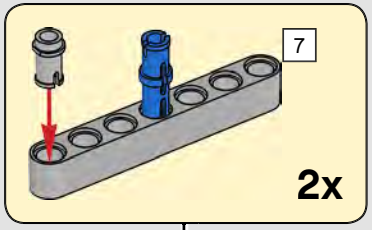


## 138

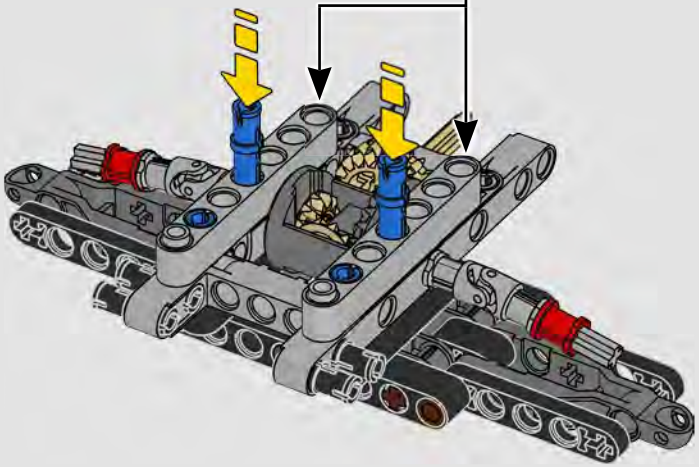

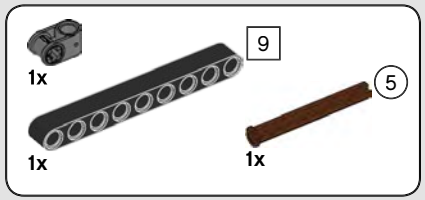


# 139

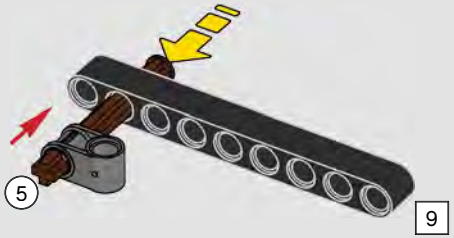


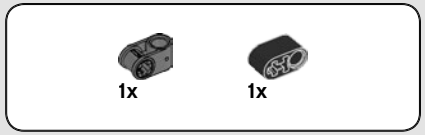


# 140

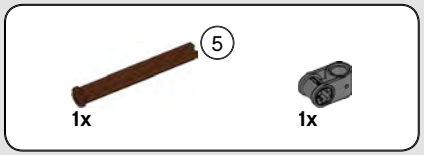


# 141

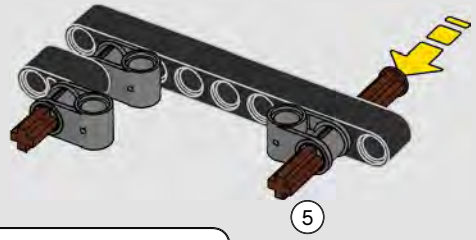


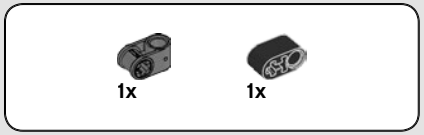


# 142

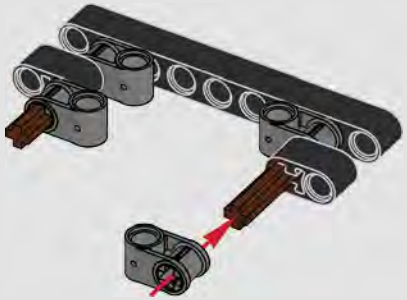

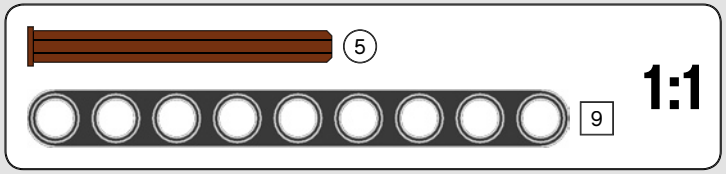

## 143

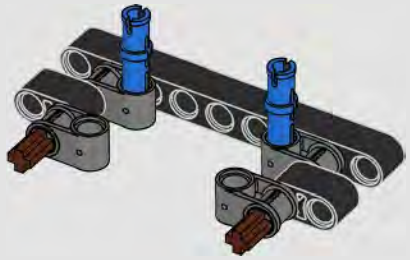

## 144

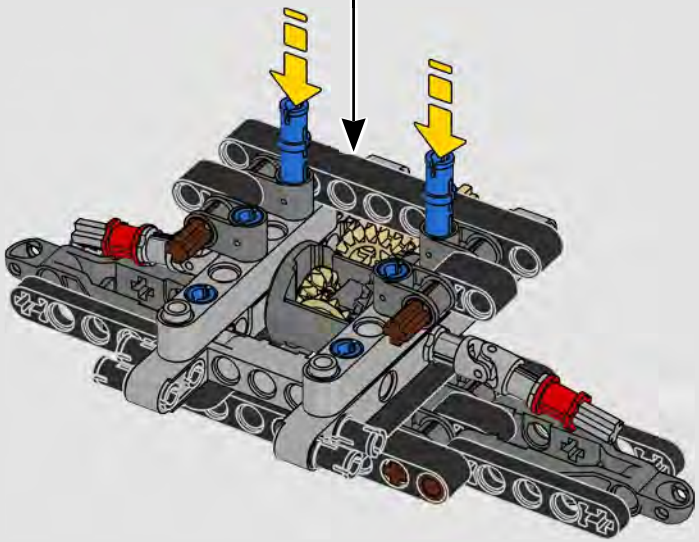

## 145

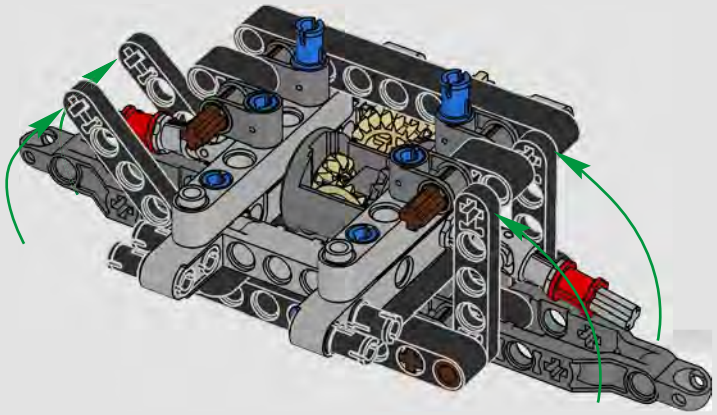

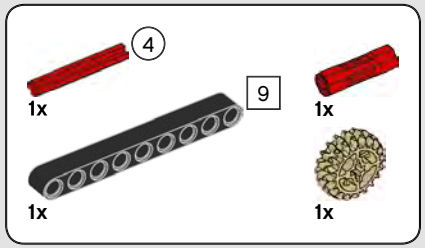


# 146

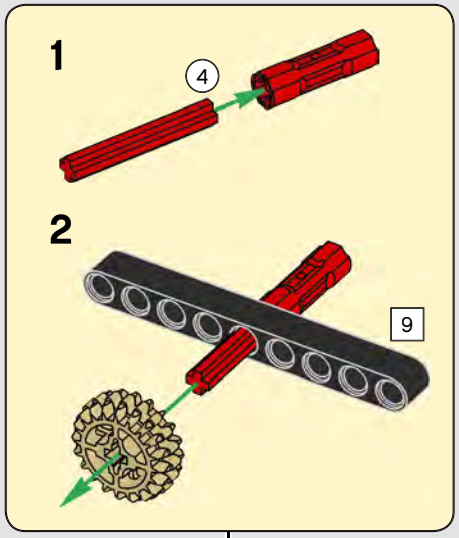


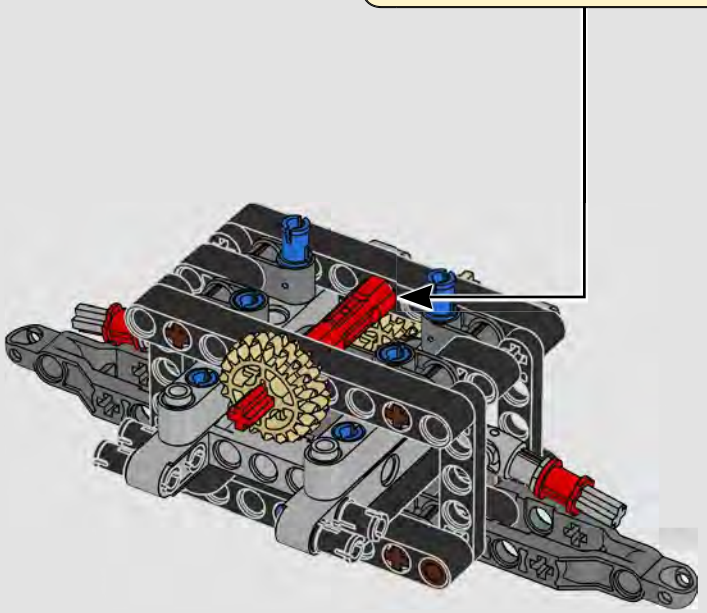

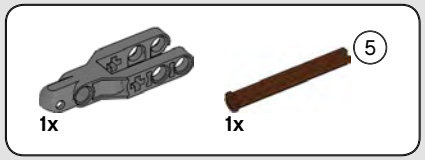


# 147

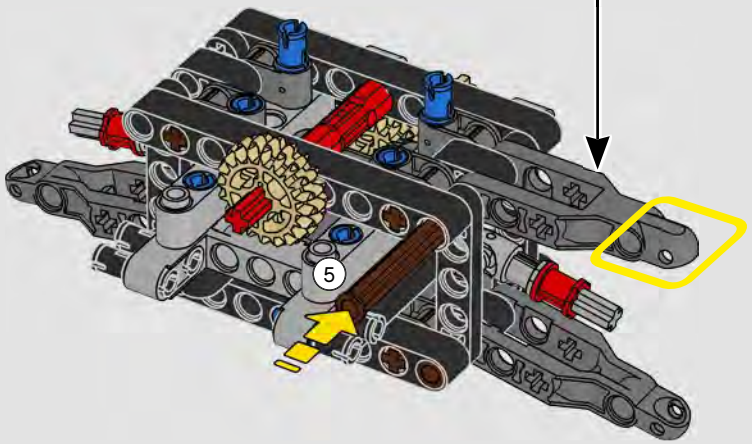


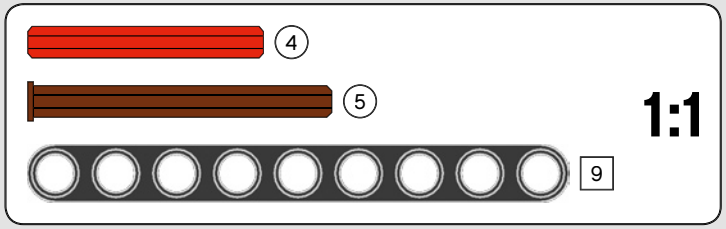

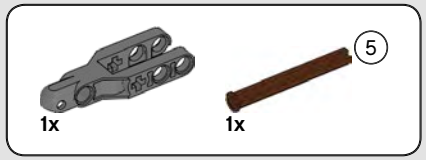


# 148

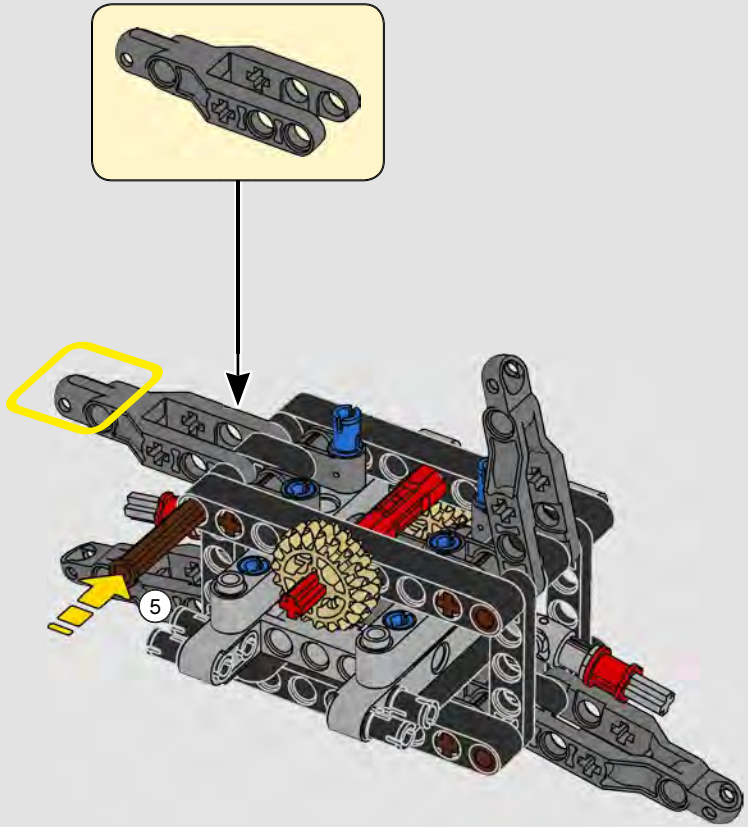

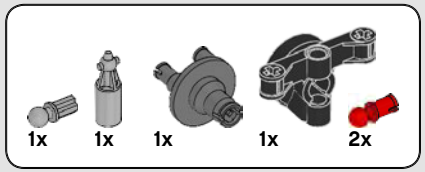


# 149

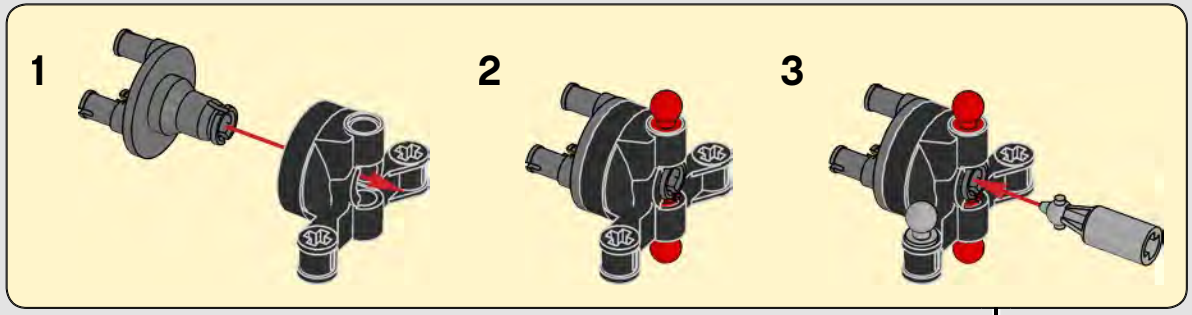


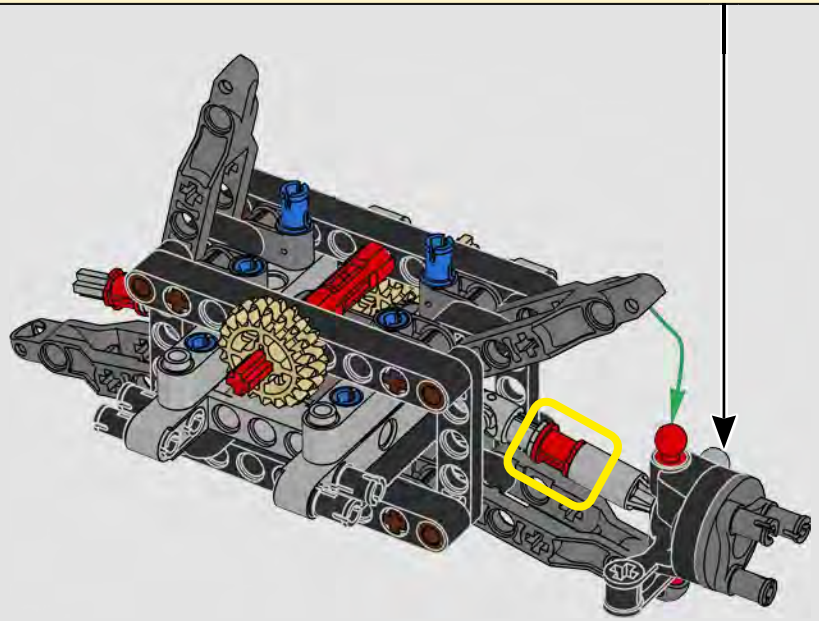

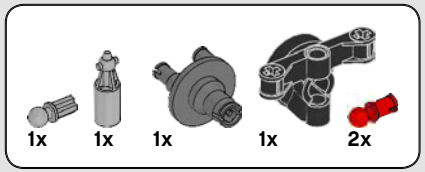


# 150

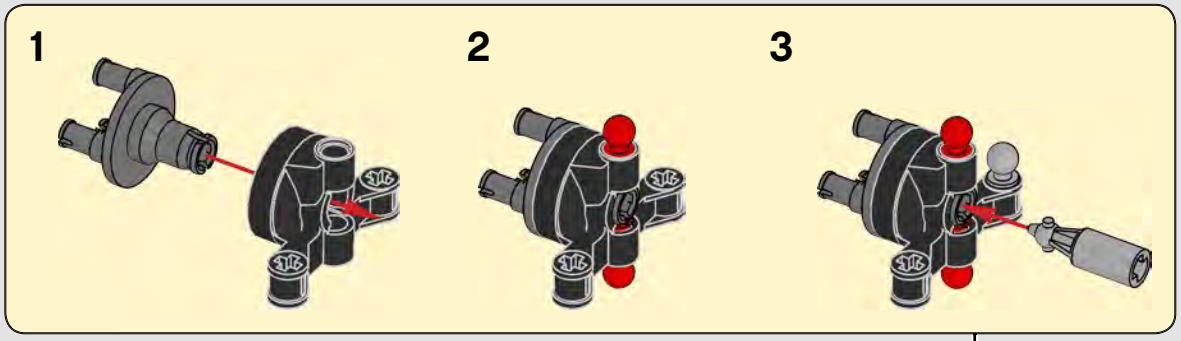


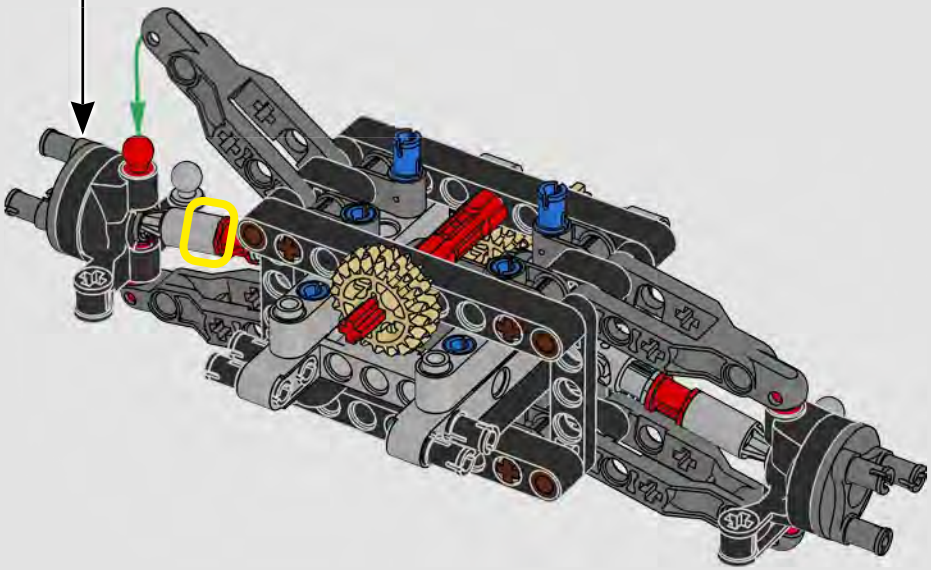

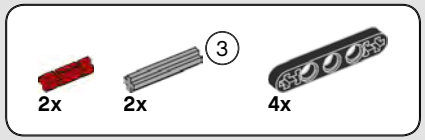


# 151

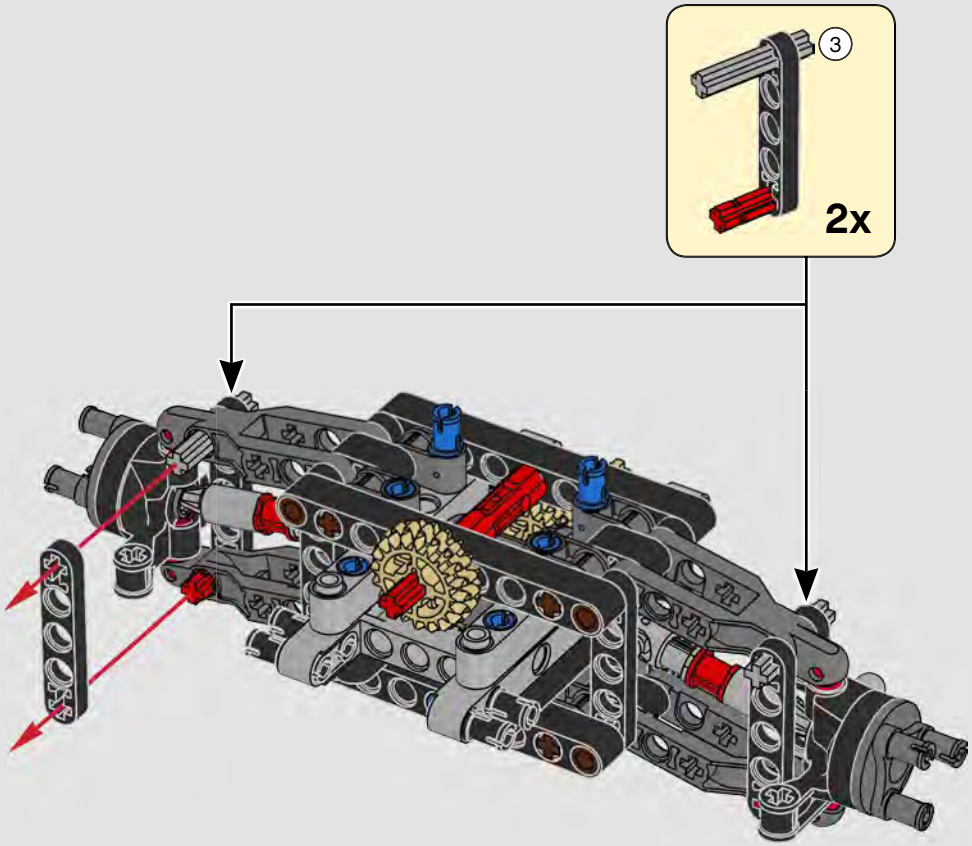


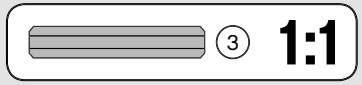

# 152

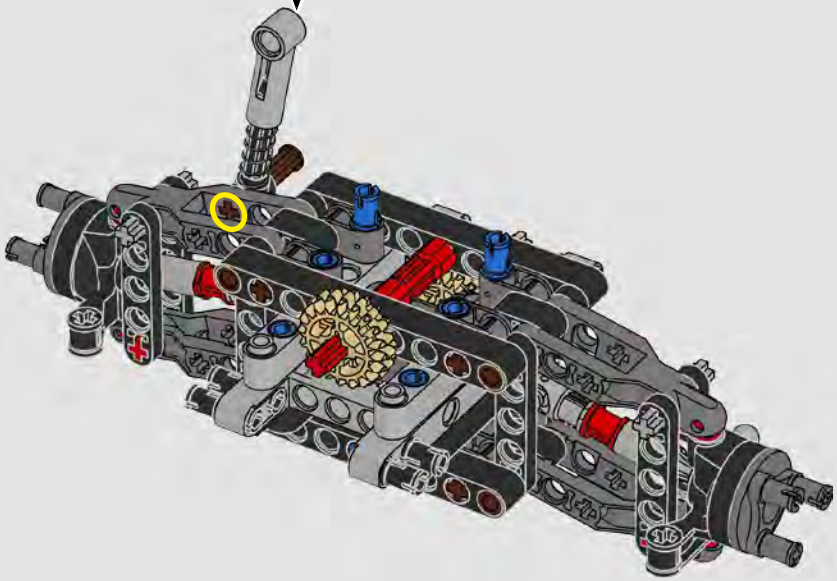

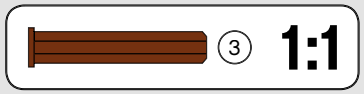

# 153

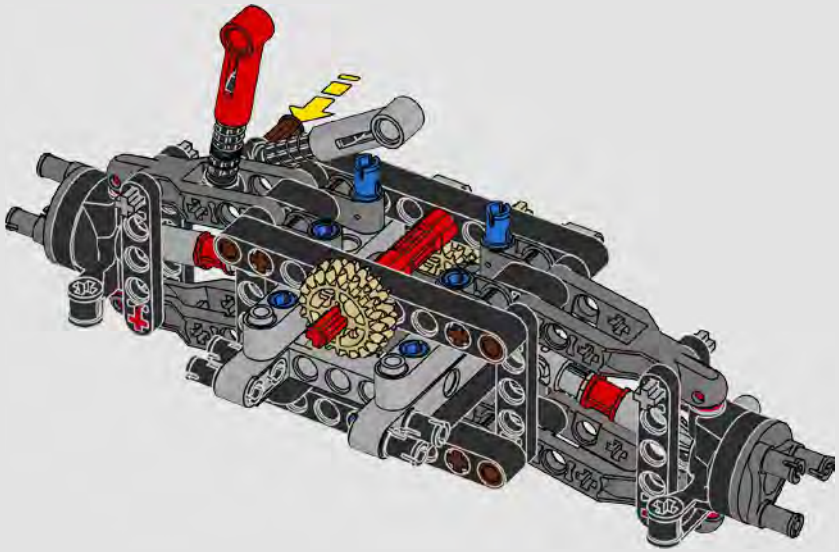

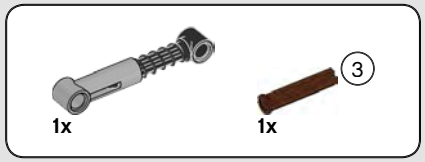


## 154

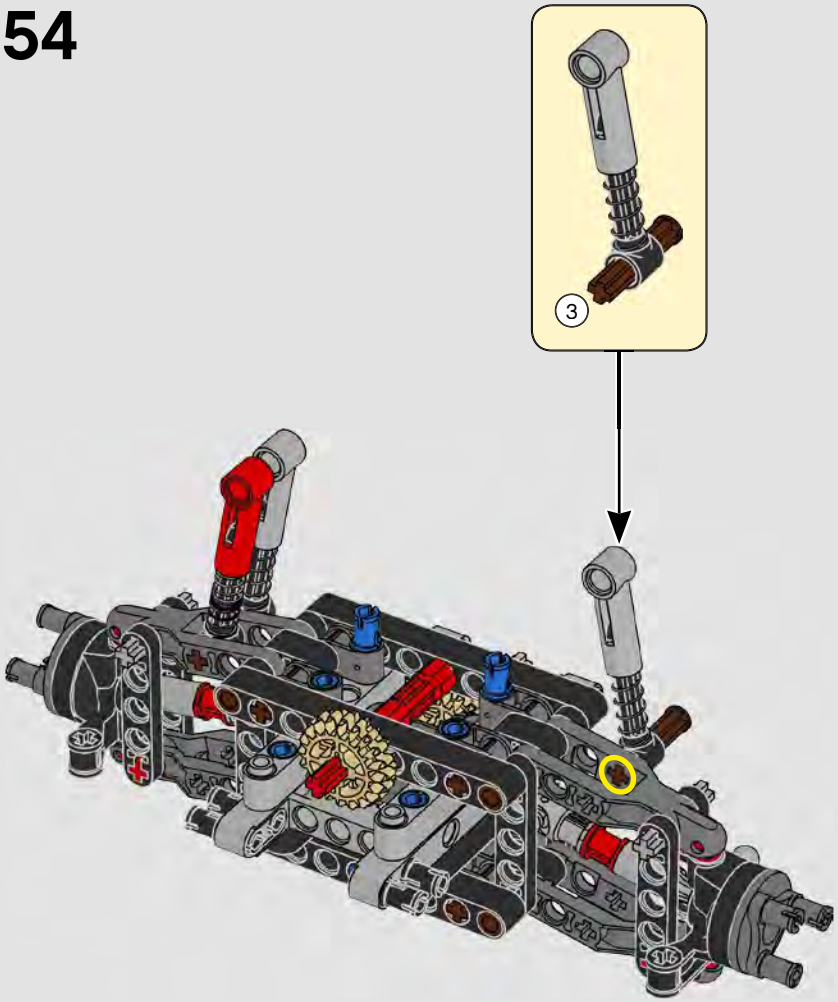

## 155

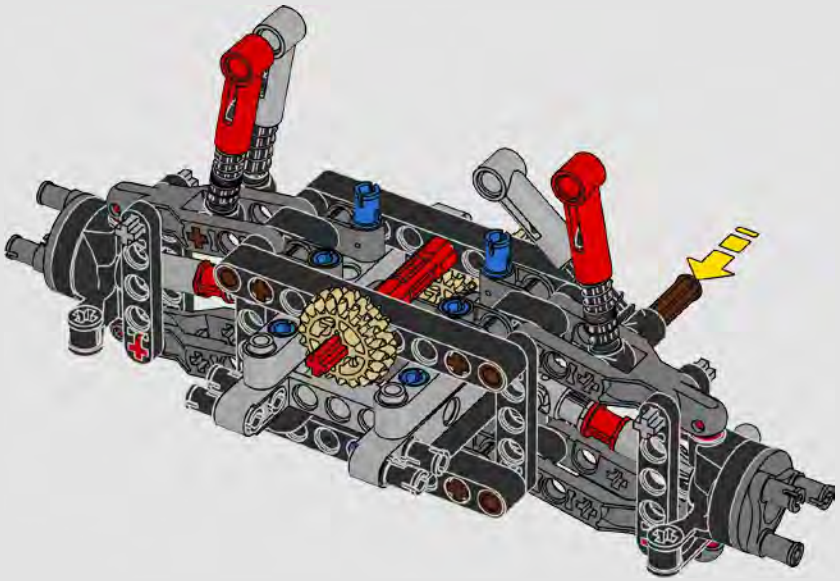

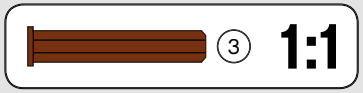

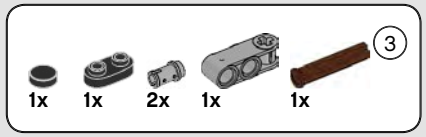


# 156

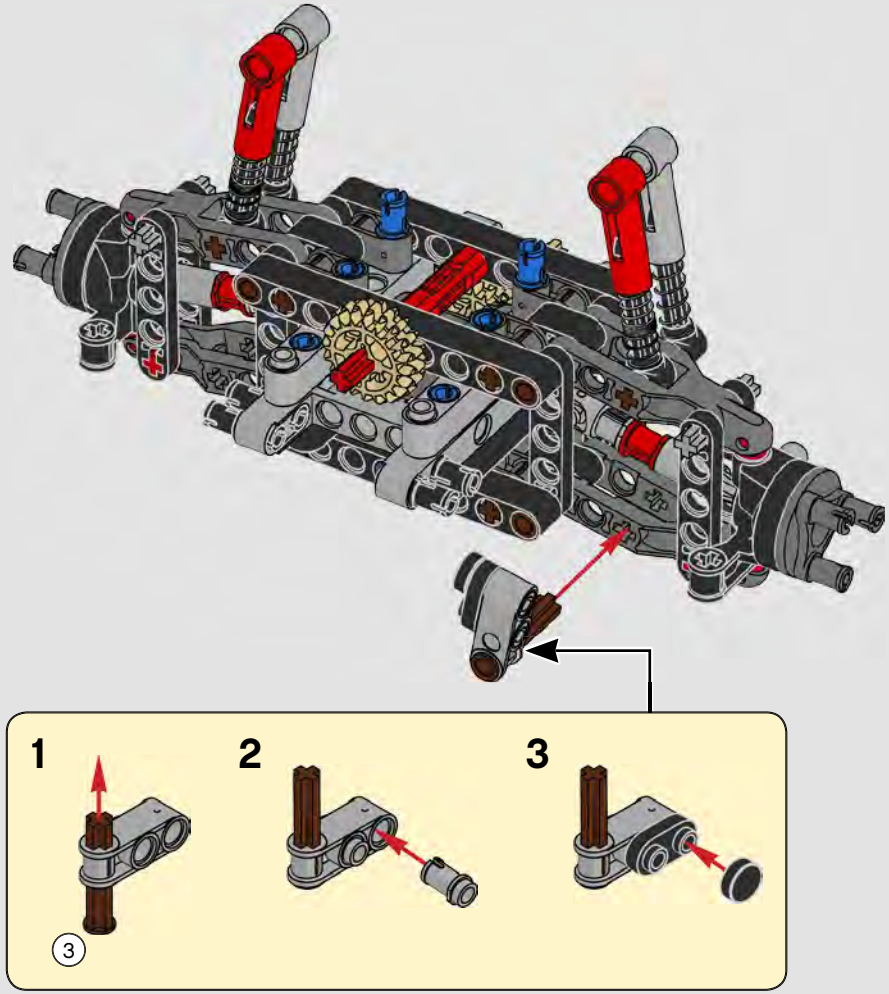


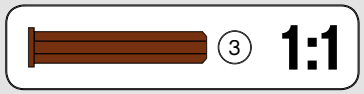


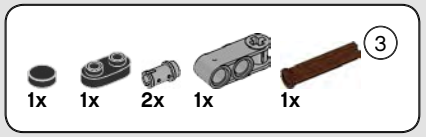


# 157

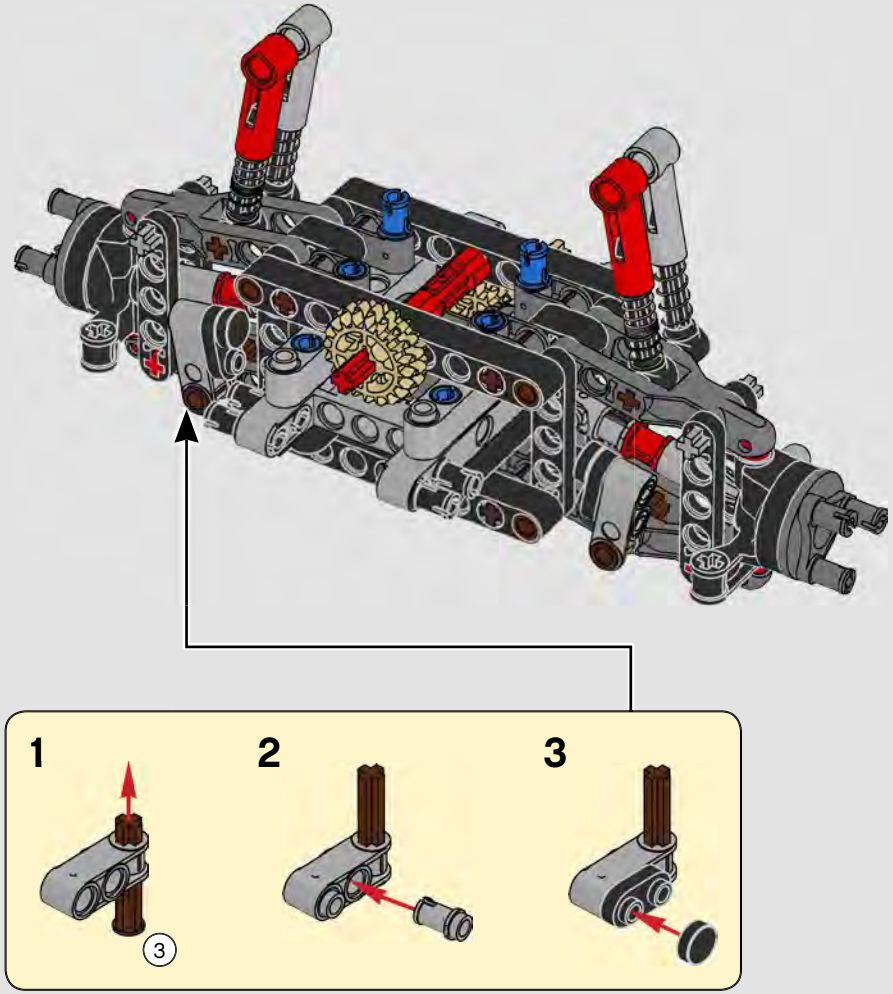

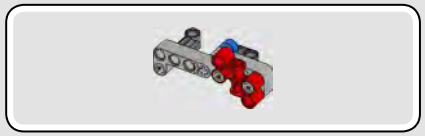

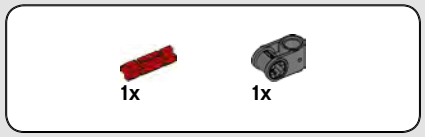


## 158

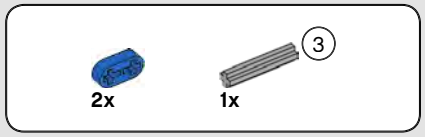


## 159

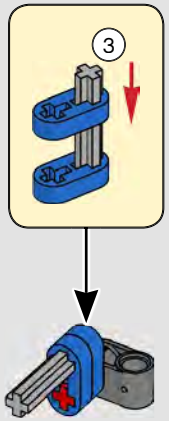


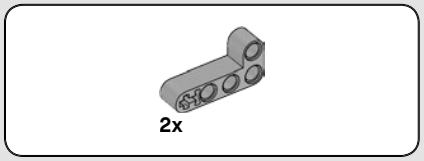


## 160

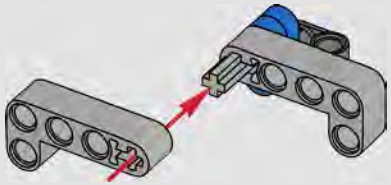

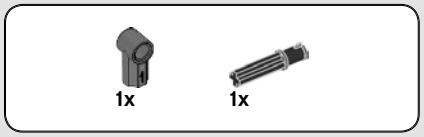


## 161

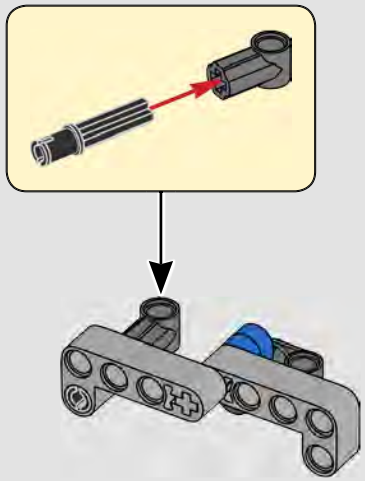

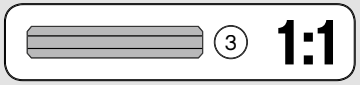

# 162

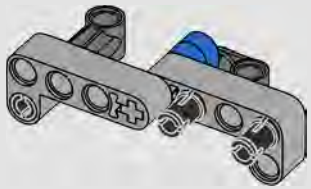

# 163

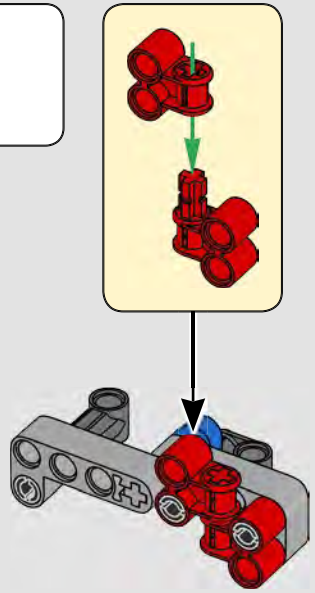

# 164

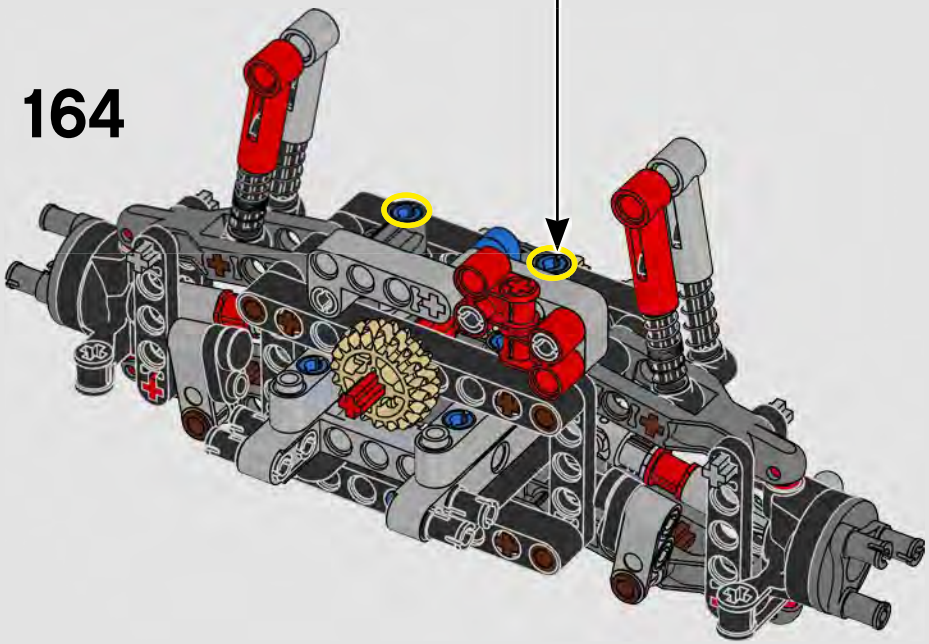

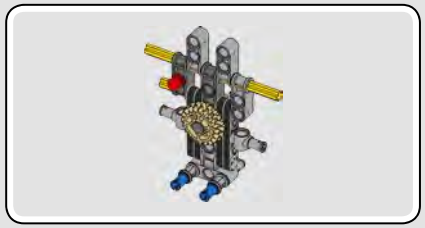

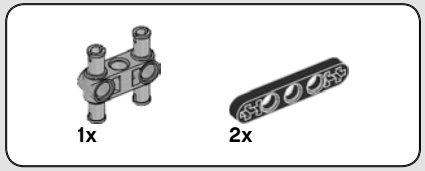


# 165

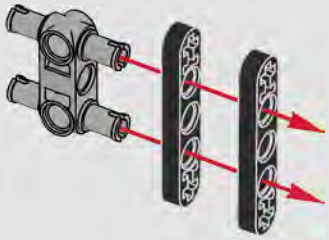

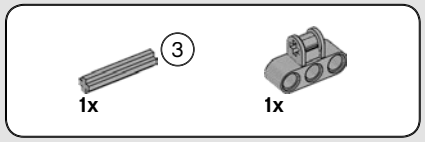


# 166

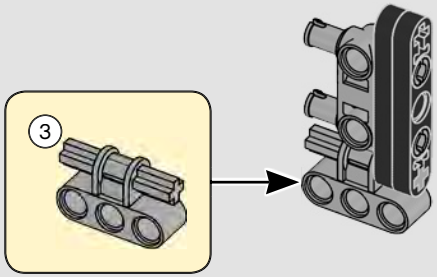


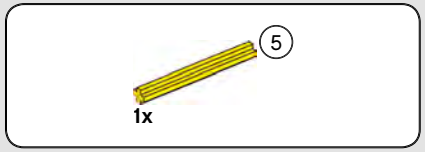


# 167

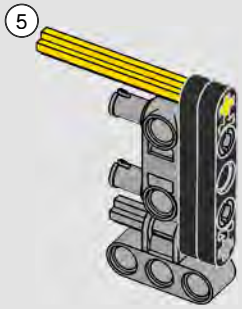


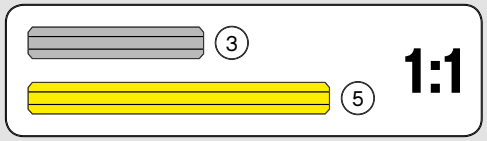

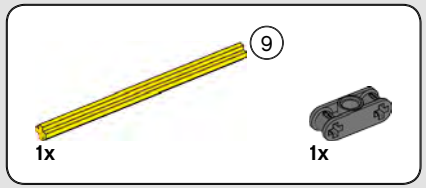


# 168

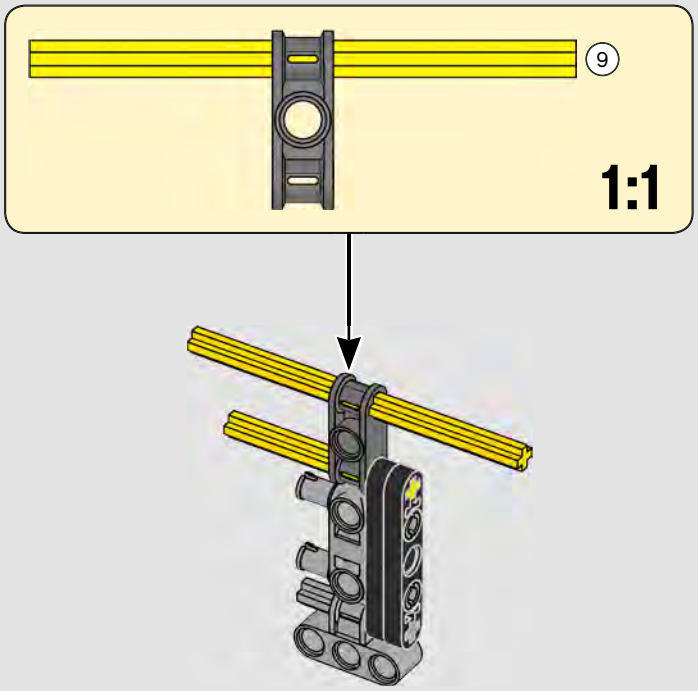

# 169

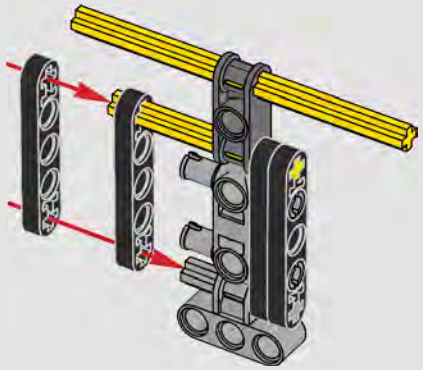

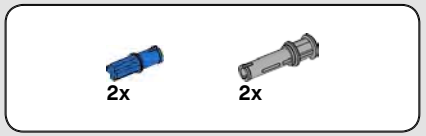


# 170

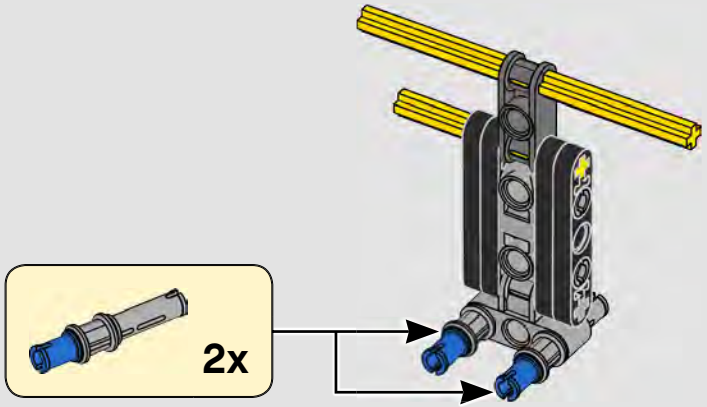

# 171

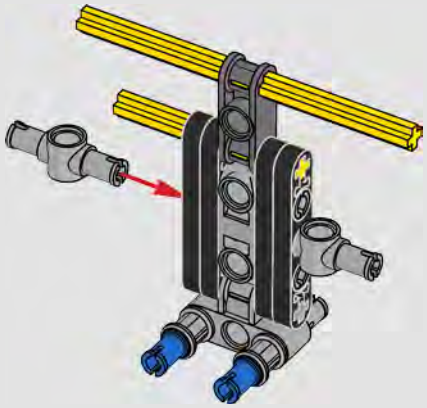

# 172

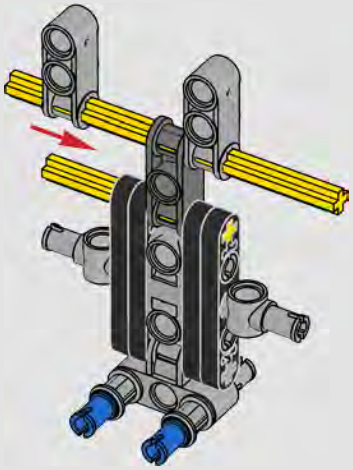

# 173

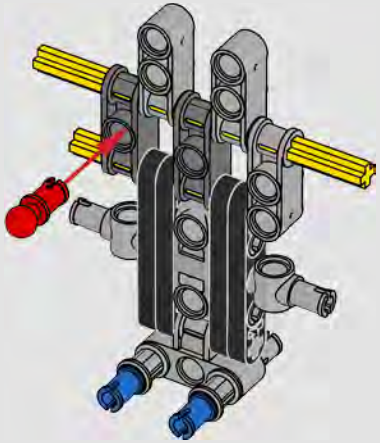

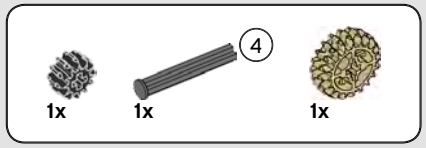


# 174

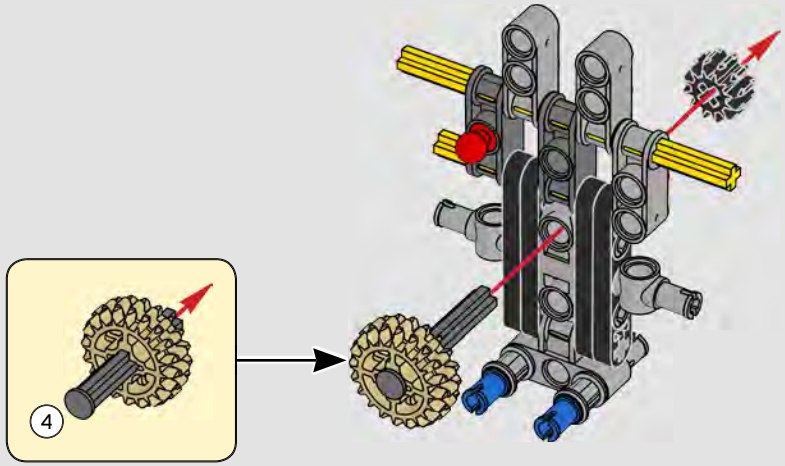


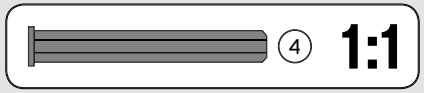


# 175

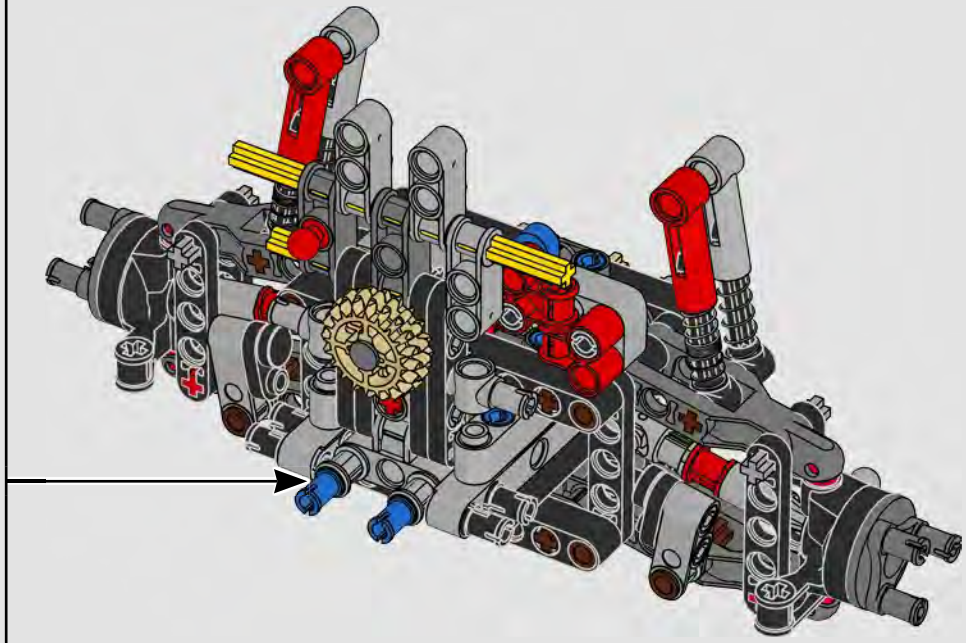

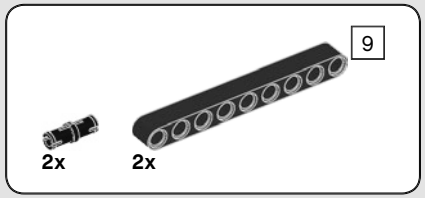


# 176

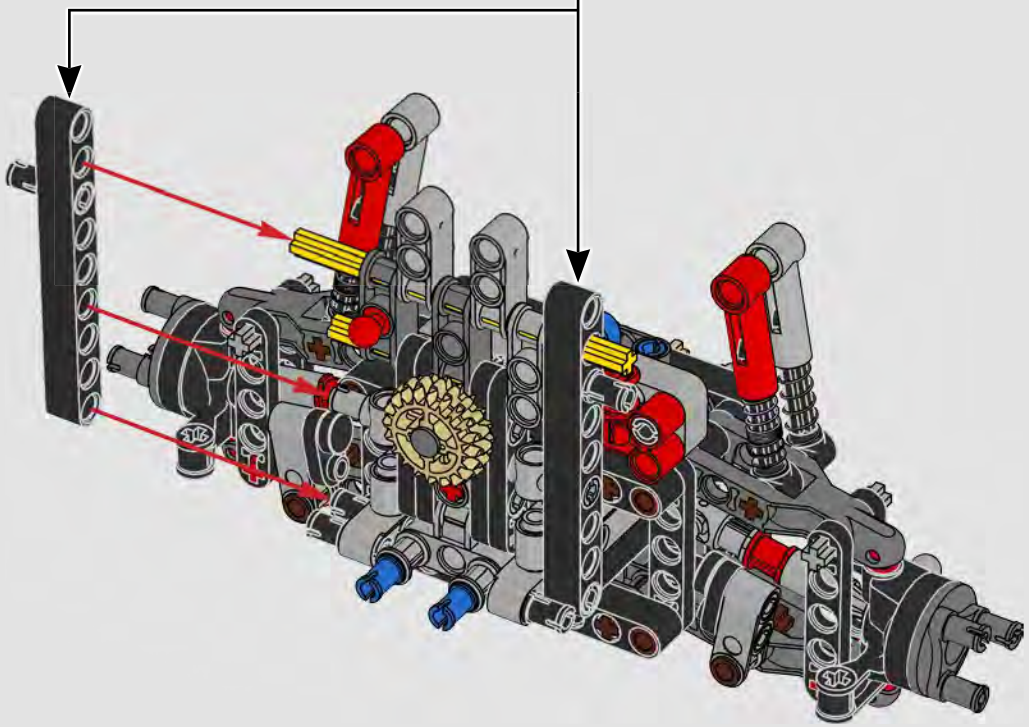

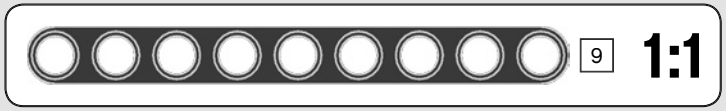

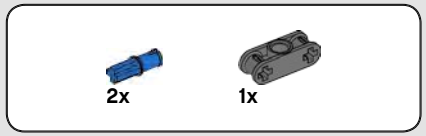


# 177

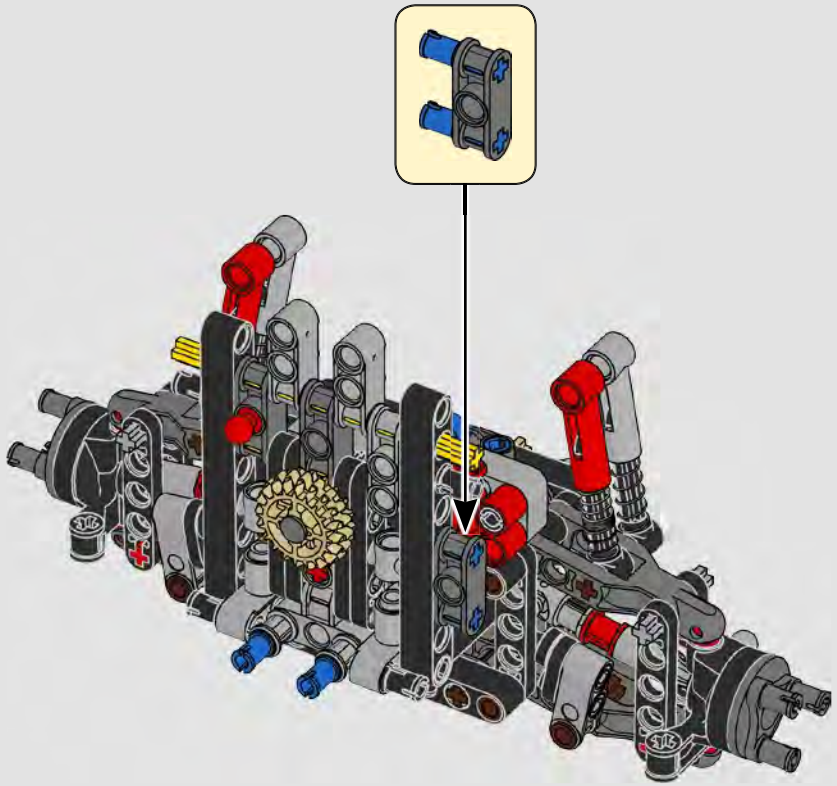

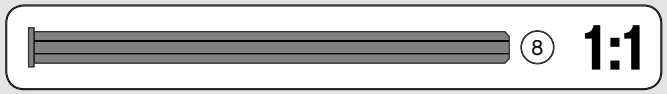


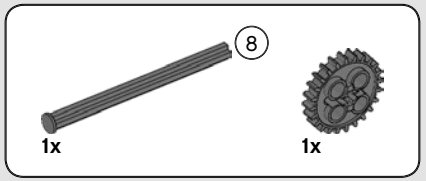


# 178

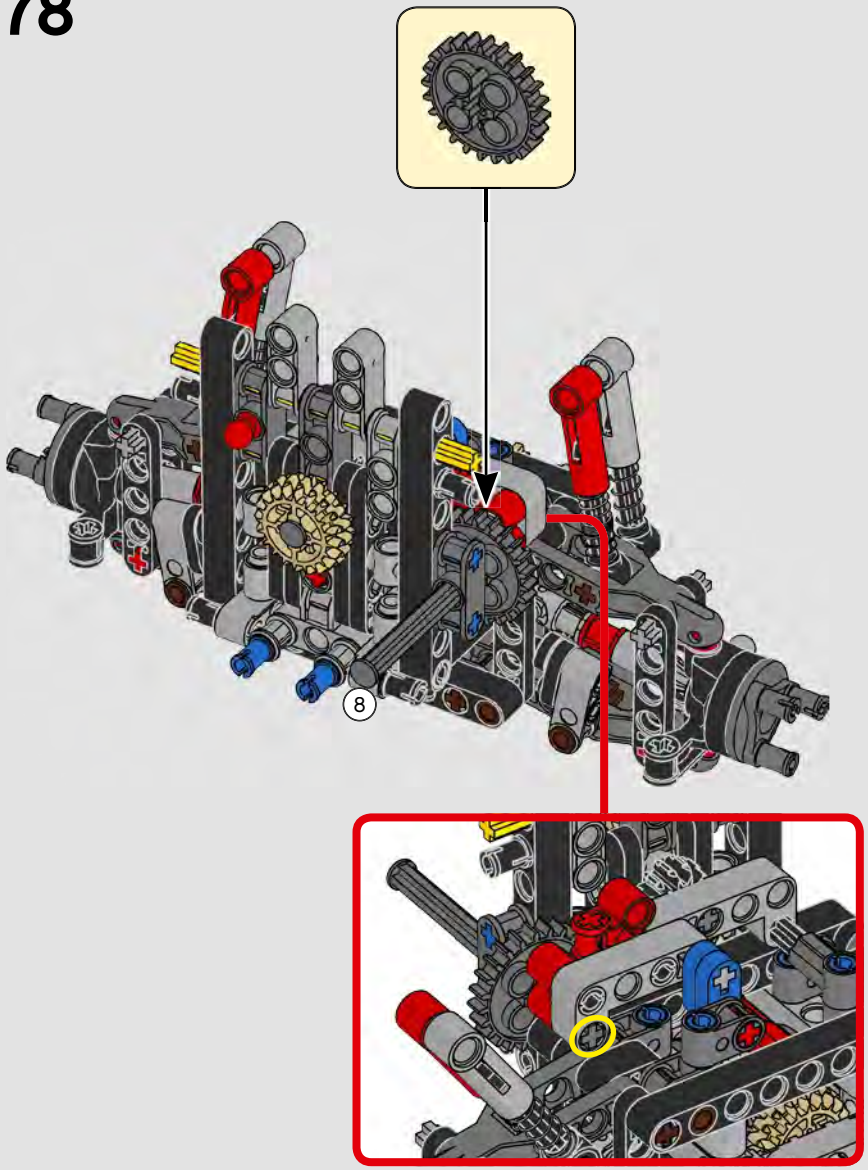

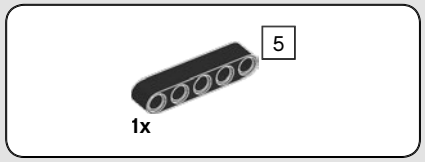


# 179

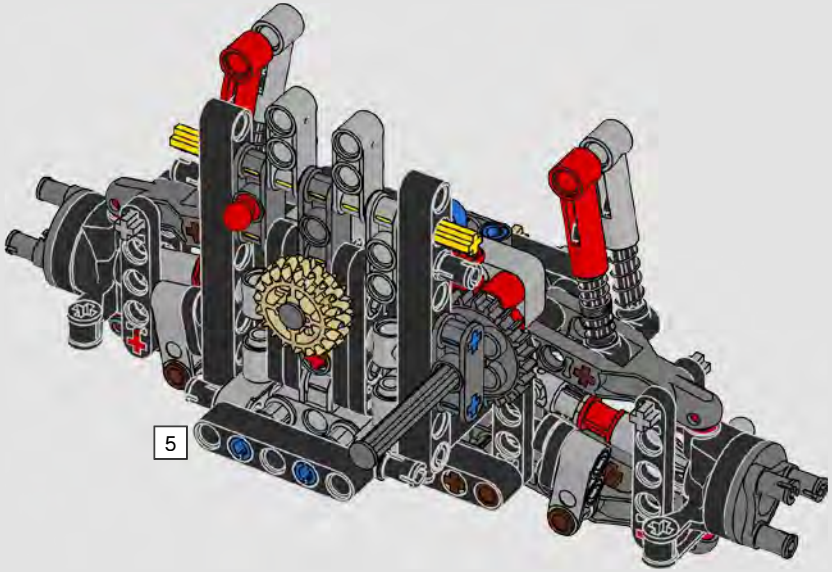


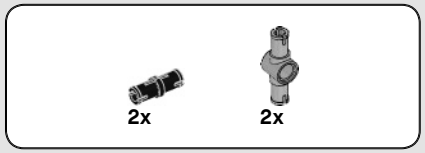


# 180

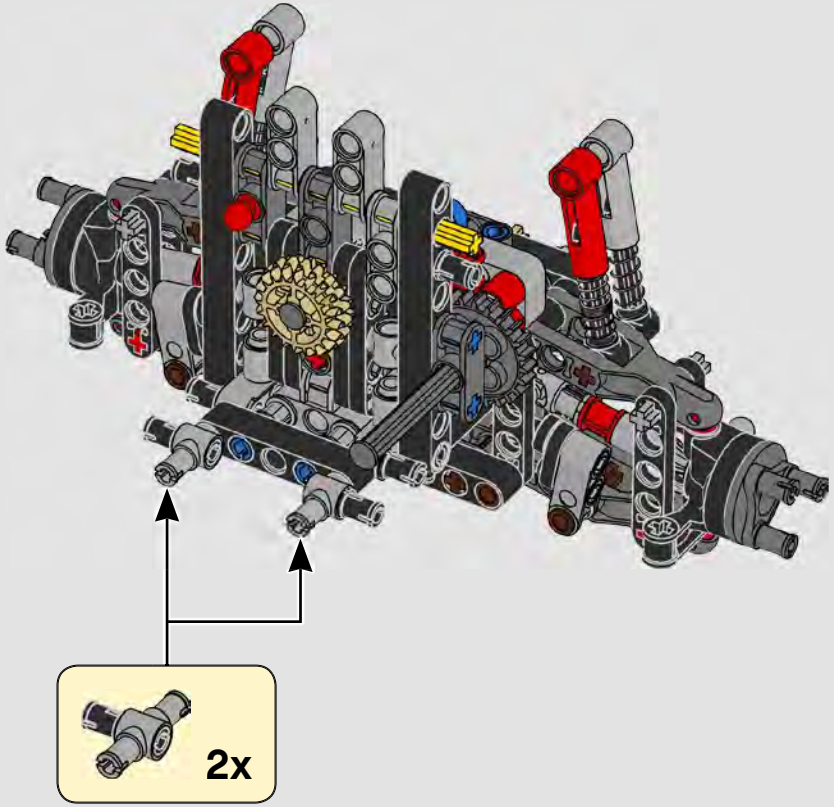


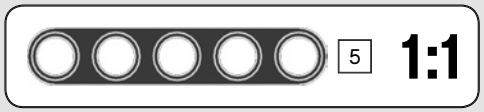

# 181

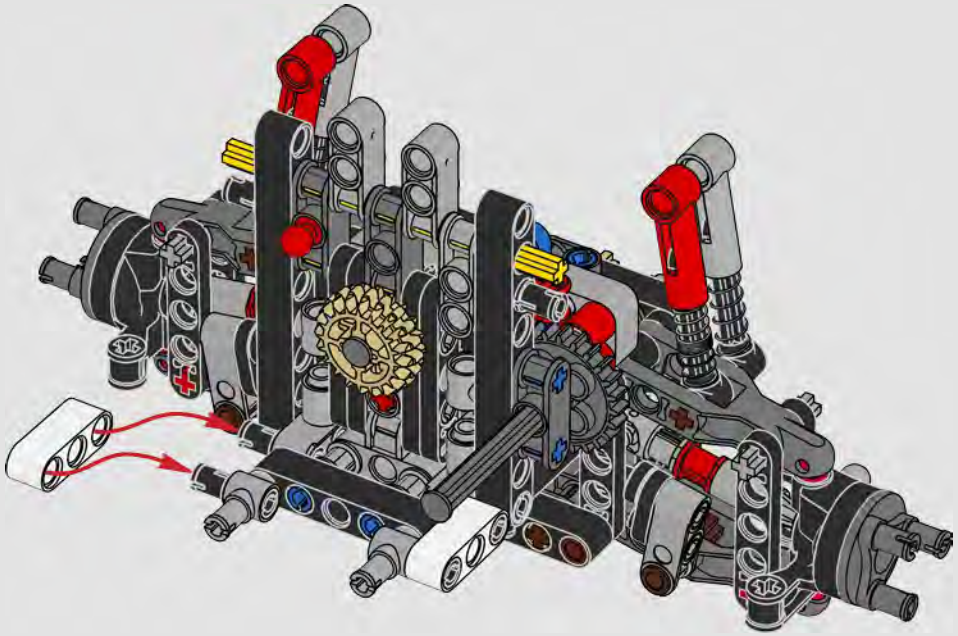

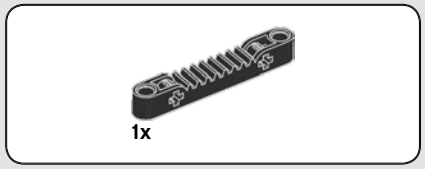


## 182

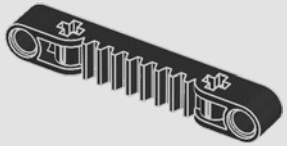

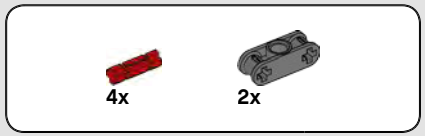


## 183

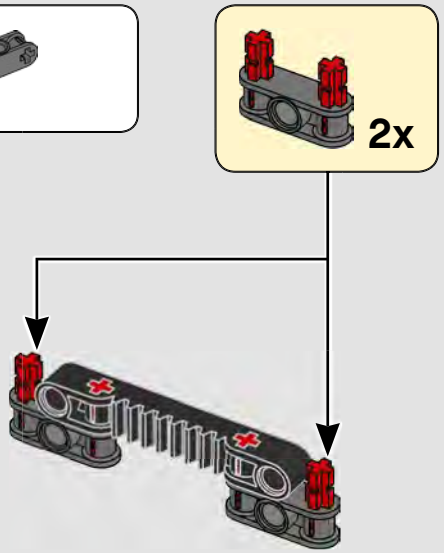


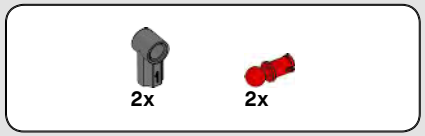


## 184

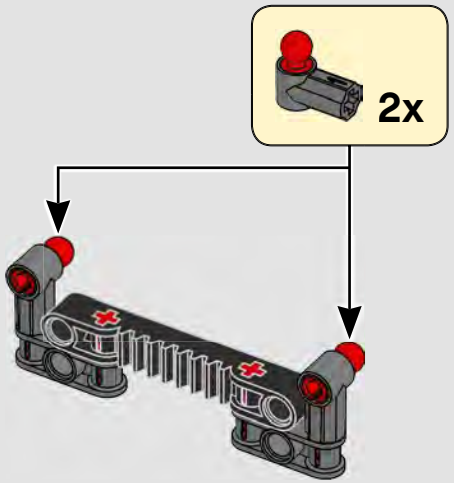


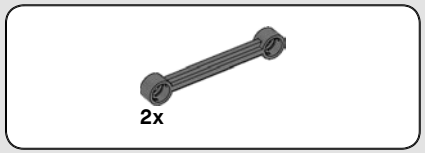


## 185

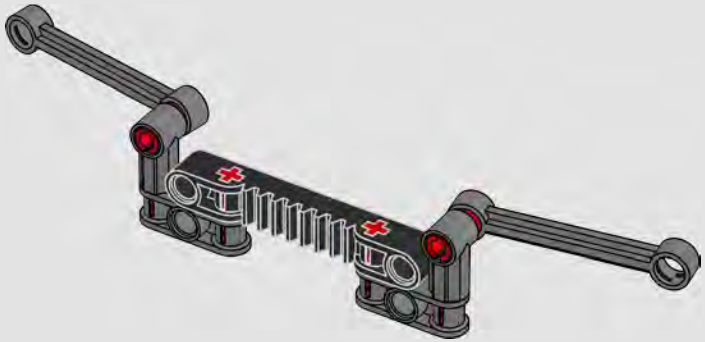

## 186

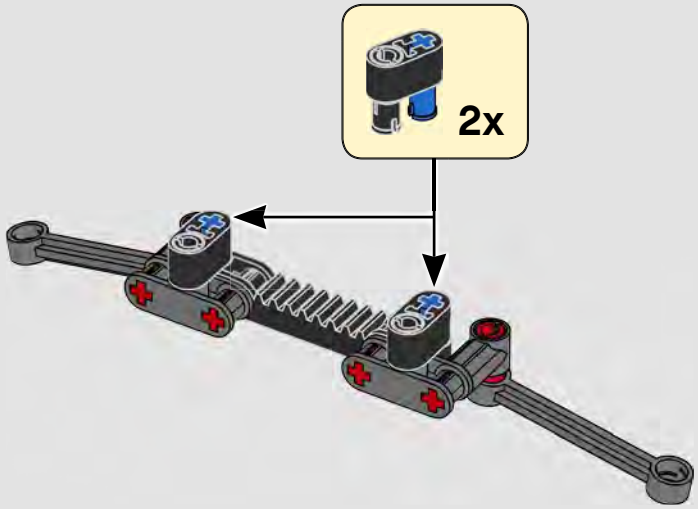


## 187

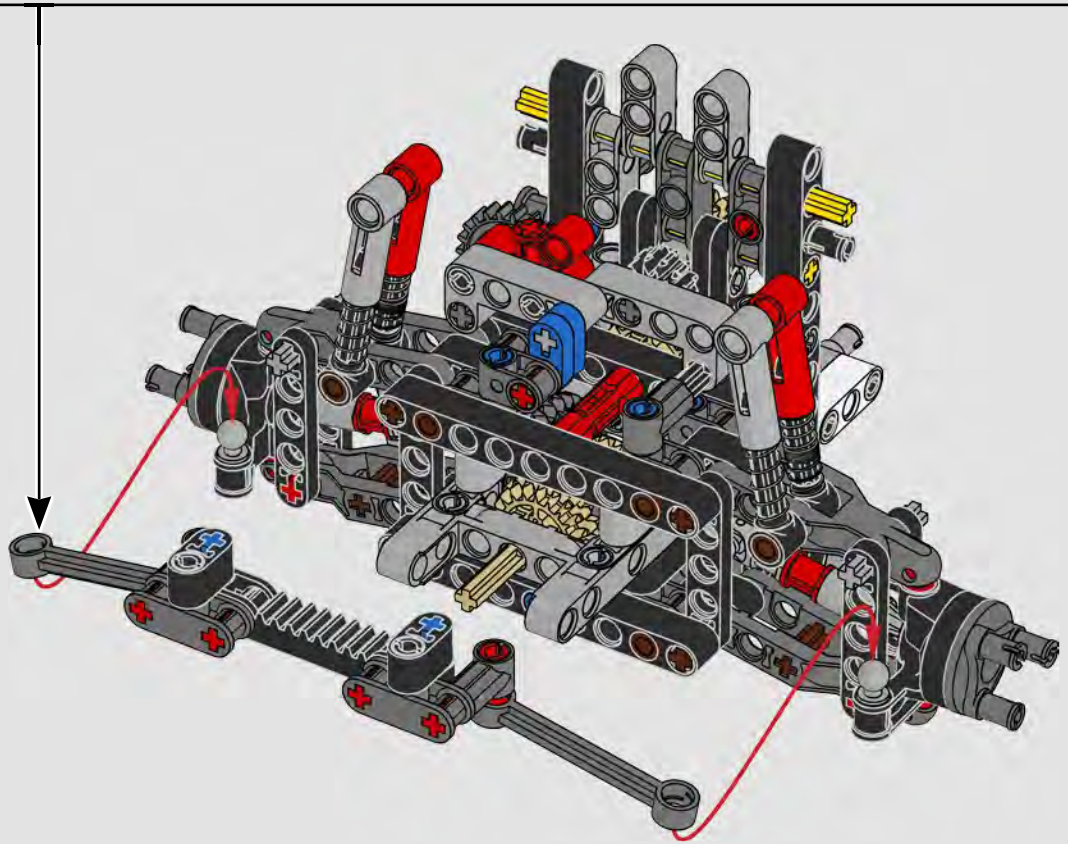

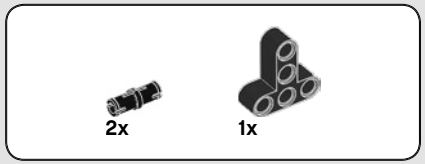


# 188

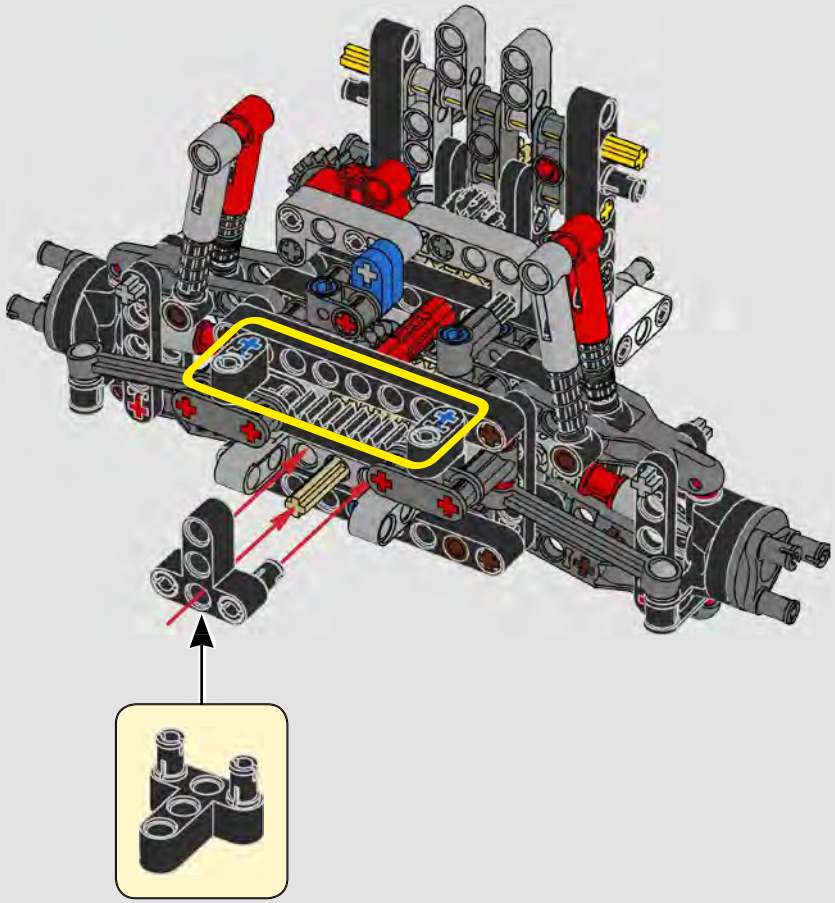

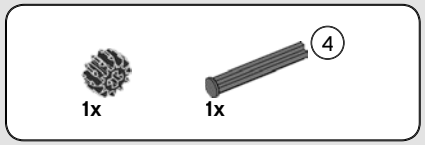


# 189

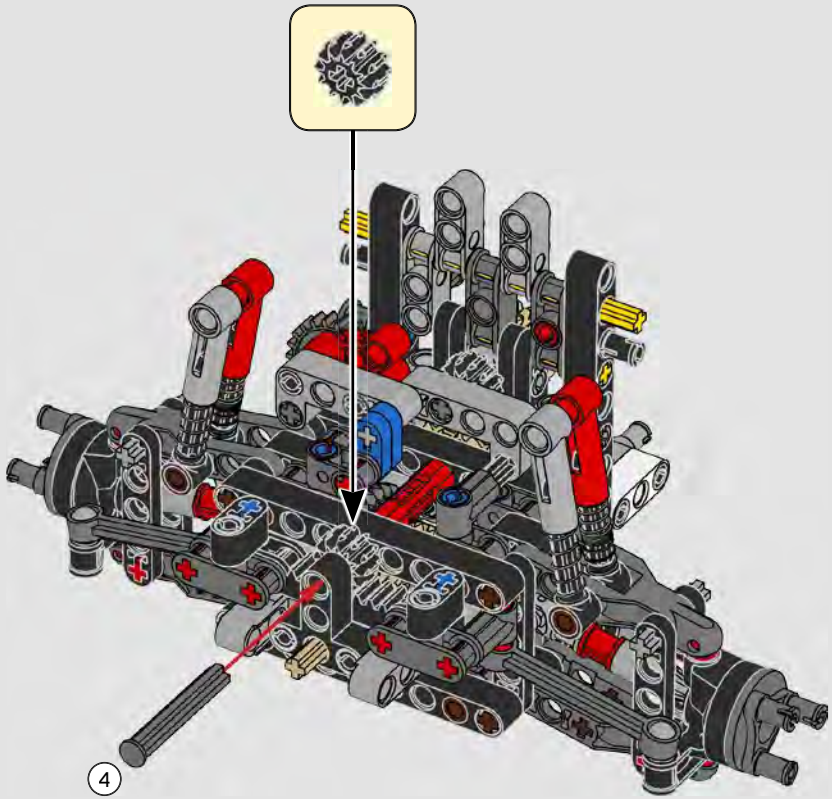


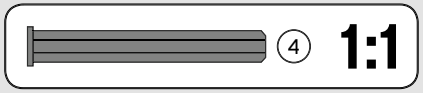

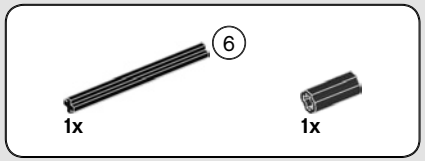


# 190

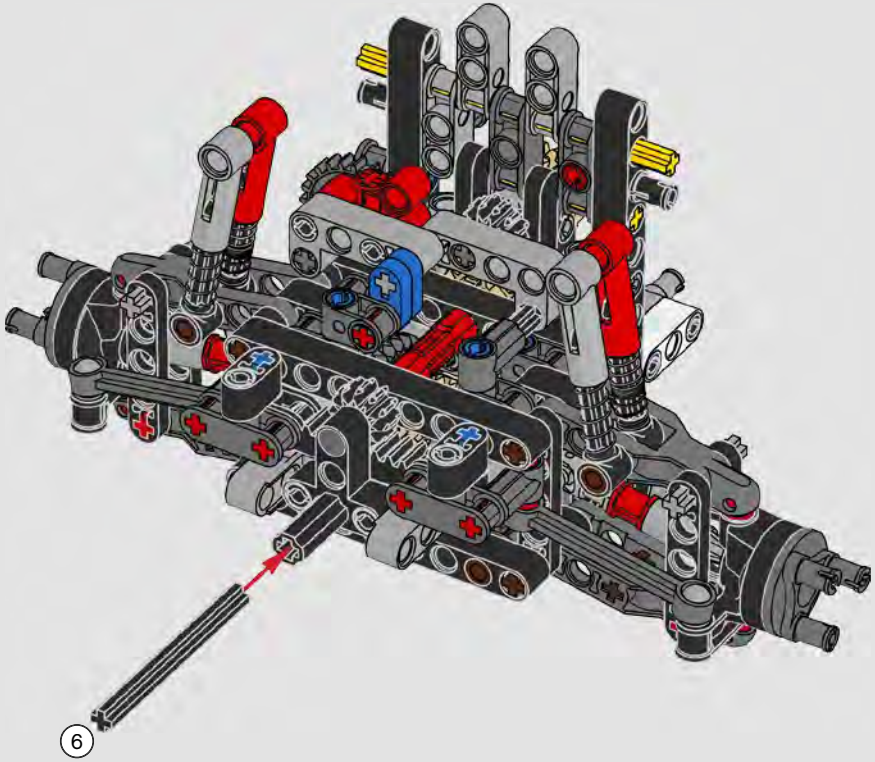

# 191

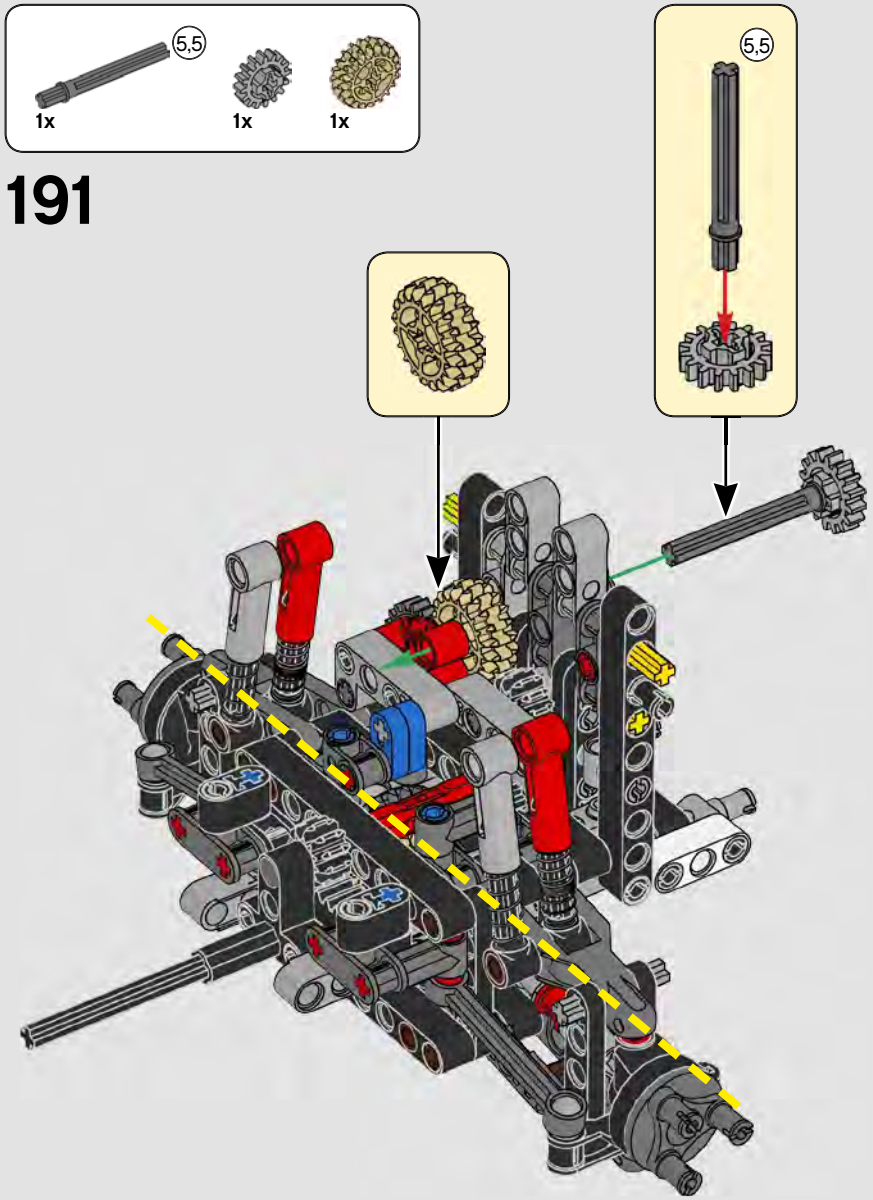

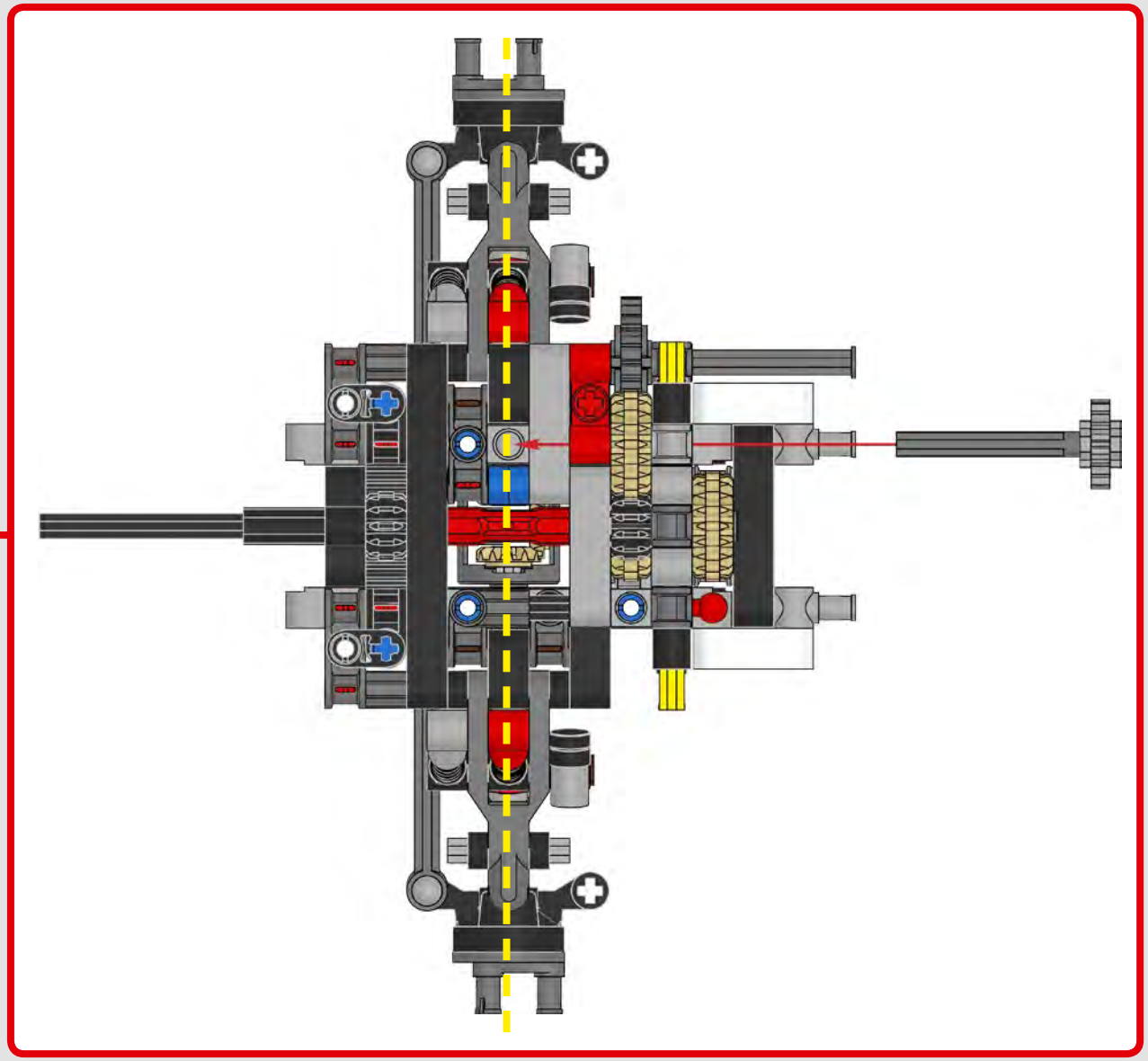

# 192

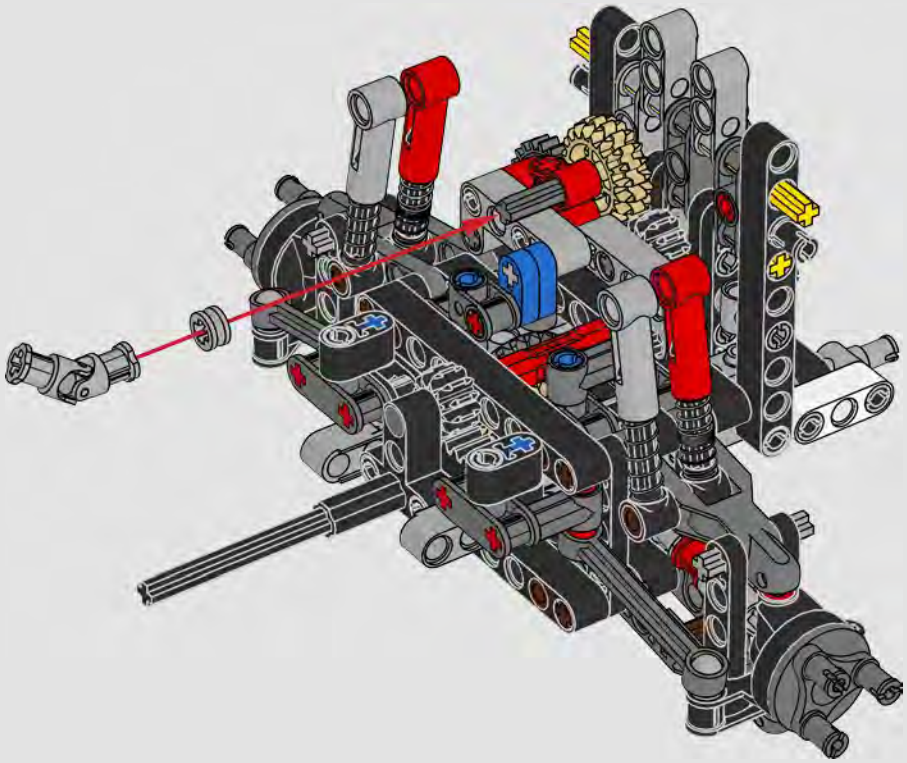

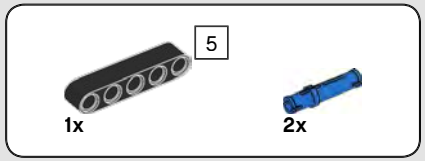


# 193

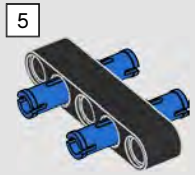


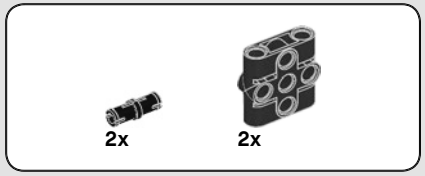


# 194

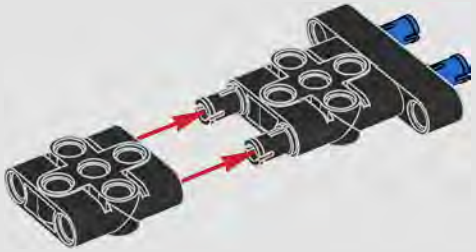

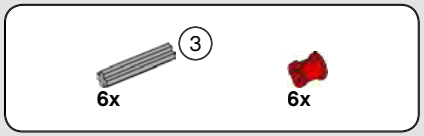


# 195

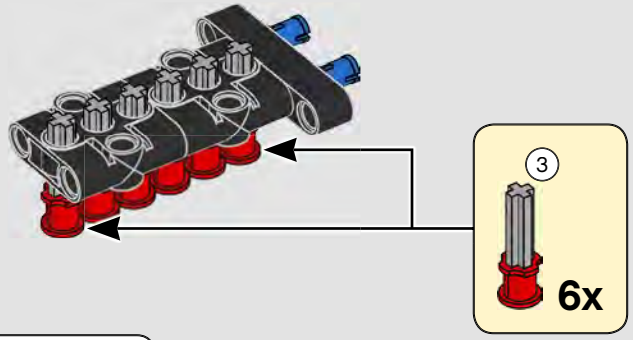


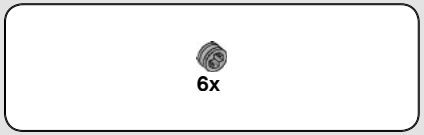


# 196

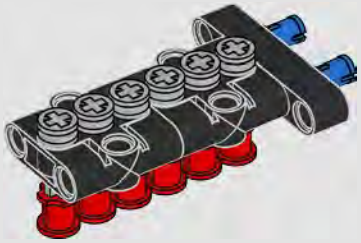

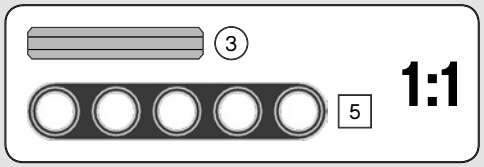

# 197

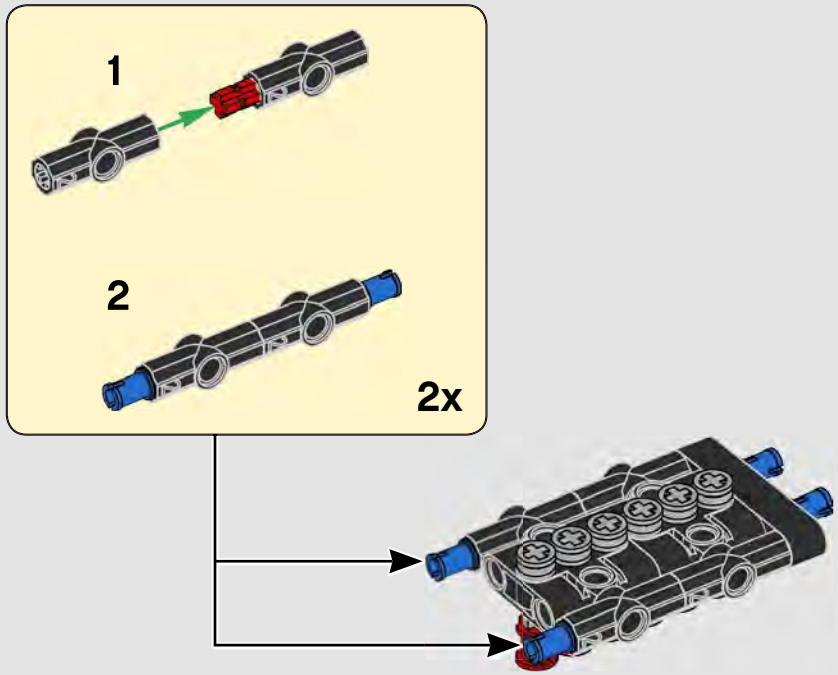


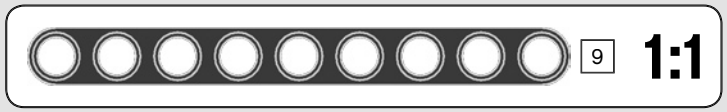


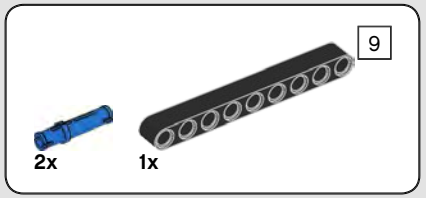


# 198

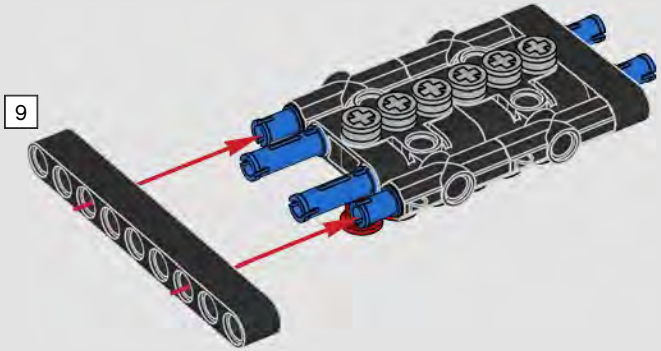

# 199

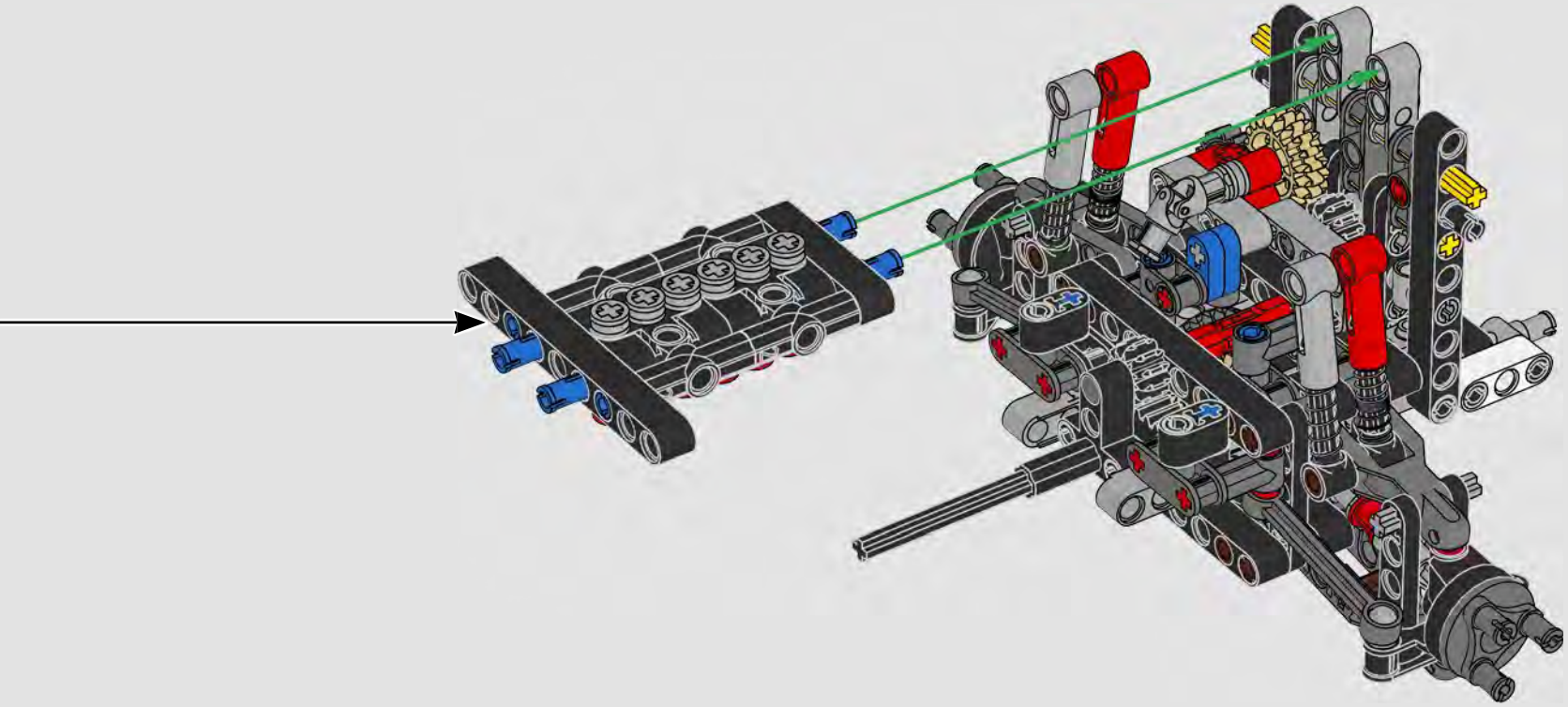

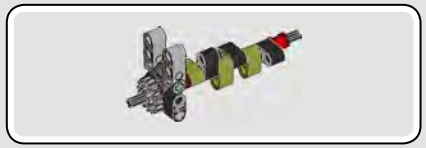

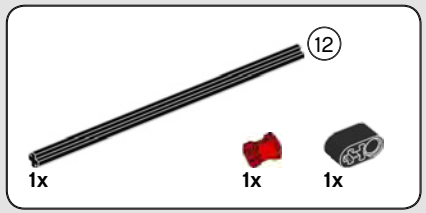


# 200

# 201

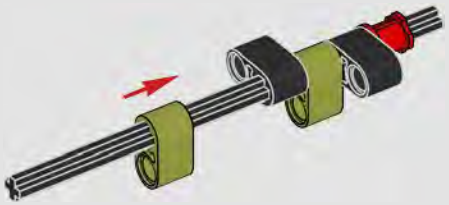

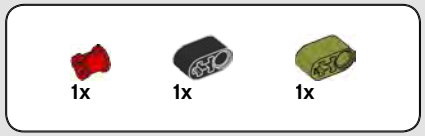


# 202

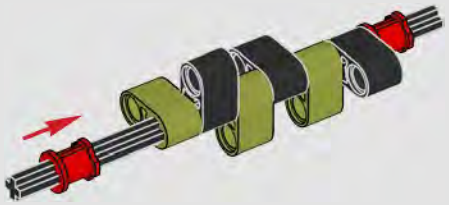

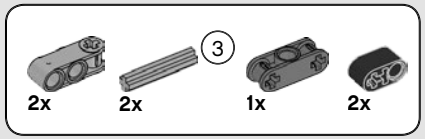


# 203

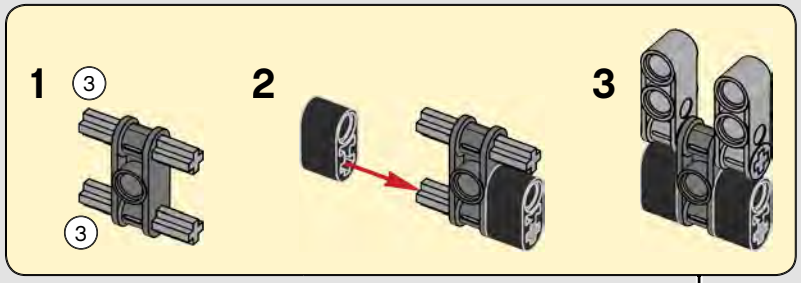


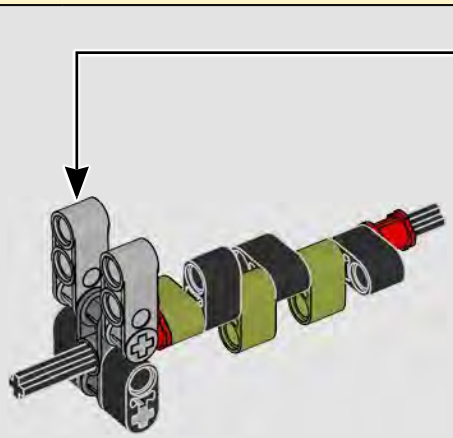

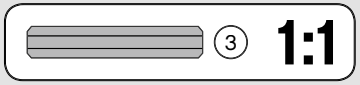

1x

## 204

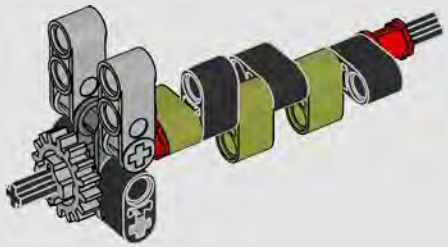

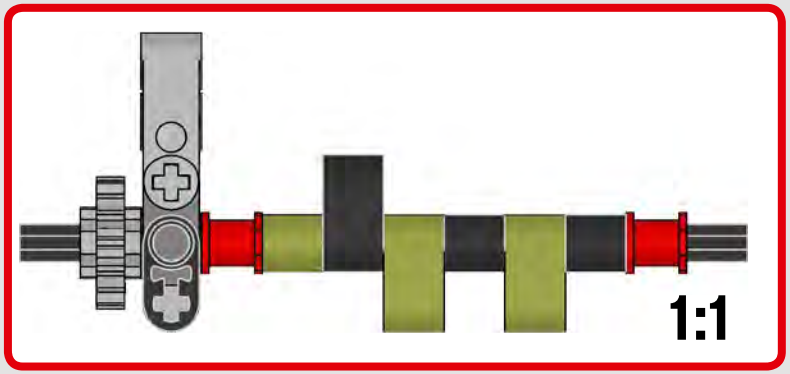


## 205

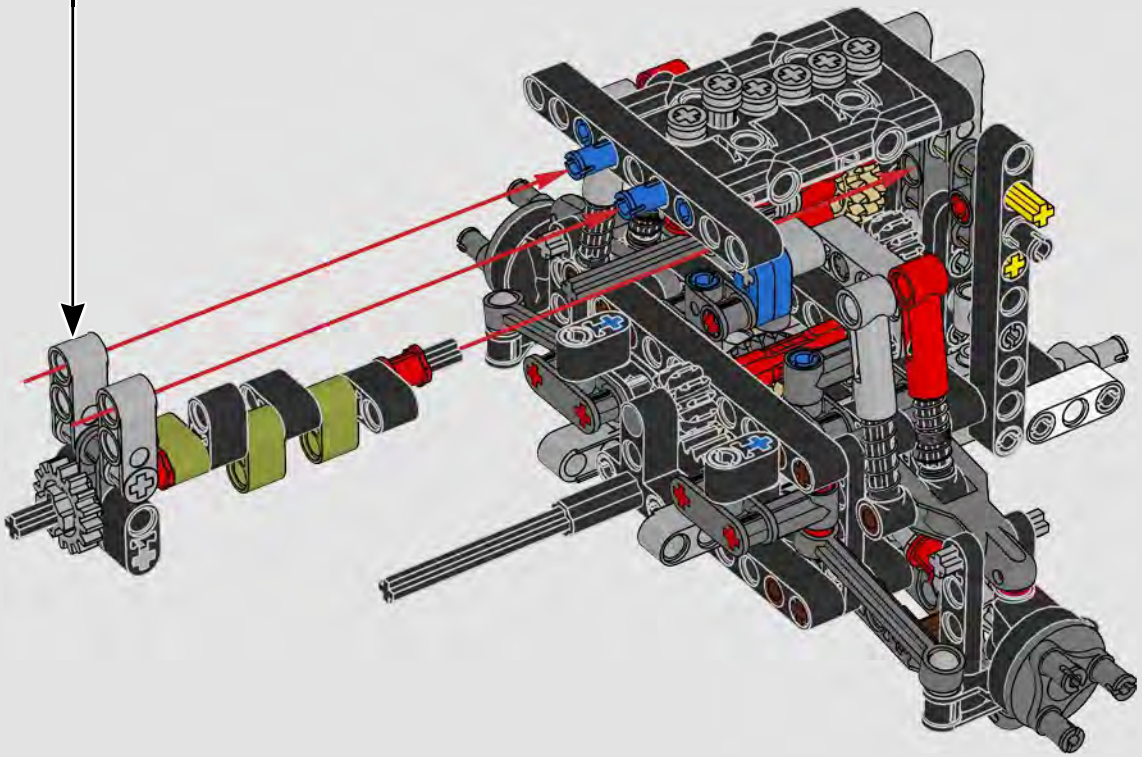

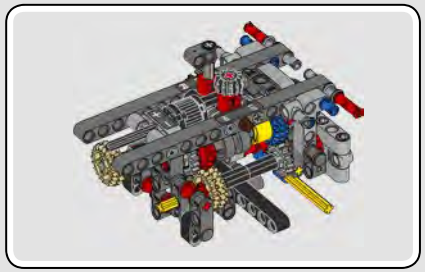

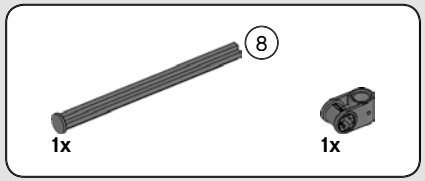


# 206

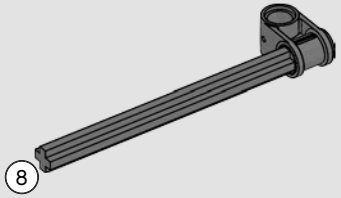


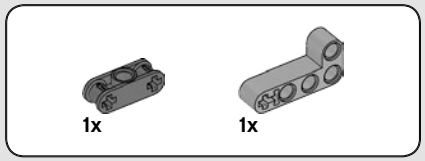


# 207

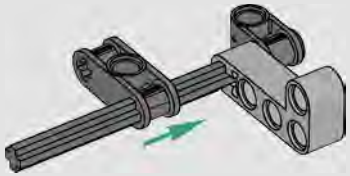

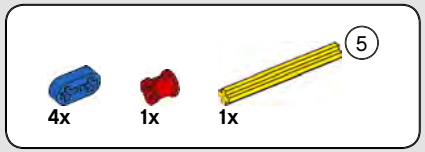


# 208

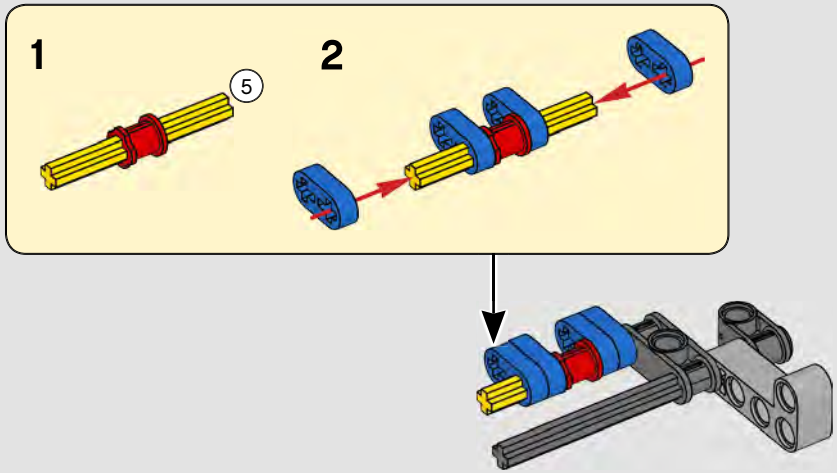


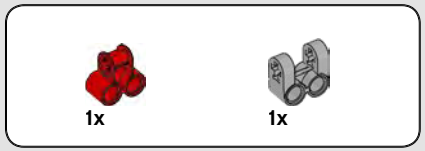


# 209

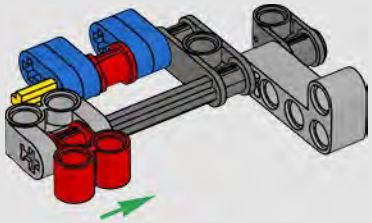

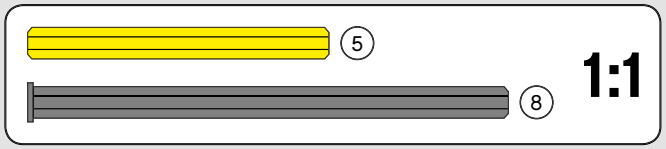

# 210

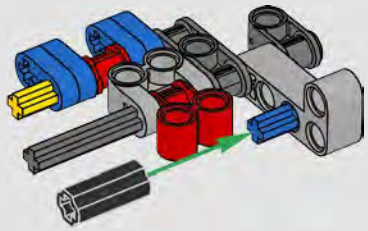

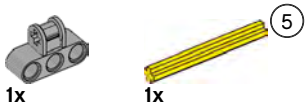


# 211

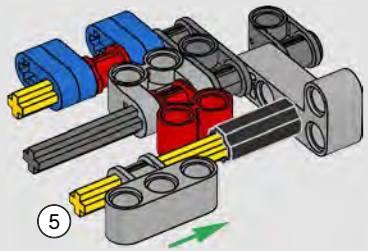


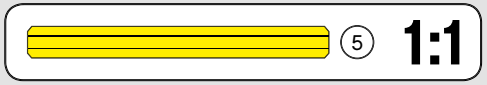

# 212

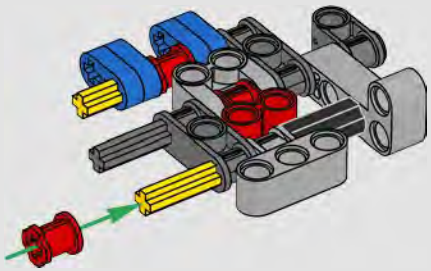

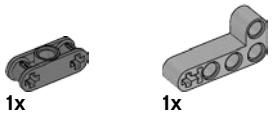


# 213

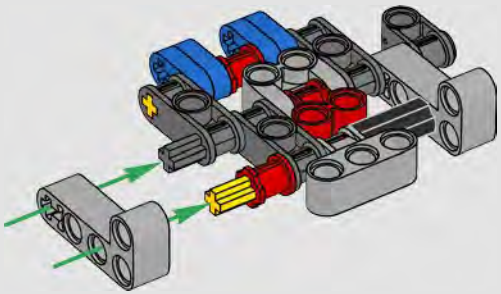

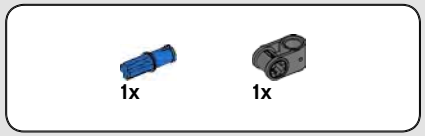


# 214

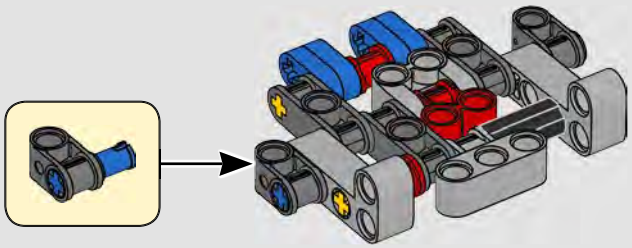

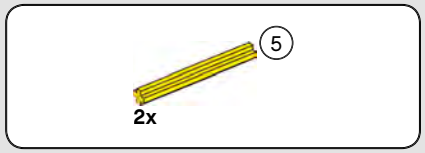


# 215

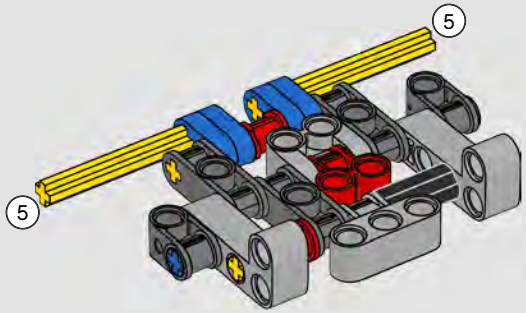


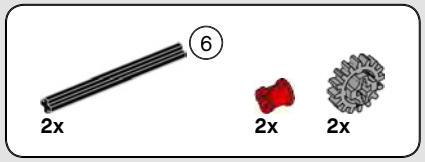


# 216

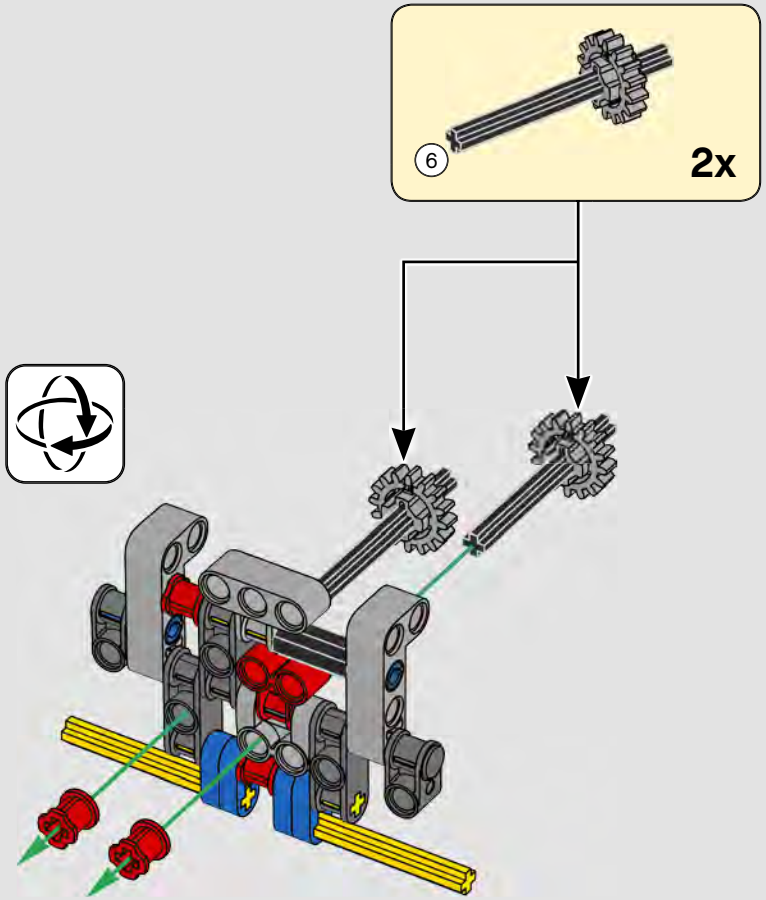


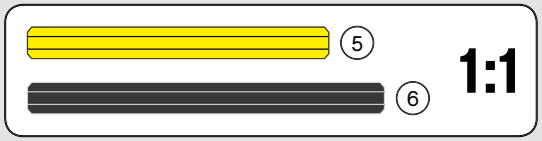

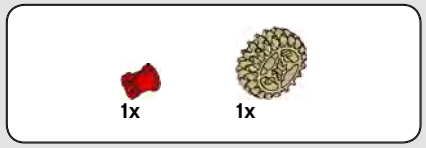


# 217

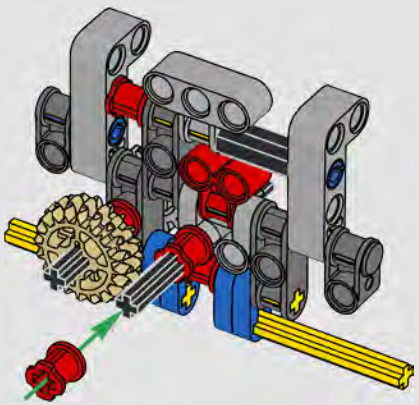

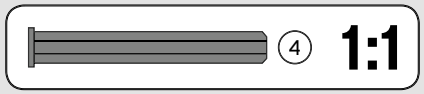


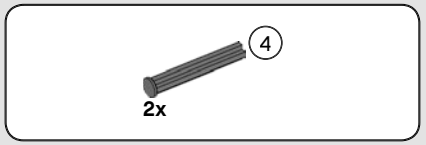


# 218

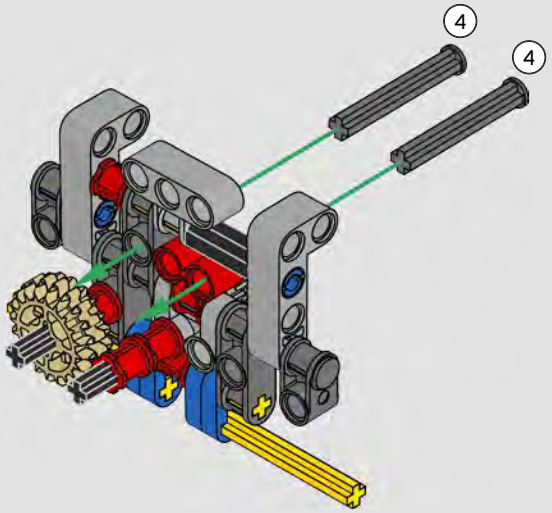

# 219

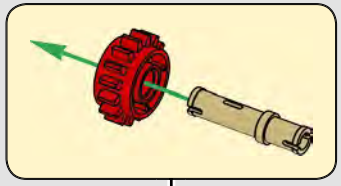

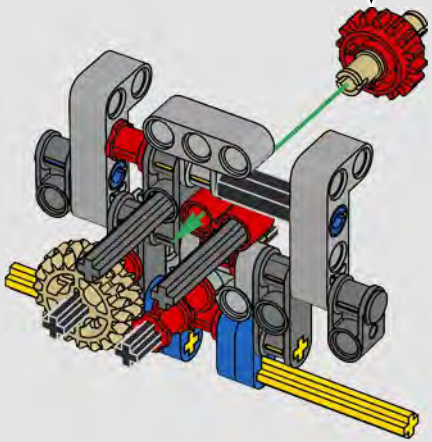

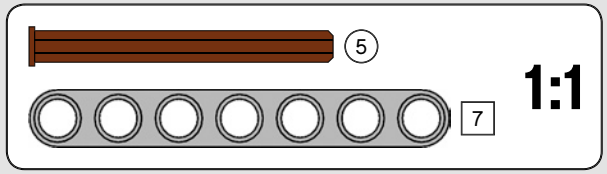


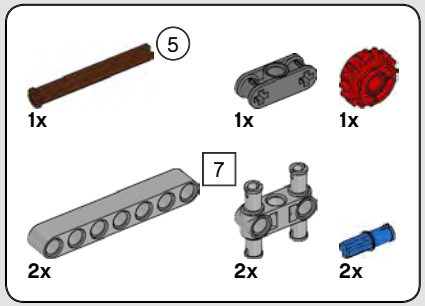


# 220

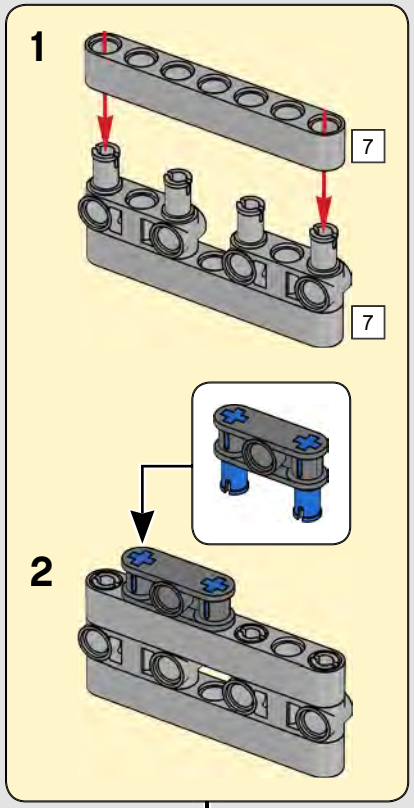


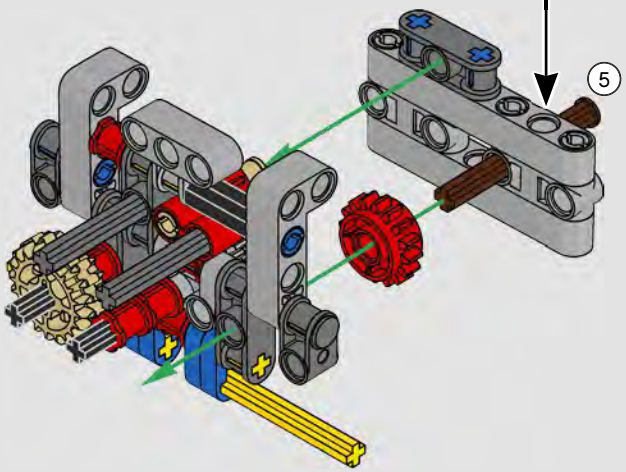

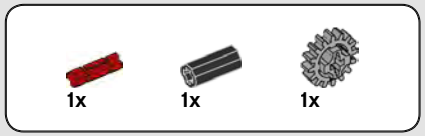


# 221

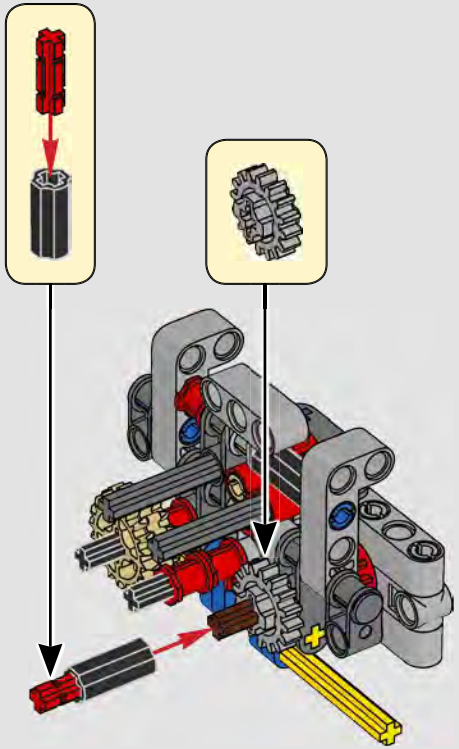

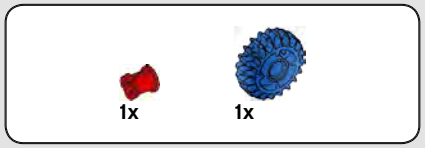


# 222

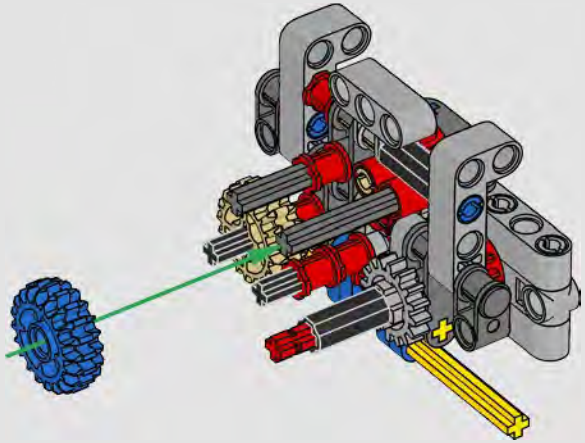

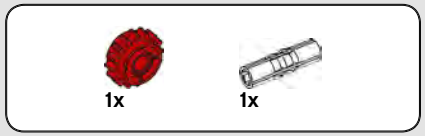


# 223

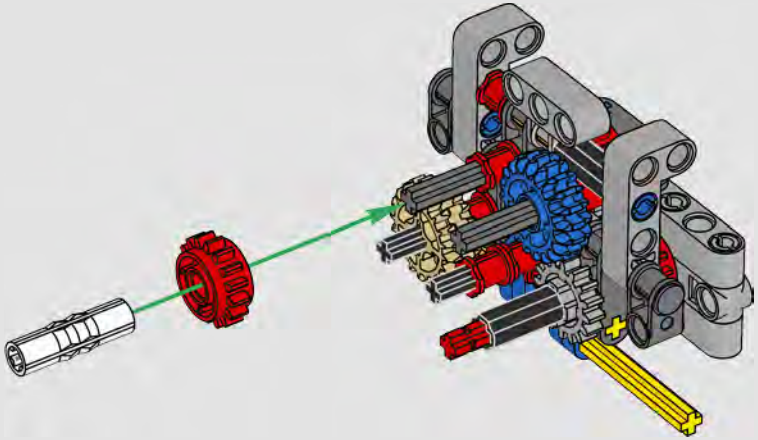

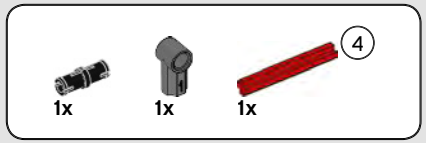


# 224

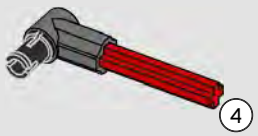


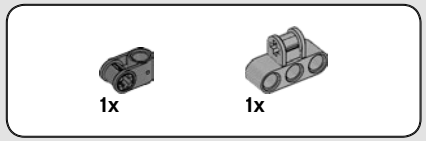


# 225

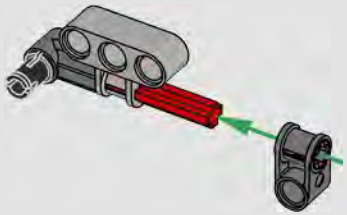

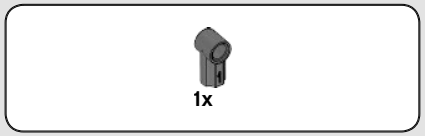


# 226

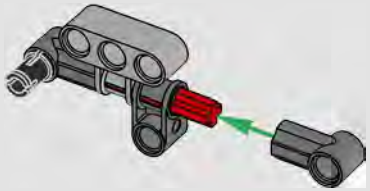

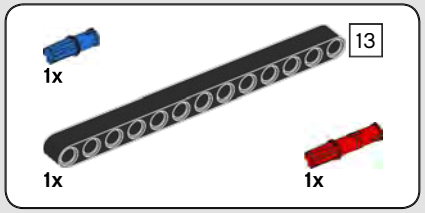


# 227

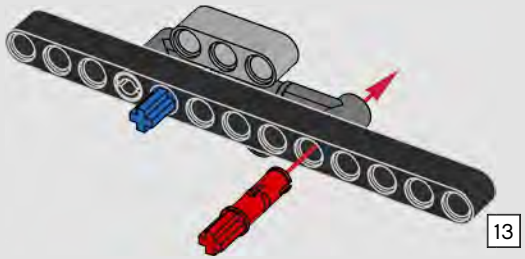


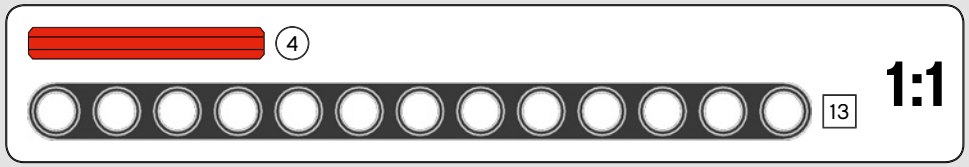

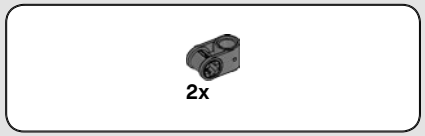


# 228

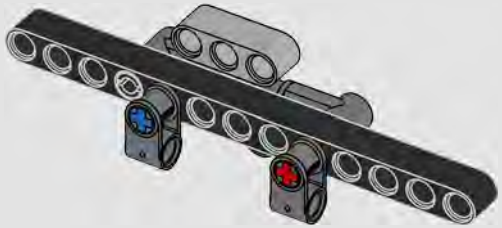

# 229

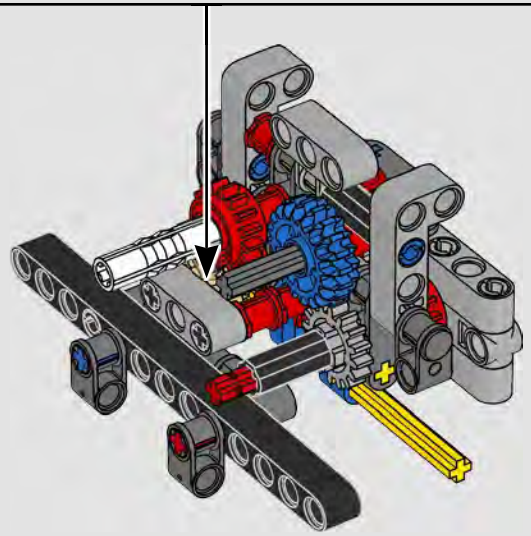

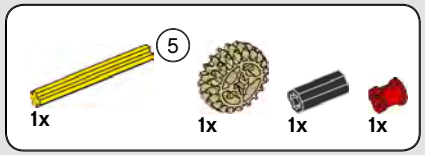


# 230

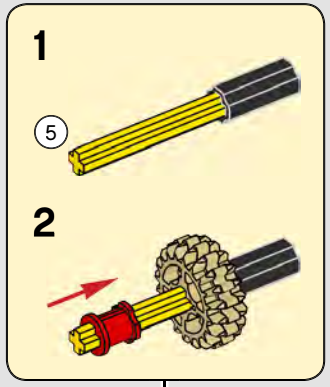


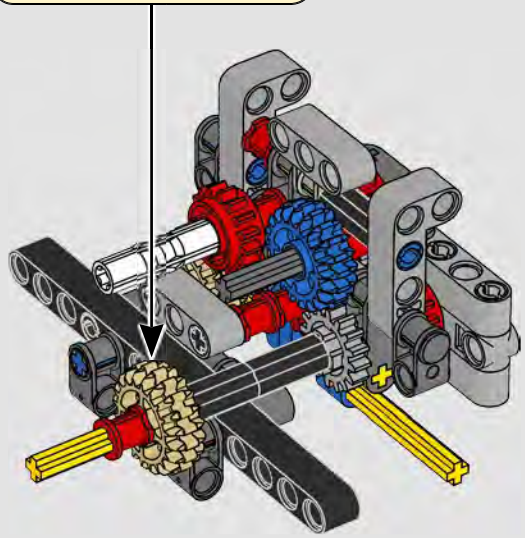

# 231

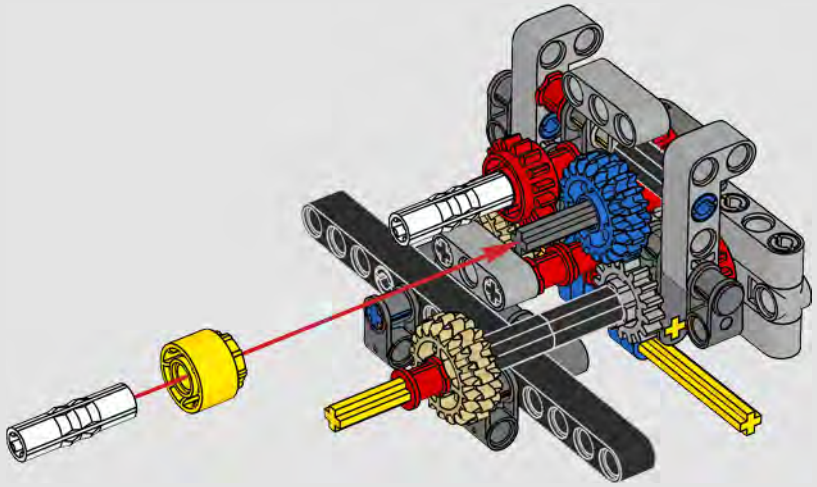

# 232

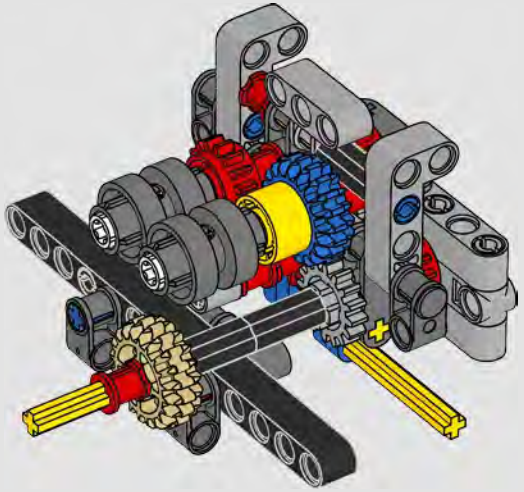

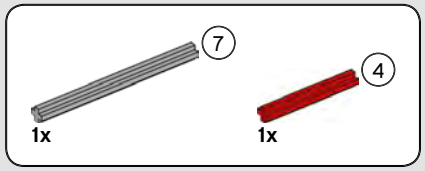


# 233

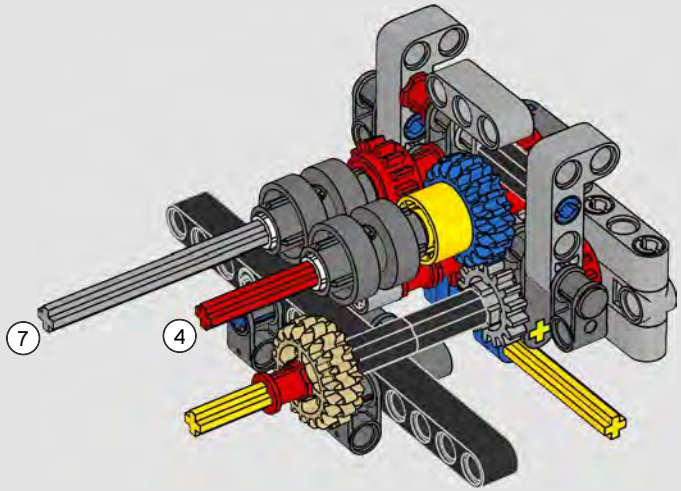


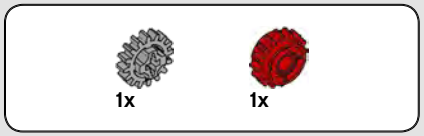


# 234

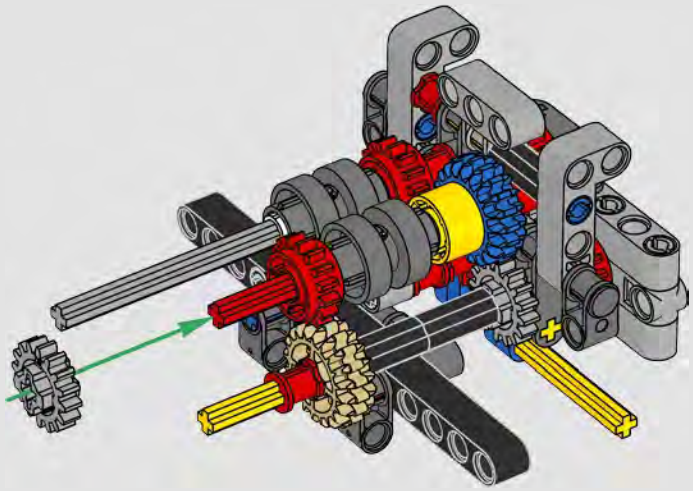

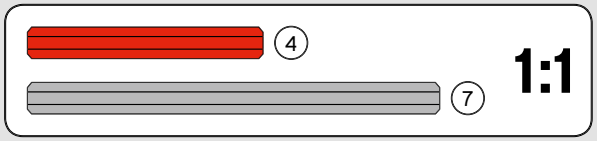

# 235

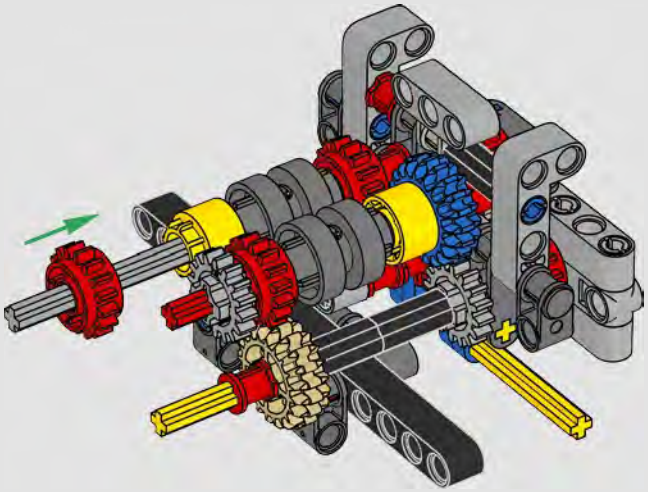

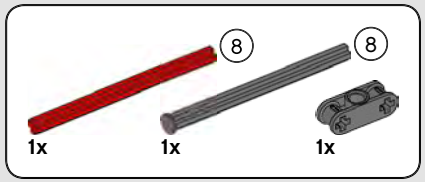


# 236

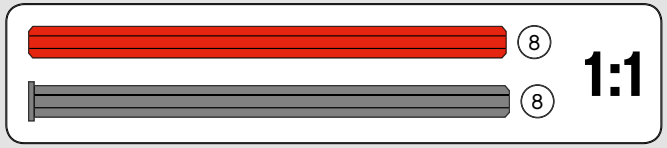


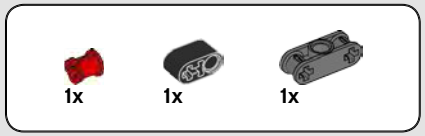


# 237

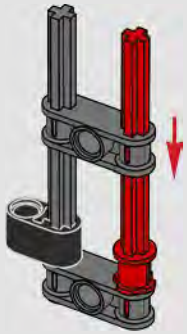

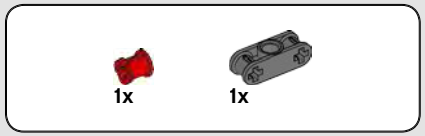


# 238

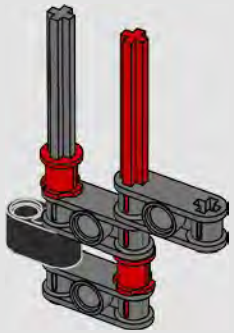

# 239

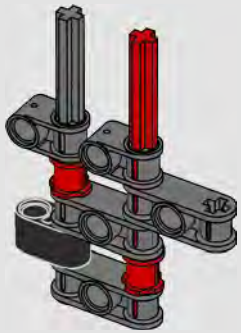

# 240

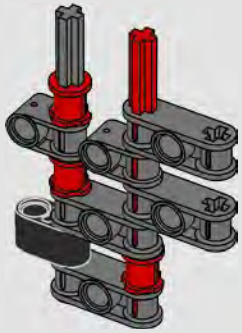

# 241

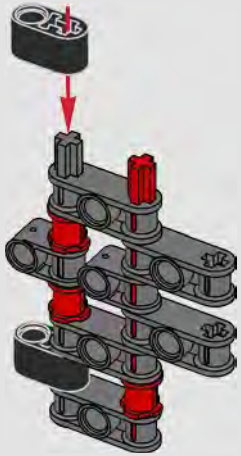

# 242

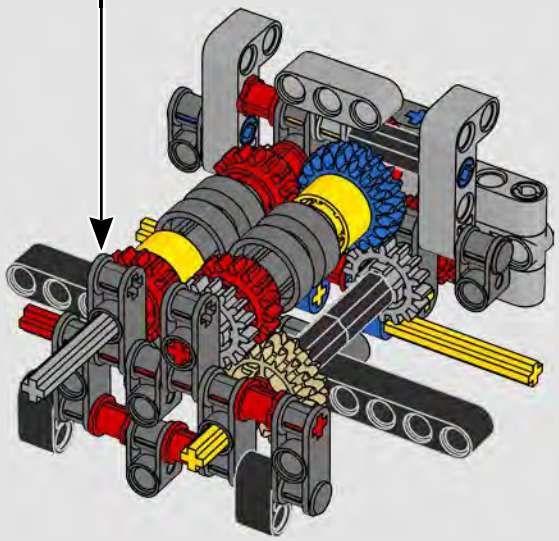

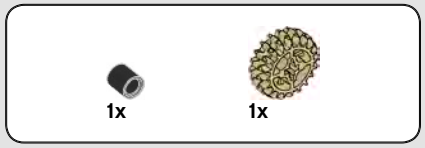


# 243

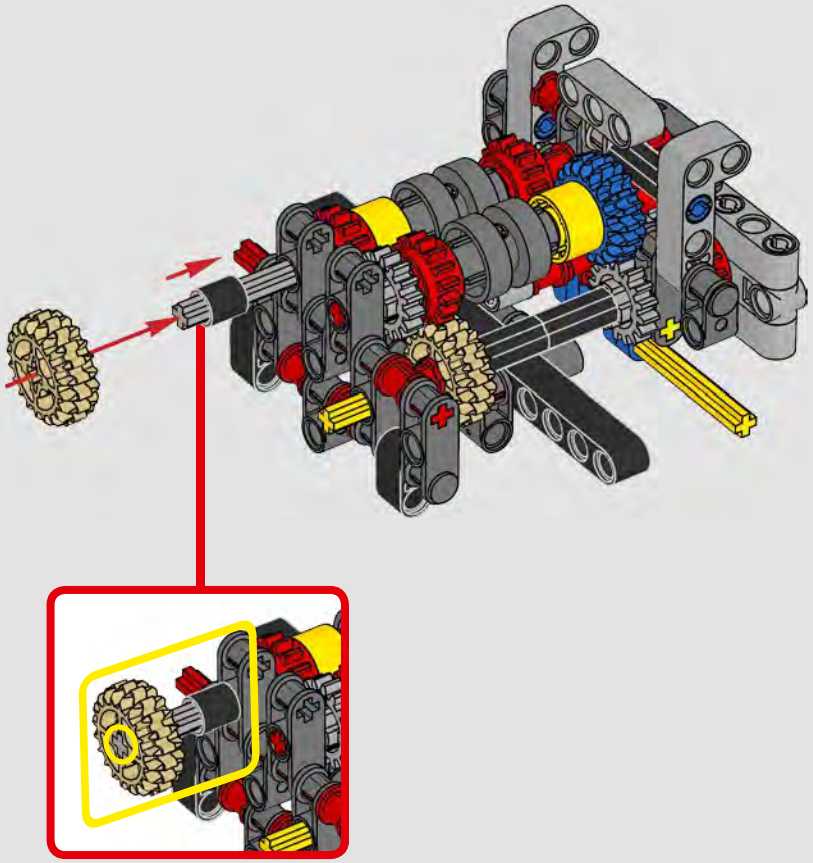

# 244

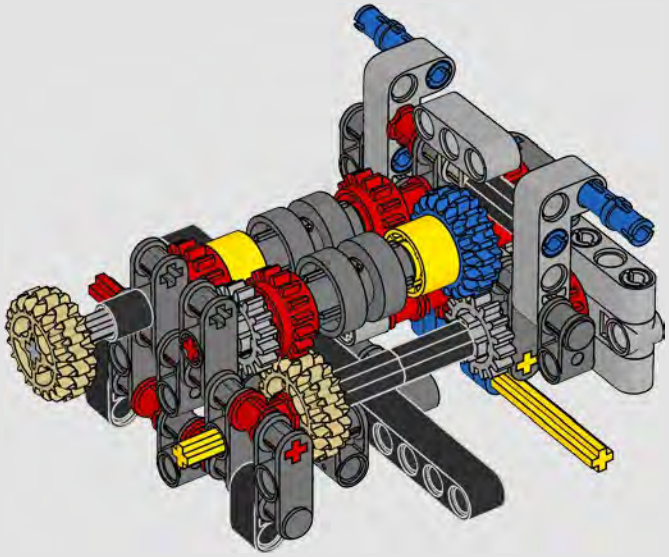

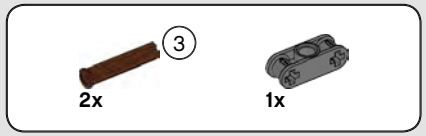


# 245

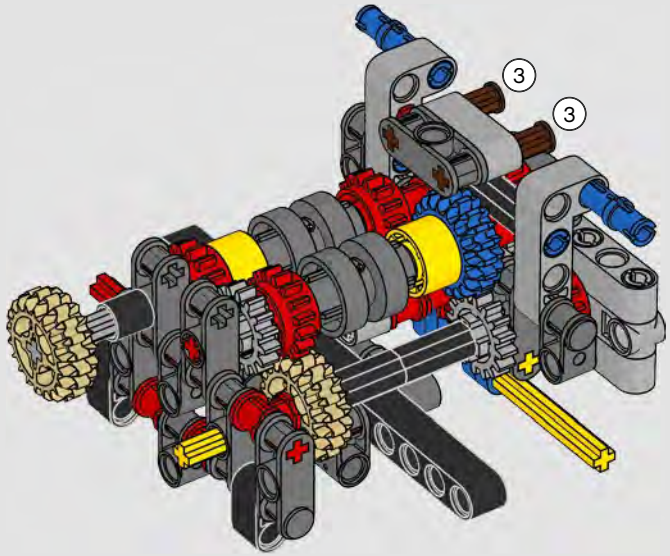


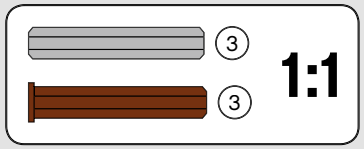


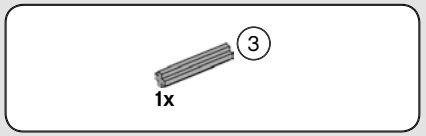


# 246

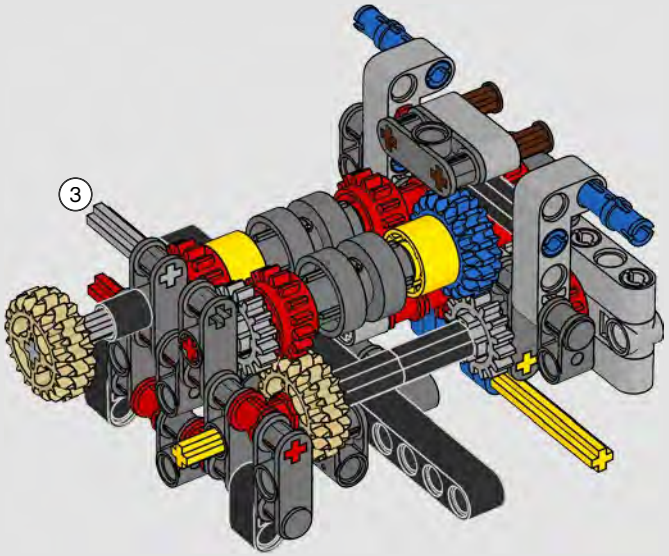

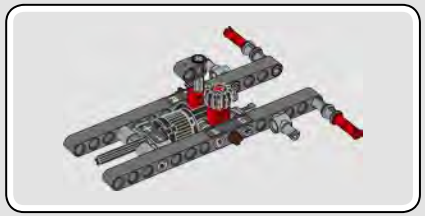

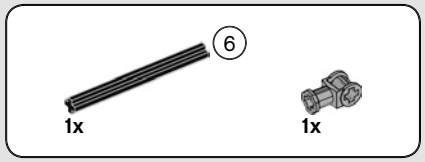


# 247

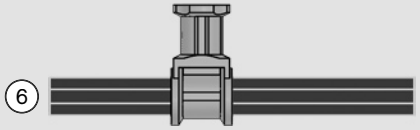


1:1

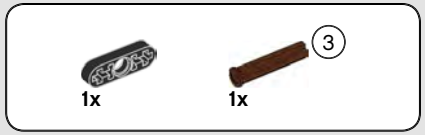


# 248

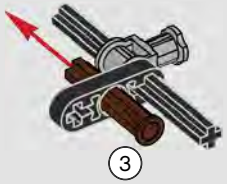


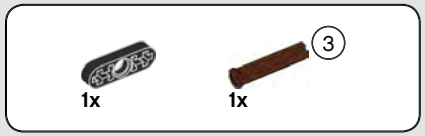


# 249

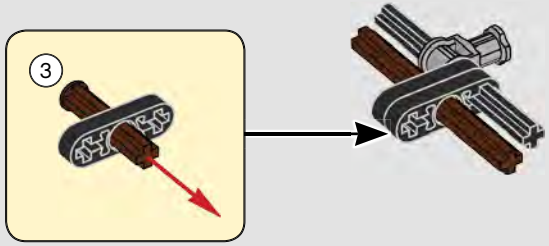


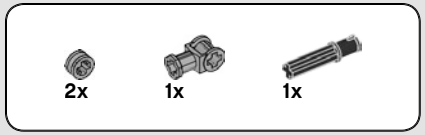


# 250

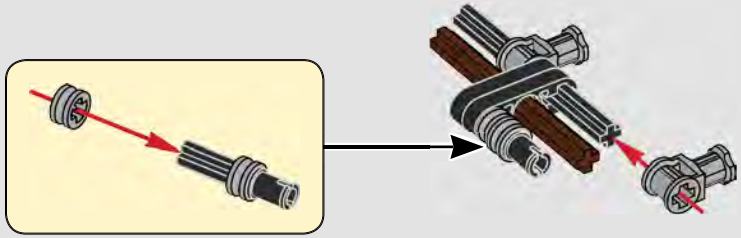

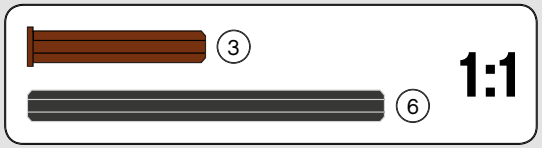


1:1

1x

# 251

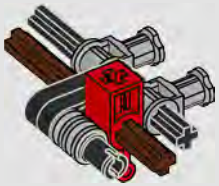

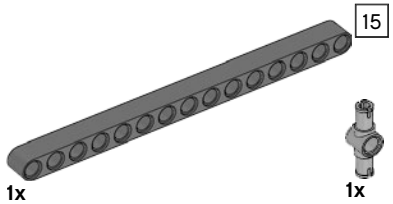


# 252

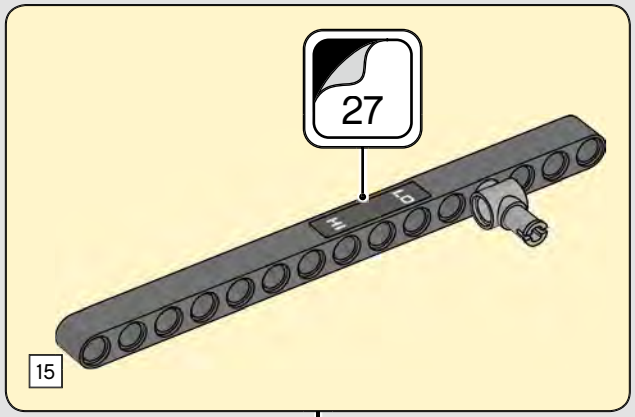


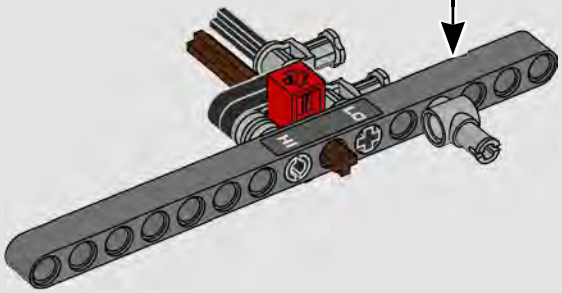

1:1

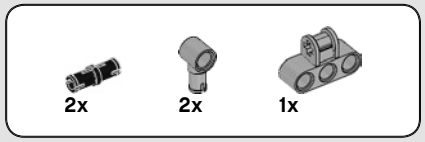


# 253

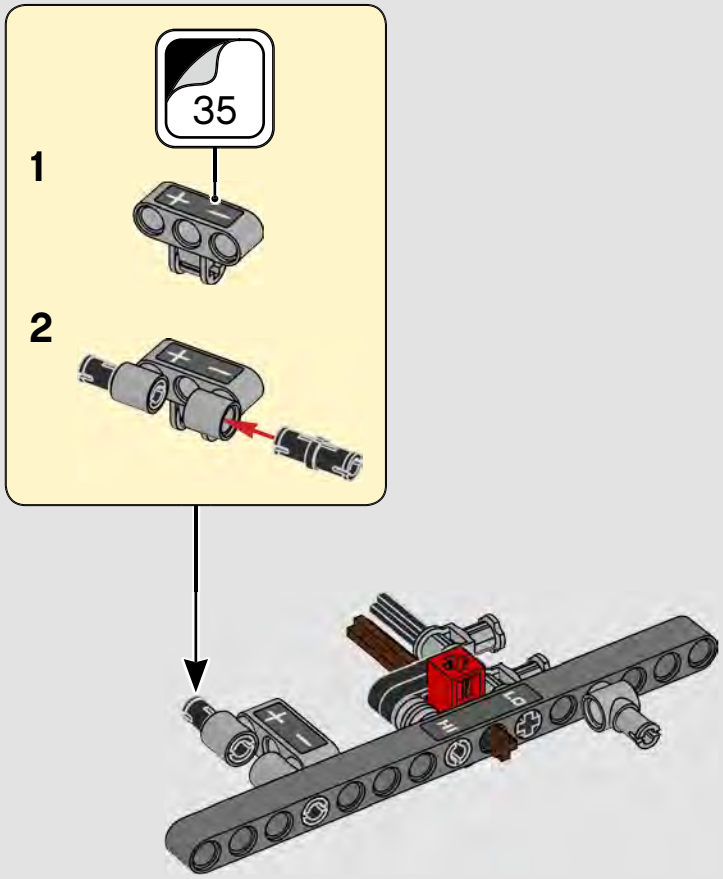


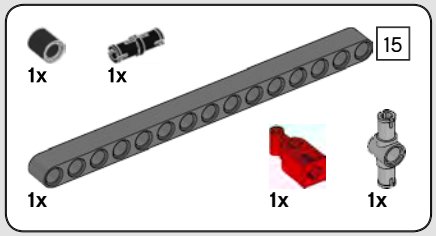


# 254

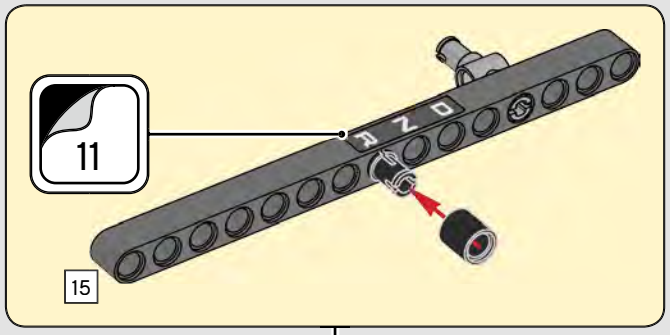


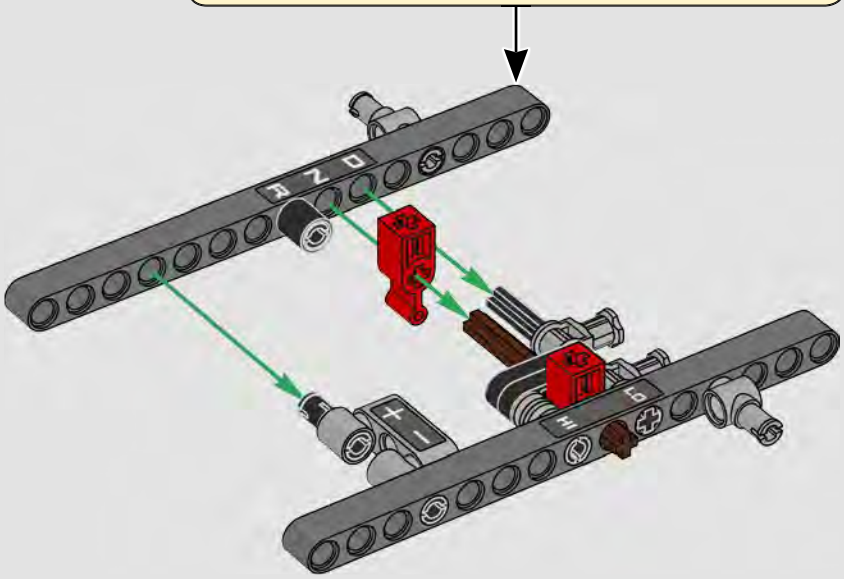

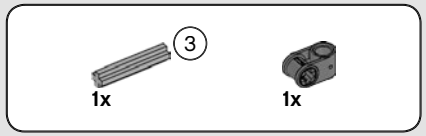


# 255

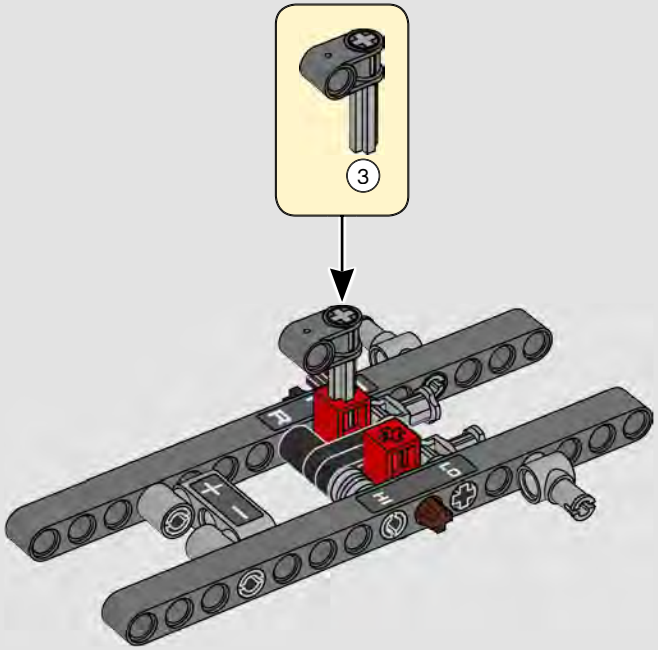


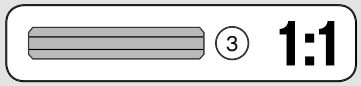


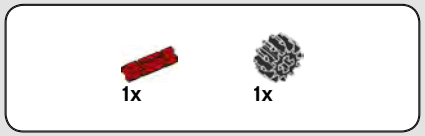


# 256

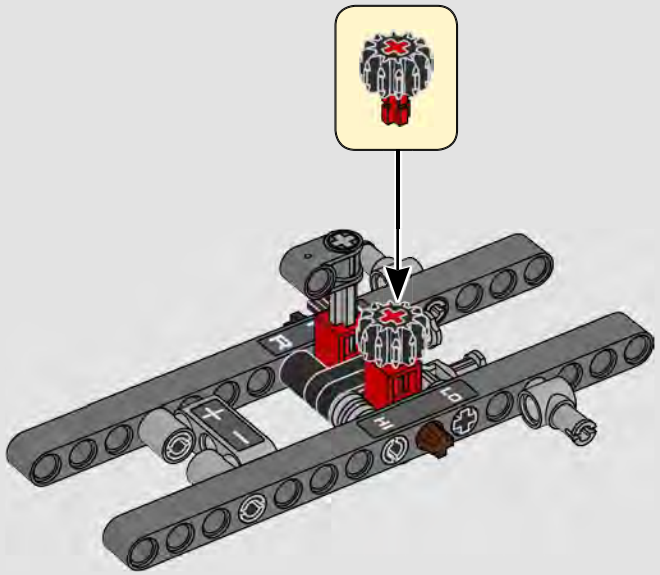

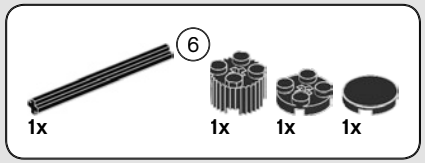


# 257

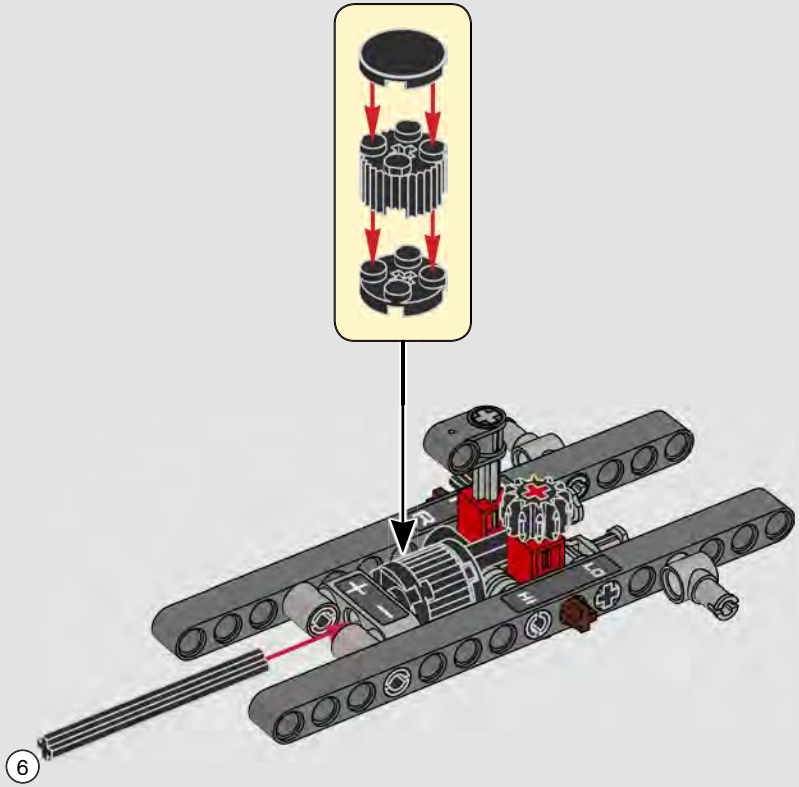

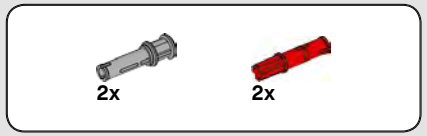


# 258

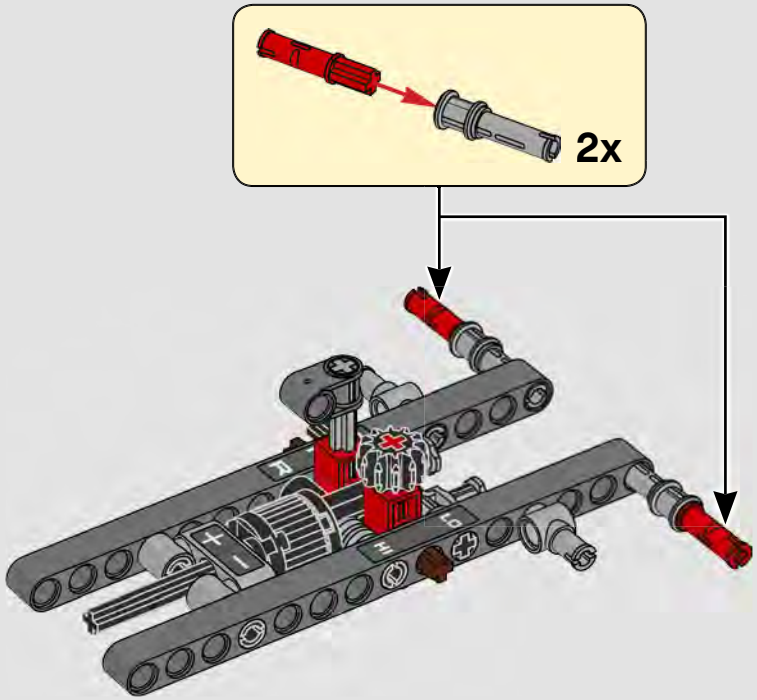


# 259

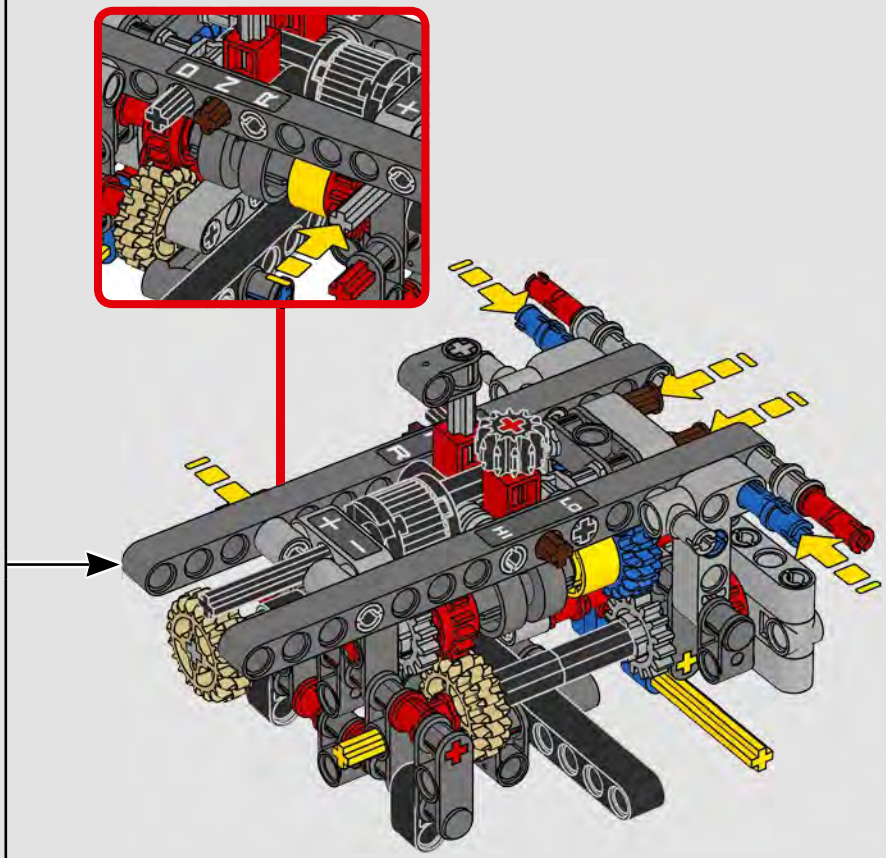

260

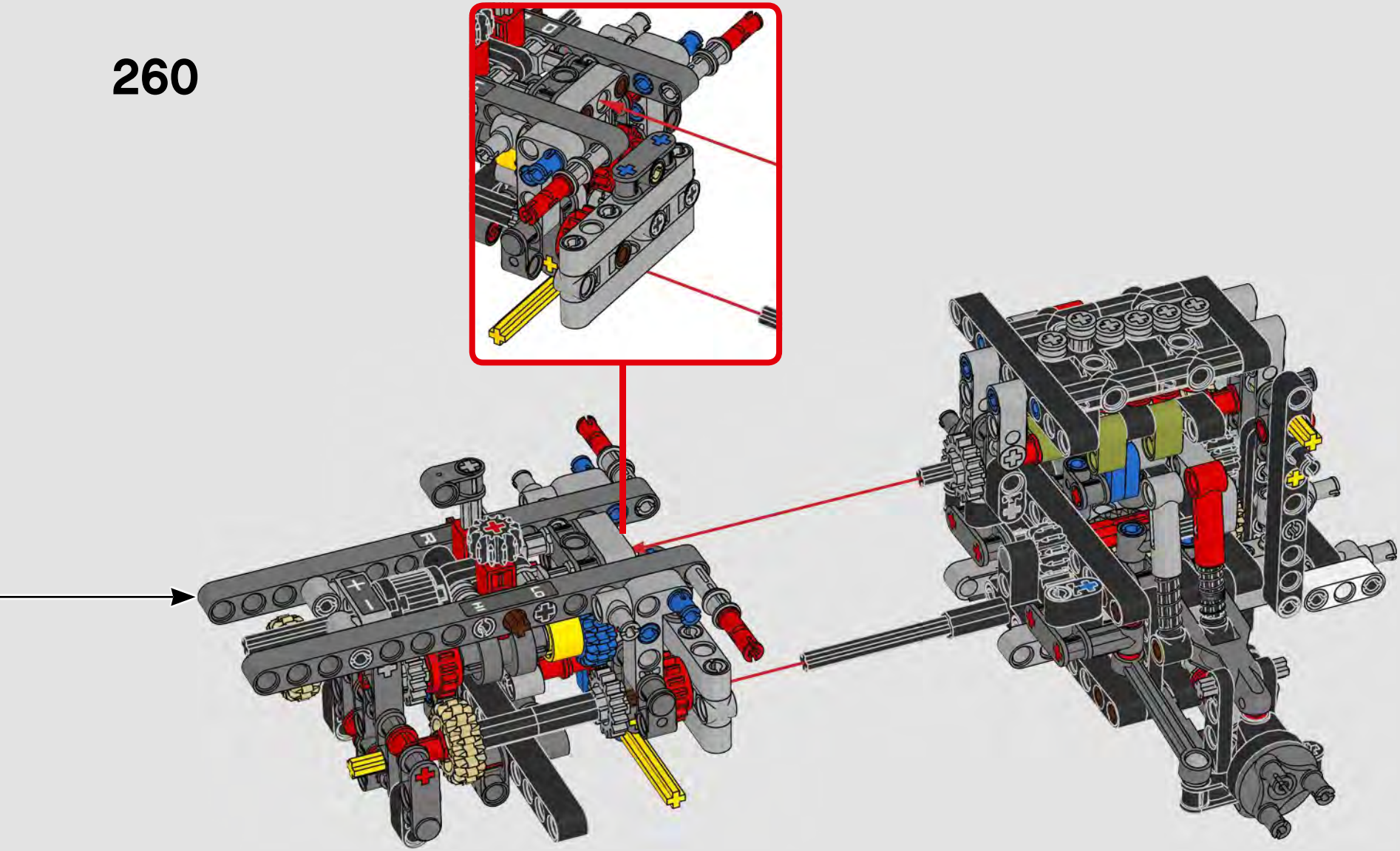

# 261

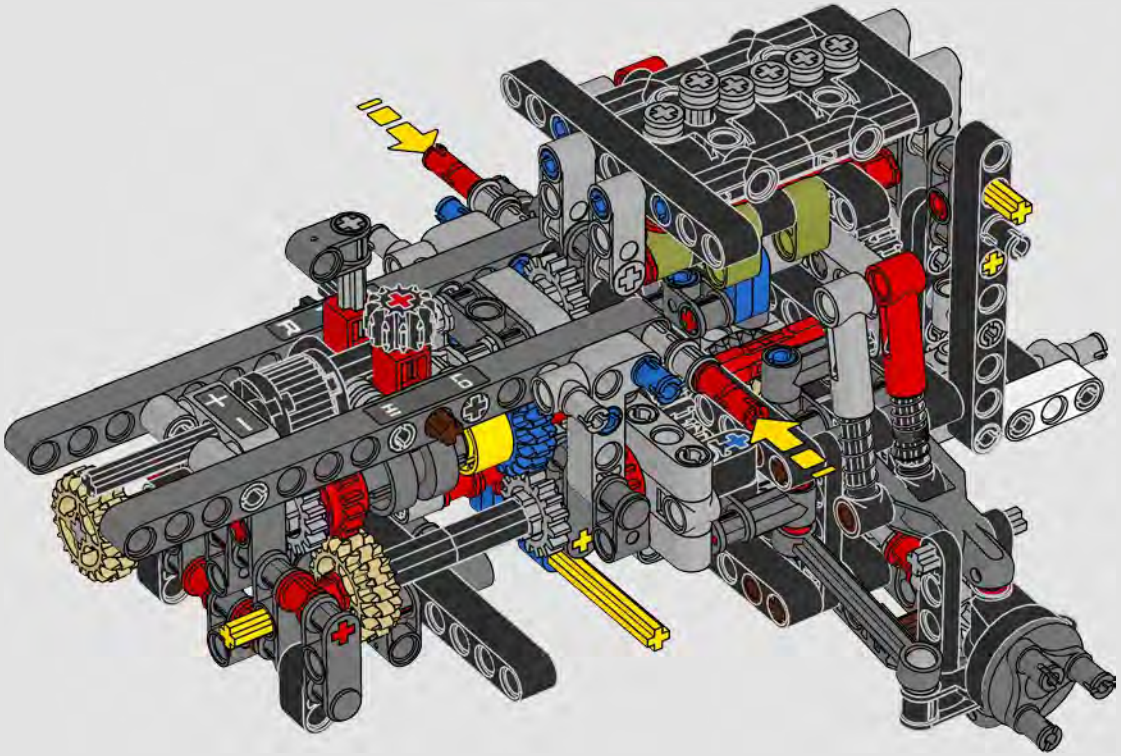

1x

# 262

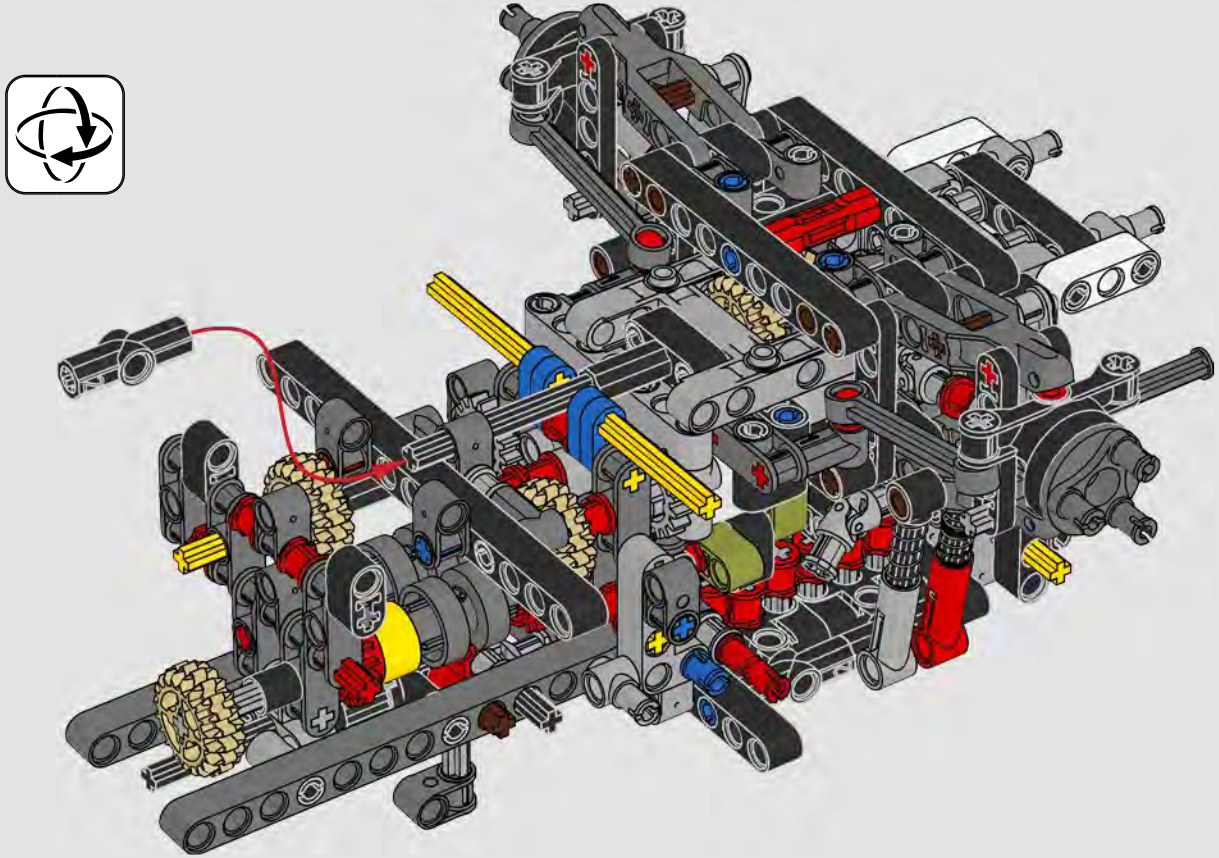

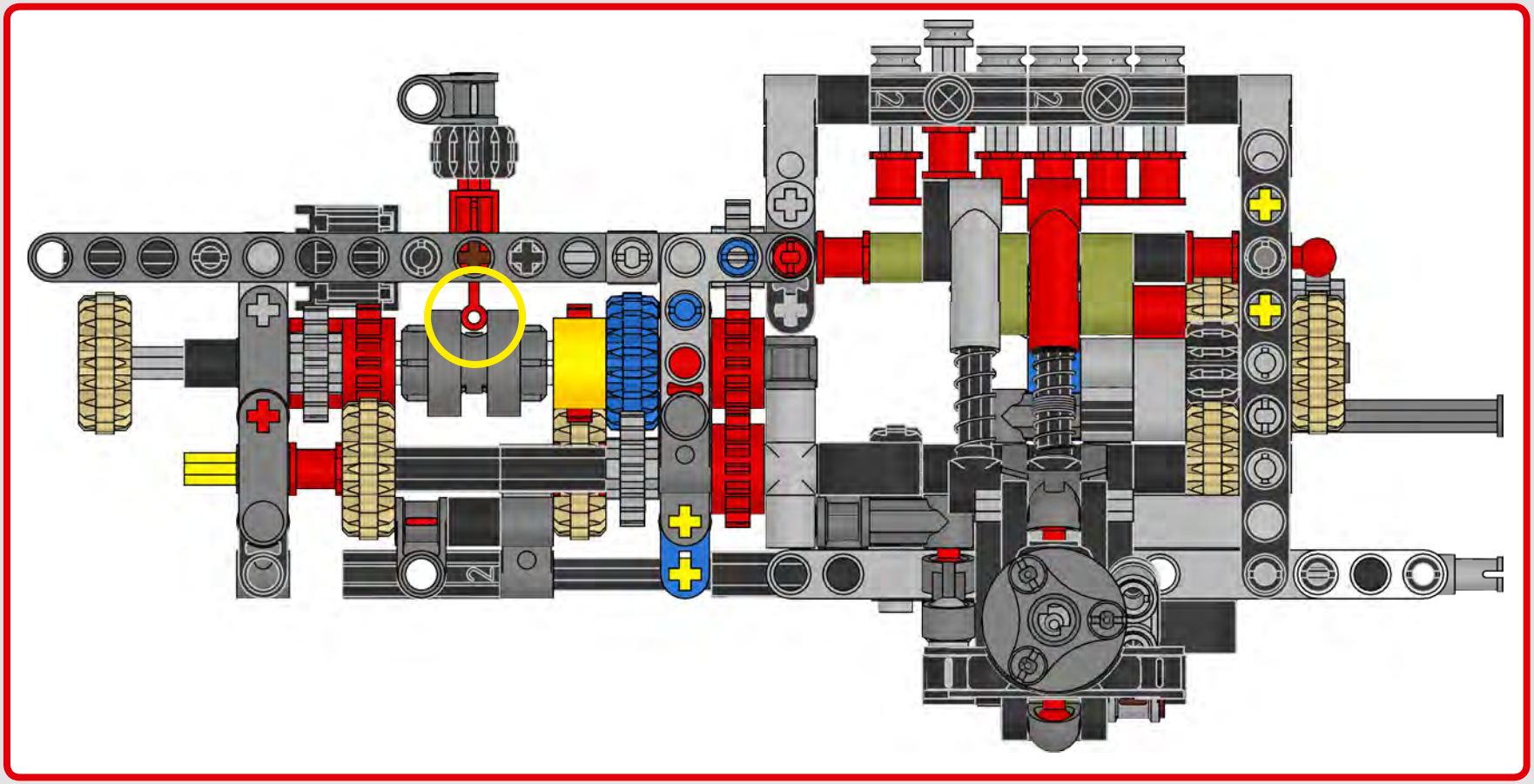

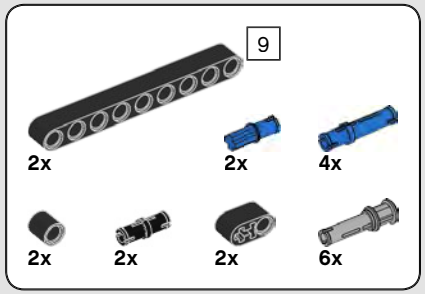


# 263

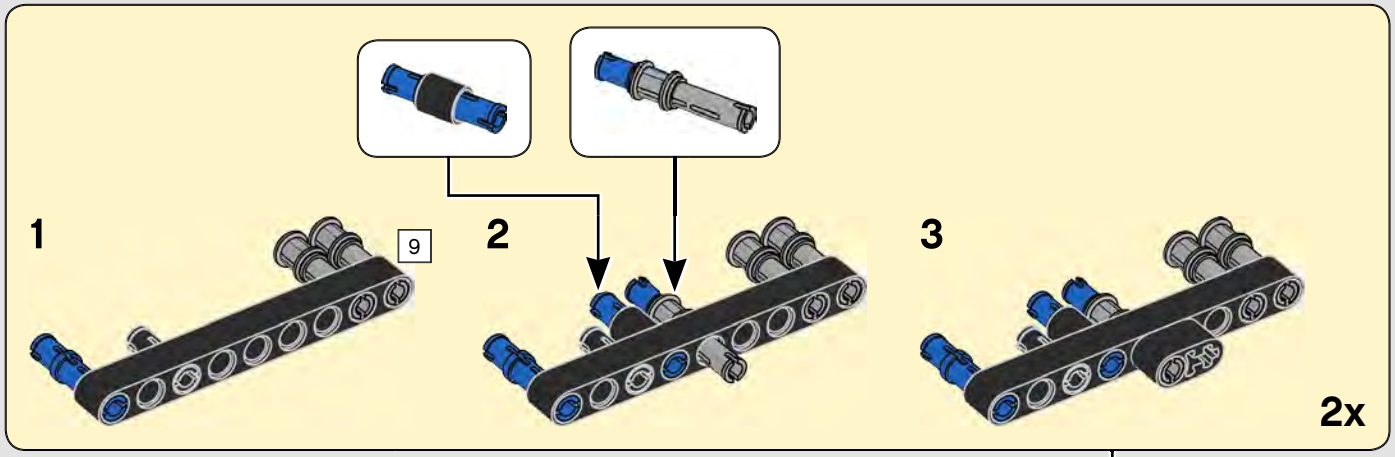


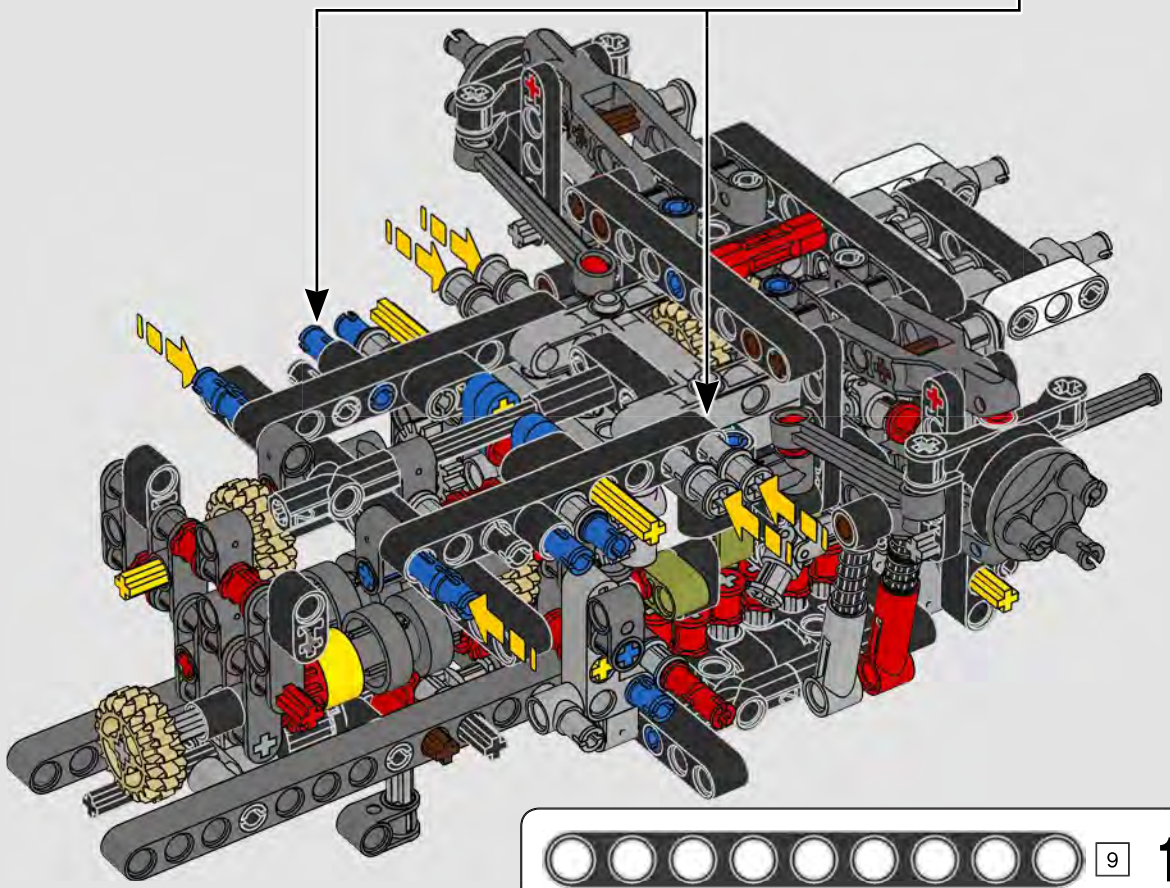

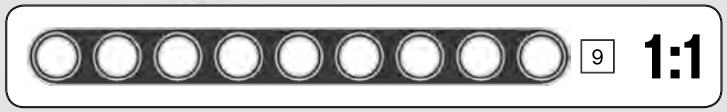

2x

# 264

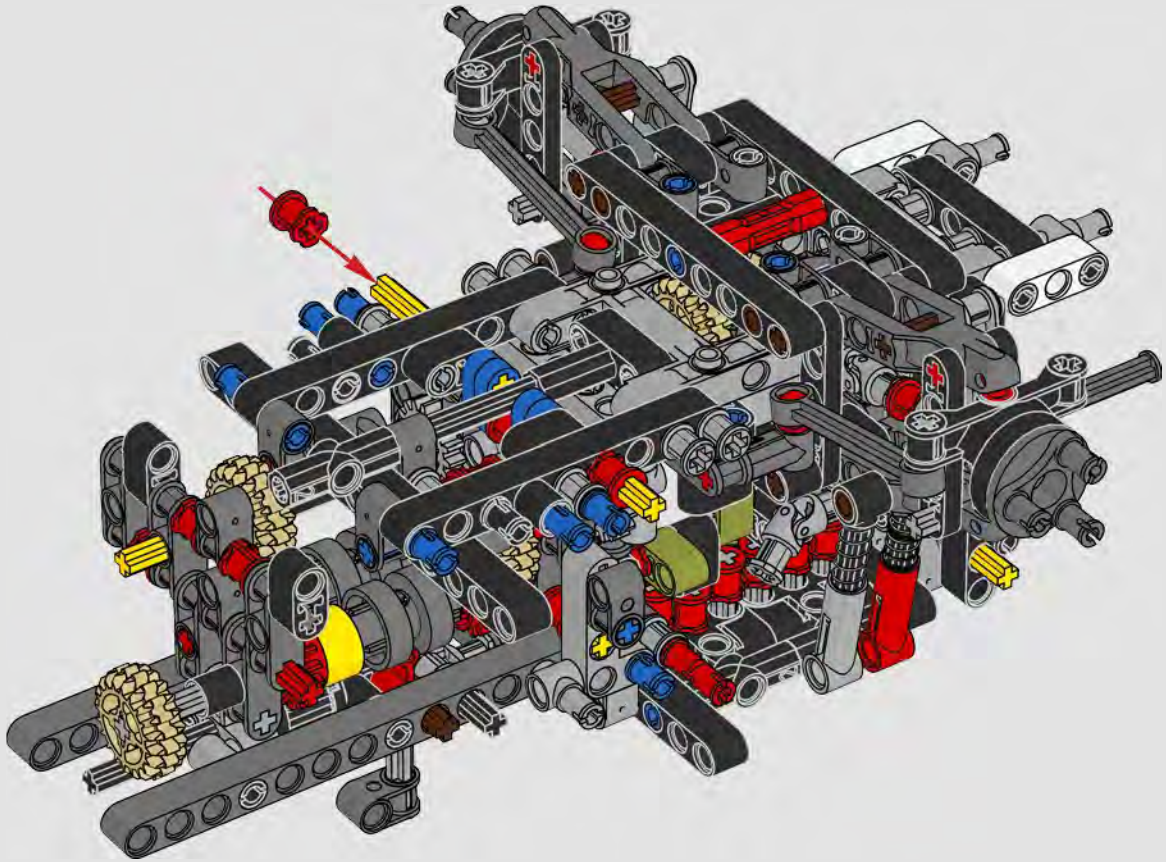

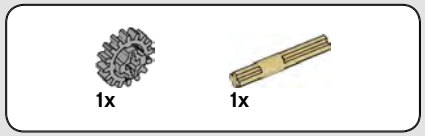


# 265

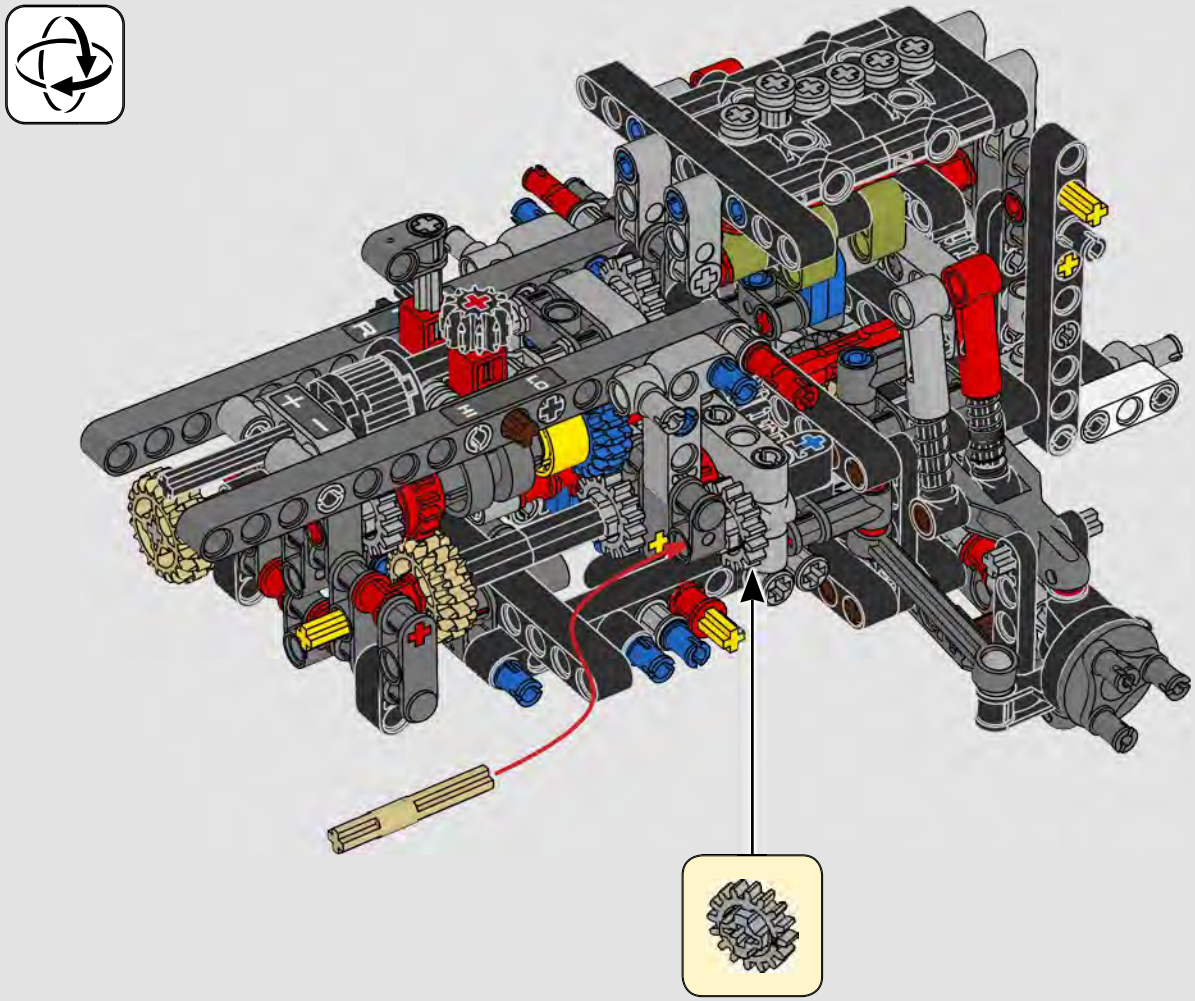

# 266

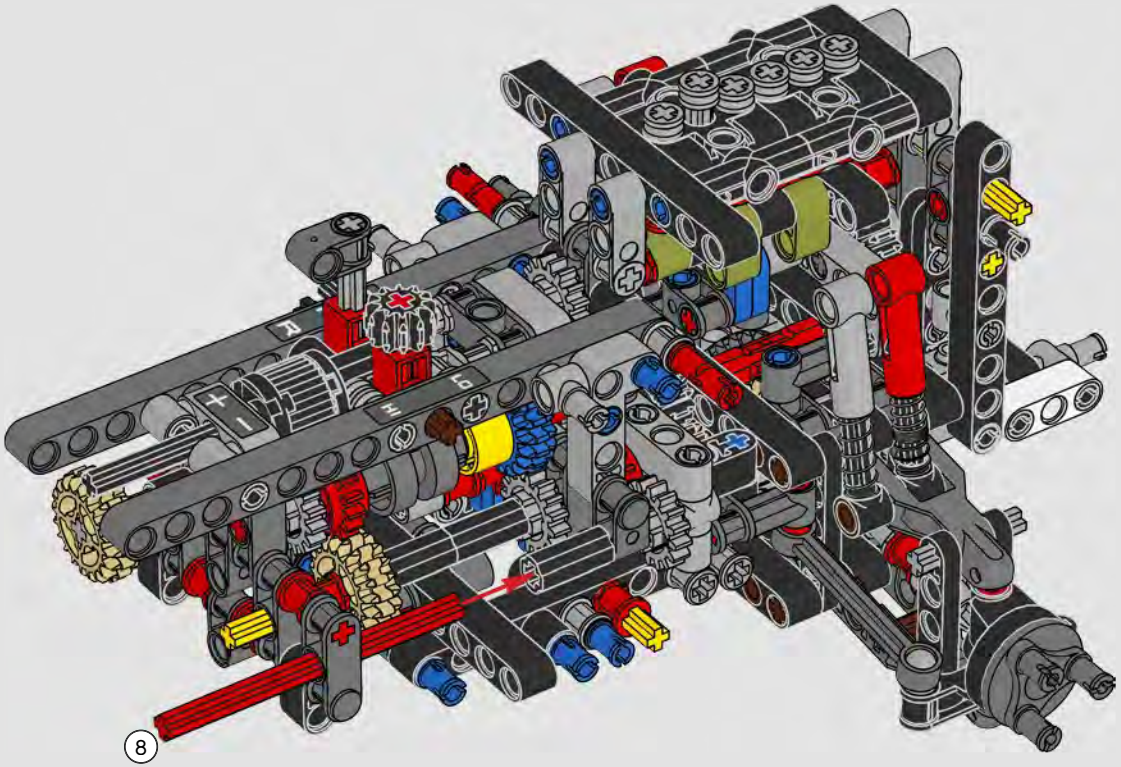

267

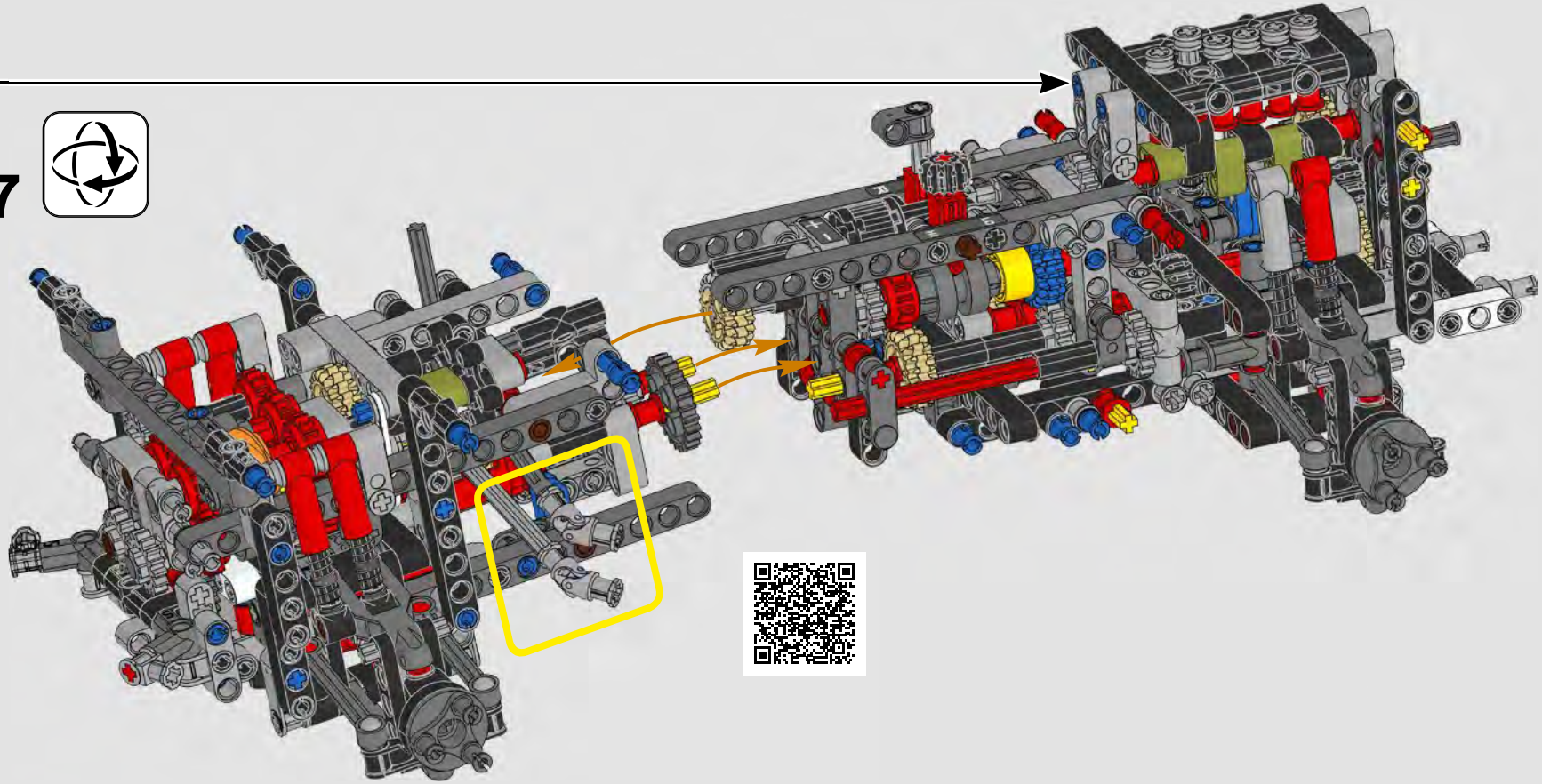

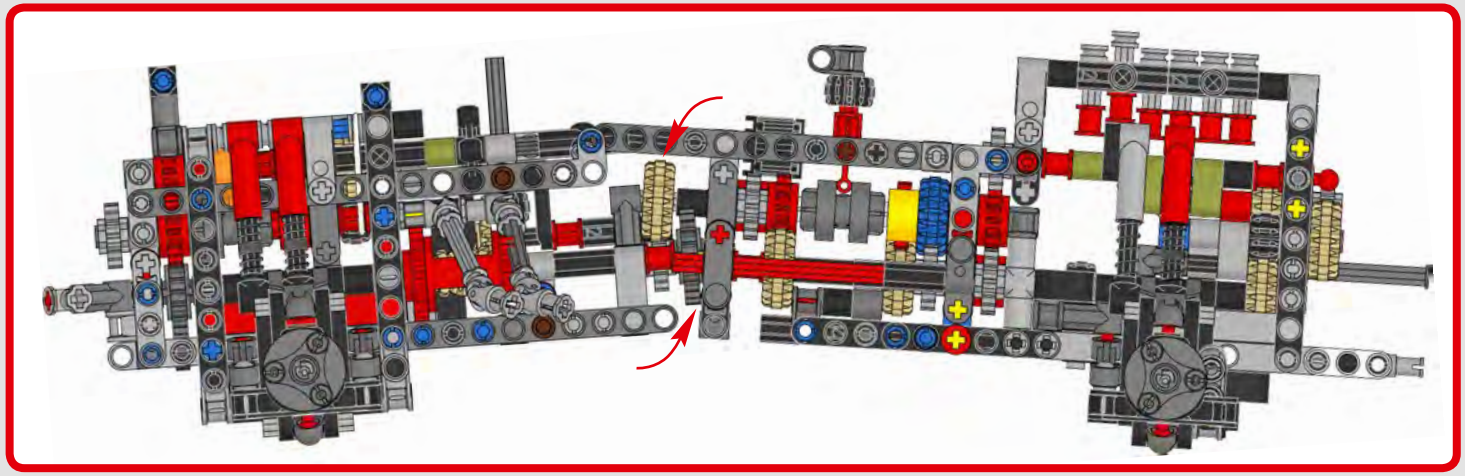

268

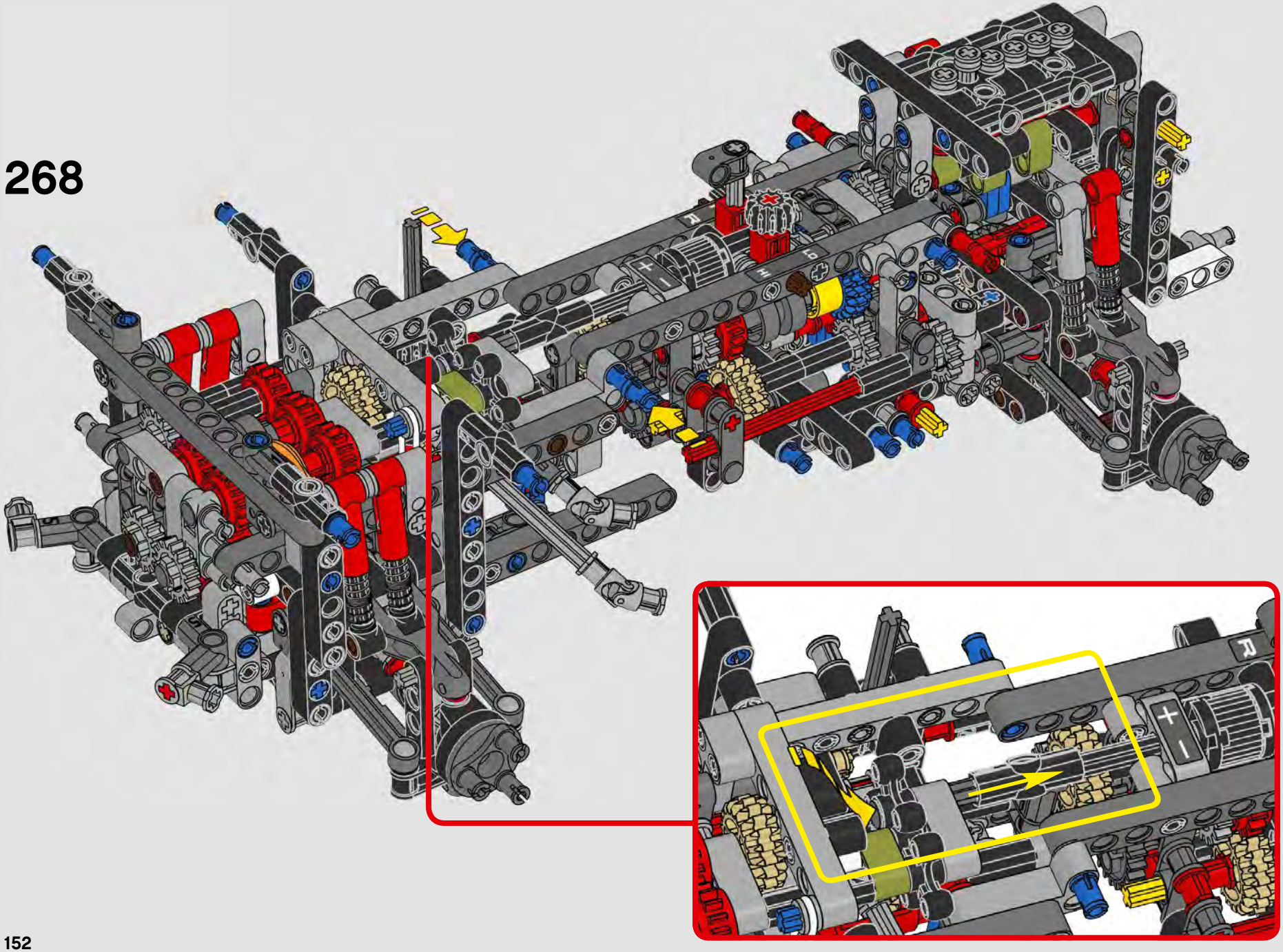

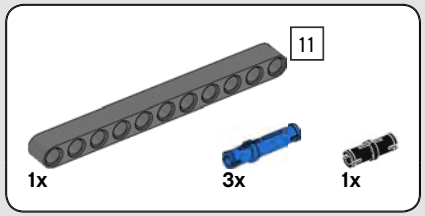


# 269

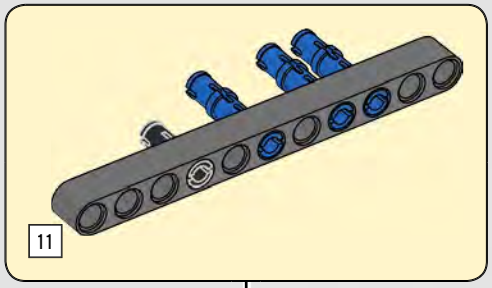




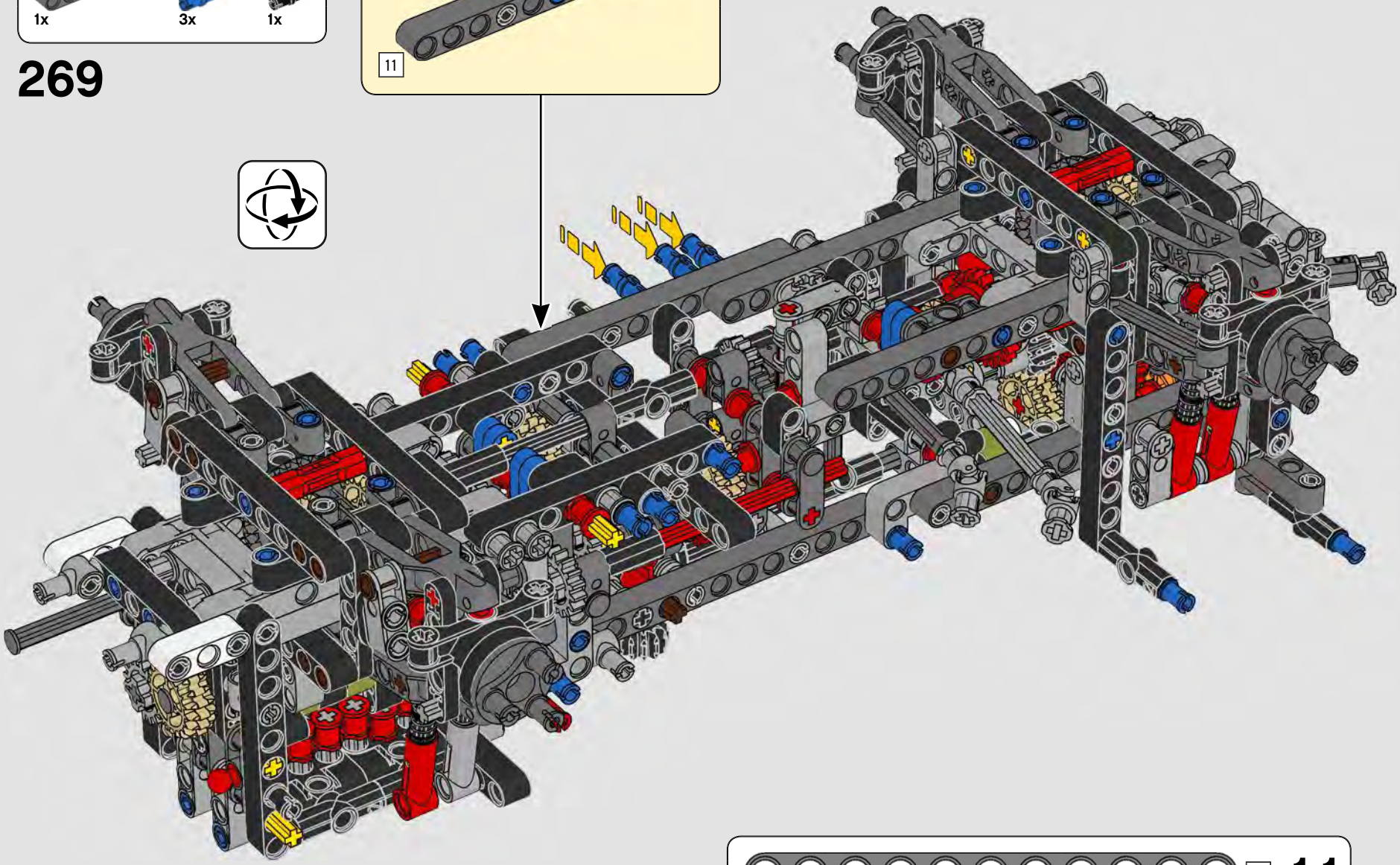

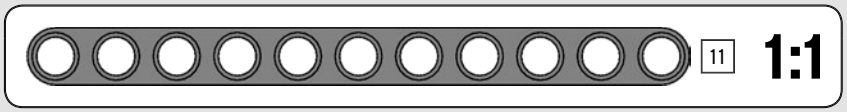

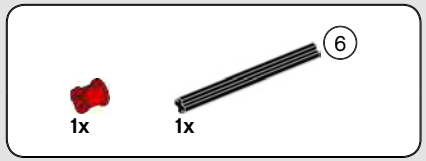


# 270

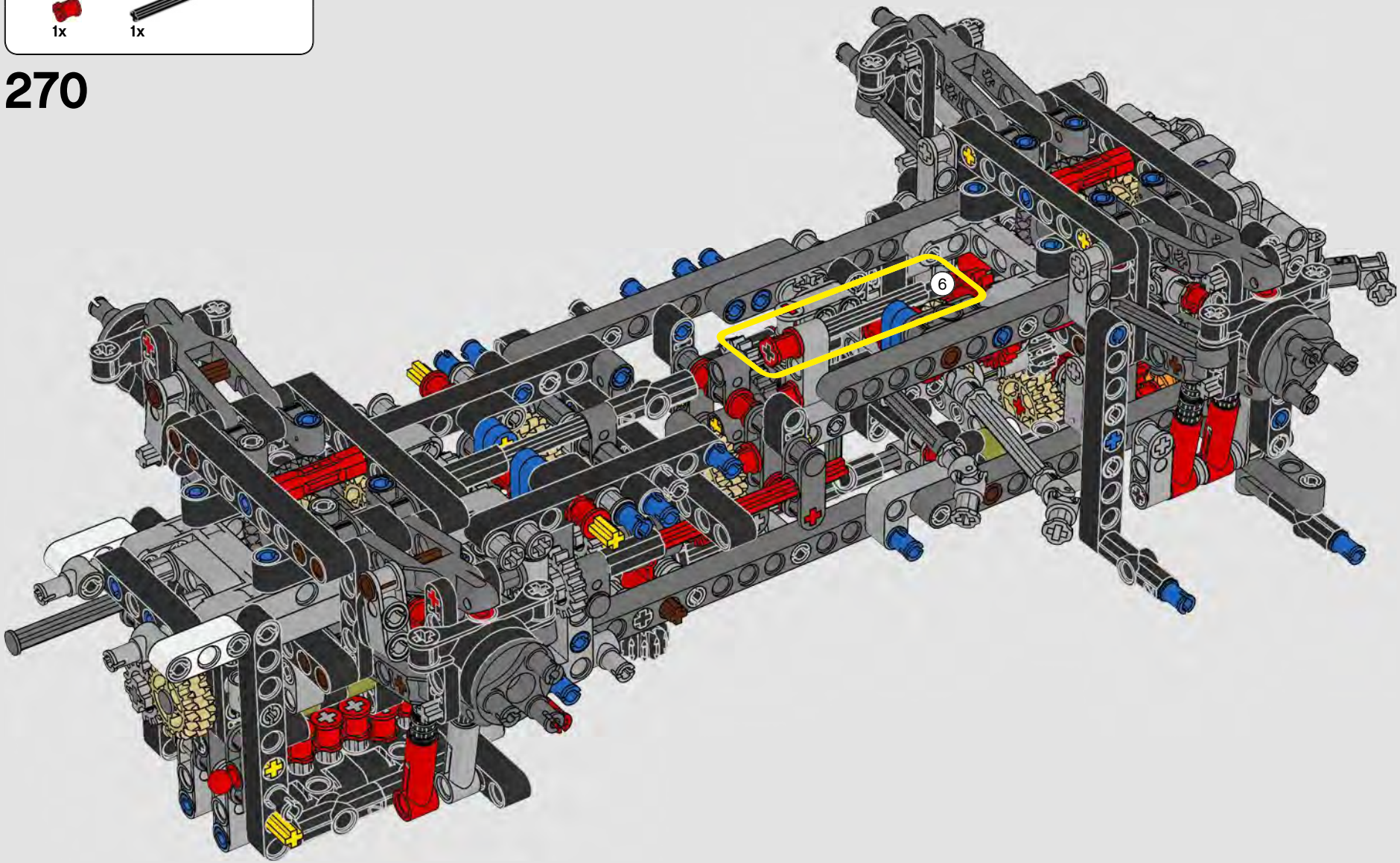

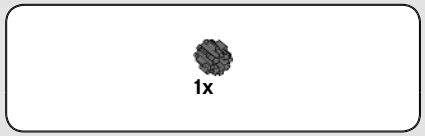


# 271

272

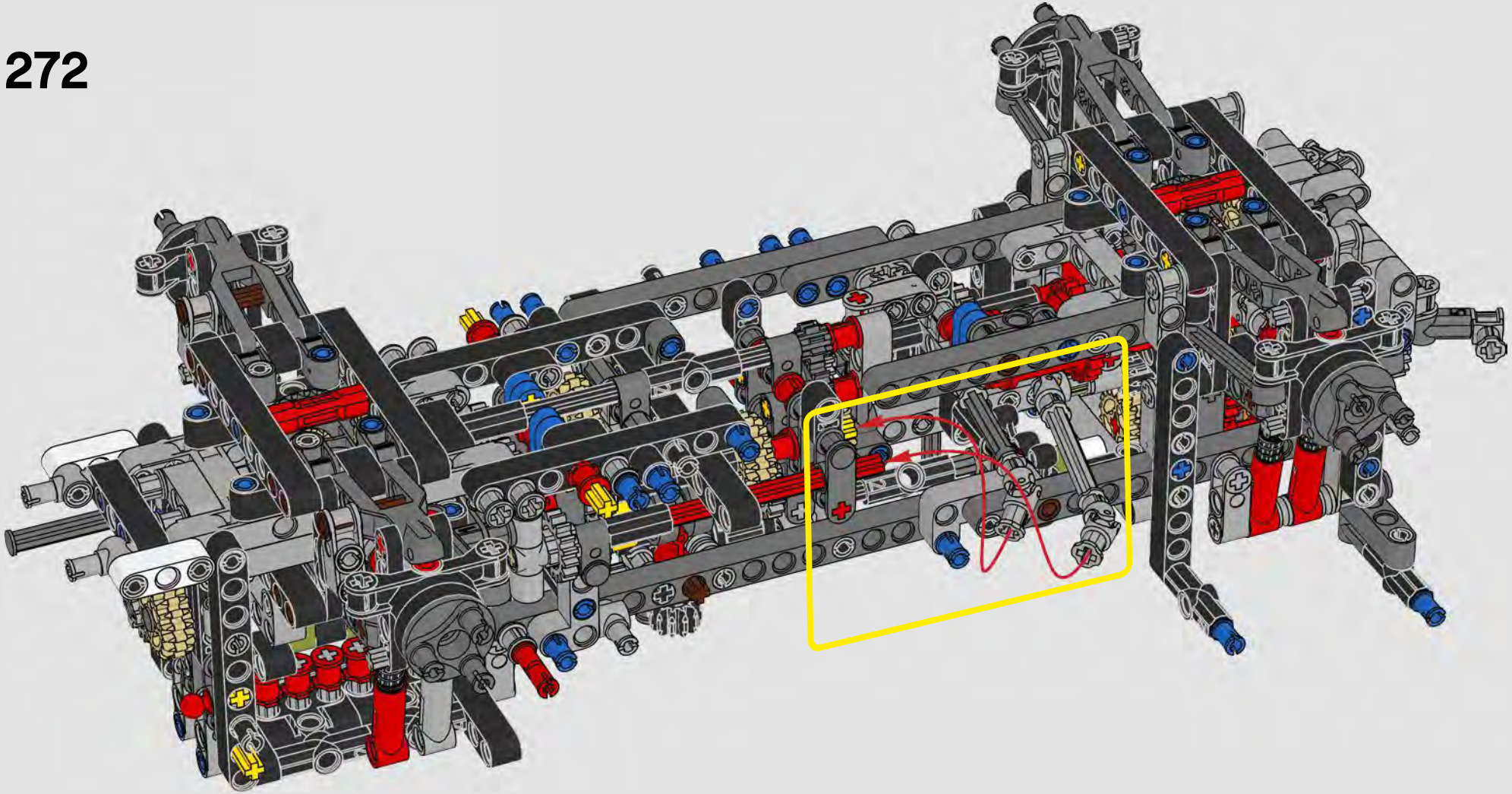

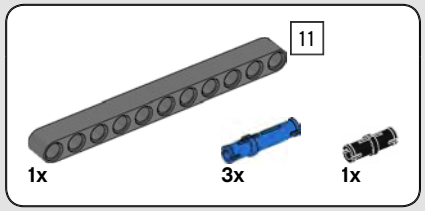


# 273

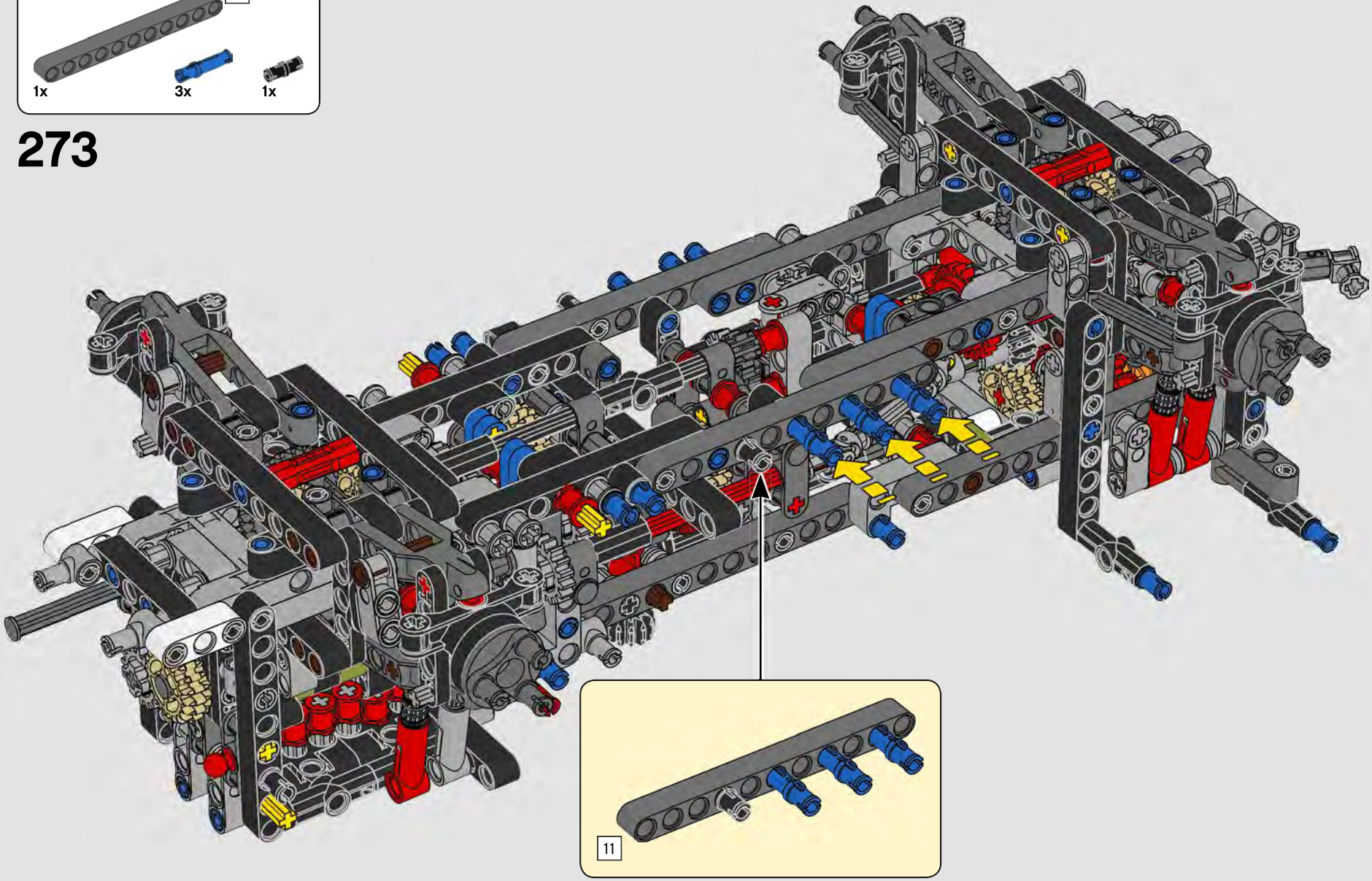


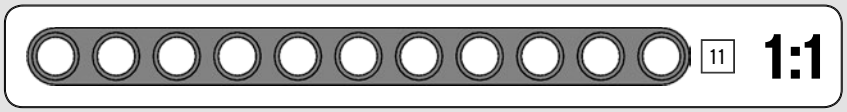

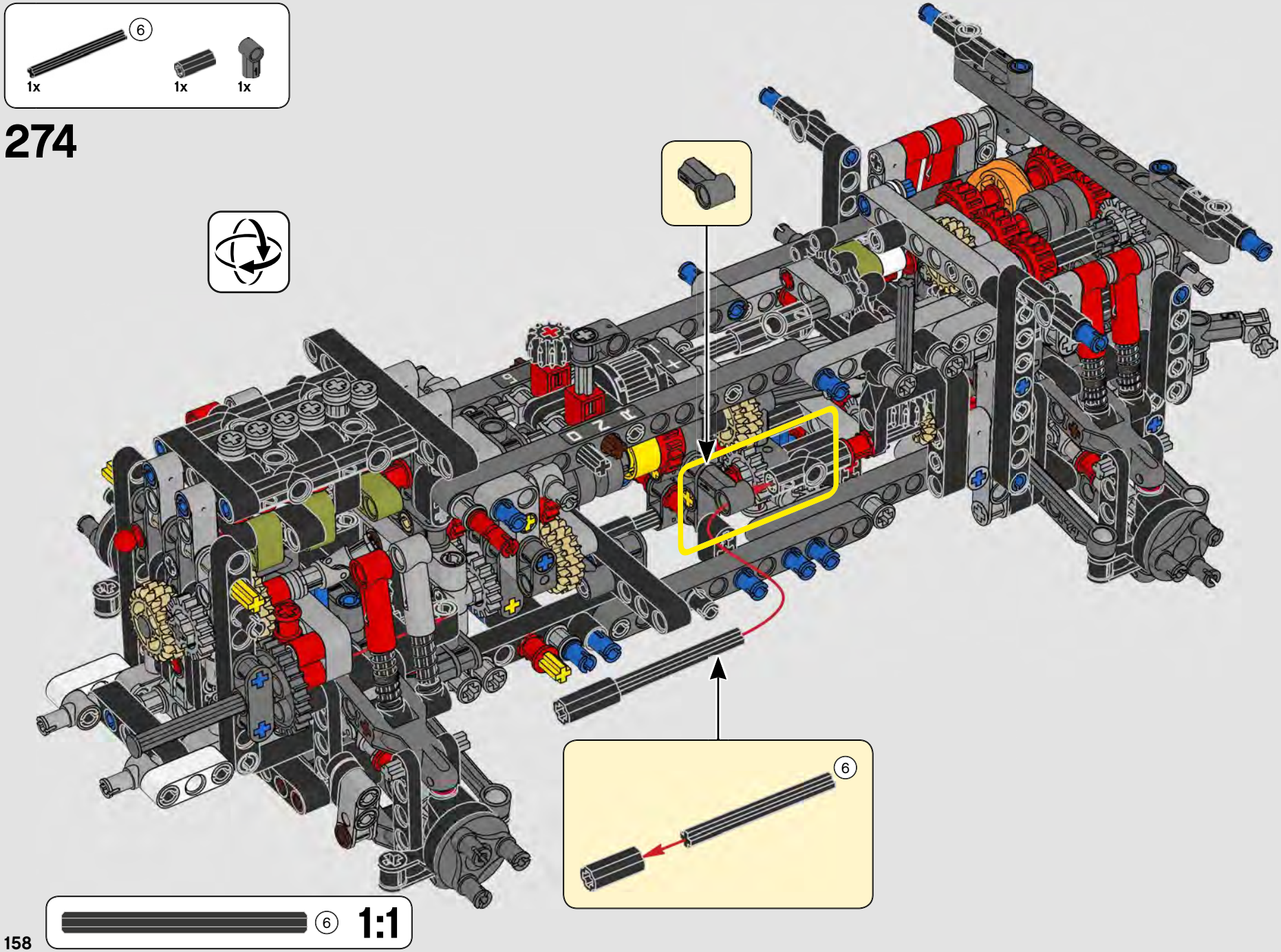
6
1x
1x
1x
274
6
6
1:1

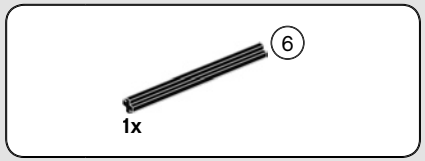


# 275

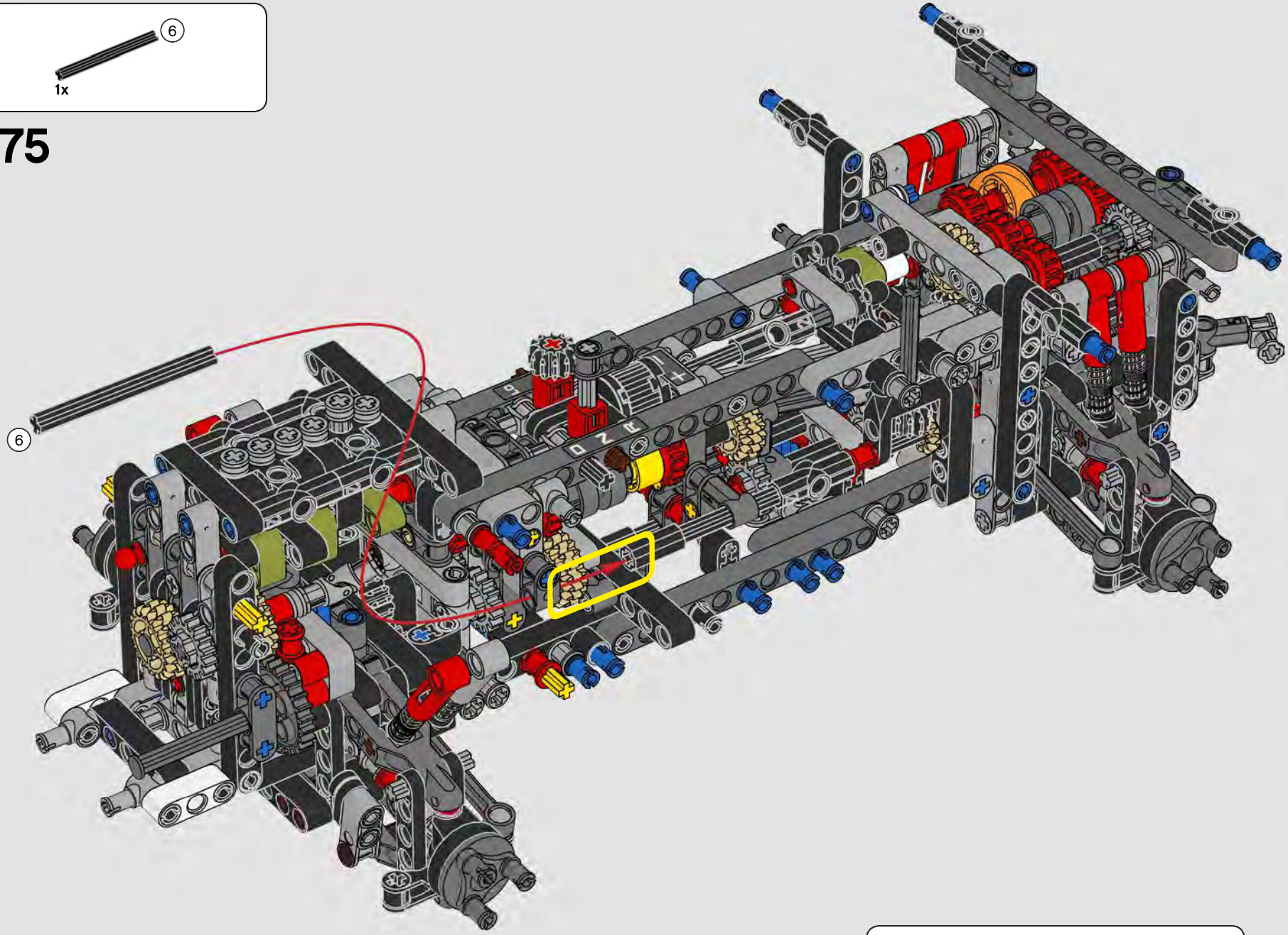

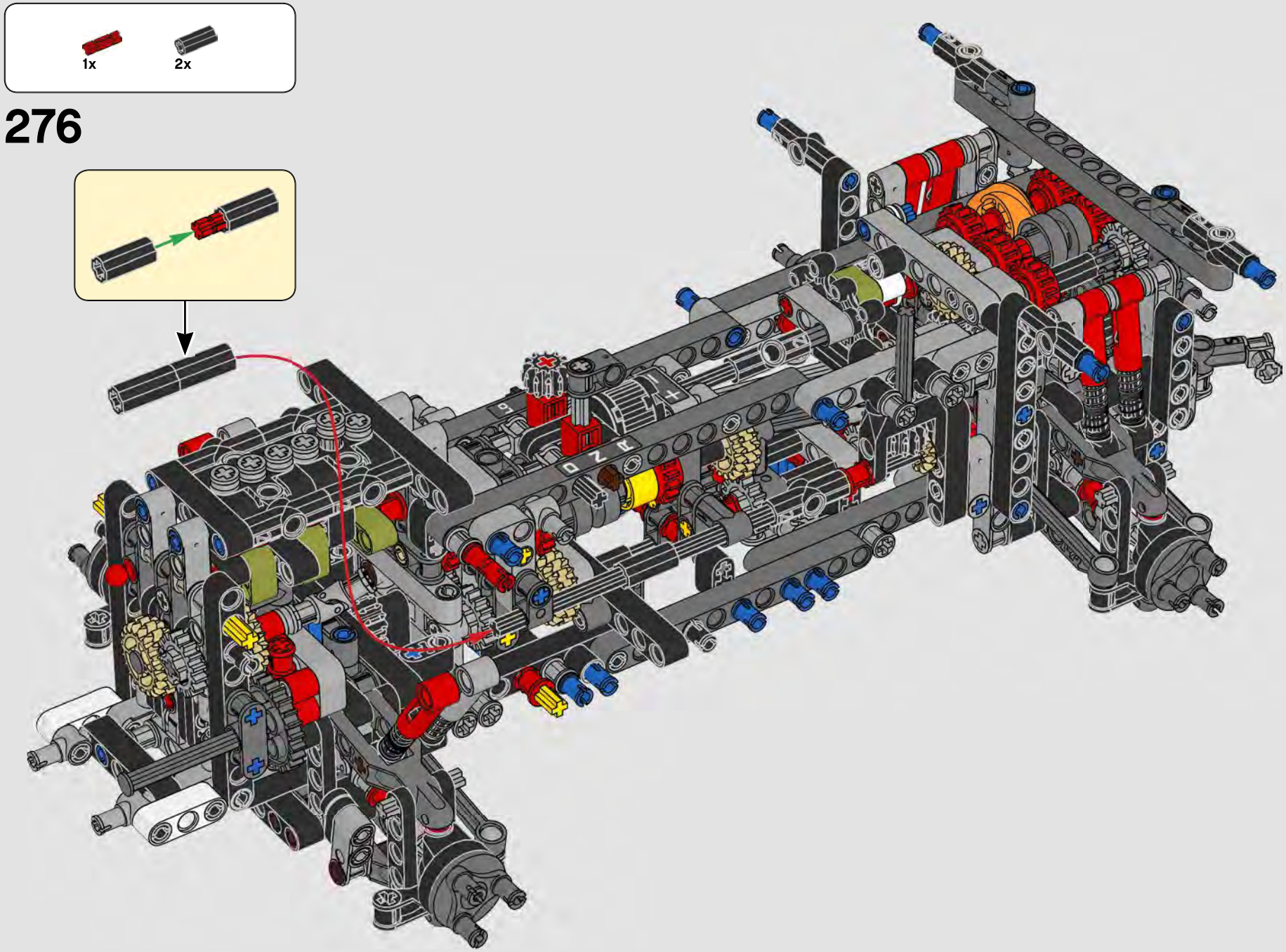


# 276

277

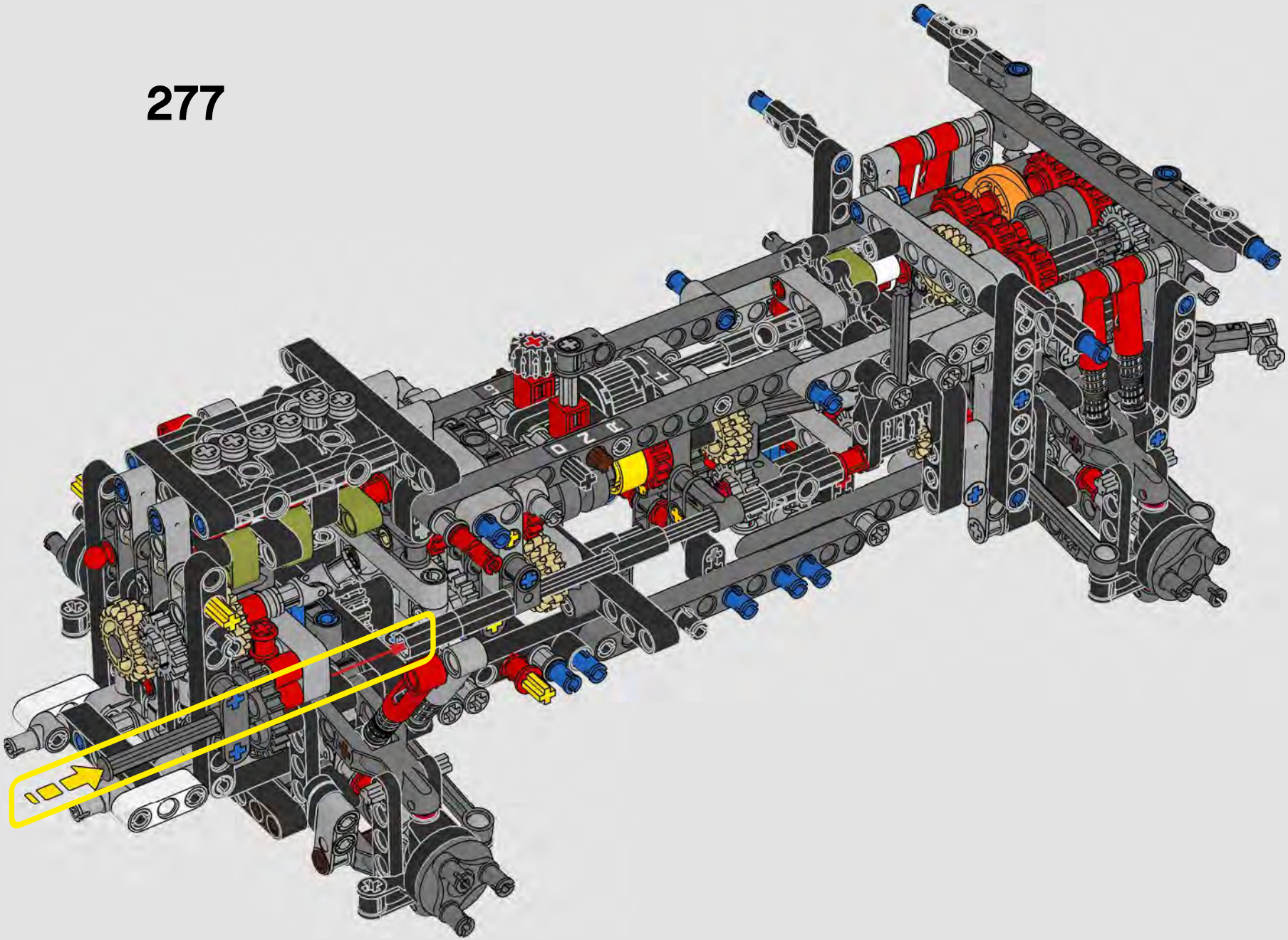

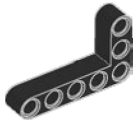

2x

# 278

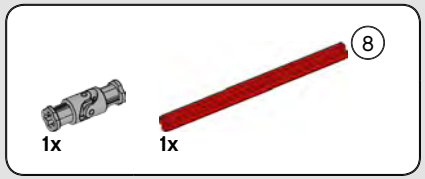


# 279

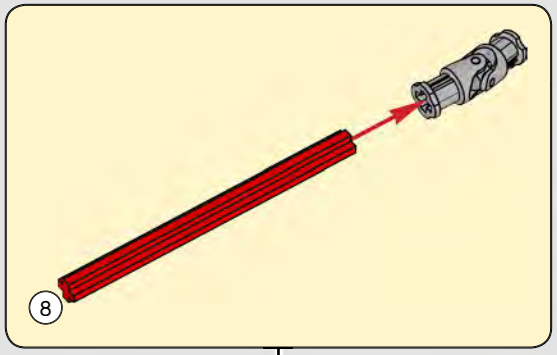


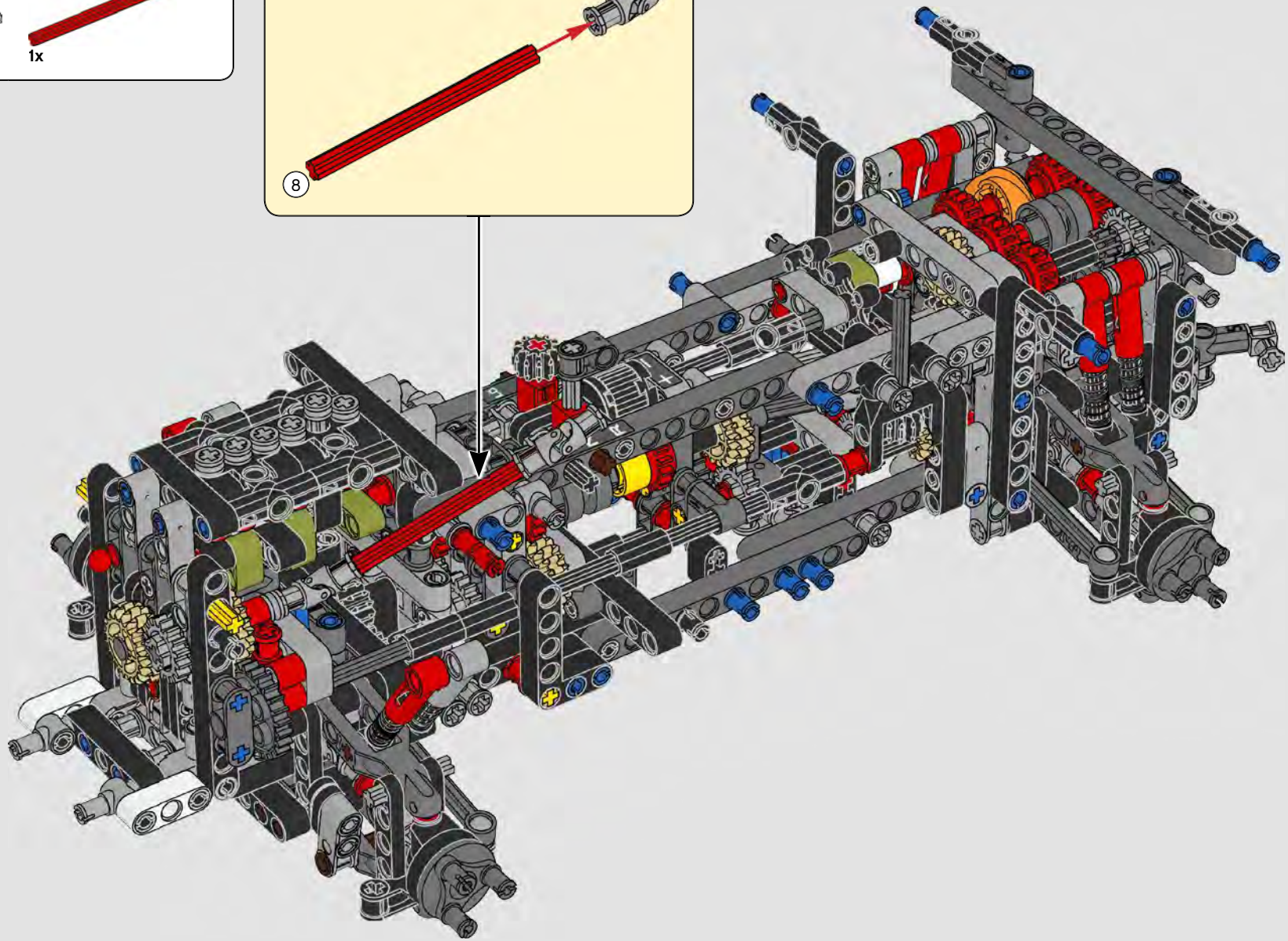

# 280

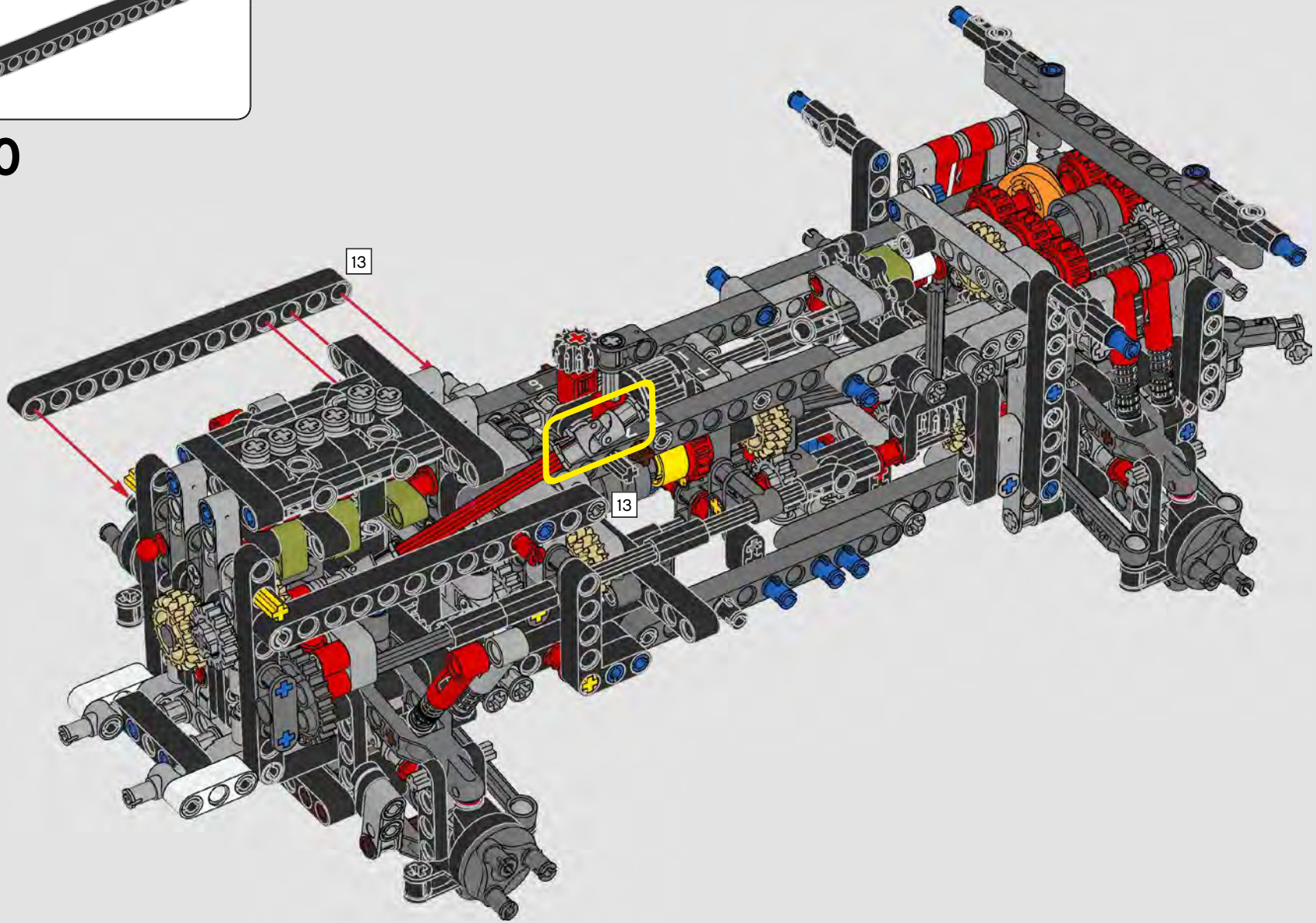

1:1

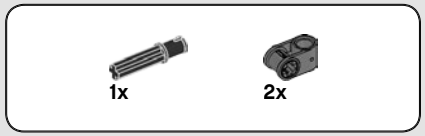


# 281

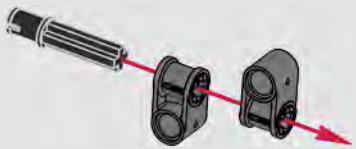

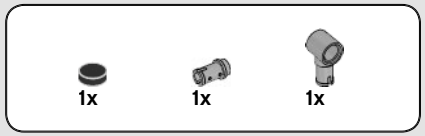


# 282

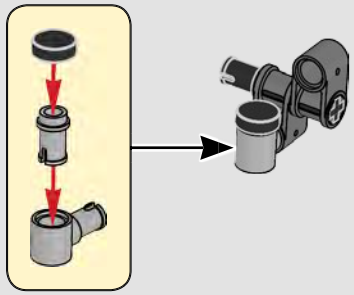

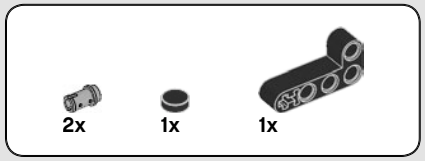


# 283

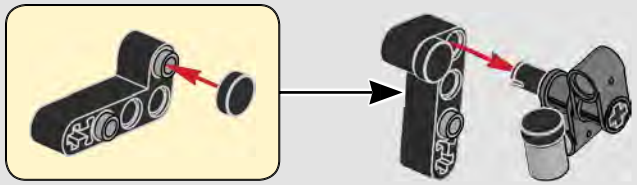

# 284

285

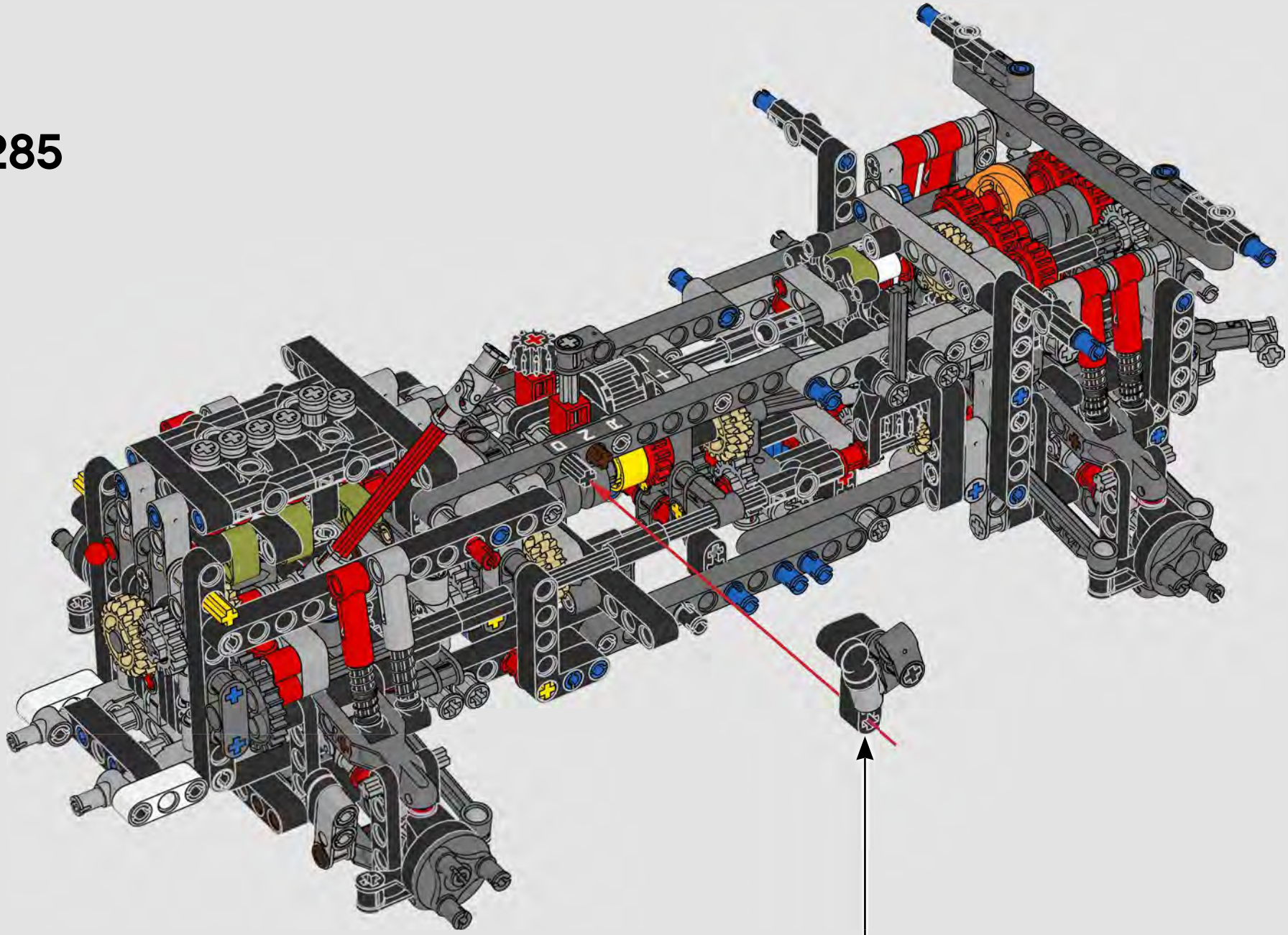

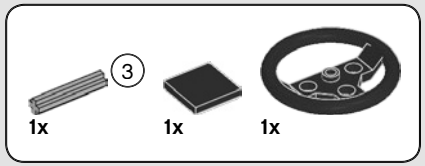


# 286

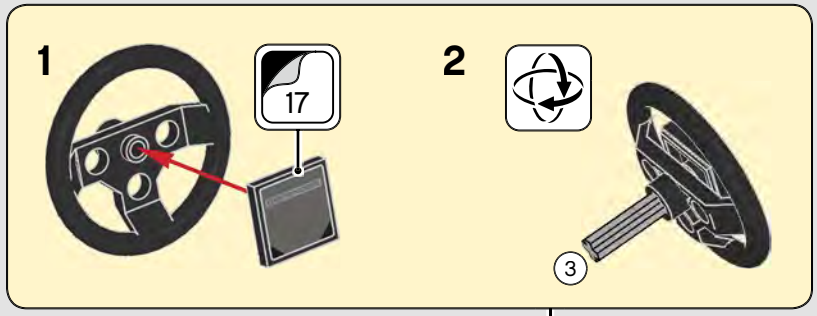


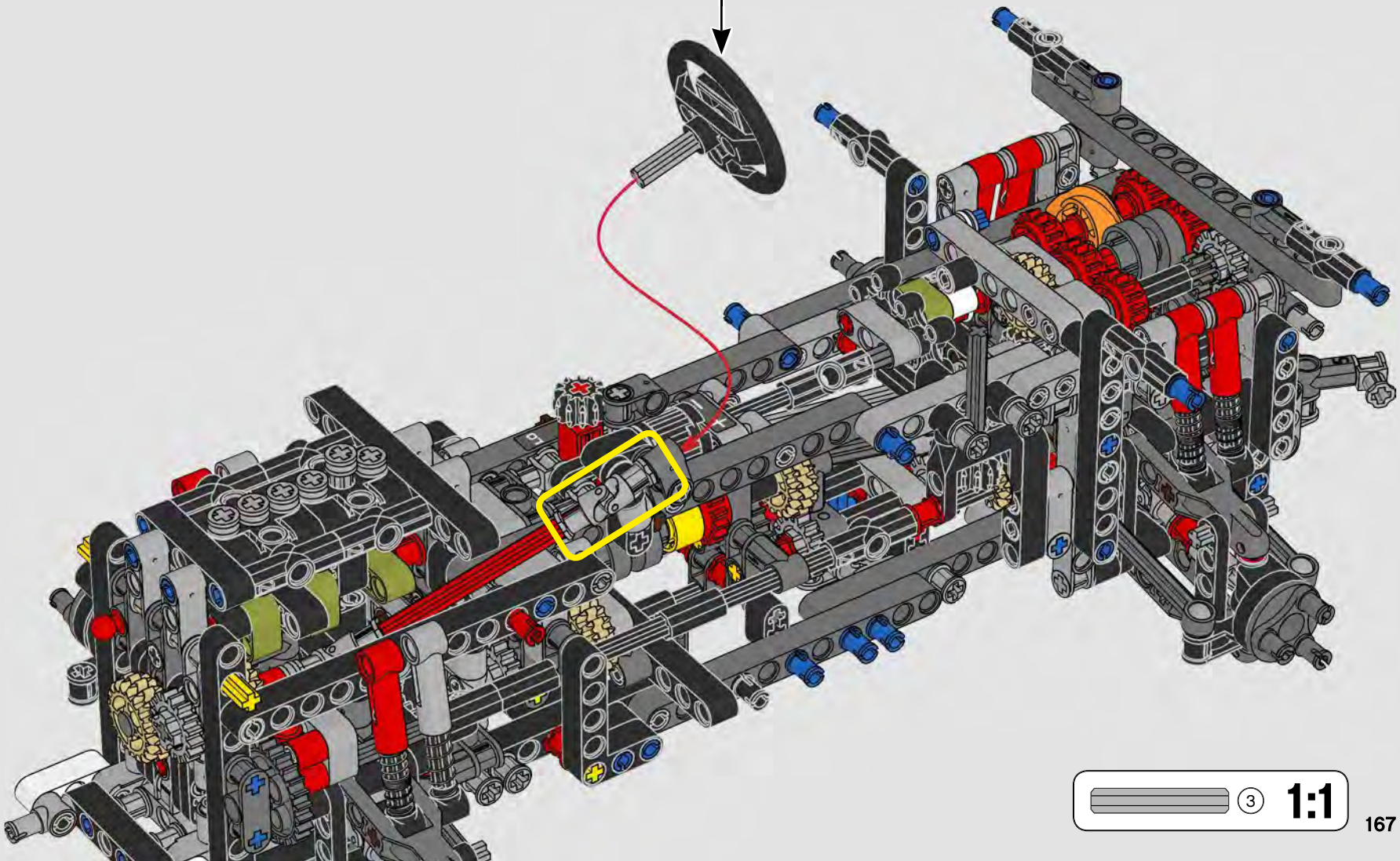

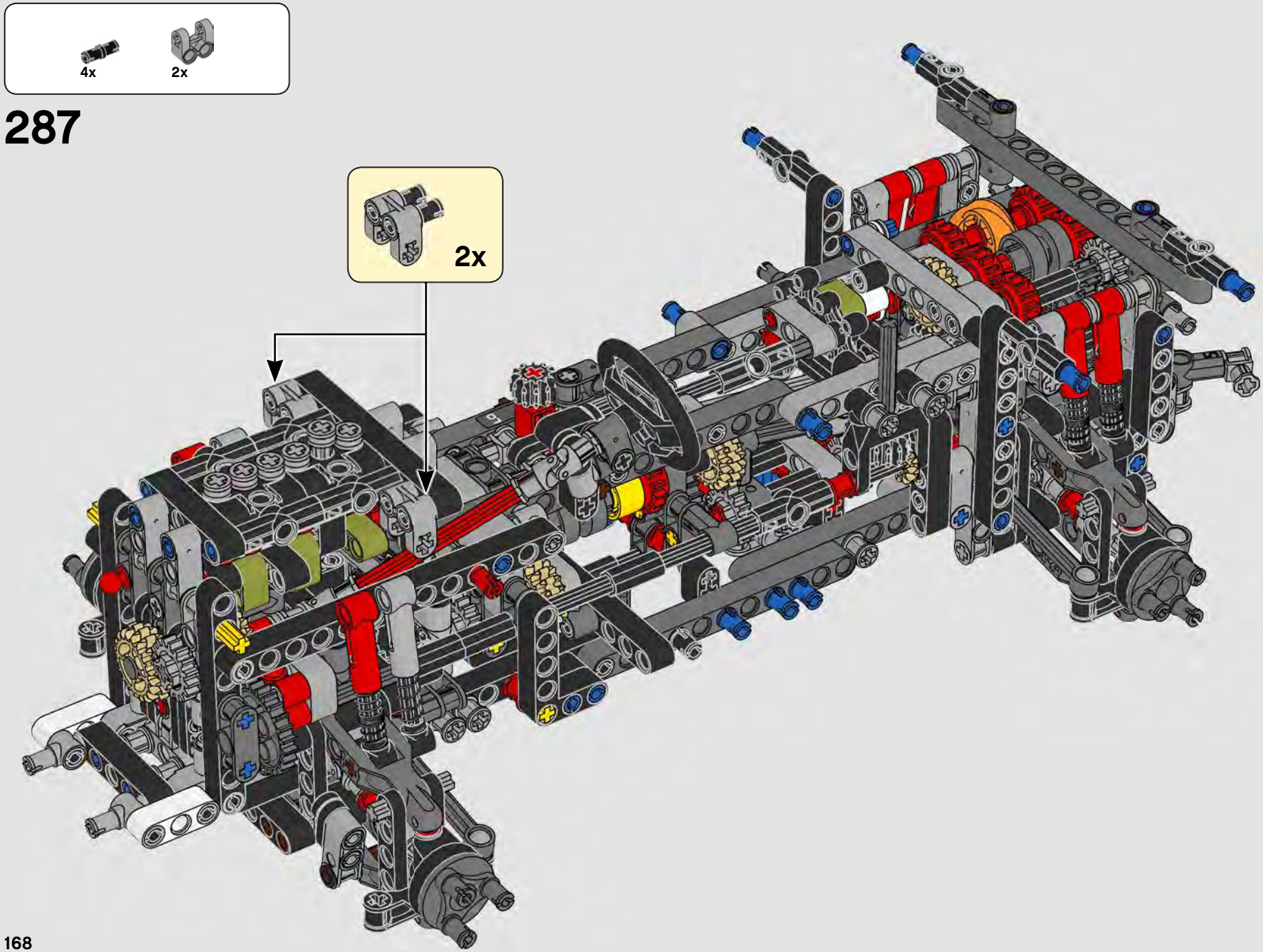
4x
2x
287
2x

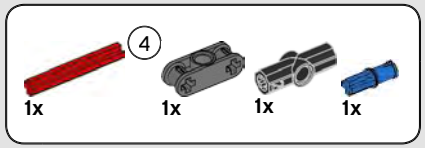


# 288




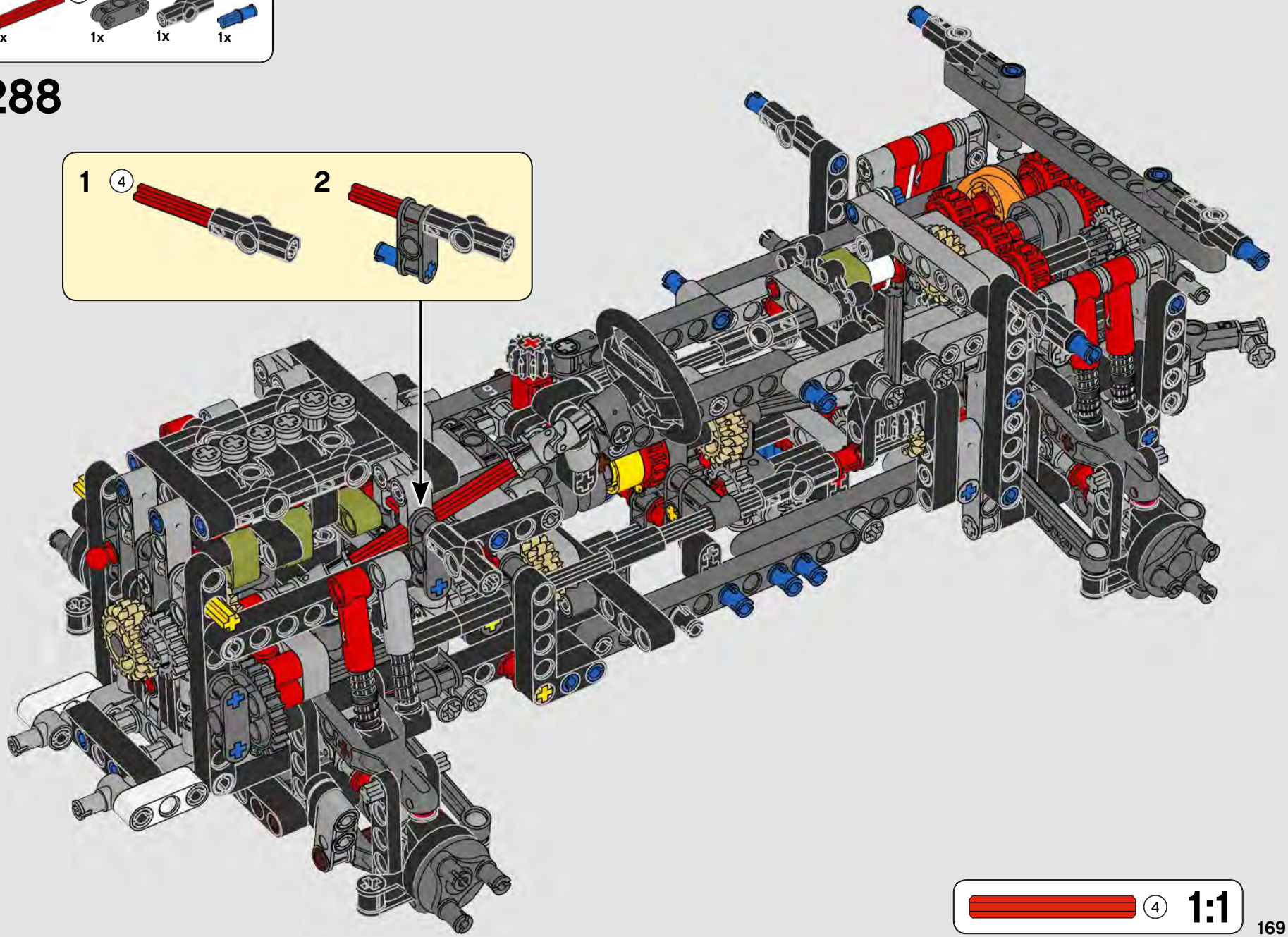

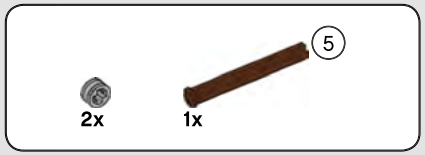


# 289

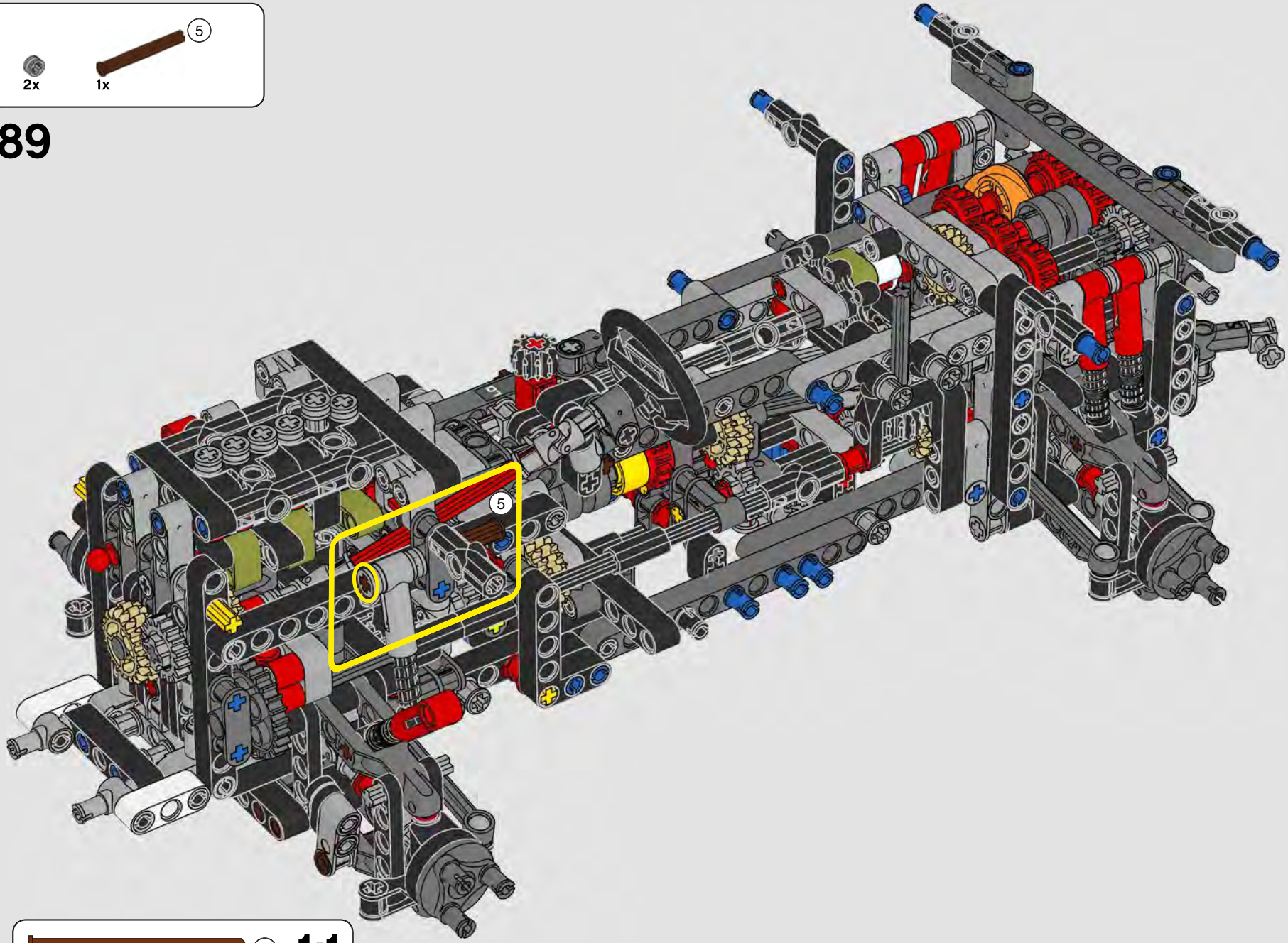

# 290

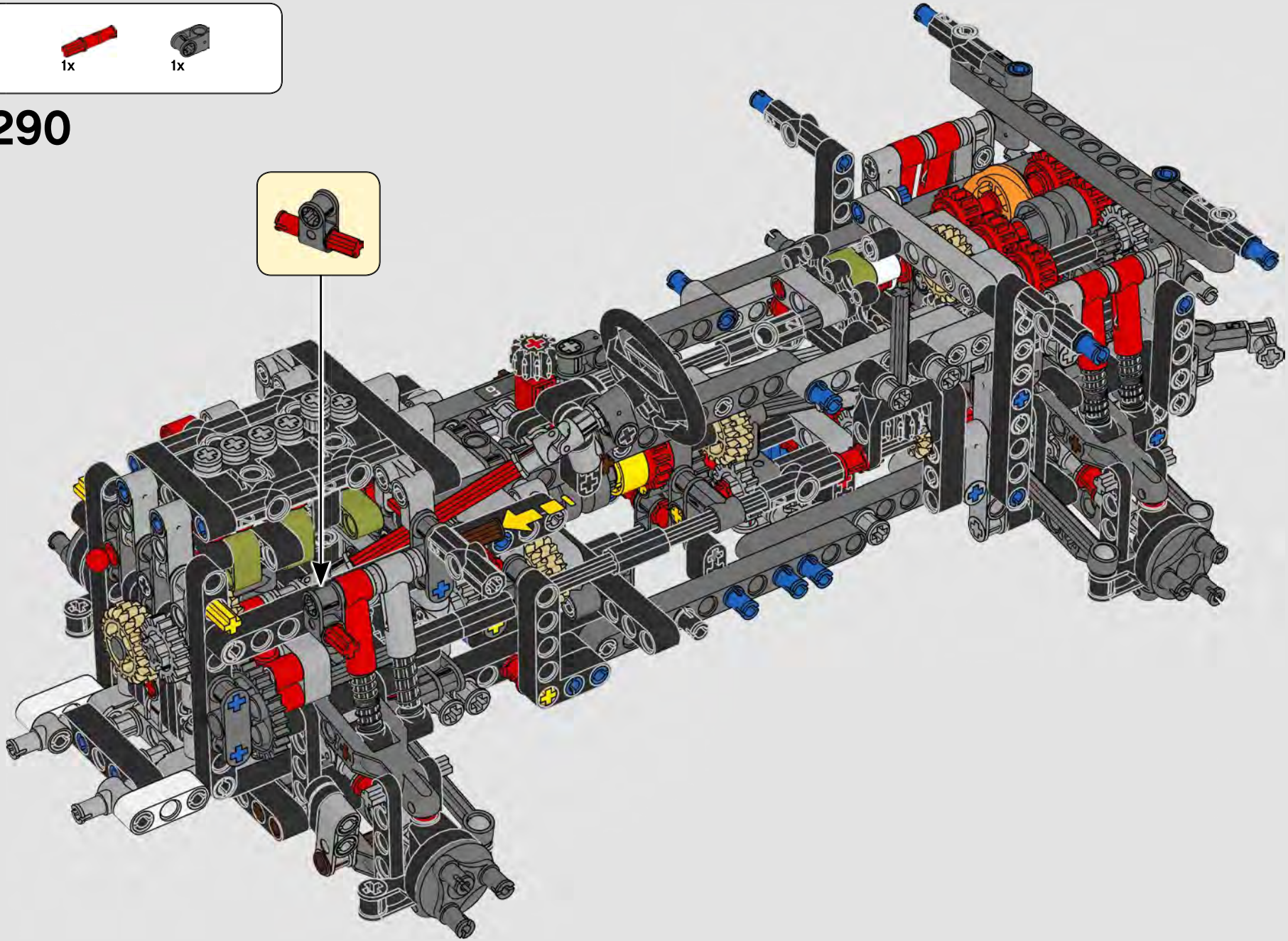

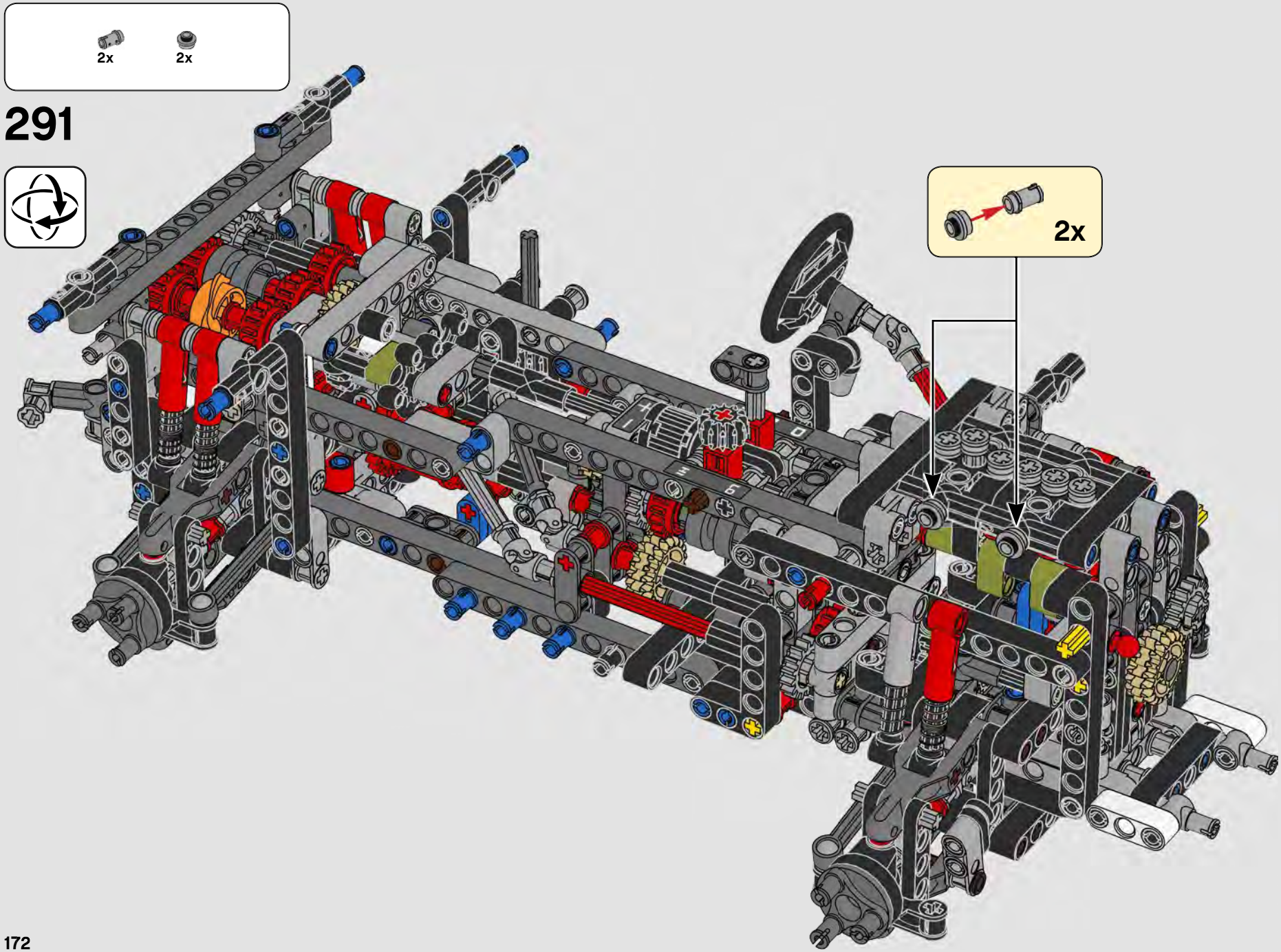
2x
2x
291
2x

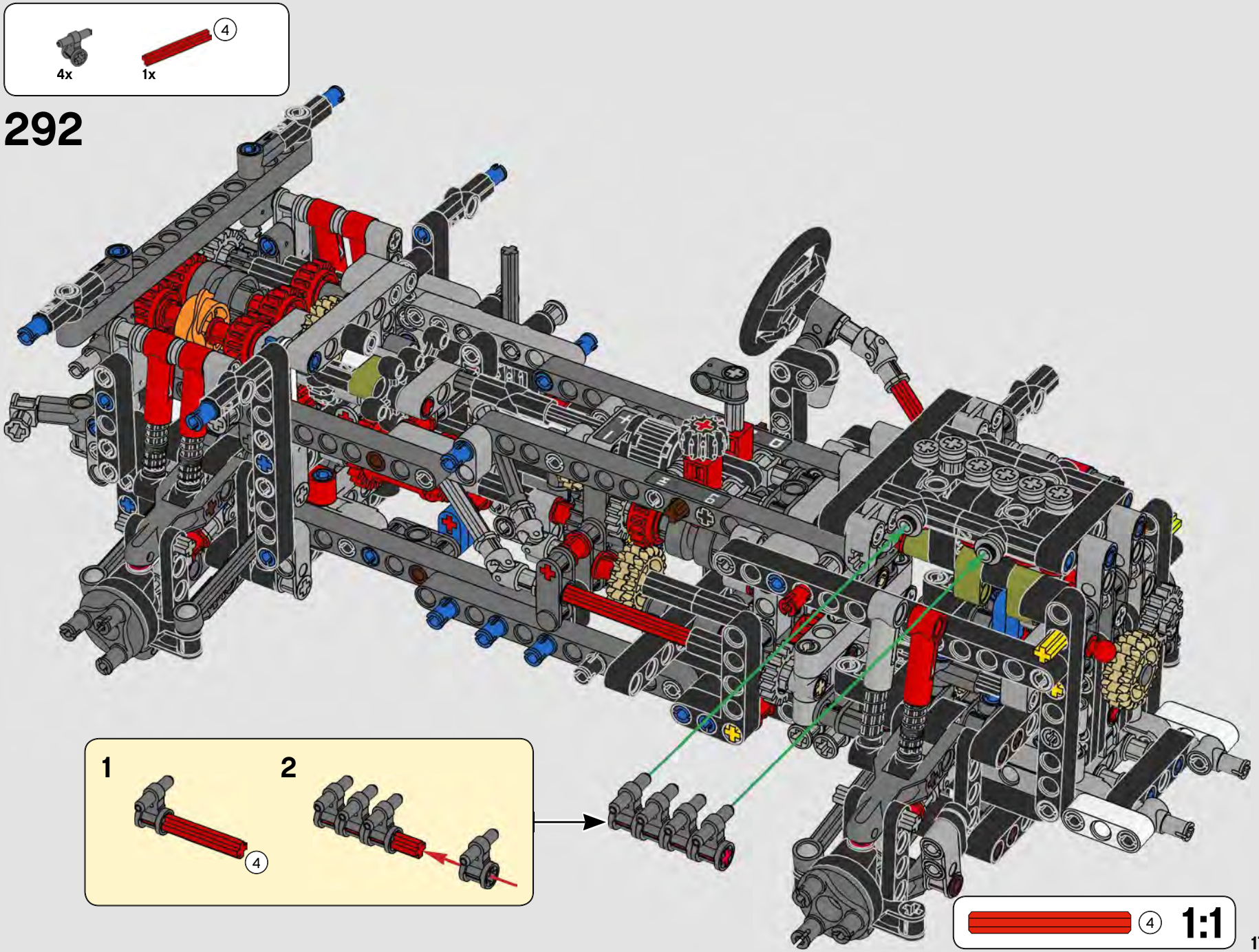
4x
1x
4
292
1
2
4
4
1:1

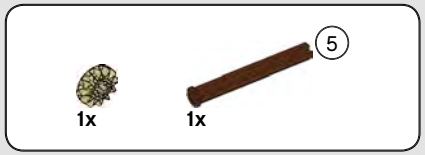


# 293

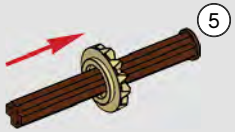


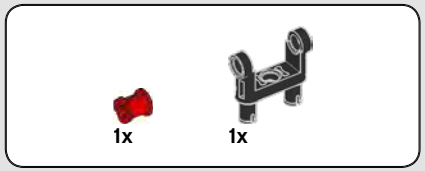


# 294

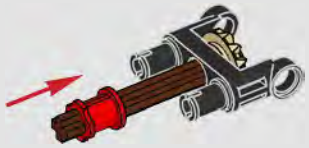

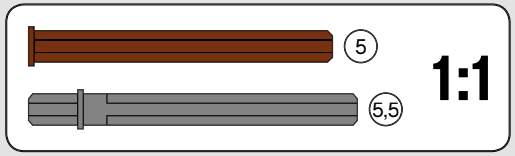


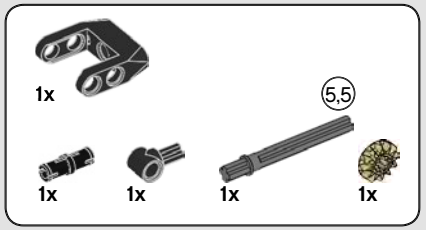


# 295

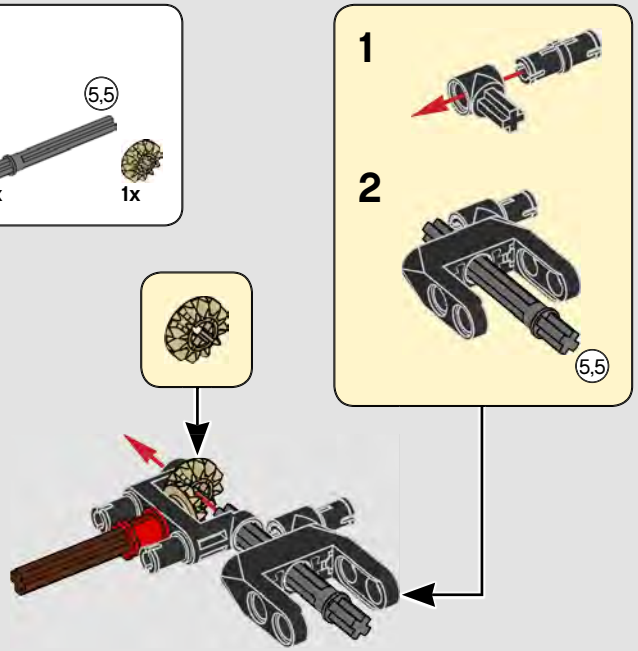


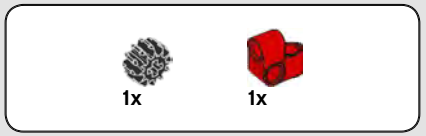


# 296

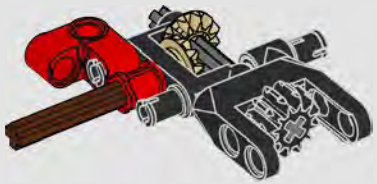

297

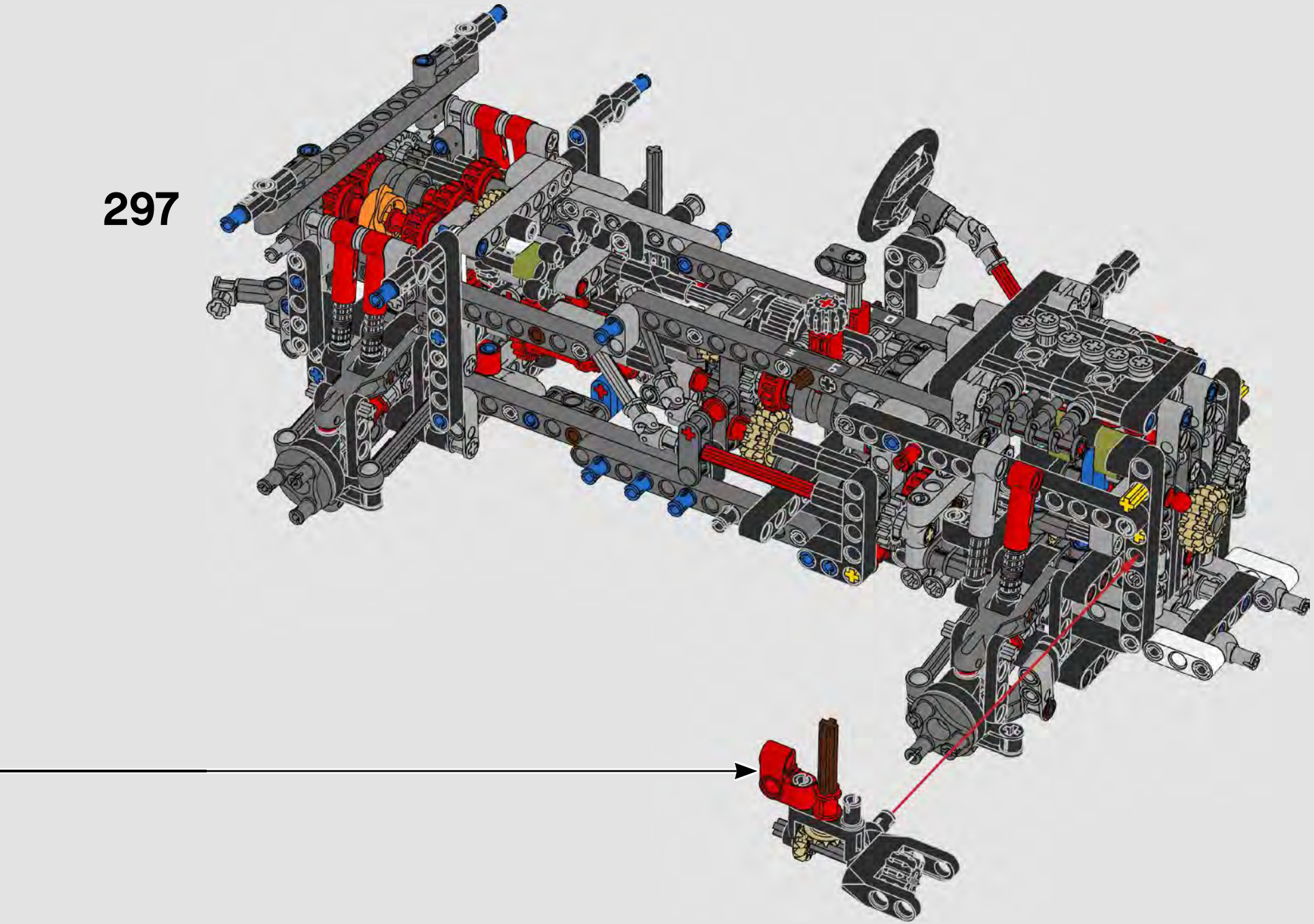

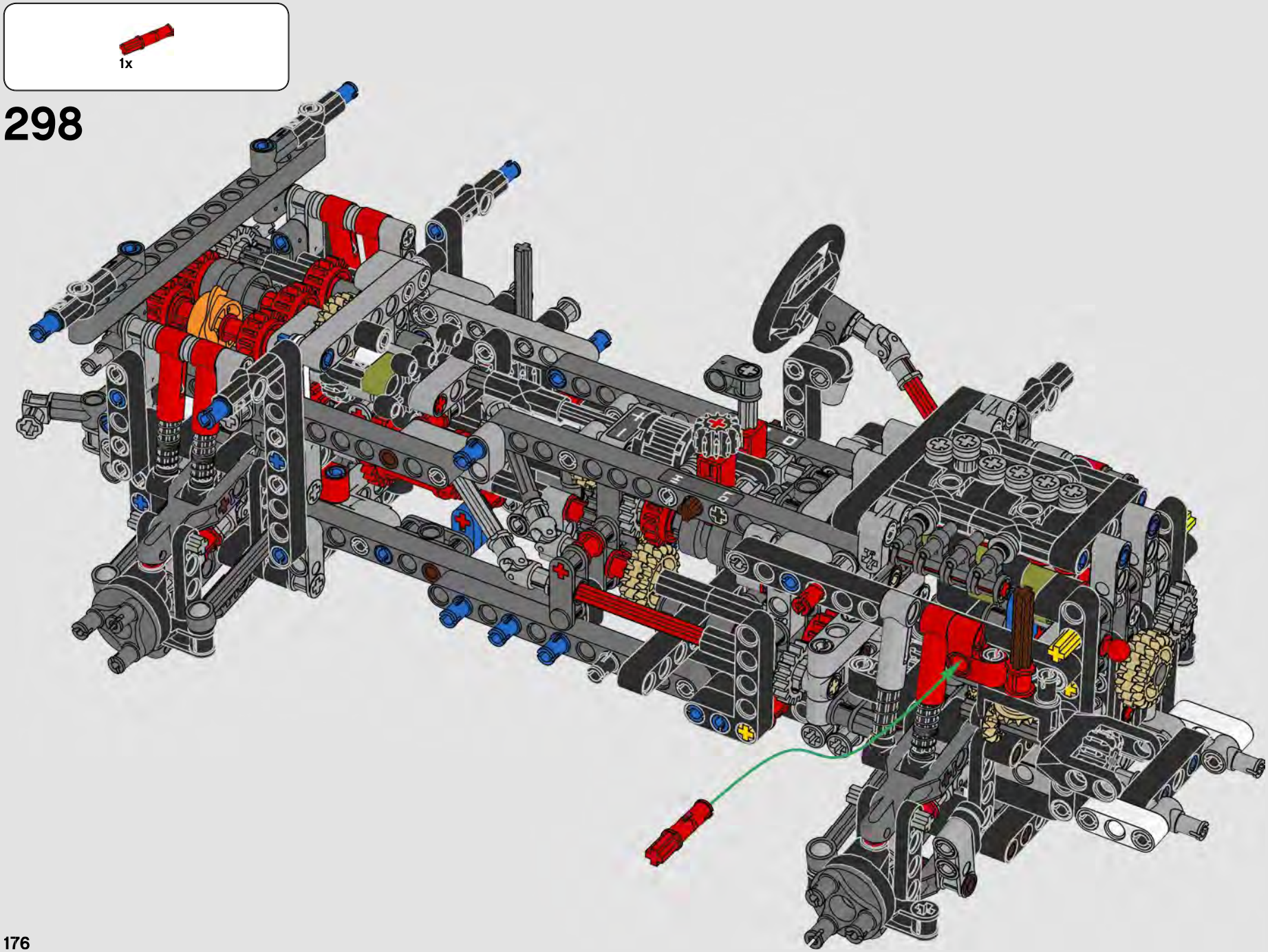
1x
298

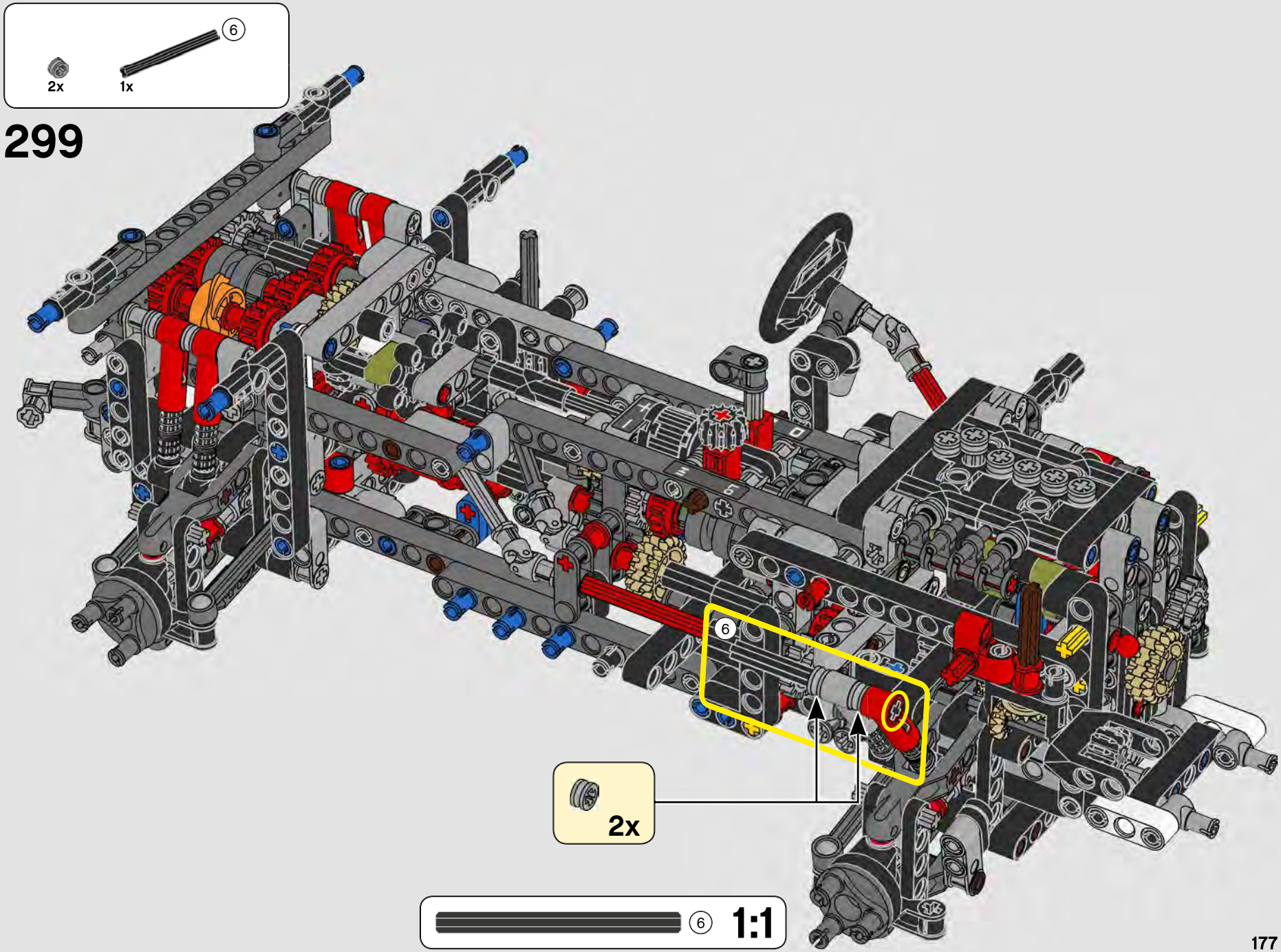
6
2x
1x
299
6
2x
6
1:1

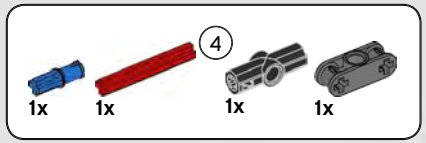


# 300

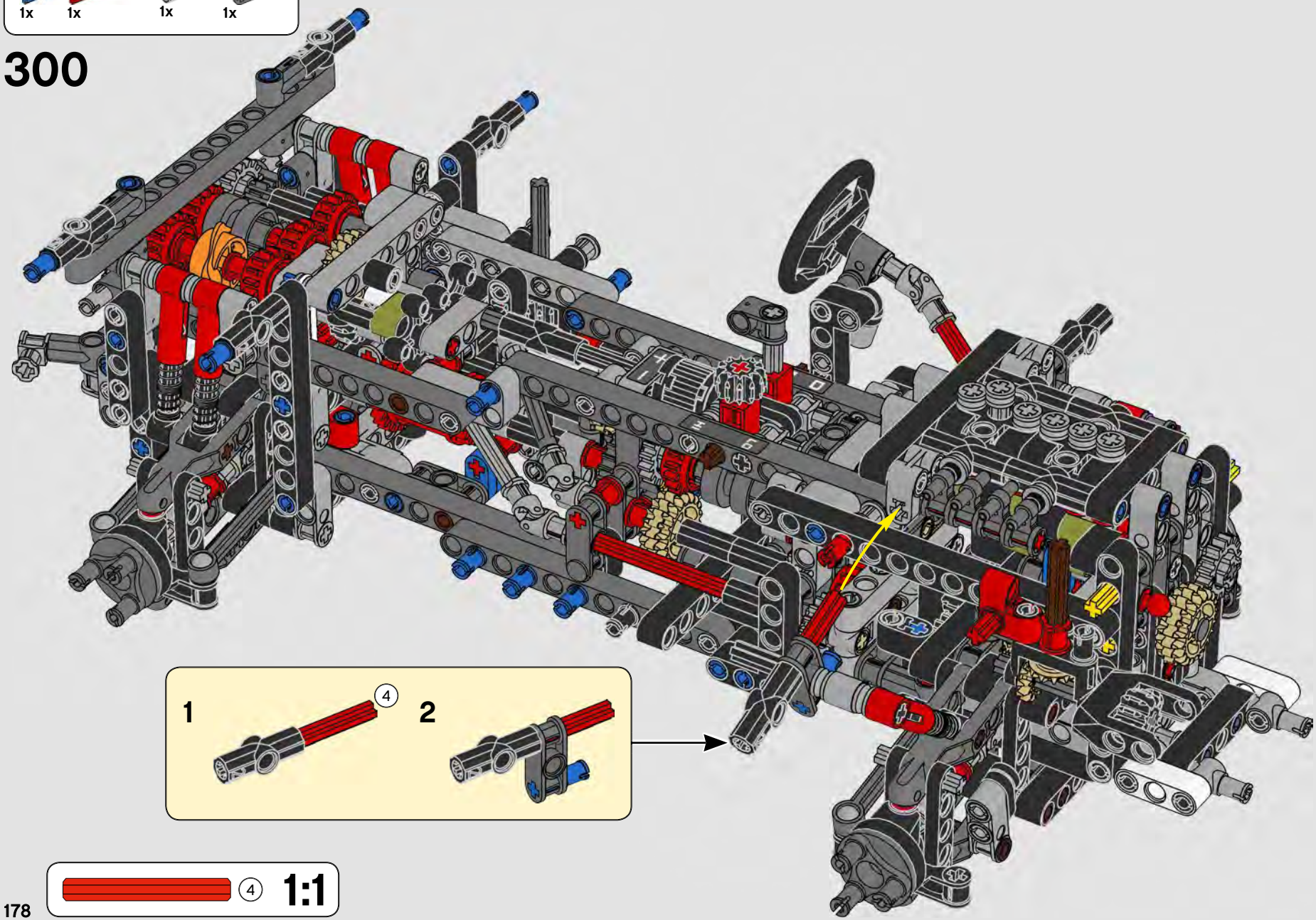

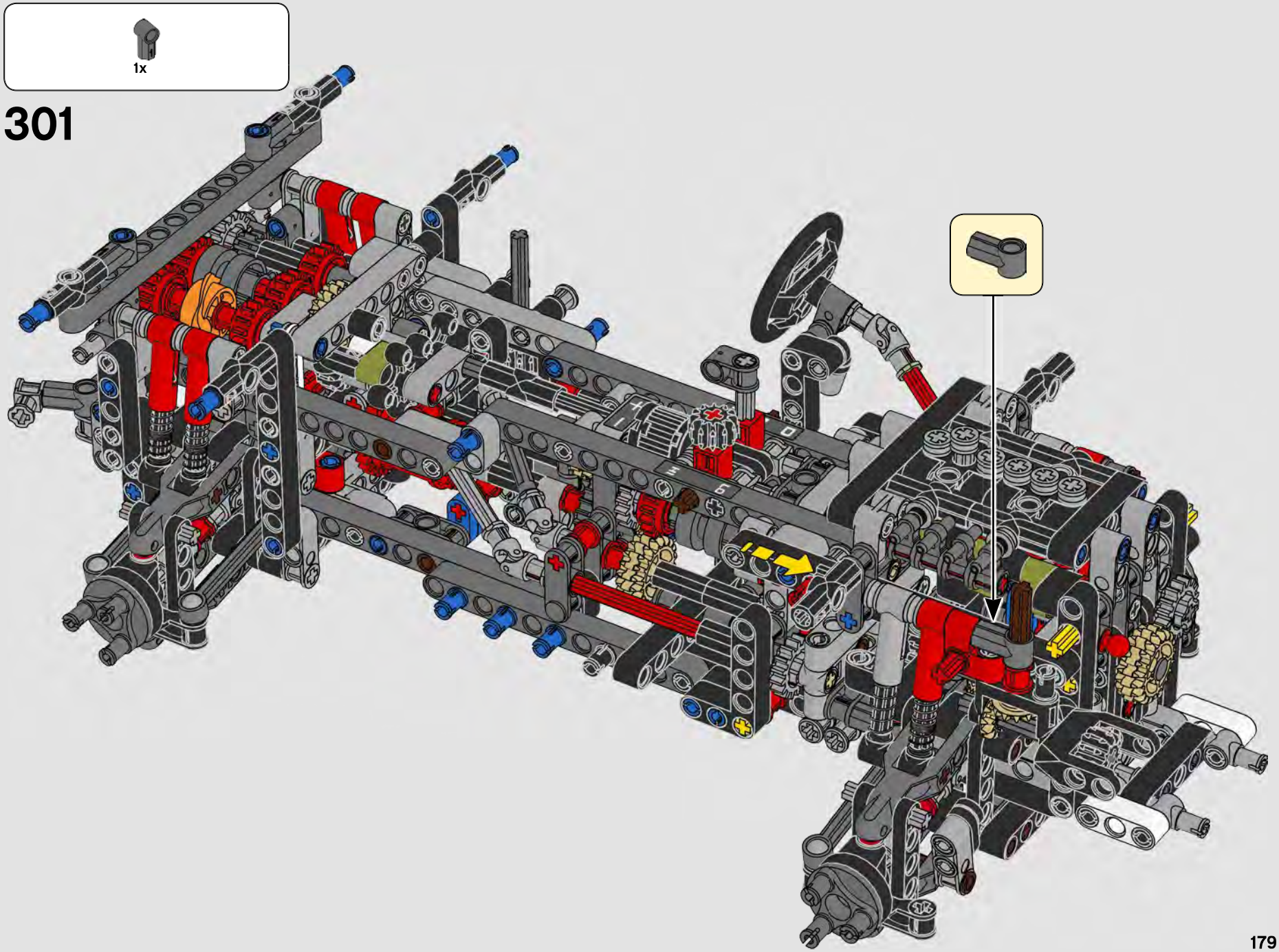
1x
301

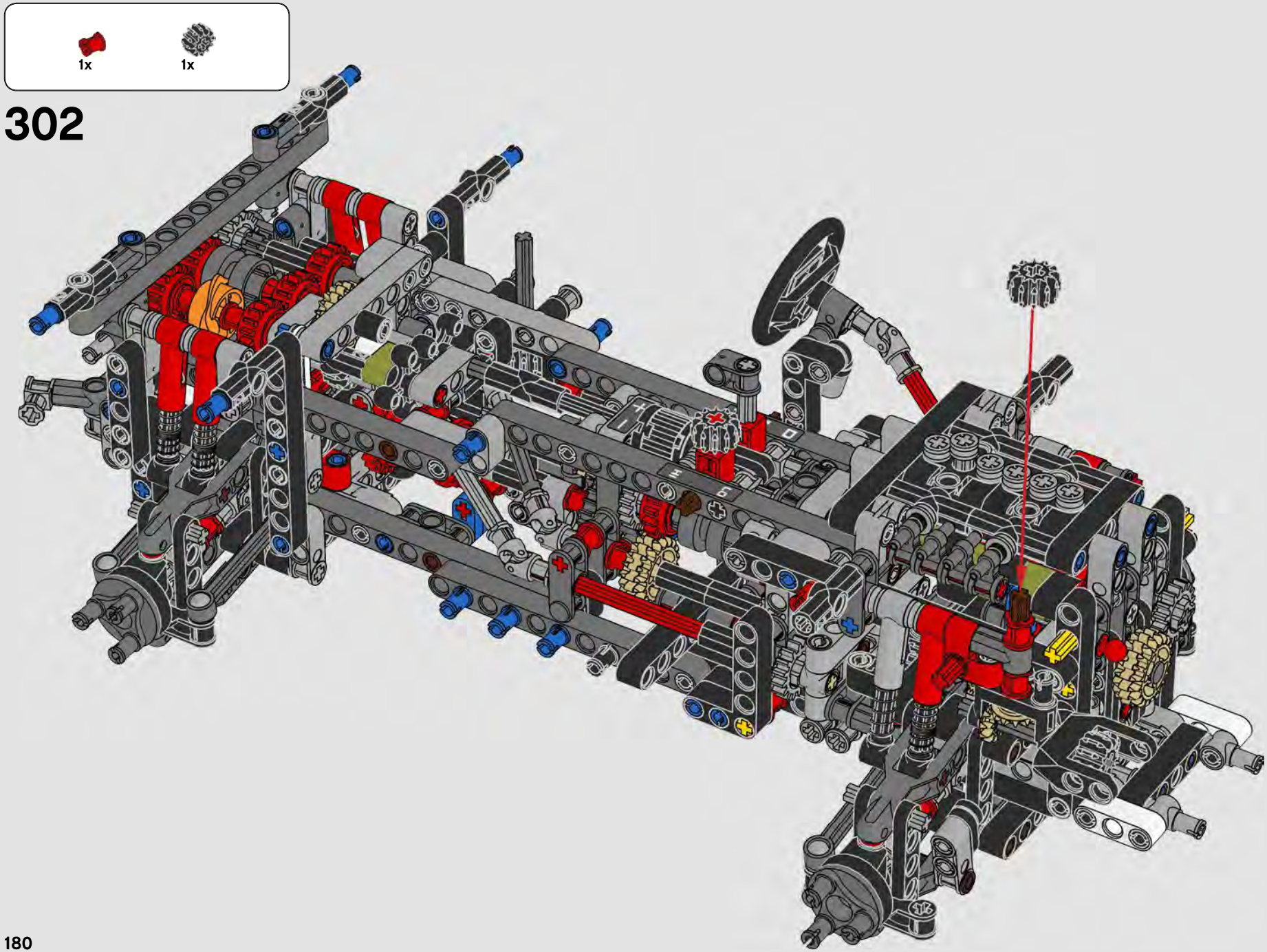
1x
1x
302

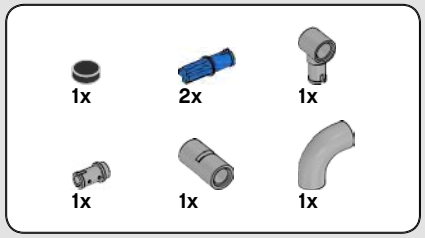


# 303

1

2

3

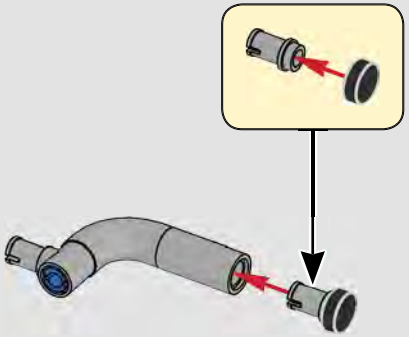

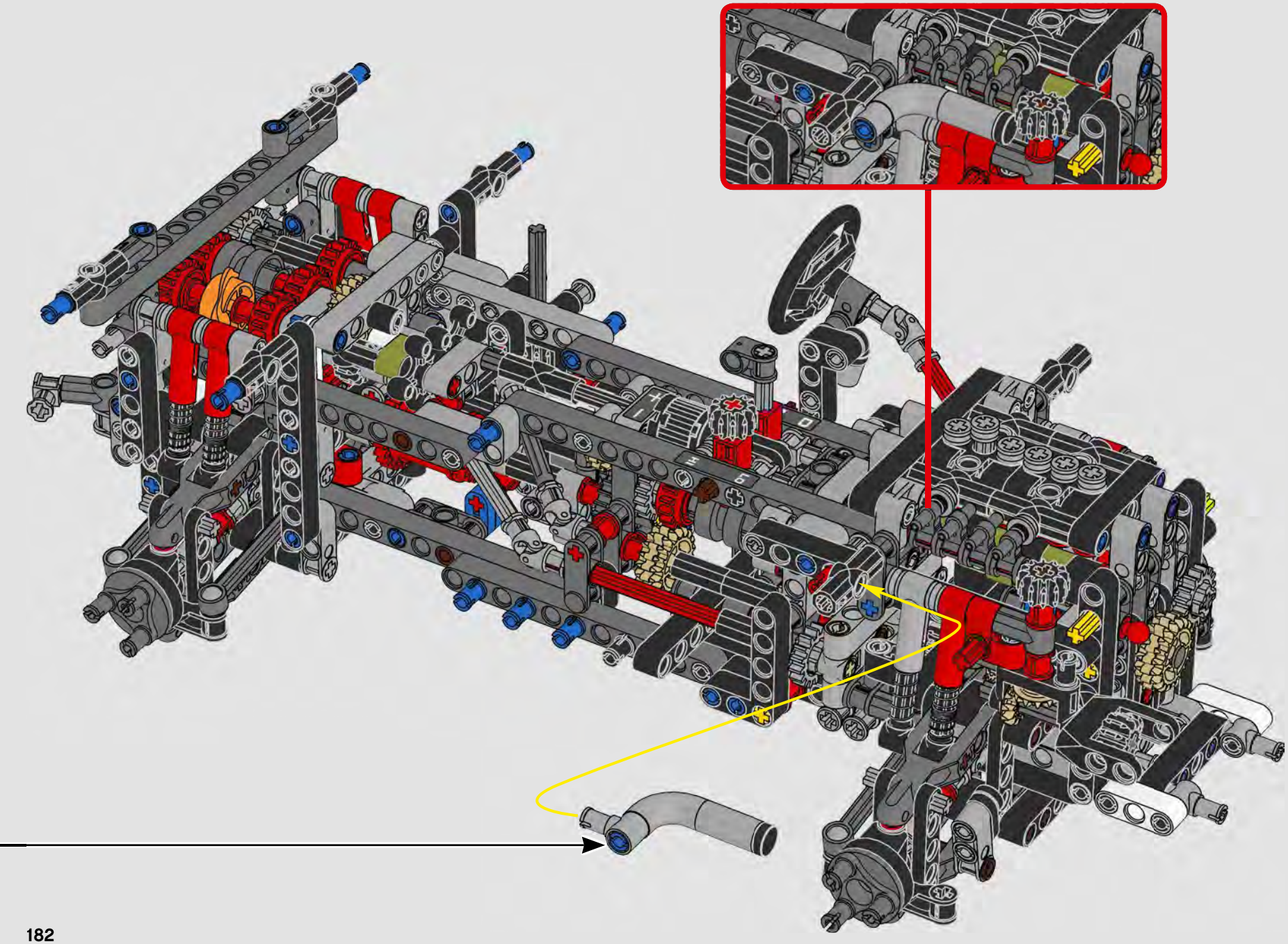

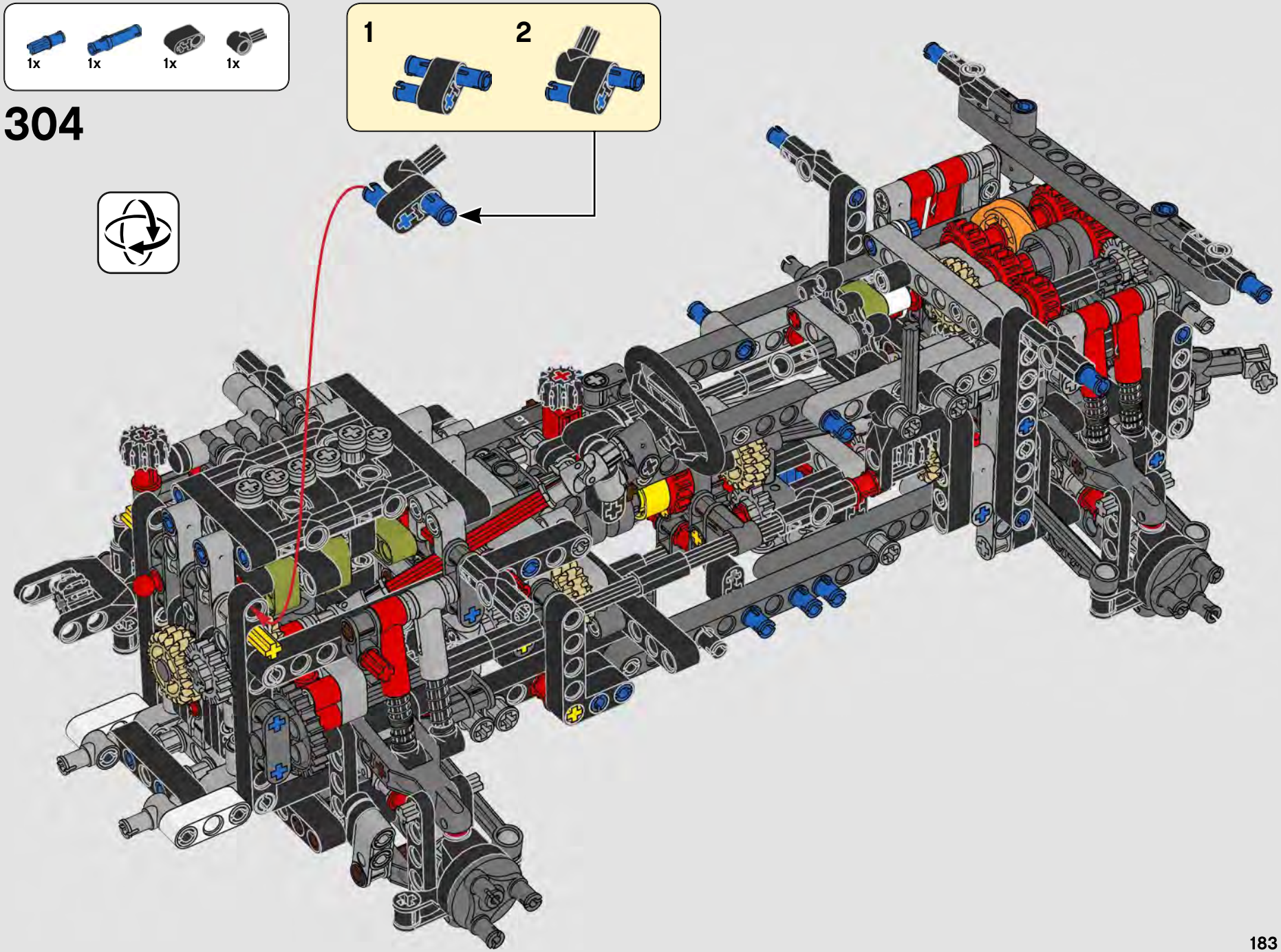
1x
1x
1x
1x
304
1
2

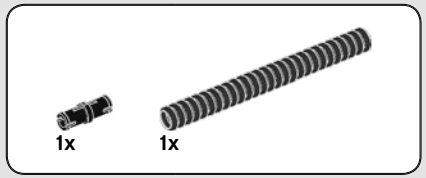


# 305

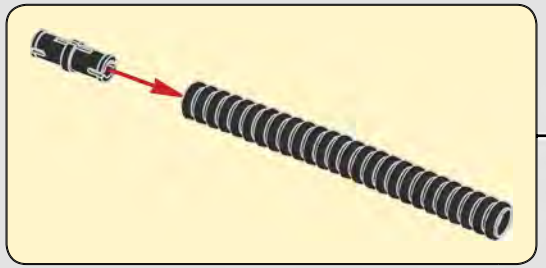

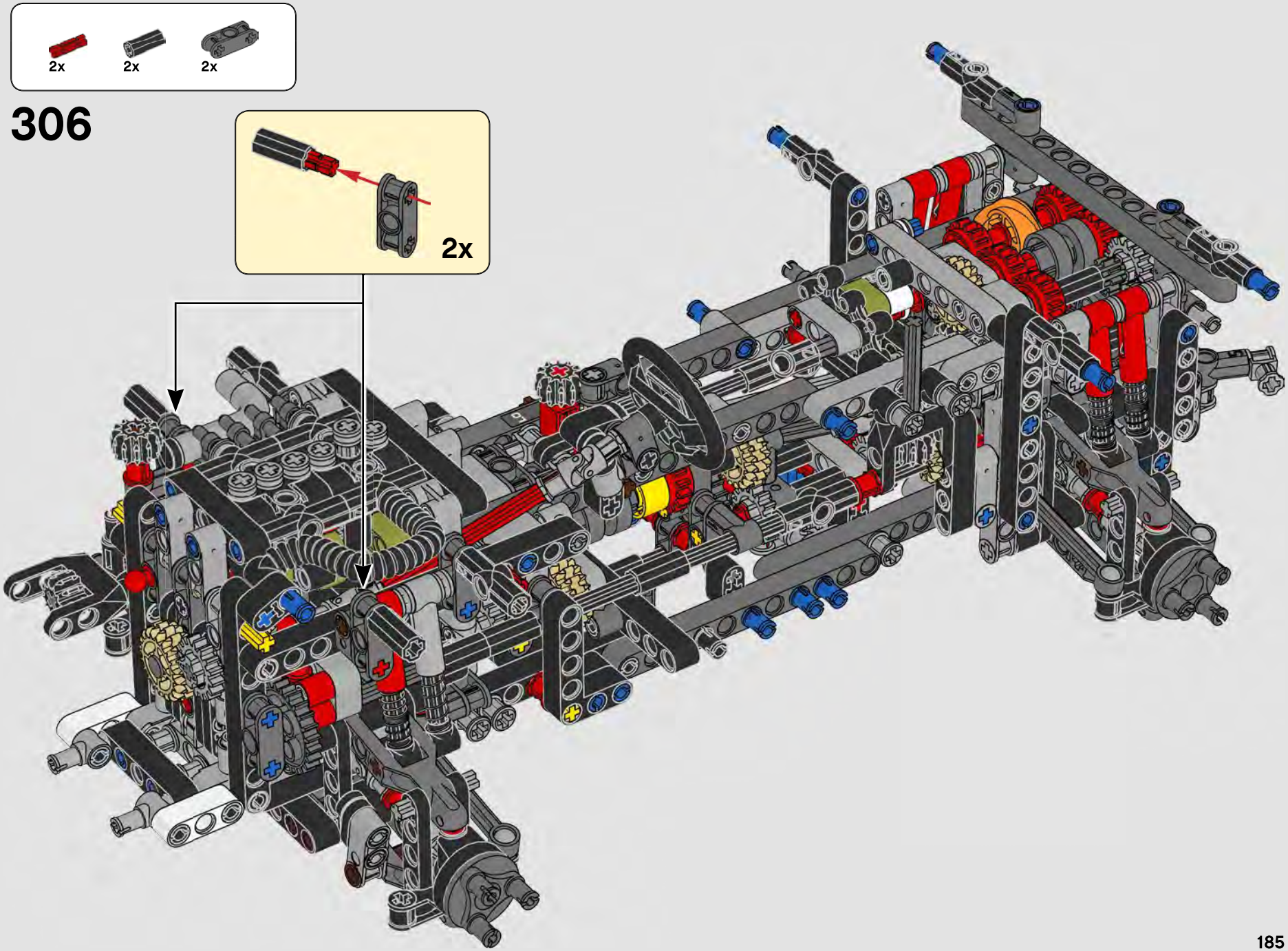
2x
2x
2x
306
2x

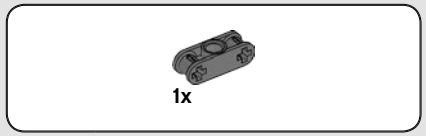


# 307

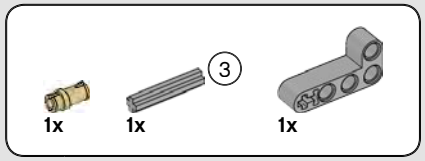


# 308

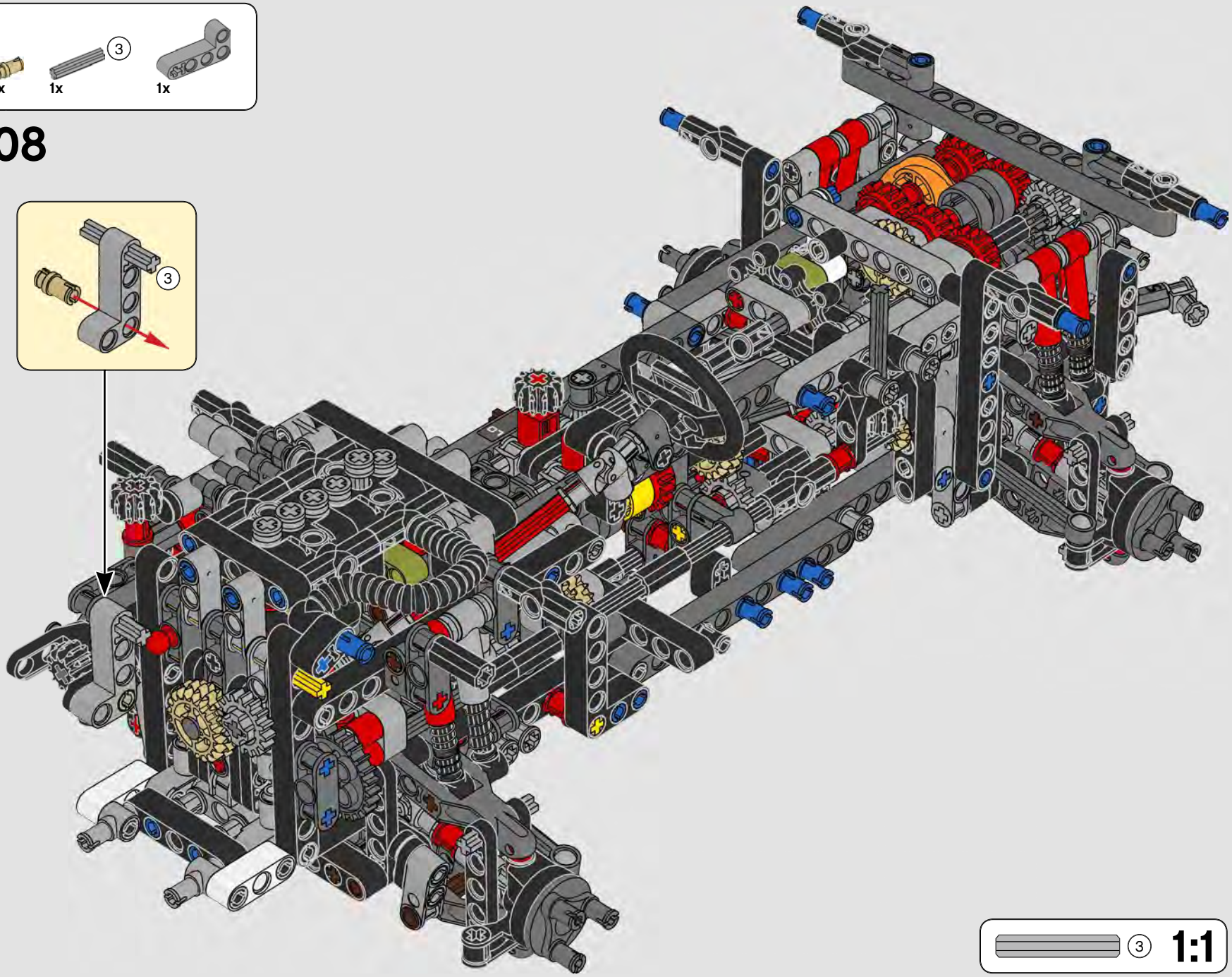

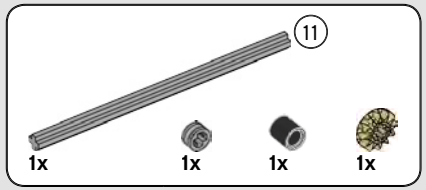


# 309

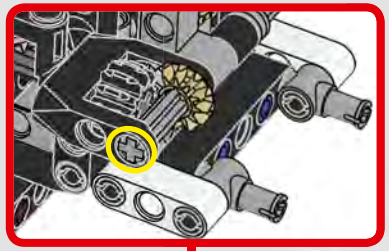

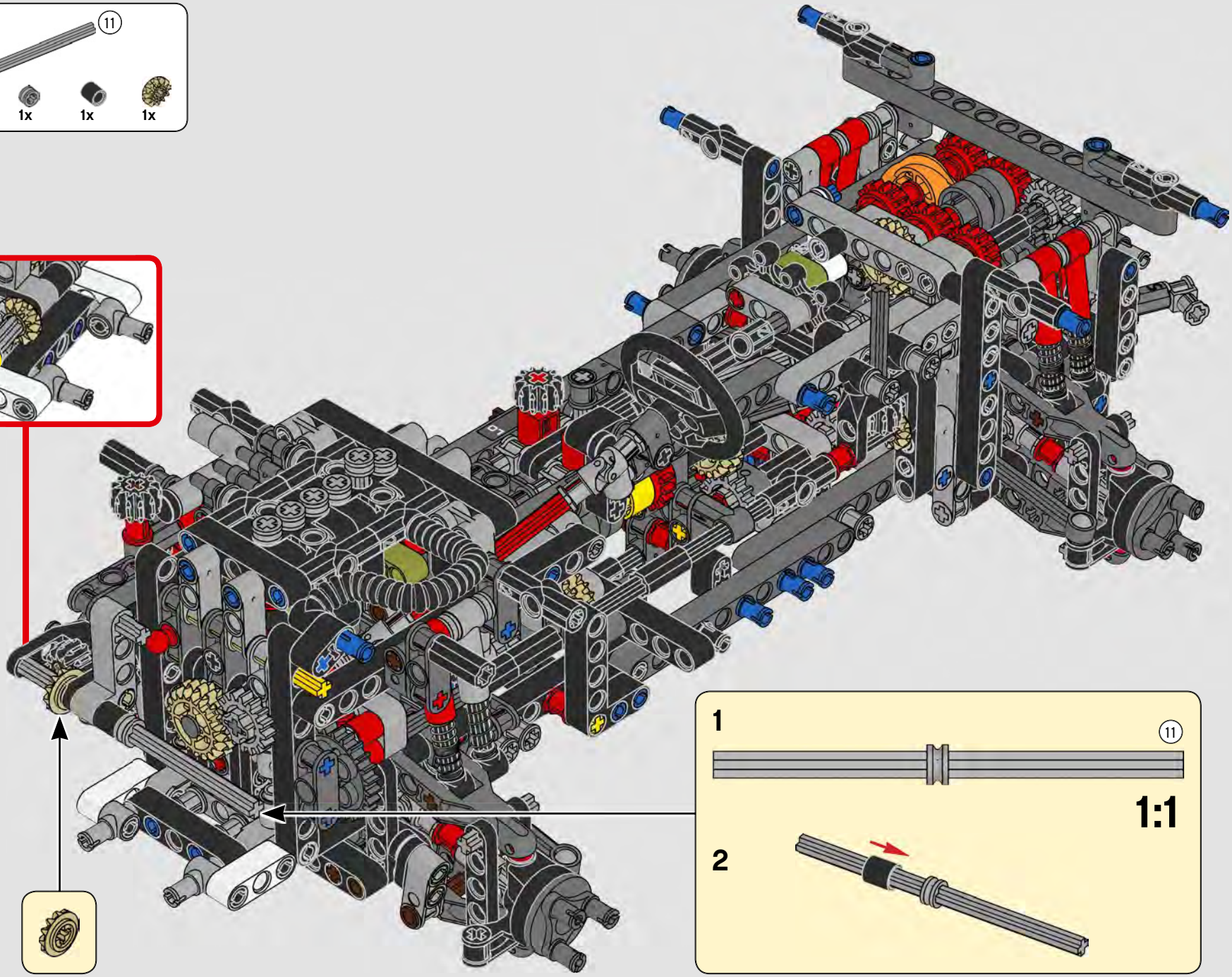

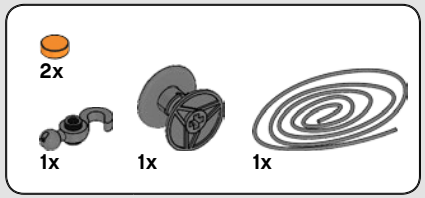


# 310

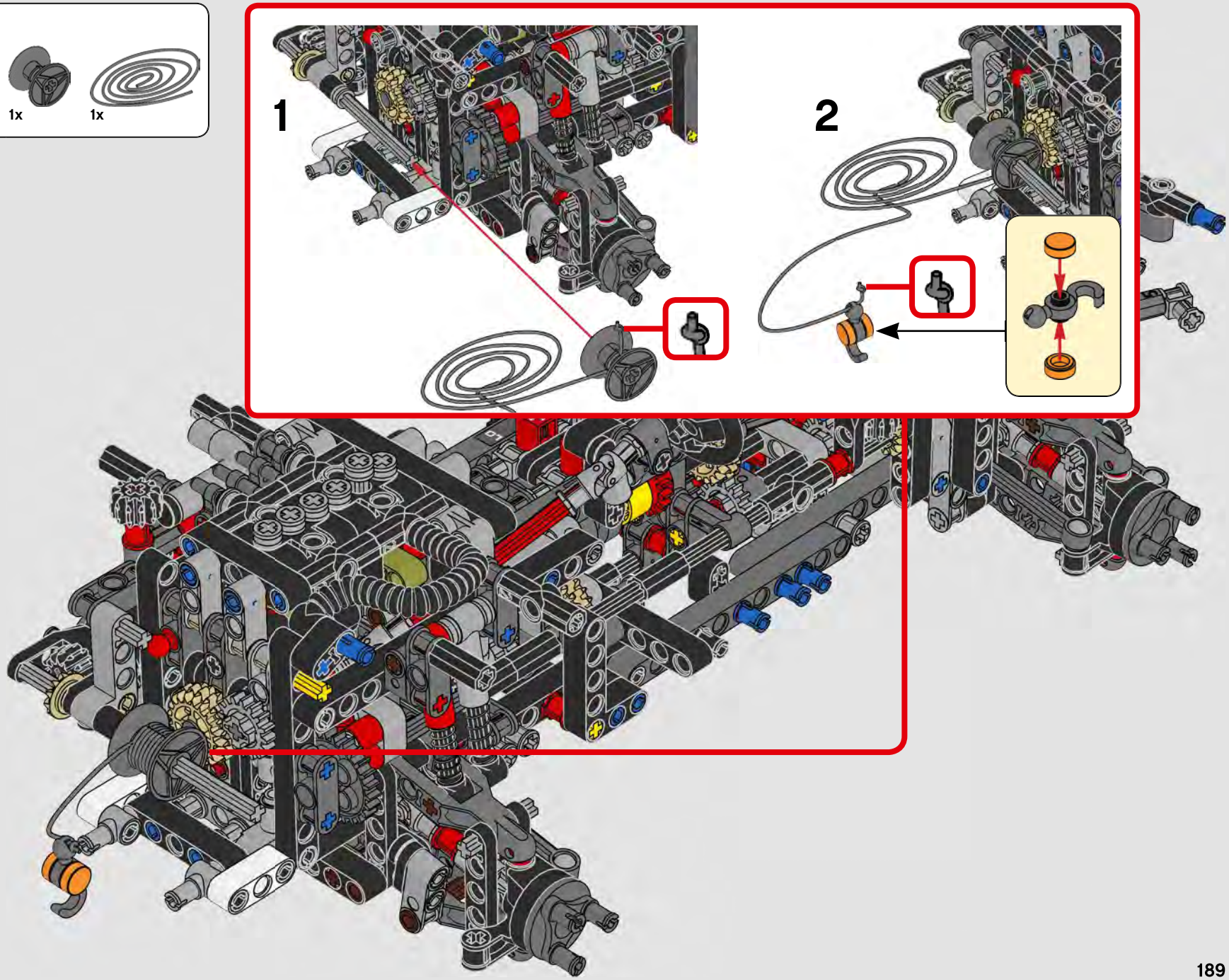

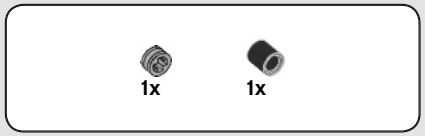


# 311

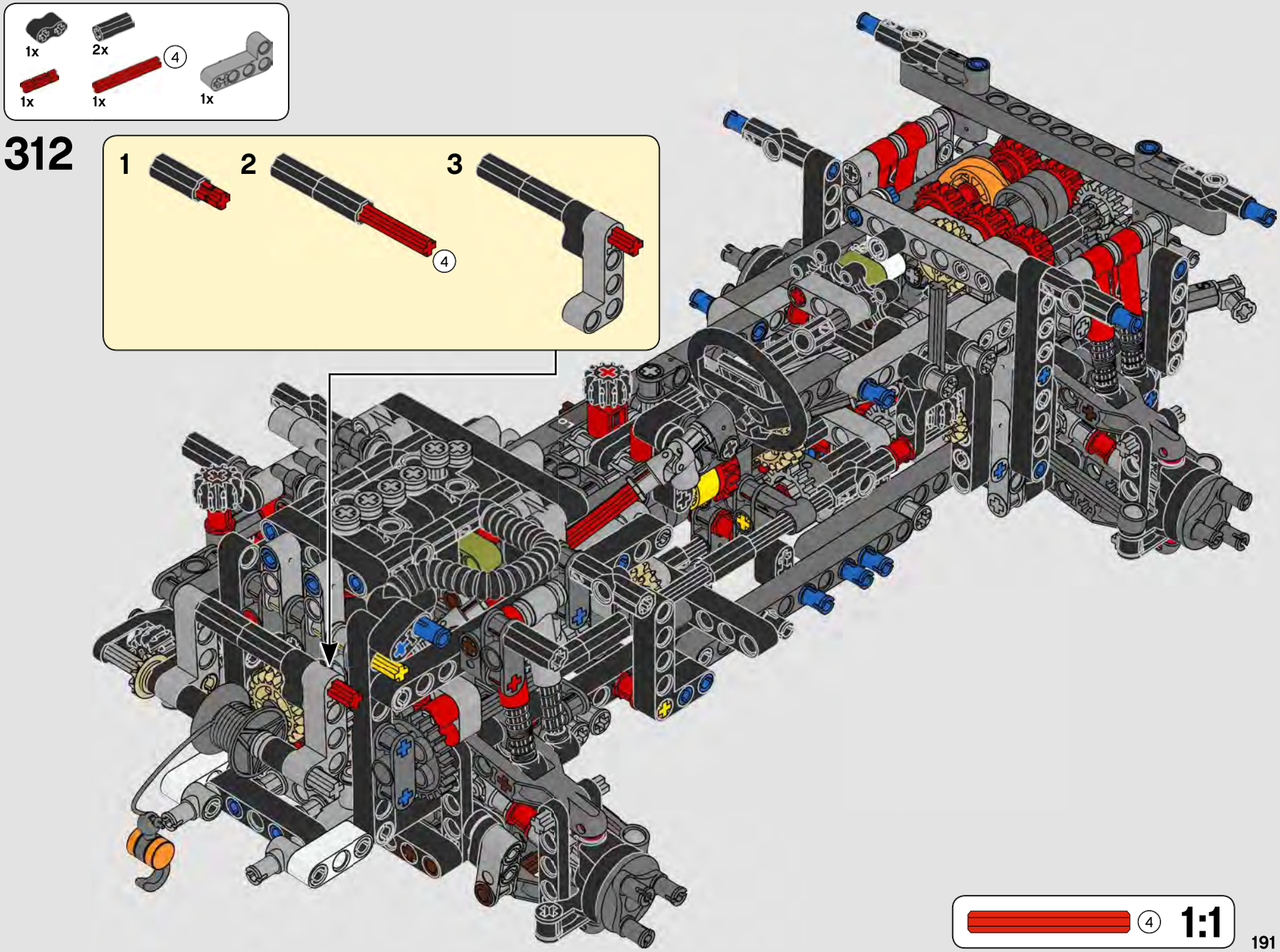
1x
2x
4
1x
1x
1x
312
1
2
3
4
4
1:1

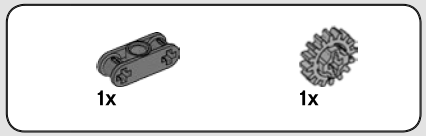


# 313

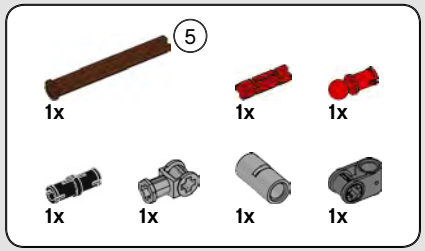


# 314

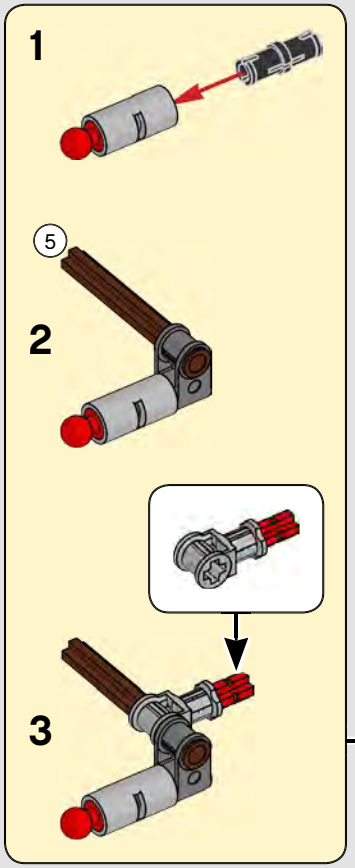


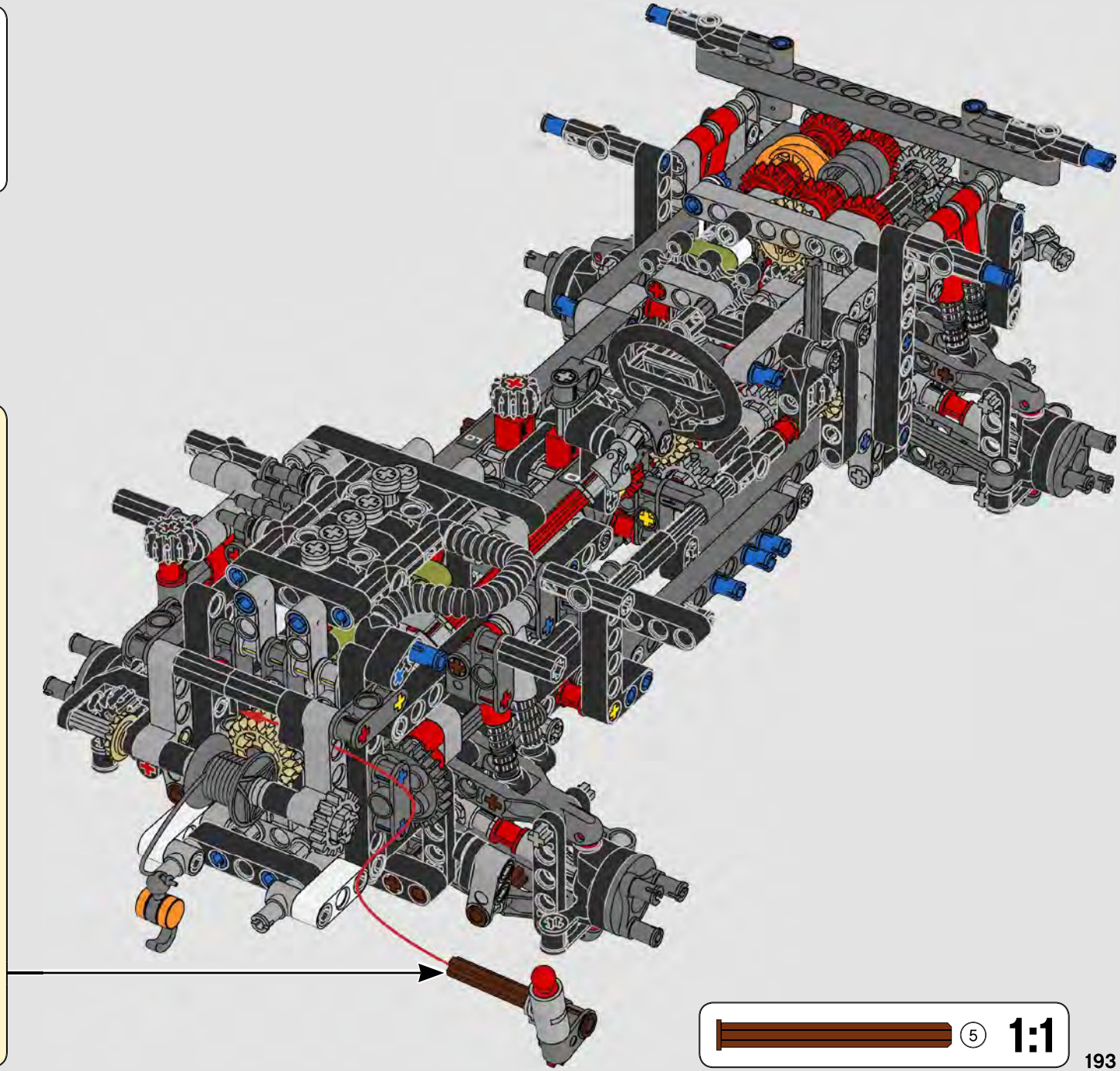

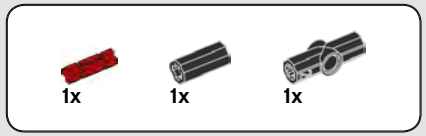


# 315

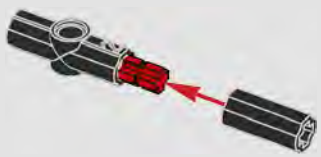

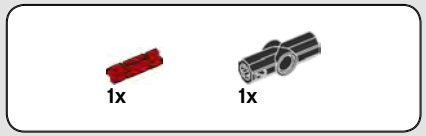


# 316

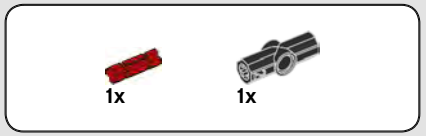


# 317

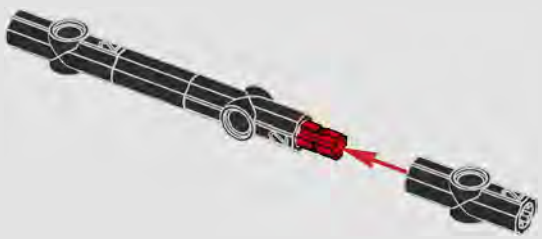

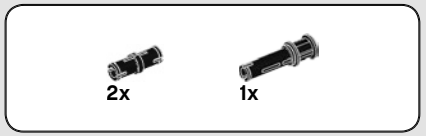


# 318

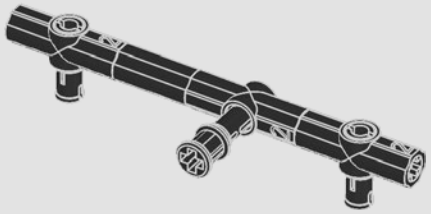

319

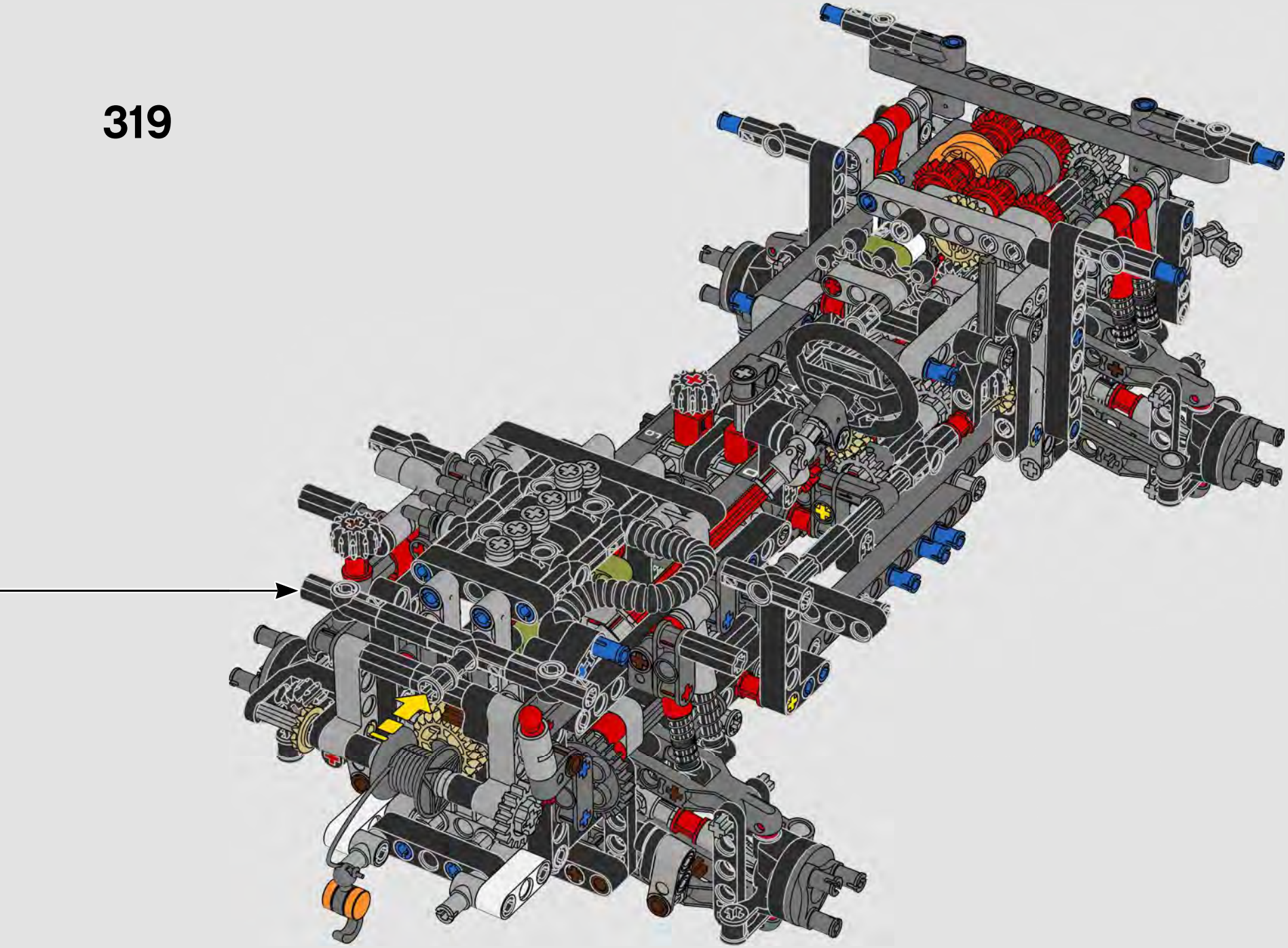

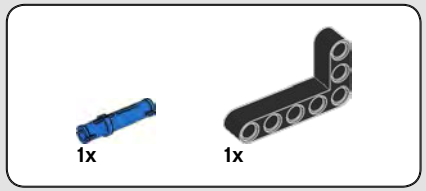


# 320

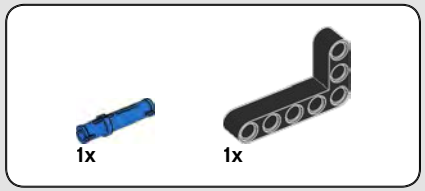


# 321

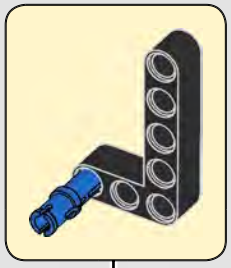

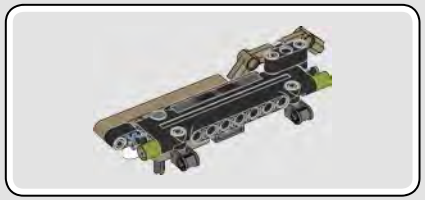

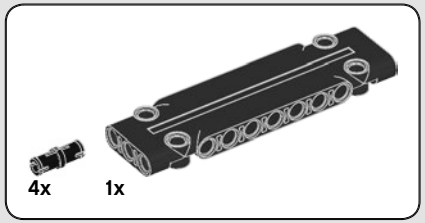


# 322

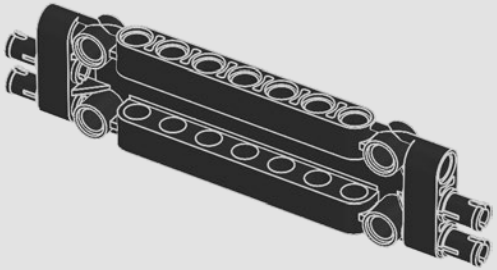

# 323

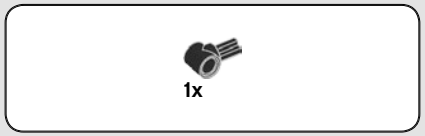


# 324

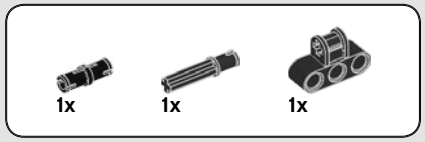


# 325

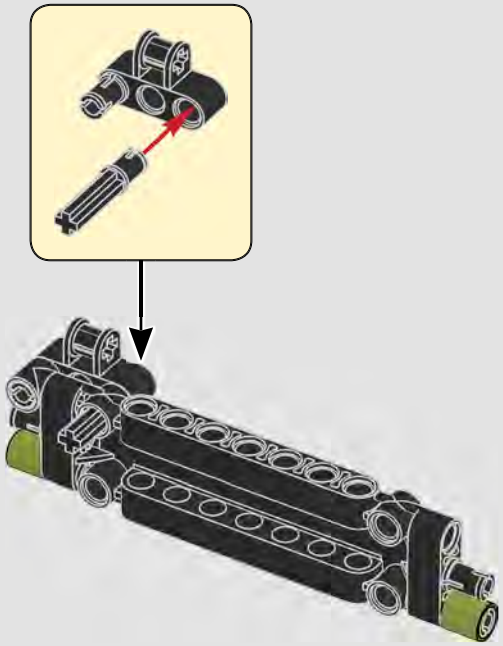

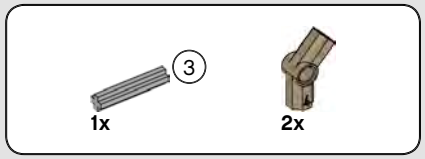


# 326

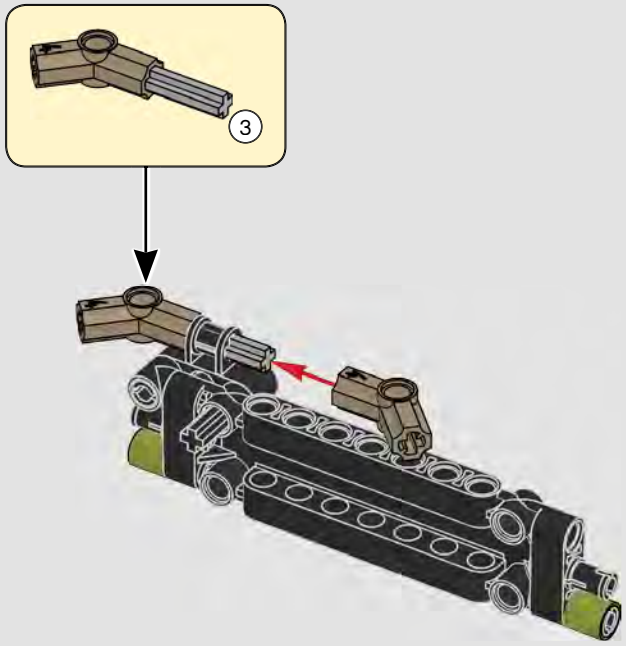


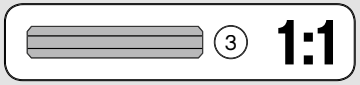

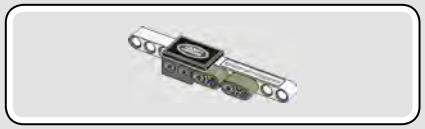

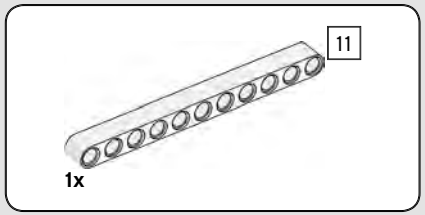


# 327

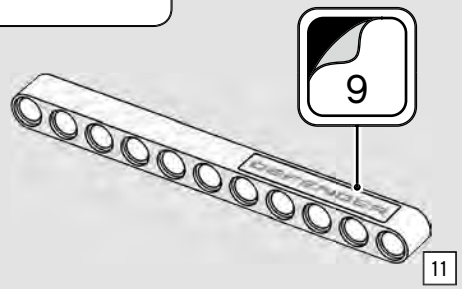


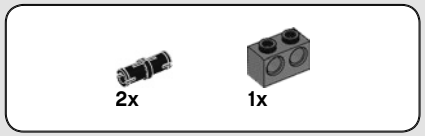


# 328

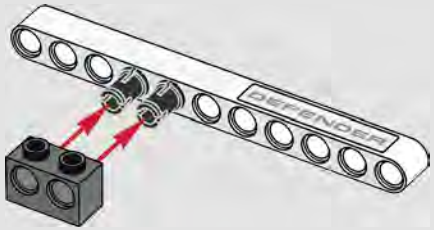


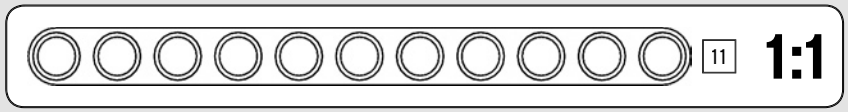


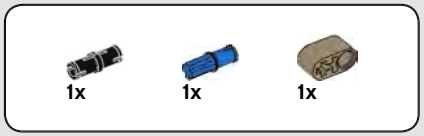


# 329

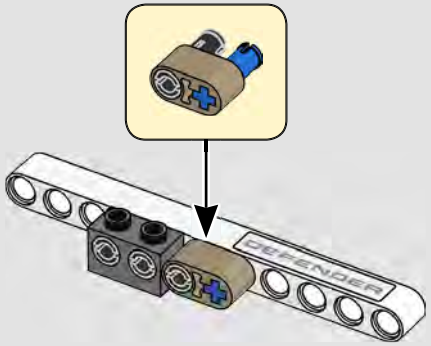


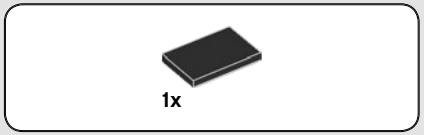


# 330

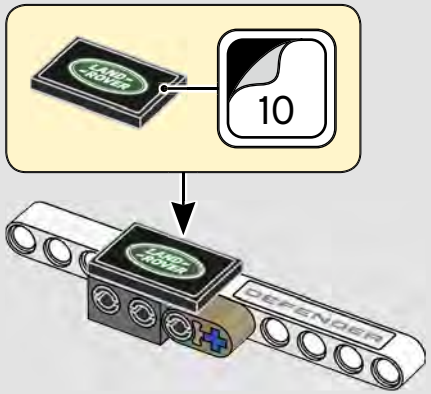

# 331

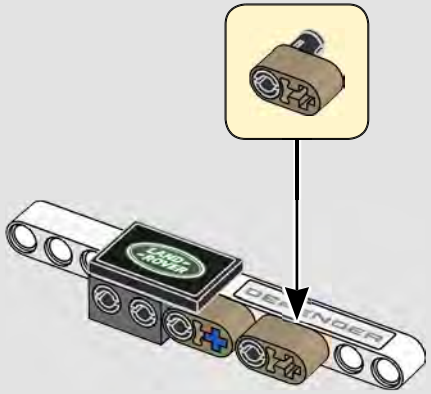

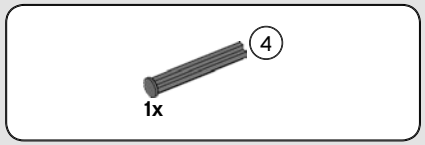


# 332

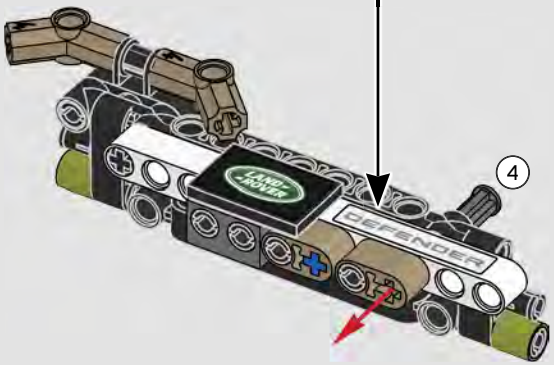


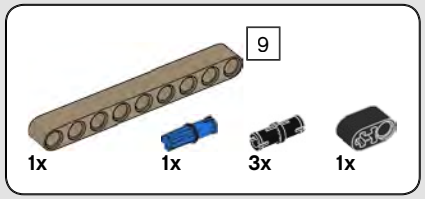


# 333

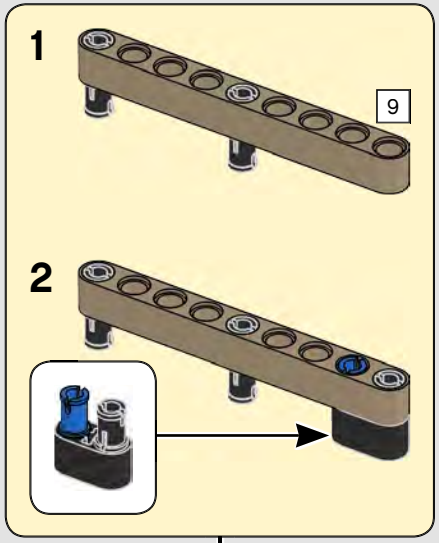


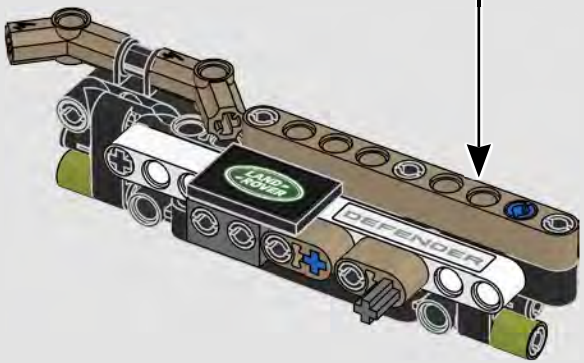

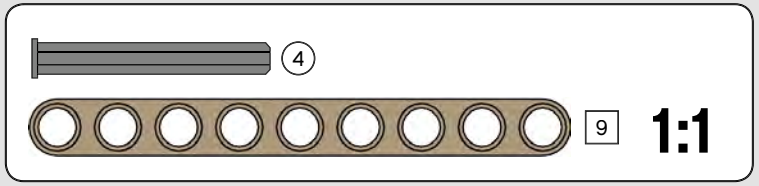

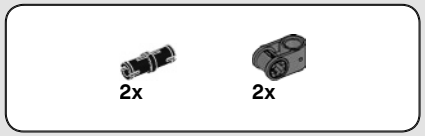


# 334

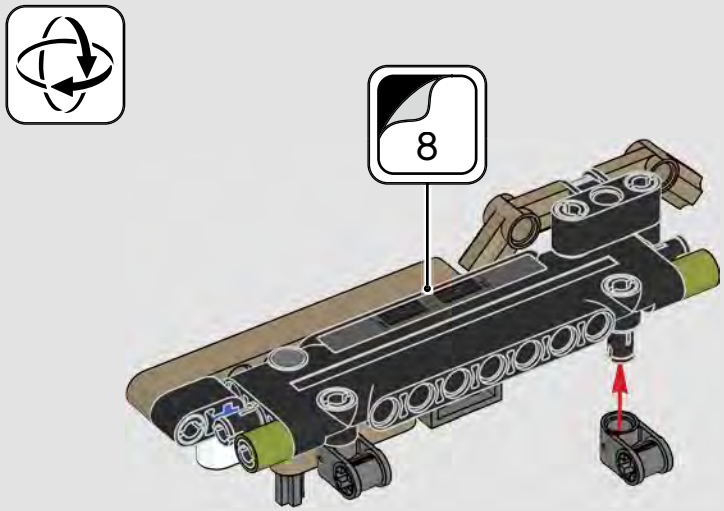

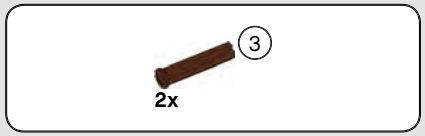


# 335

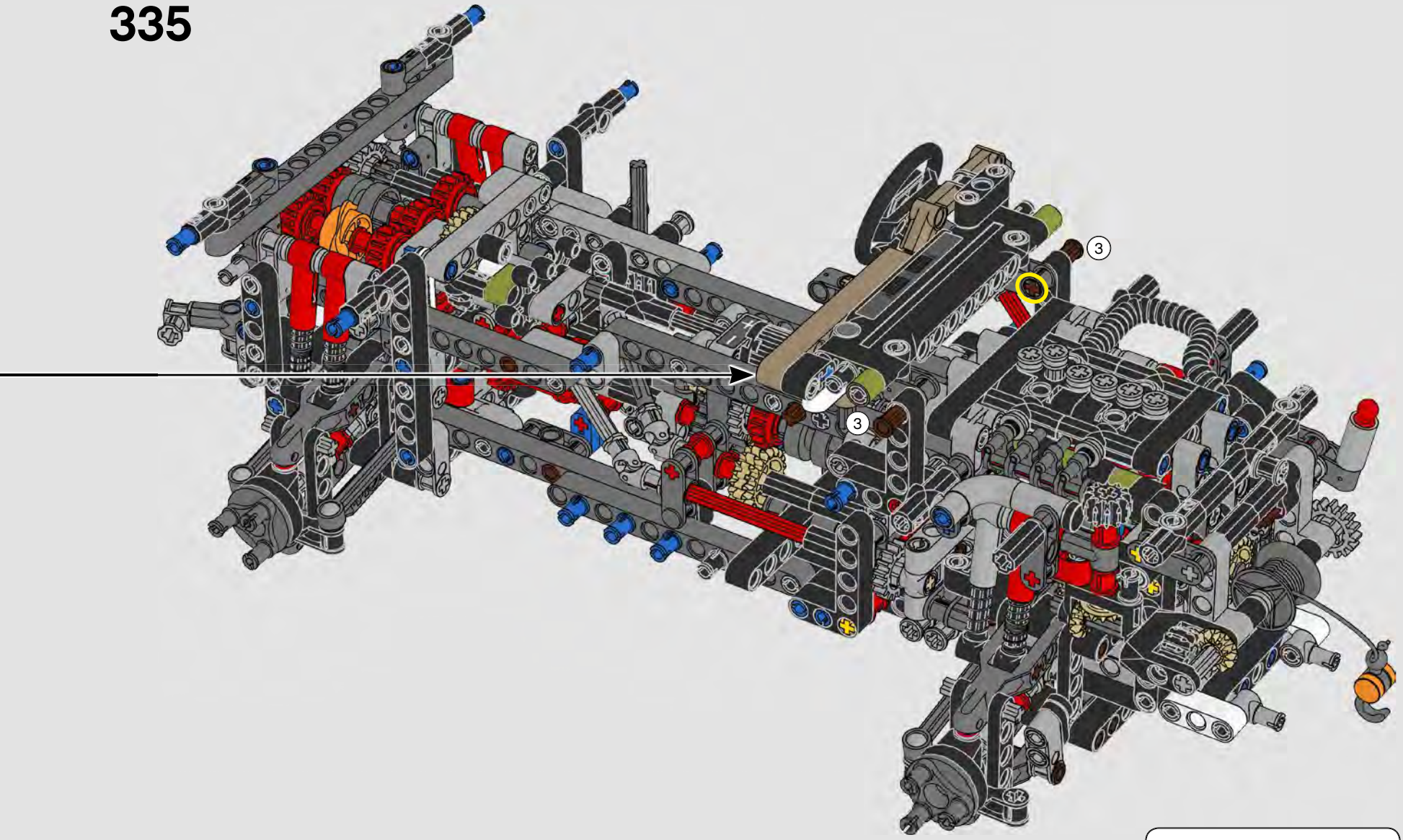


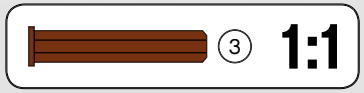

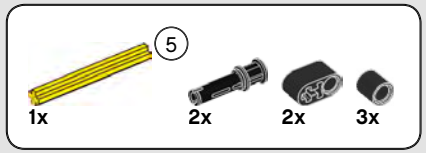


# 336

1

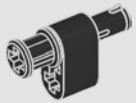

2

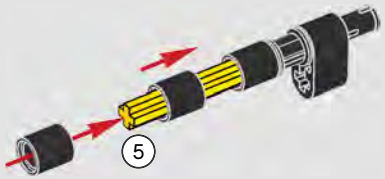


3

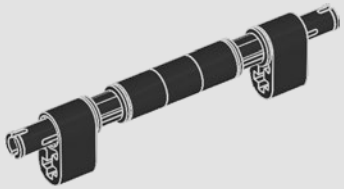

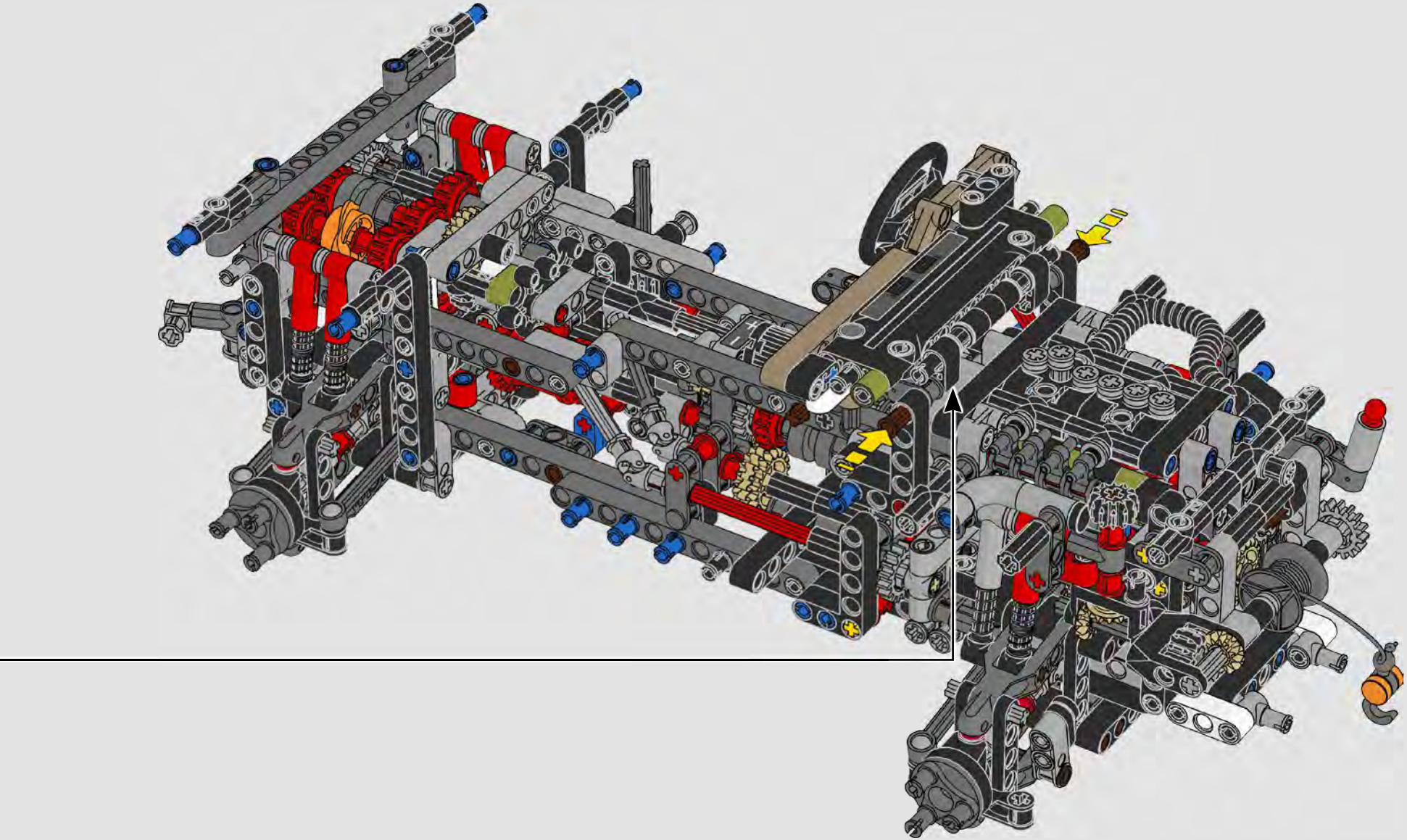

1x

# 337

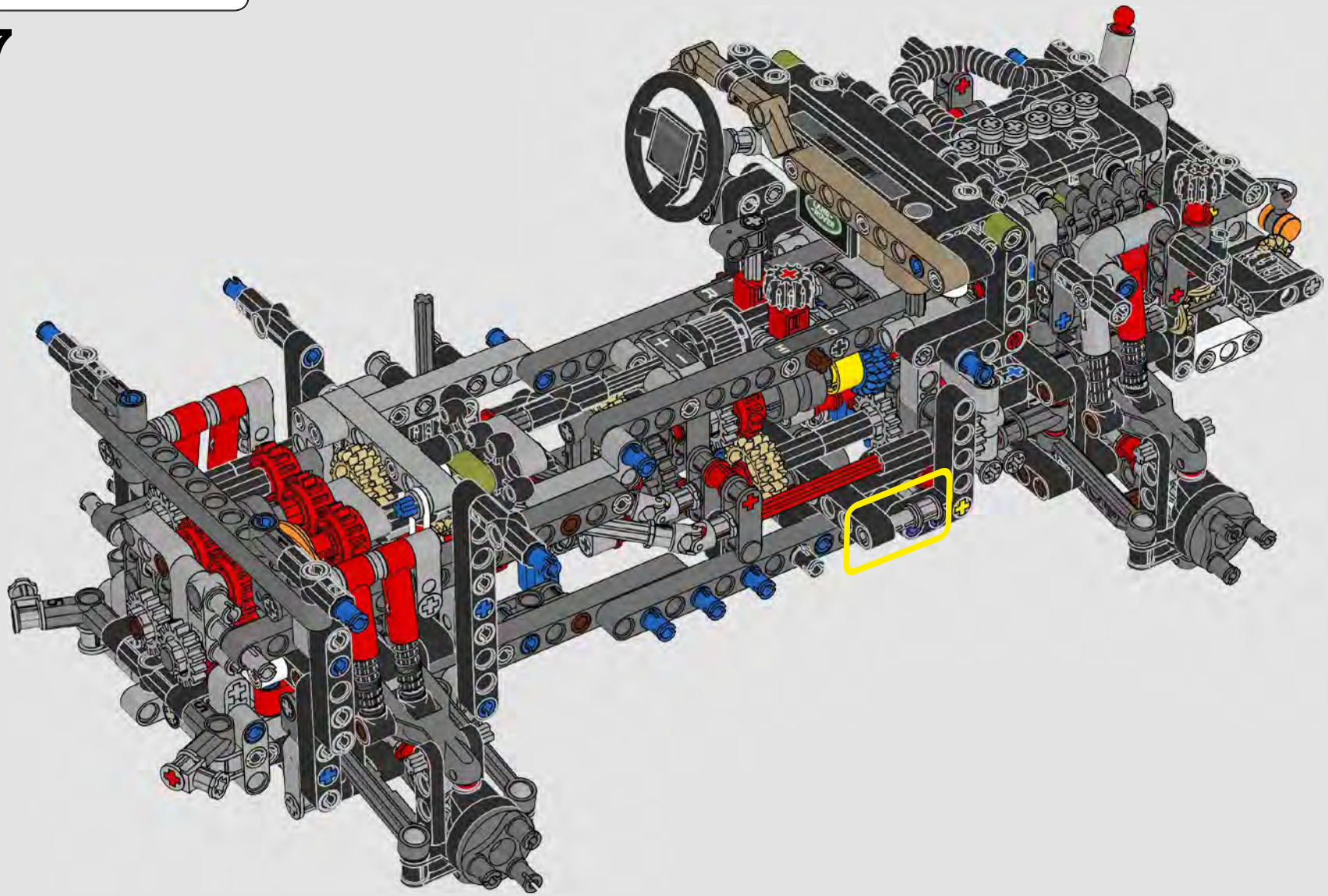

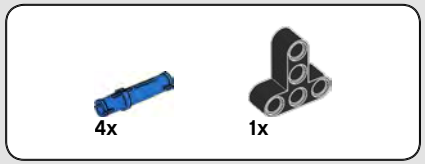


# 338

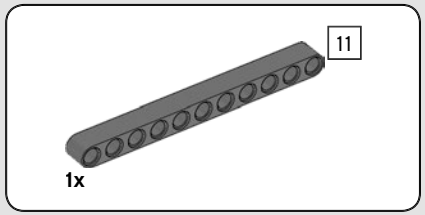


# 339

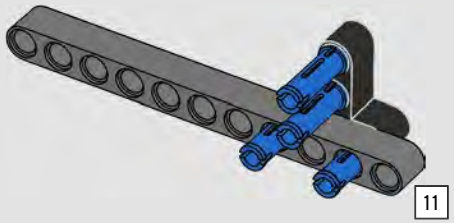


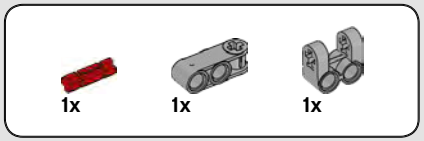


# 340

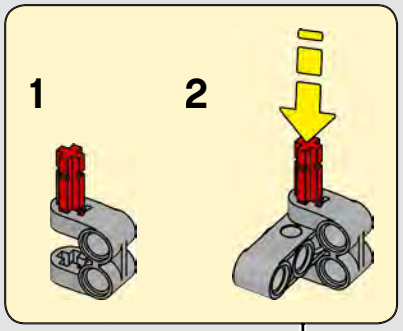


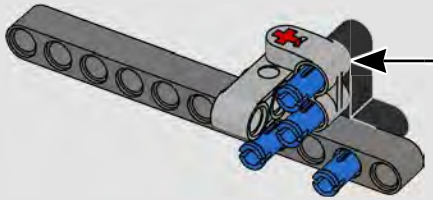

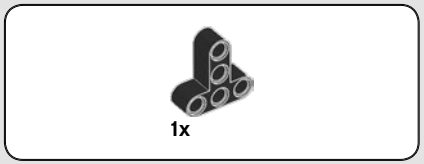


# 341

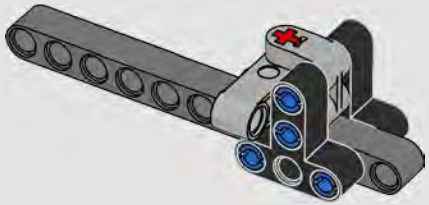

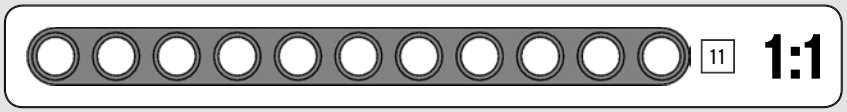

342

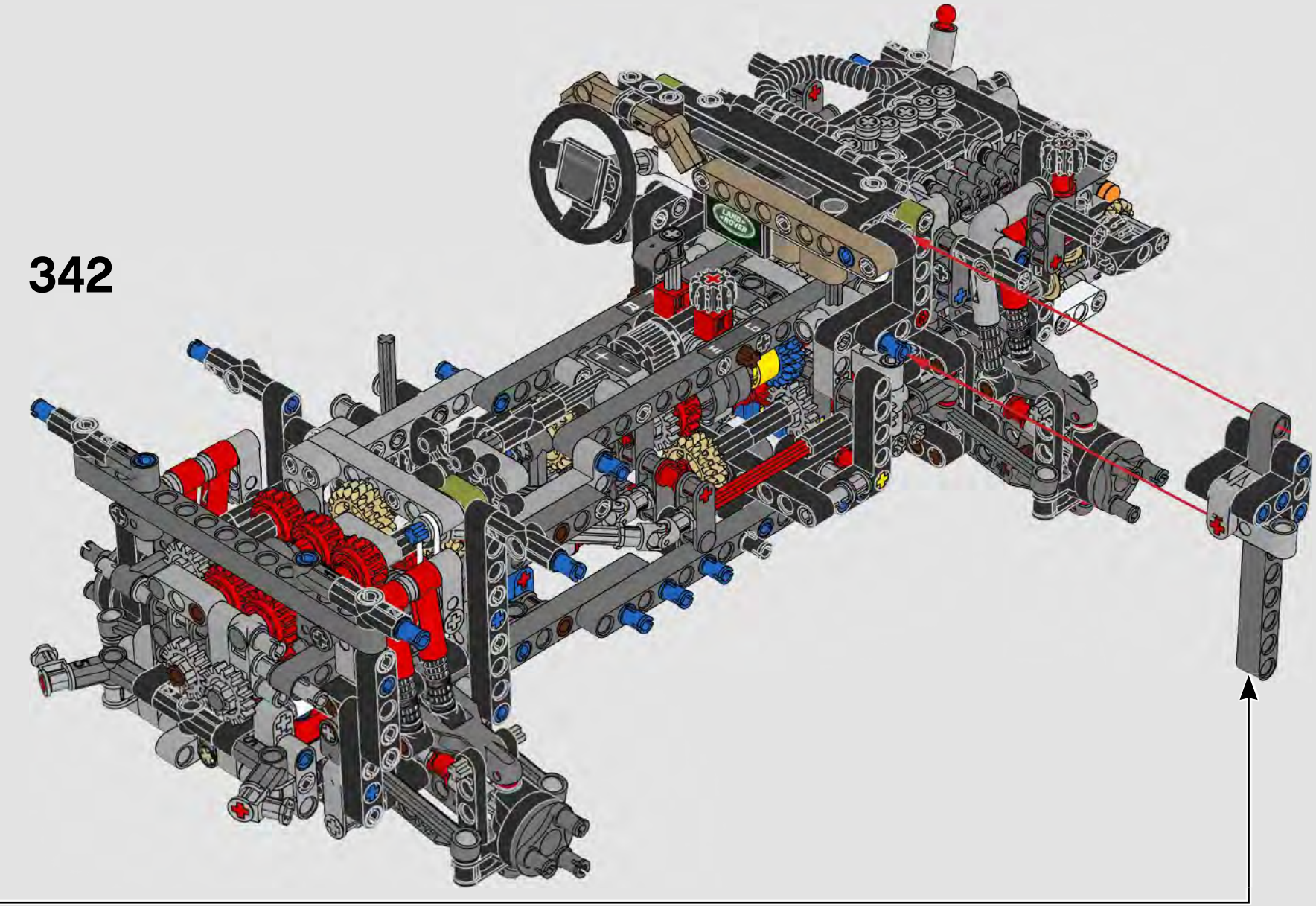

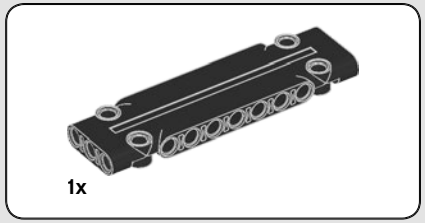


## 343

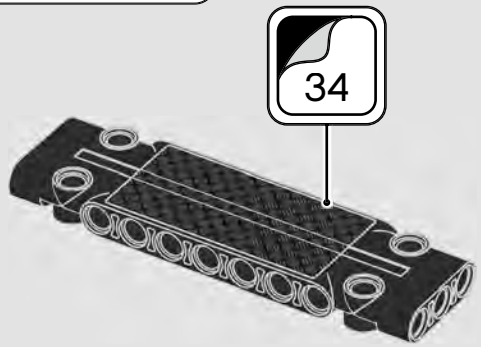


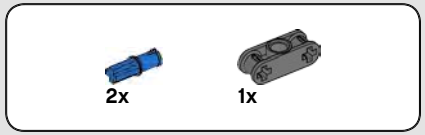


## 344

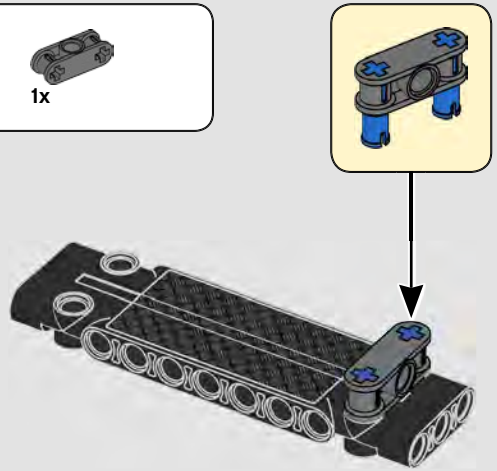

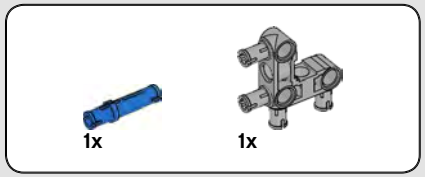


## 345

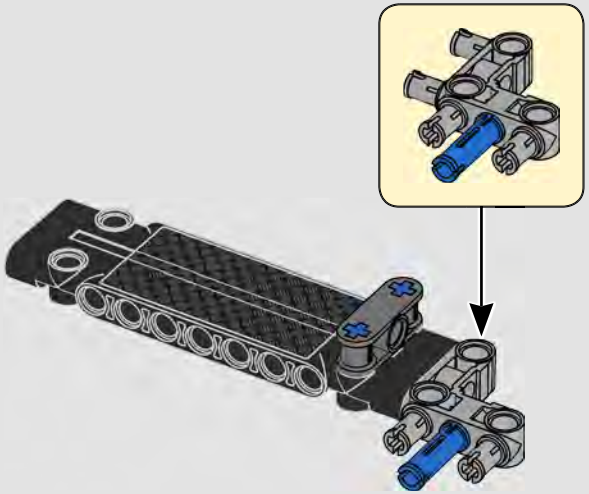

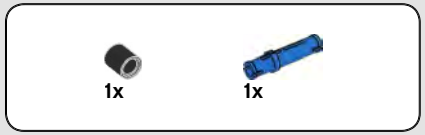


## 346

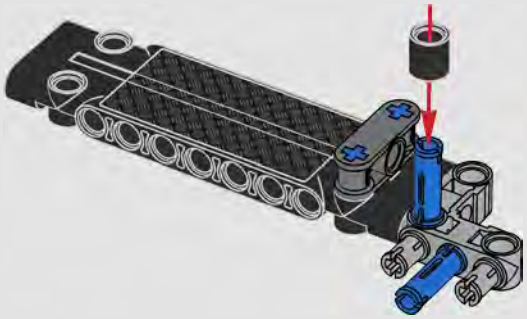

# 347

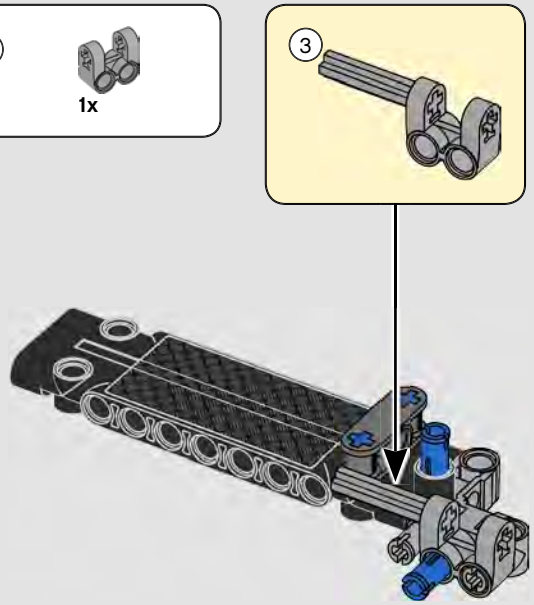


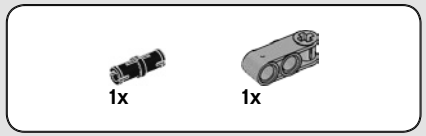


# 348

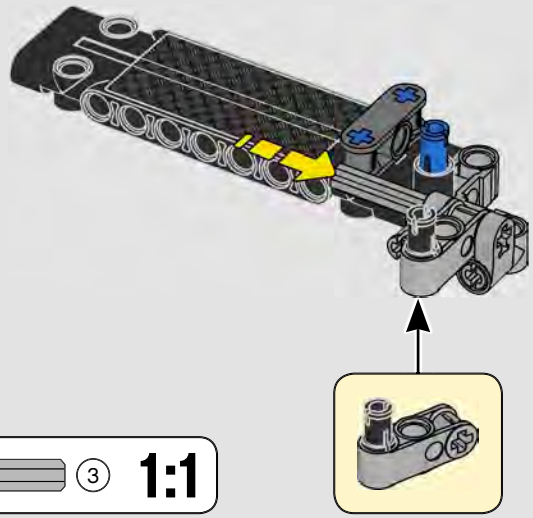

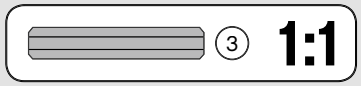


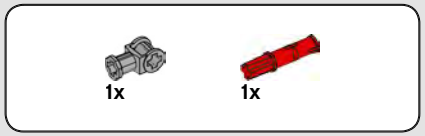


# 349

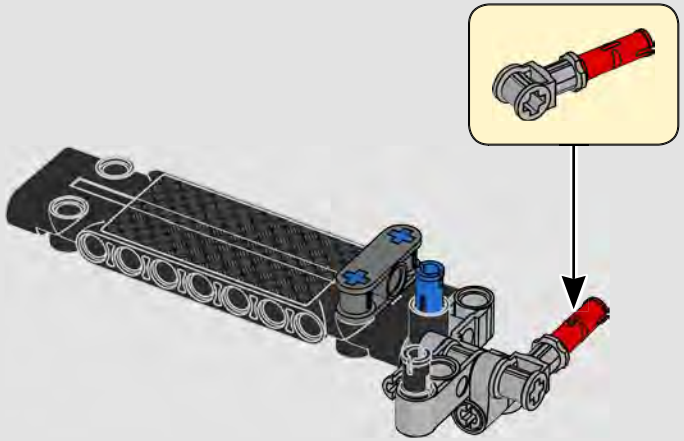

# 350

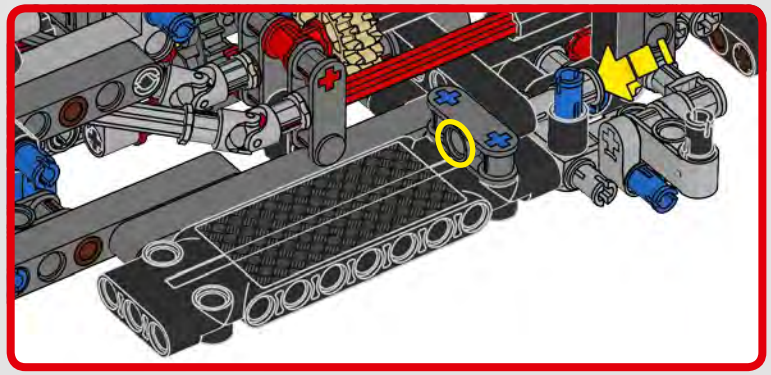

1x

# 351

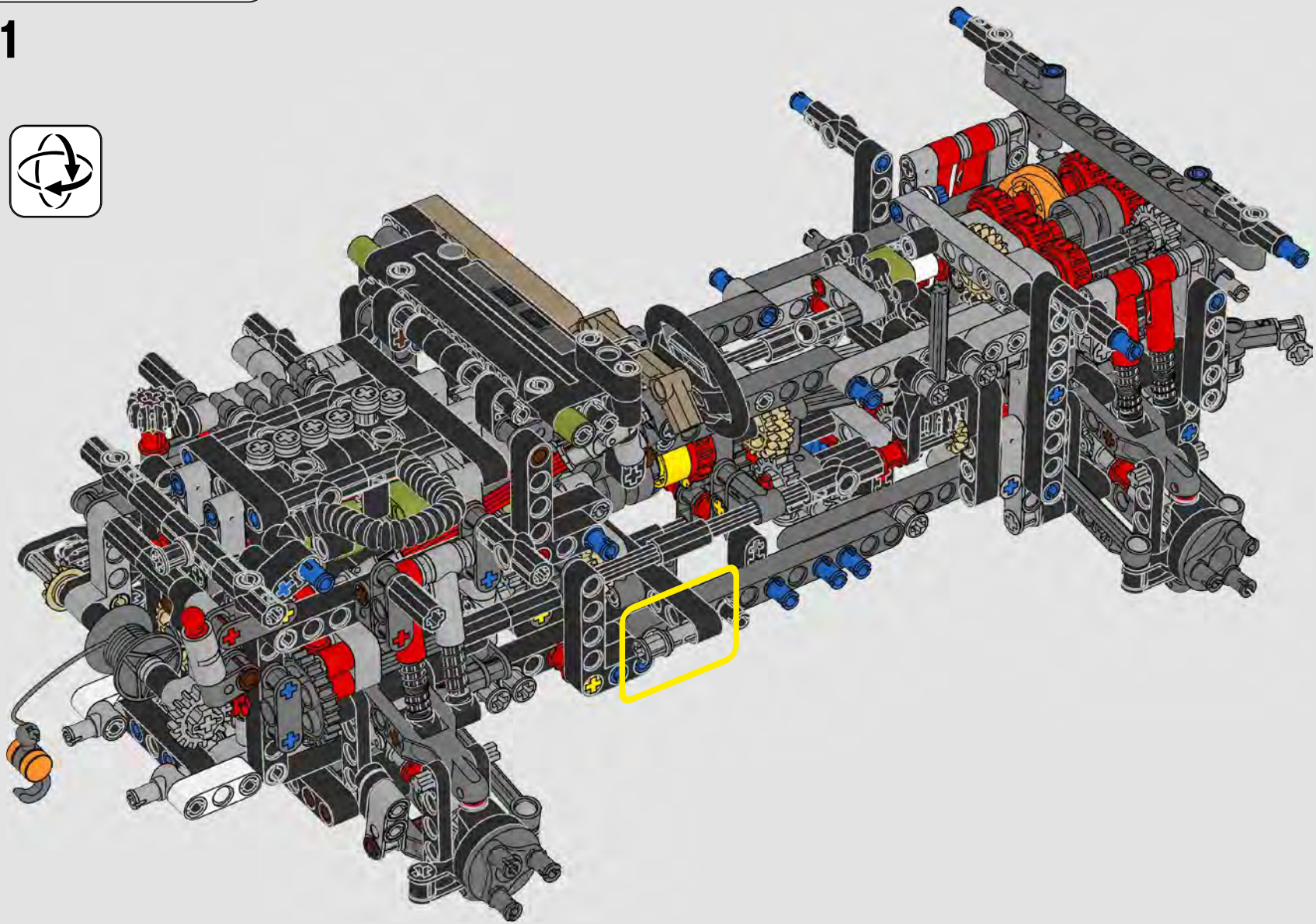

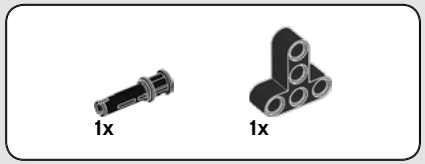


# 352

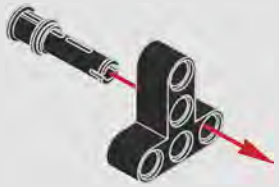

# 353

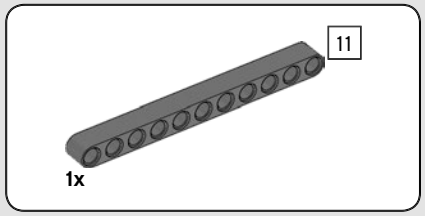


# 354

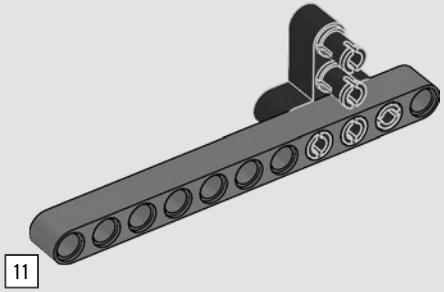


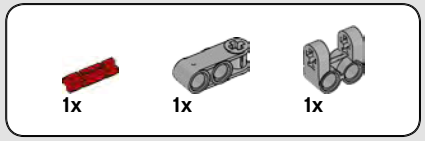


# 355

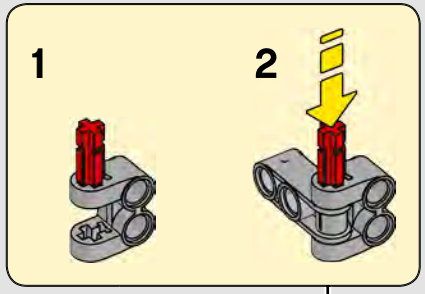


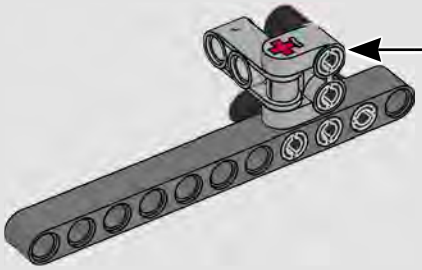

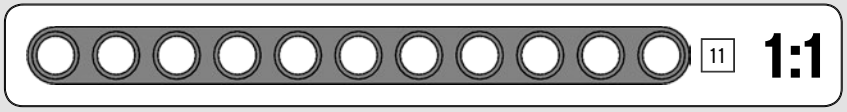

356

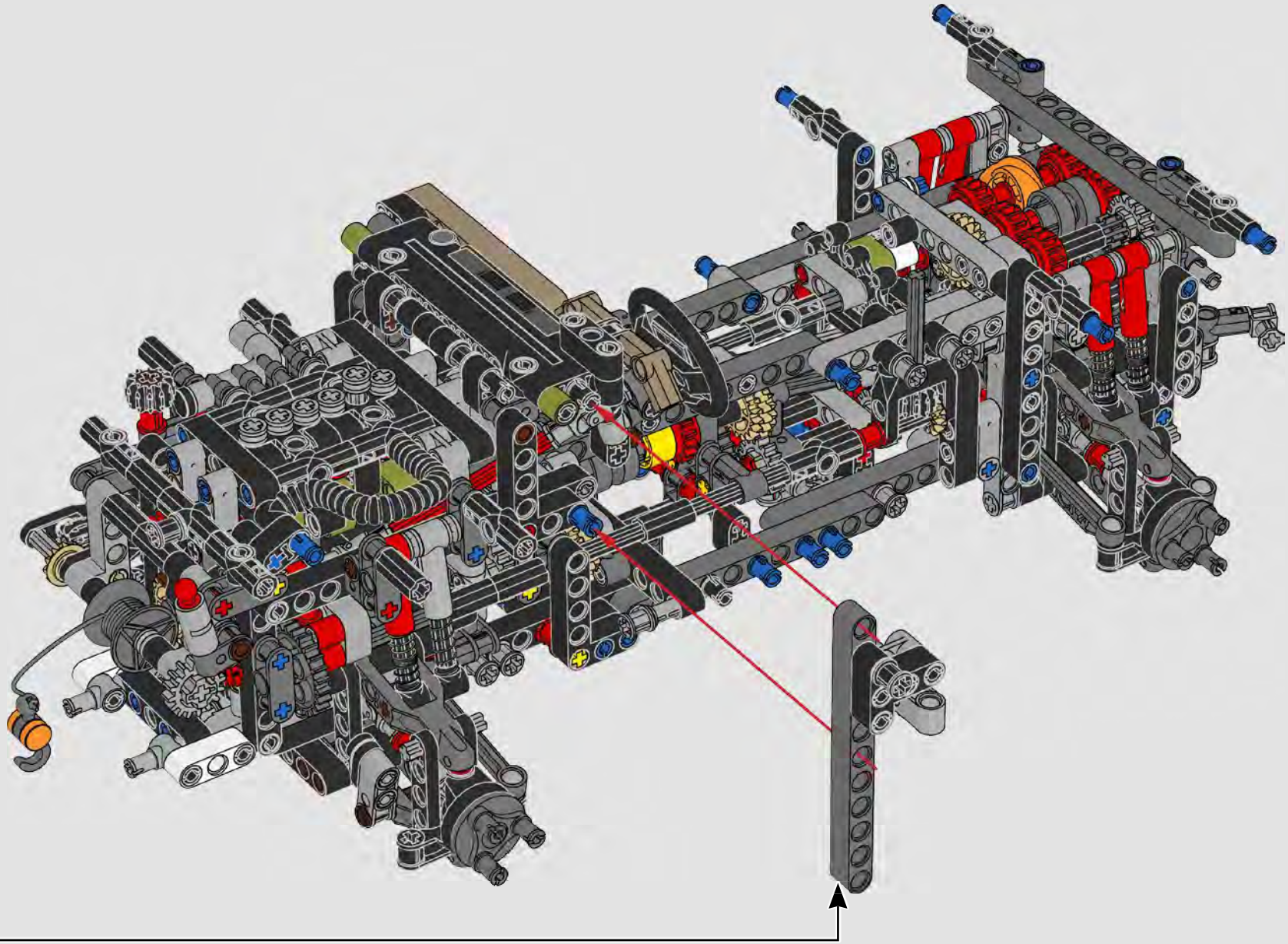

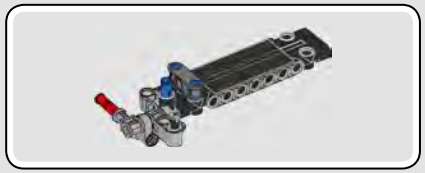

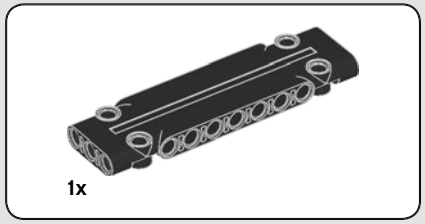

## 357

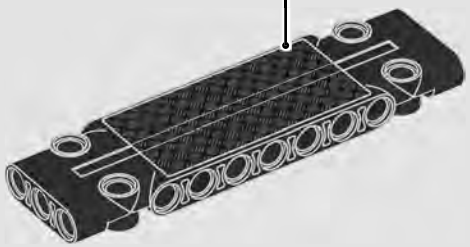

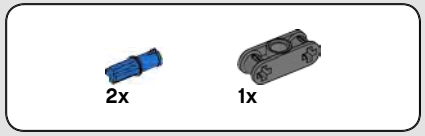


## 358

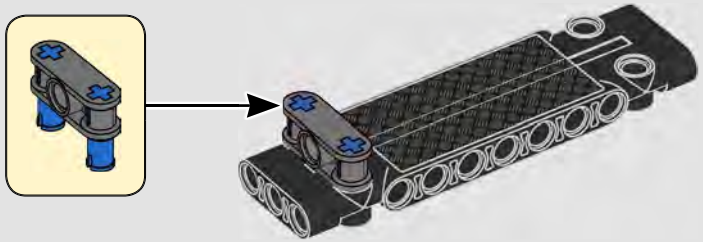

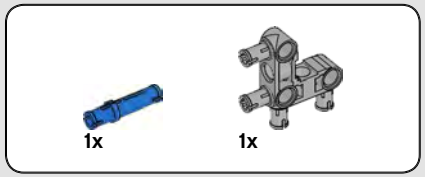


## 359

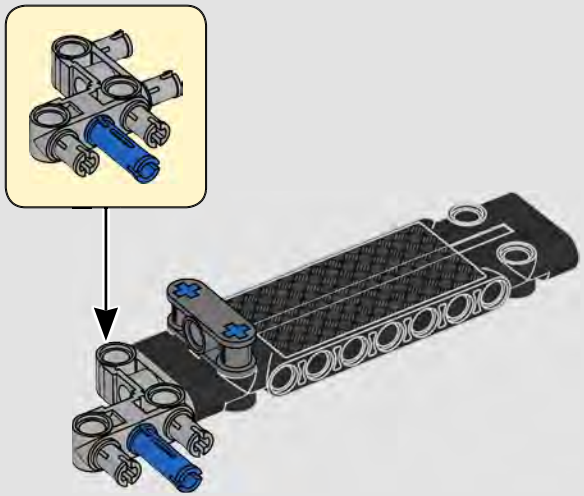

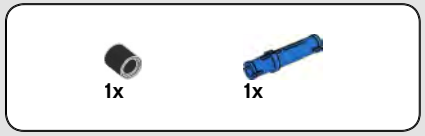


## 360

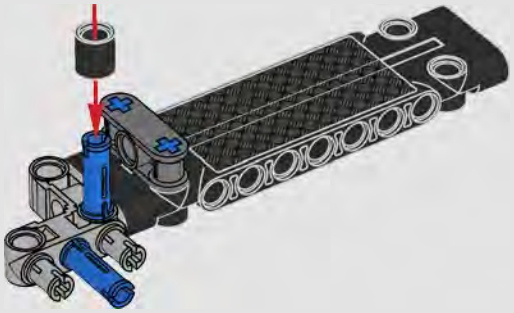

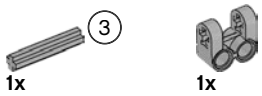


# 361

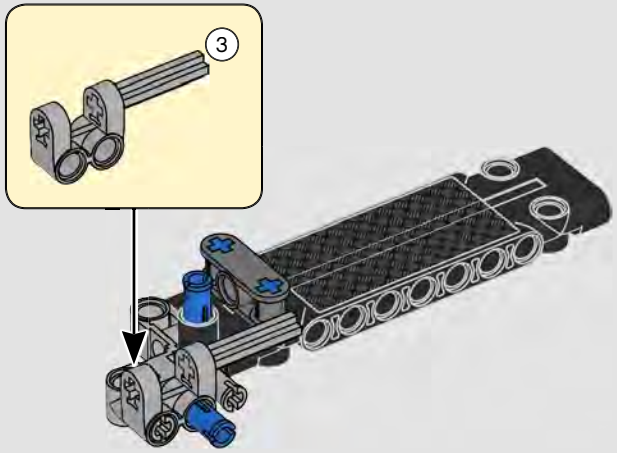

# 362

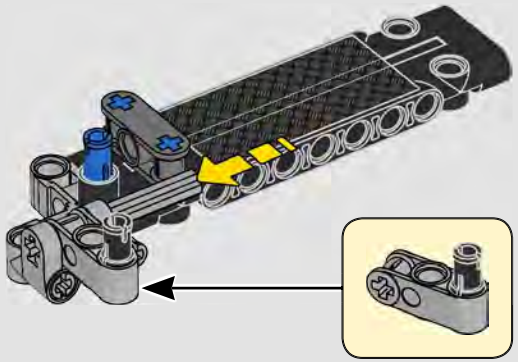

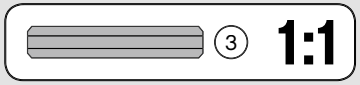

# 363

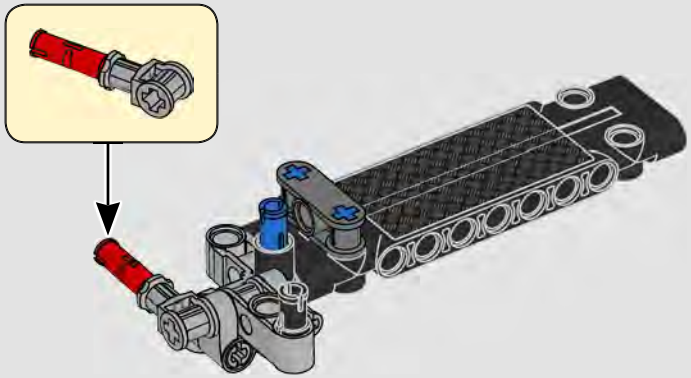

364

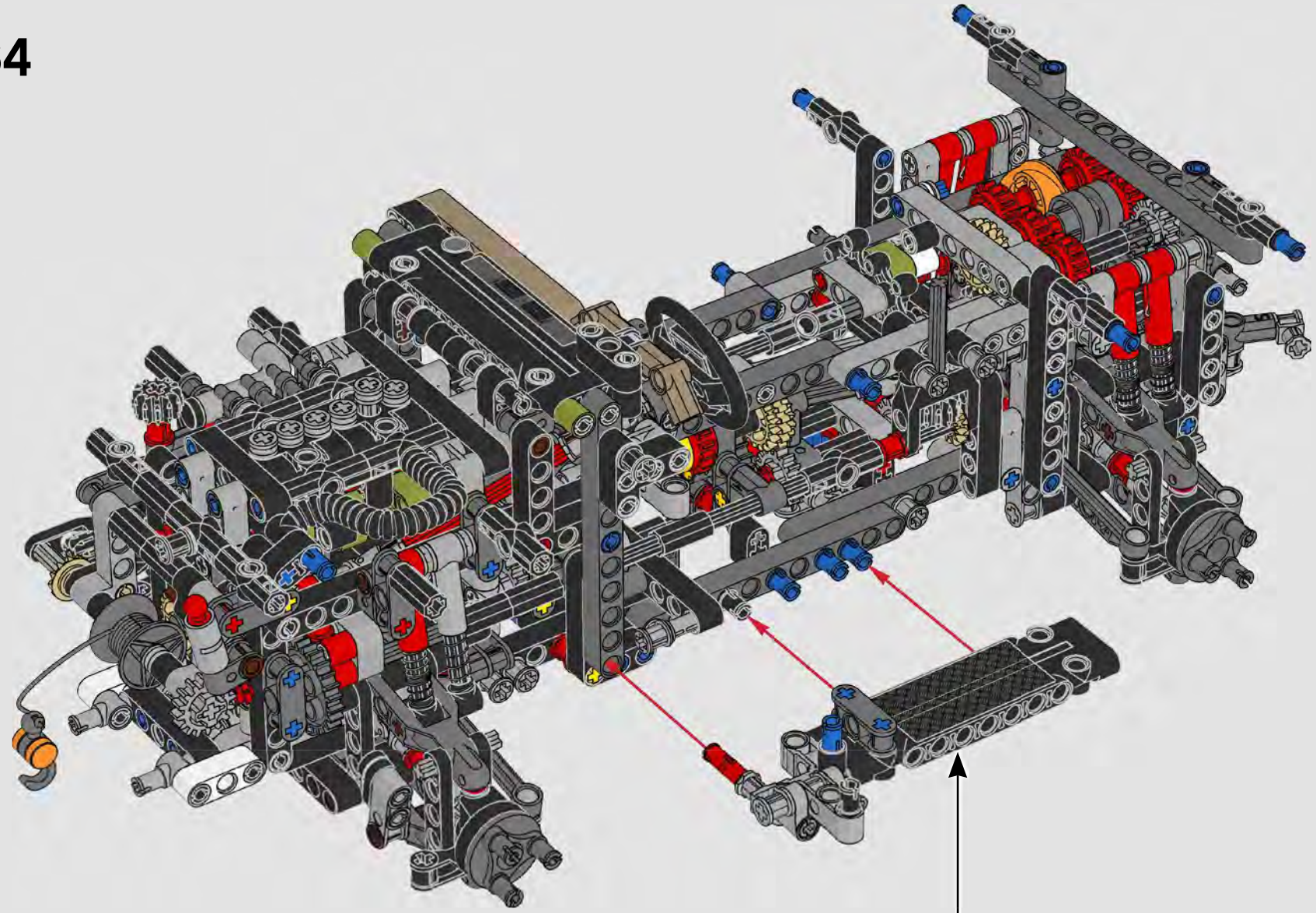

365

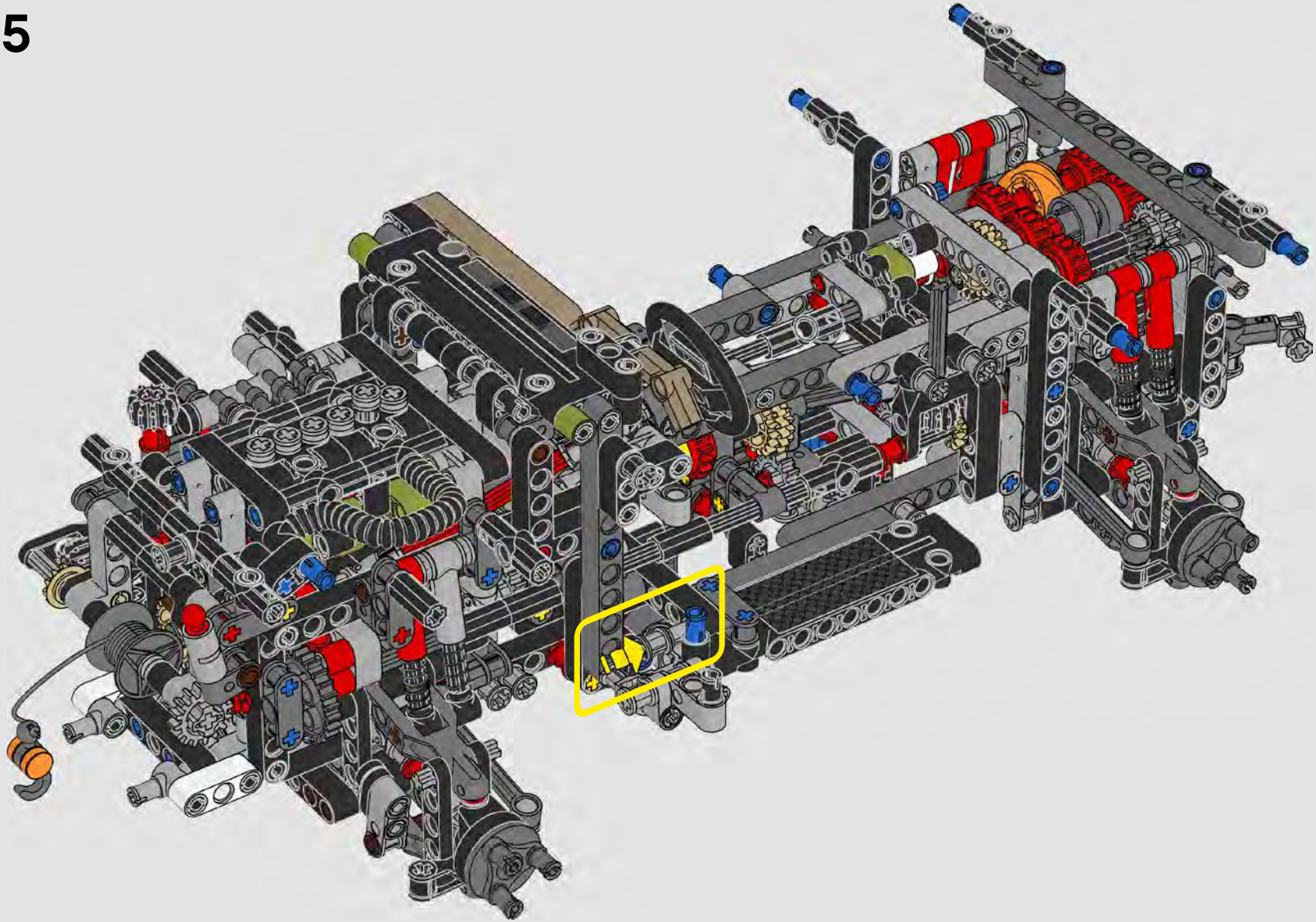

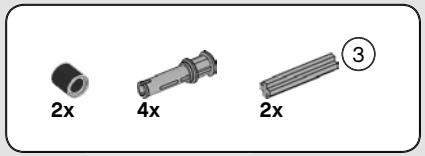


# 366

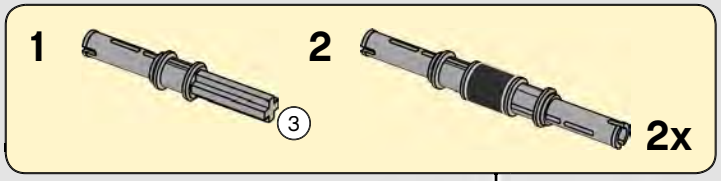


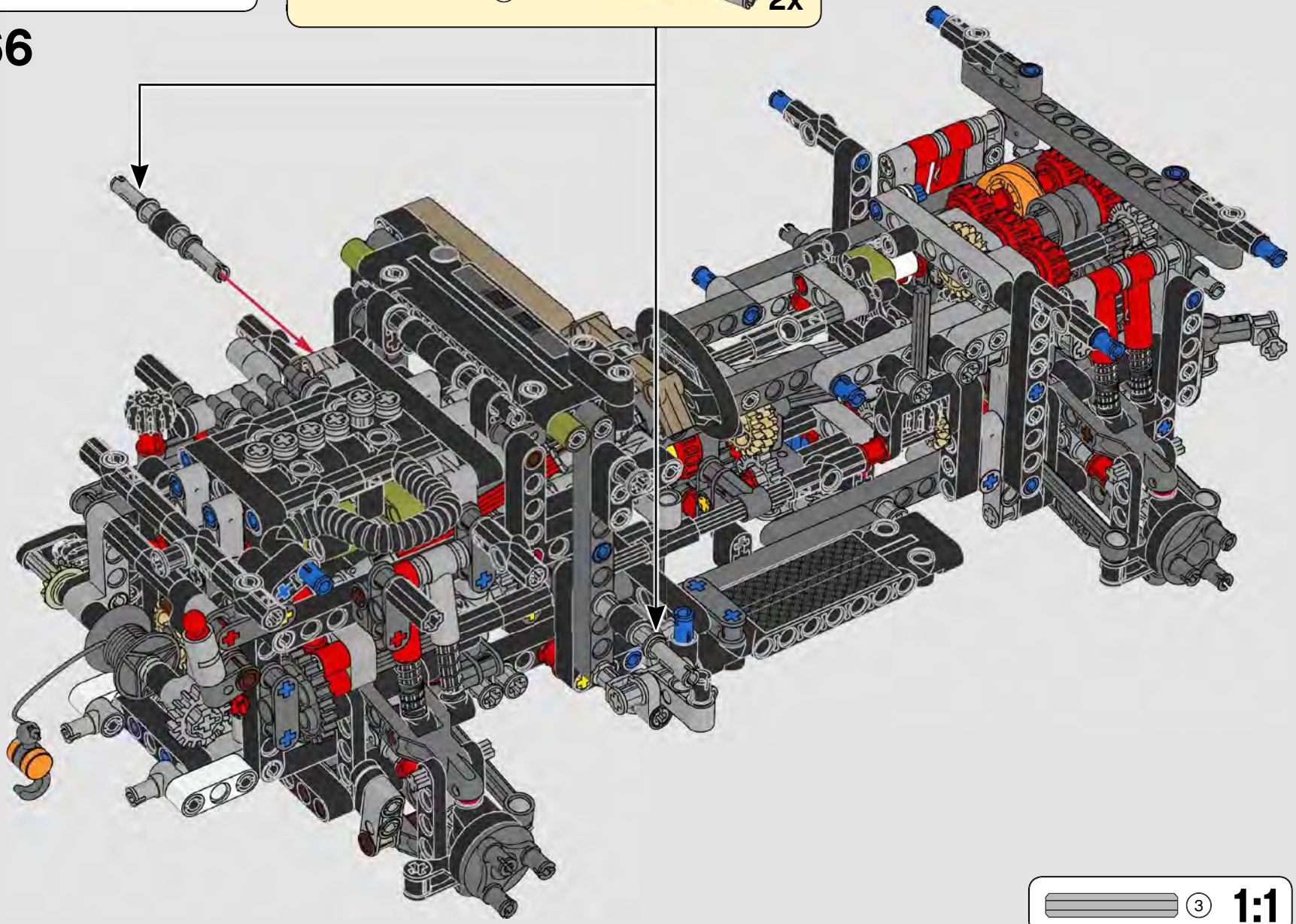

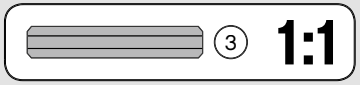

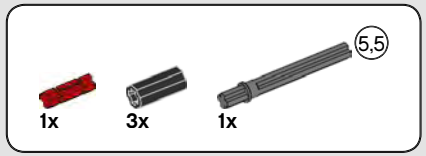


# 367

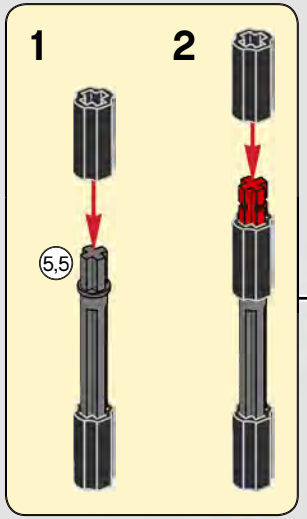


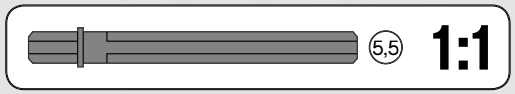

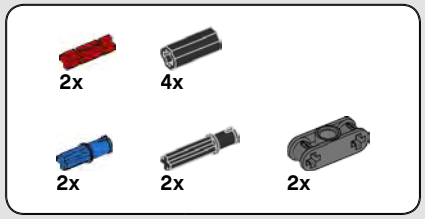


# 368

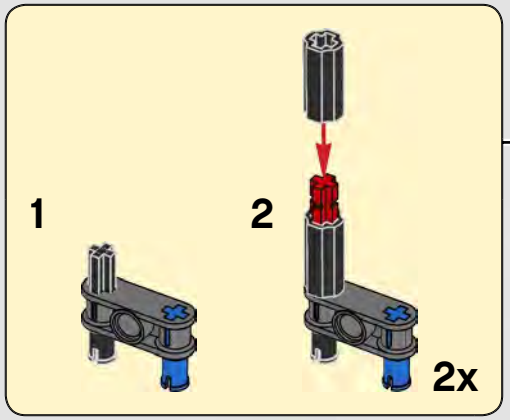

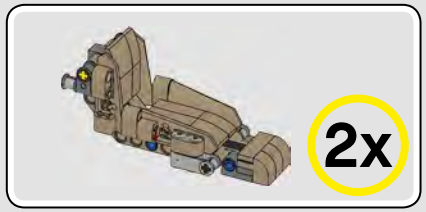


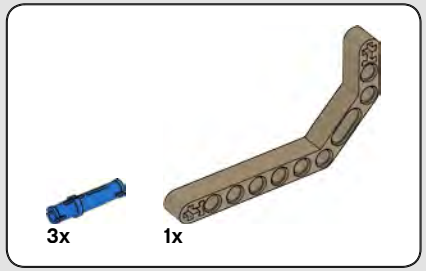


# 369

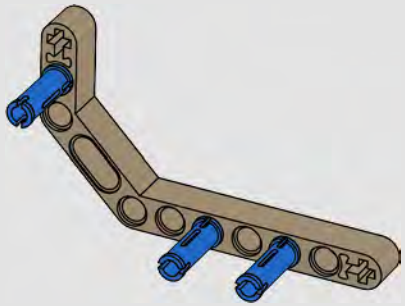

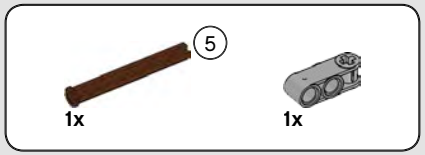


# 370

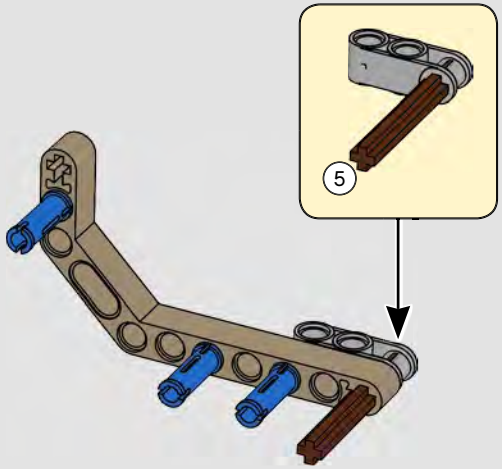


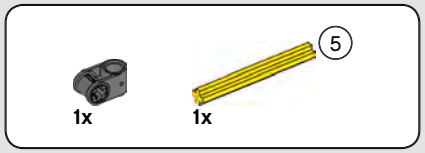


# 371

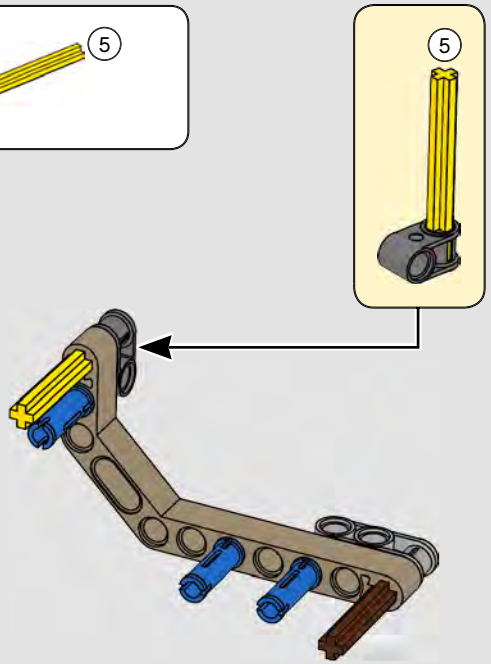

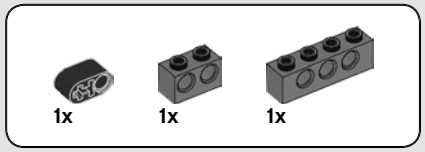


# 372

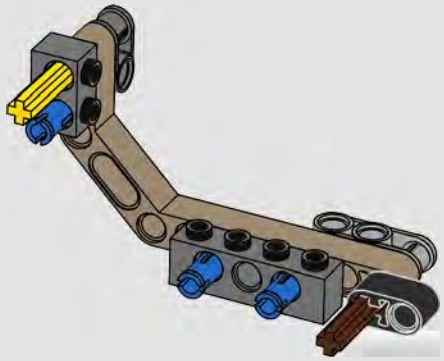

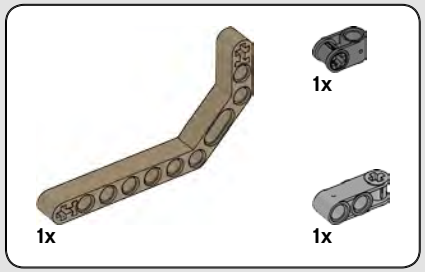


# 373

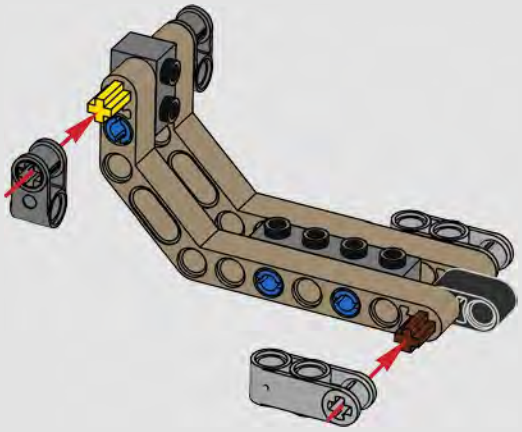

2x

# 374

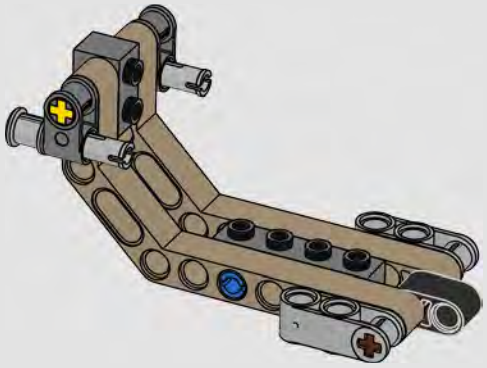

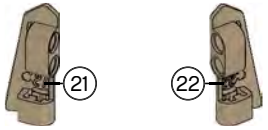


1x 1x

# 375

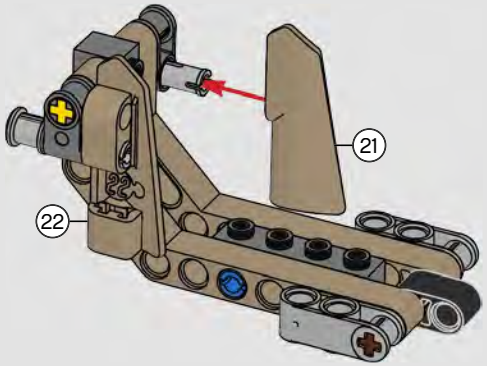

4x

# 376

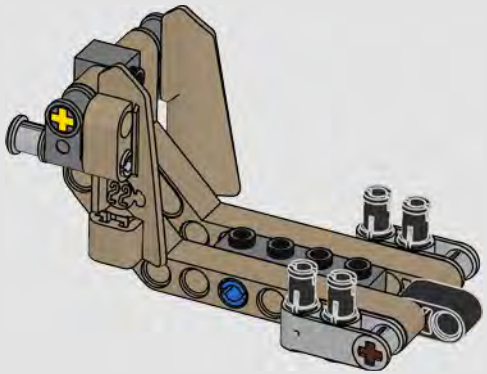

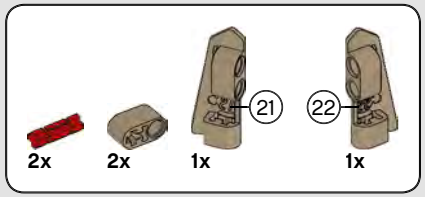


# 377

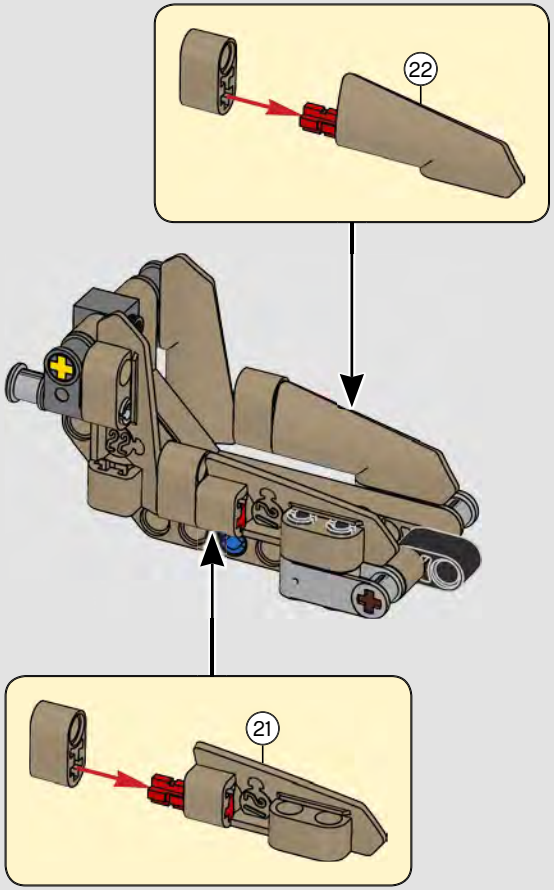


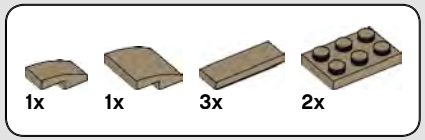


# 378

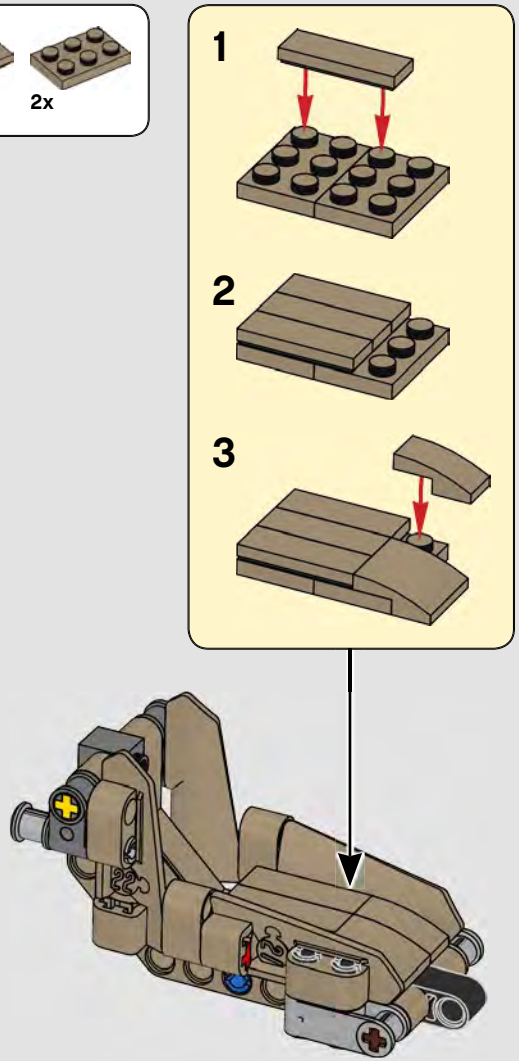

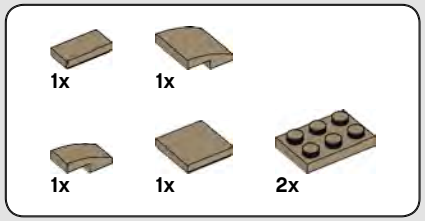


# 379

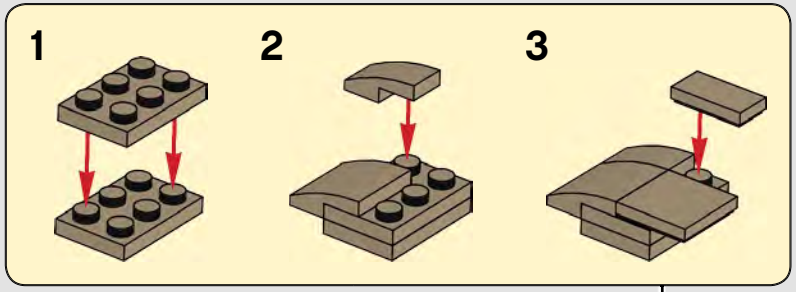


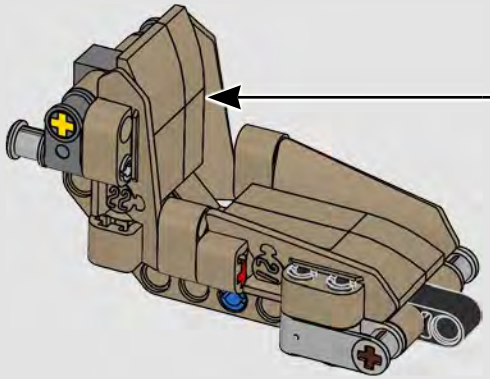

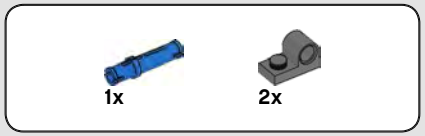


# 380

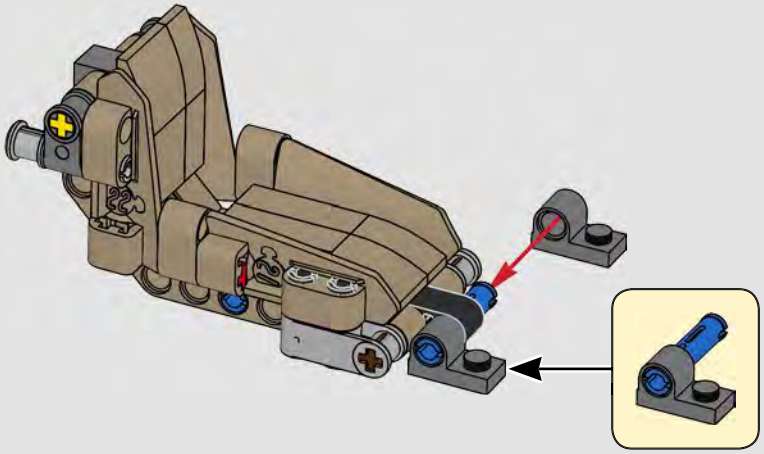

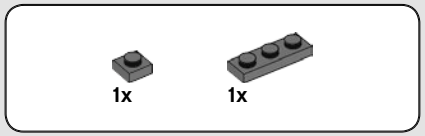


# 381

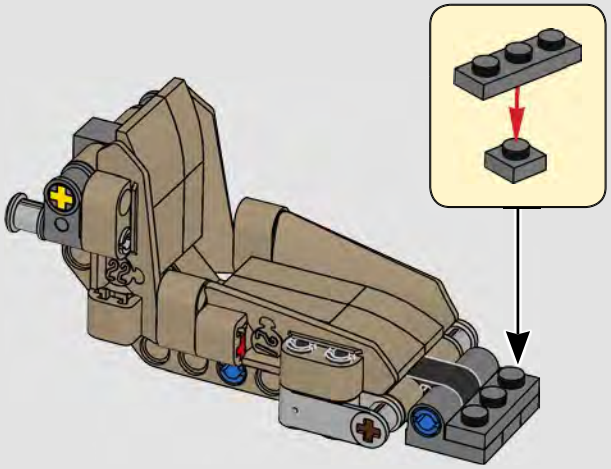

# 382

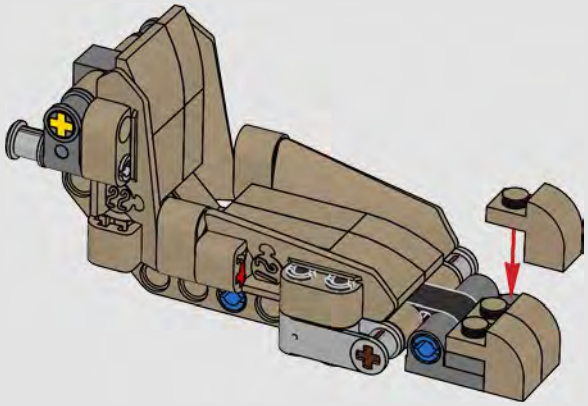

# 383

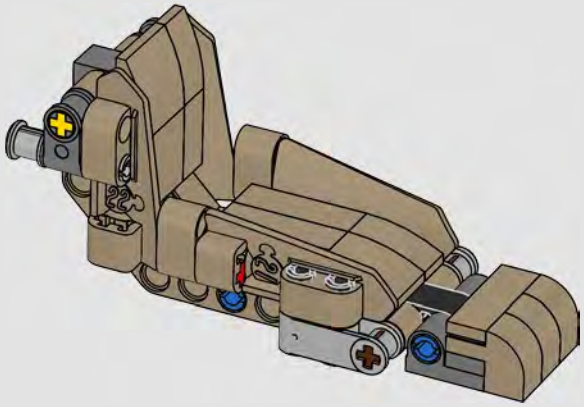

2x

# 384

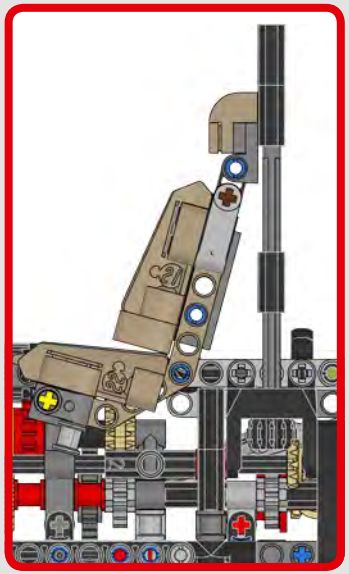

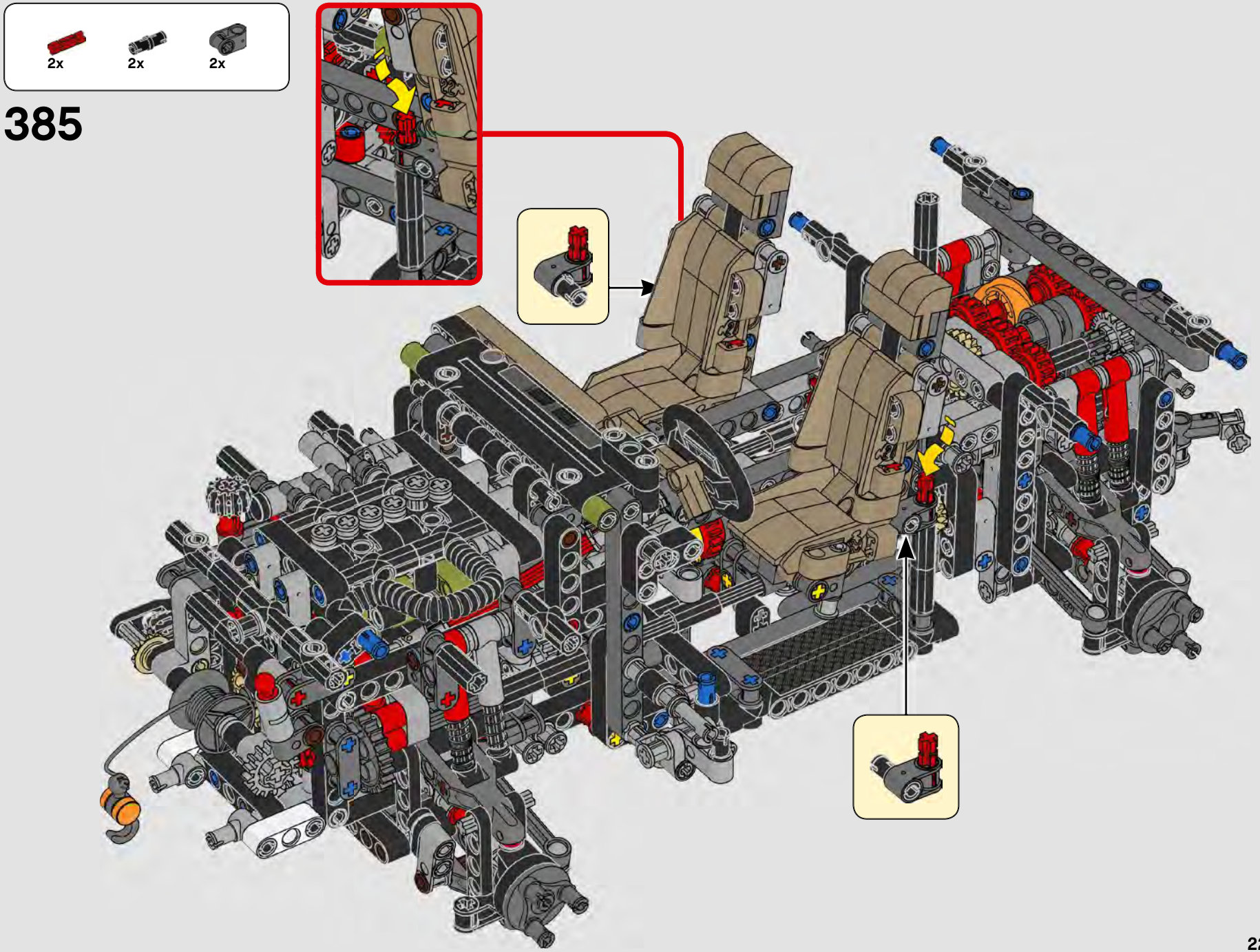


385

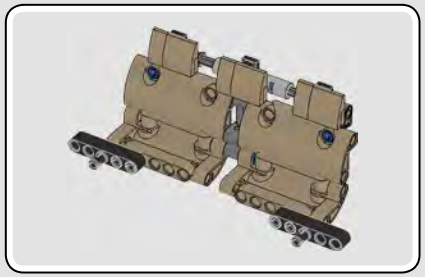

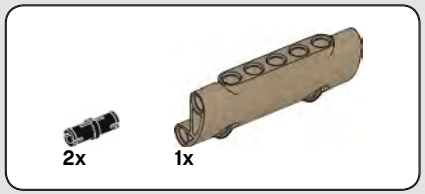


# 386

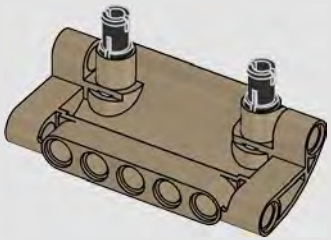

# 387

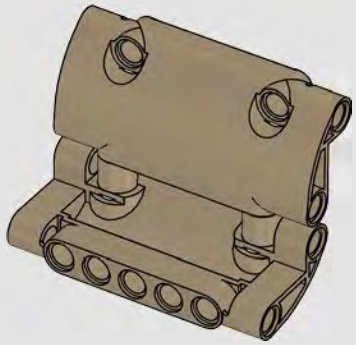

# 388

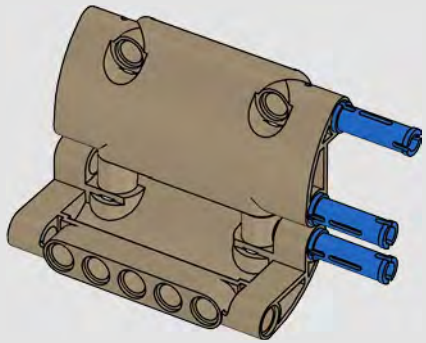

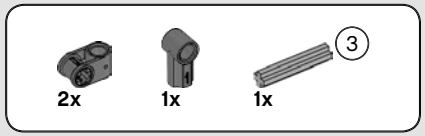


# 389

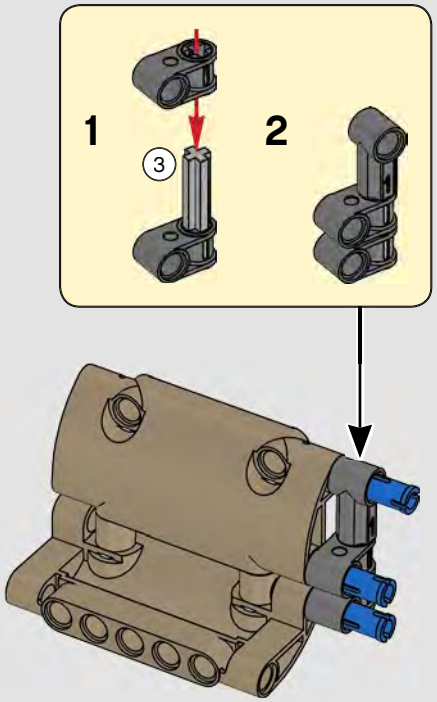


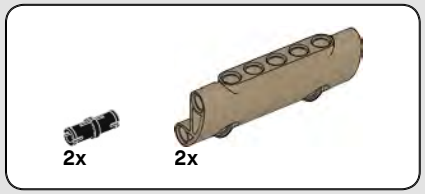


# 390

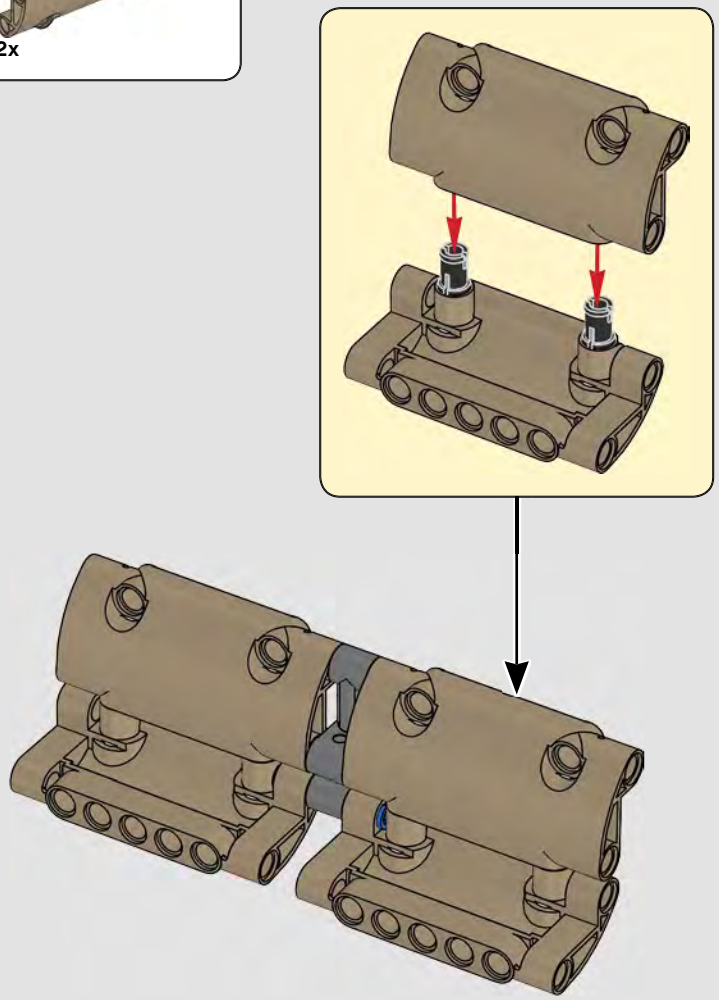

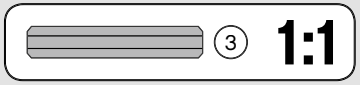

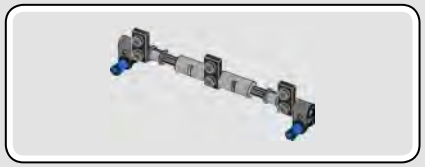

# 391

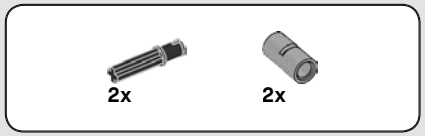


# 392

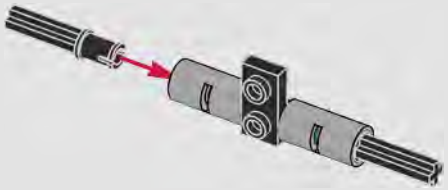

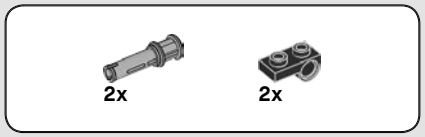


# 393

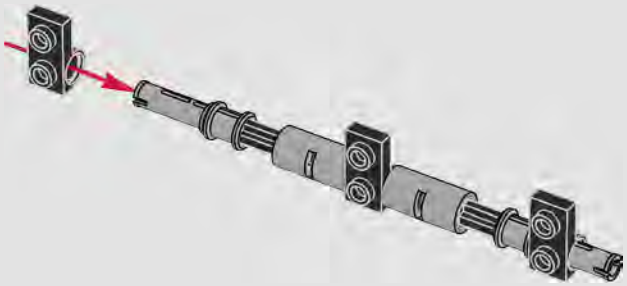

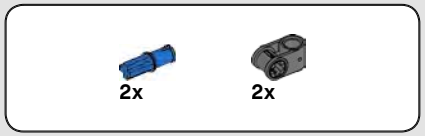


# 394

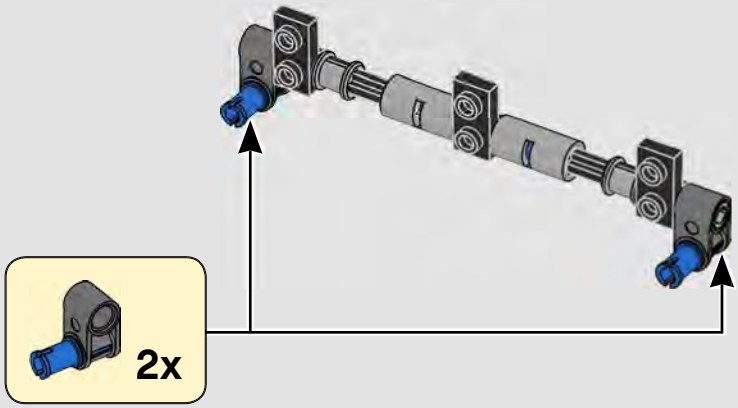

# 395

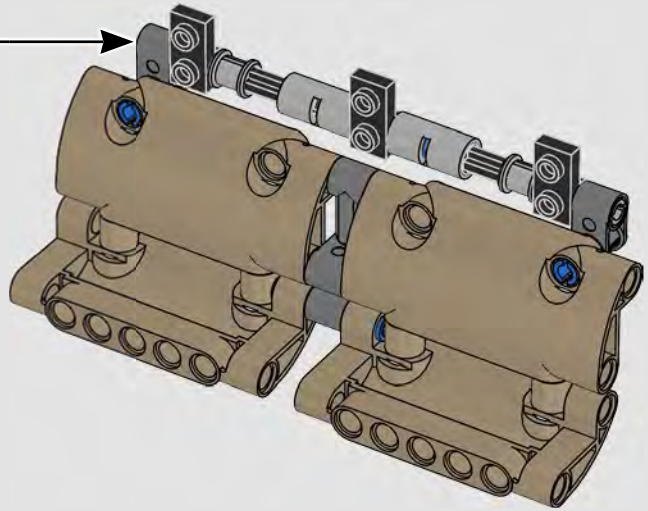

1x

# 396

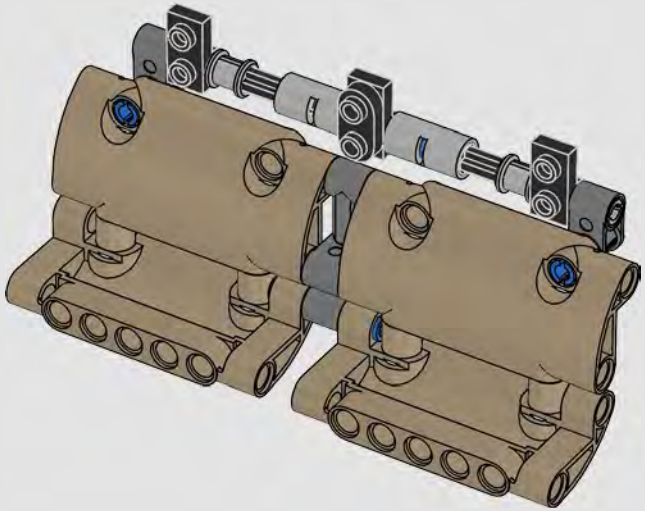

# 397

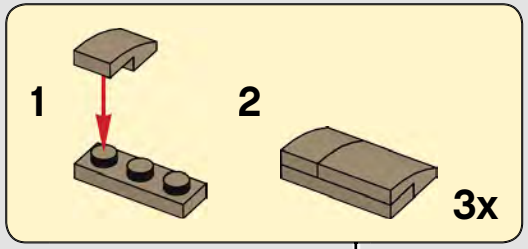


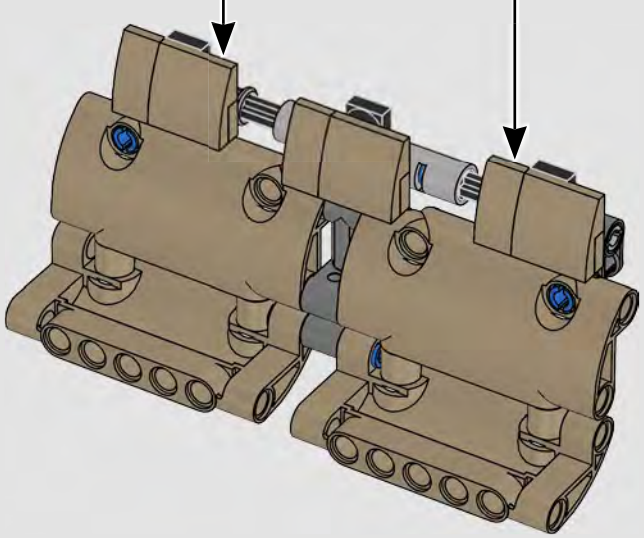

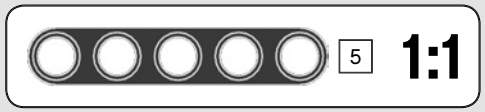


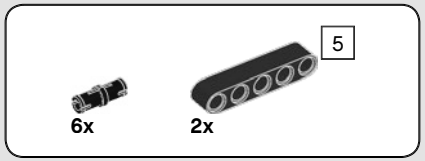


# 398

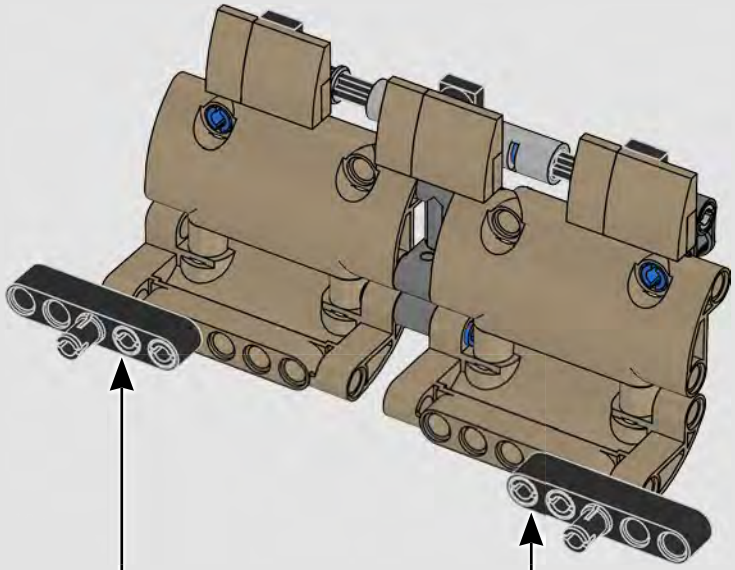

399

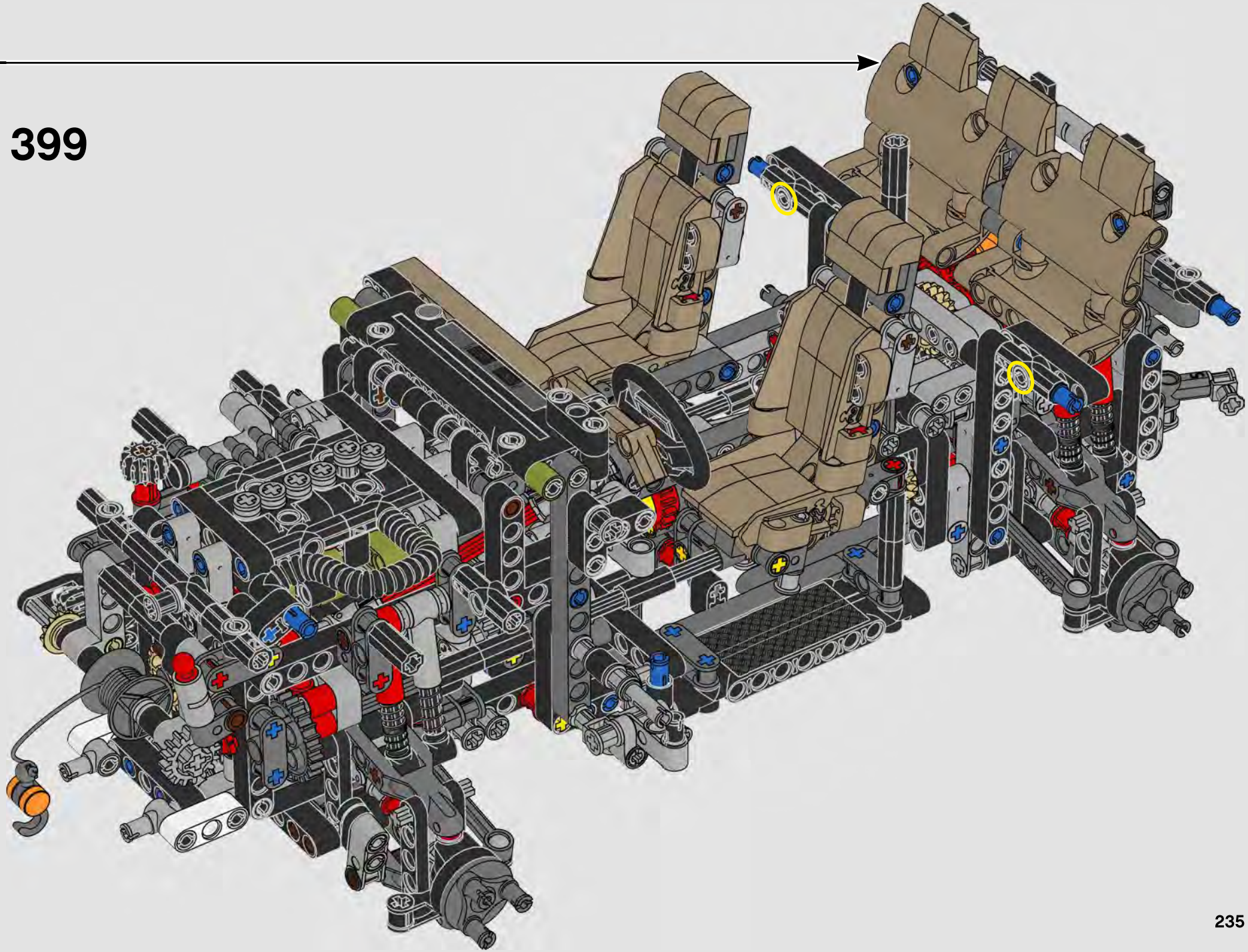

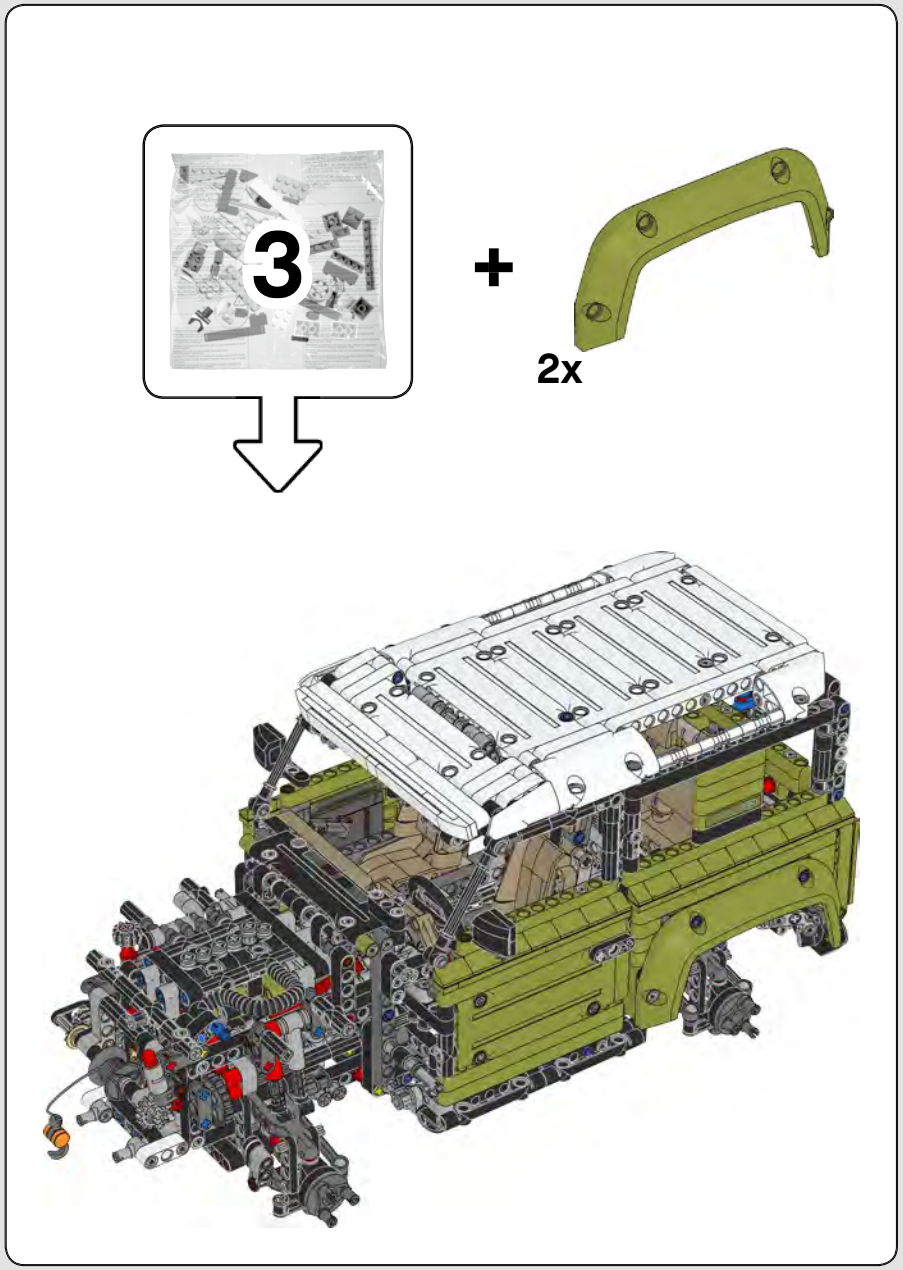
3
+
2x

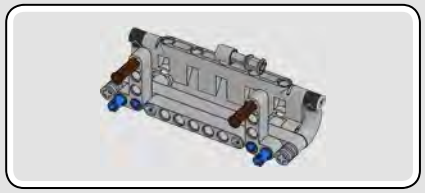

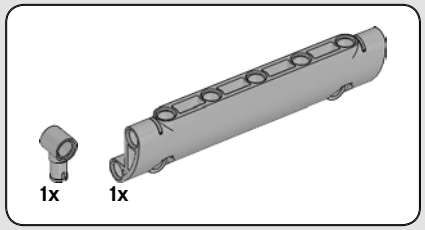


# 400

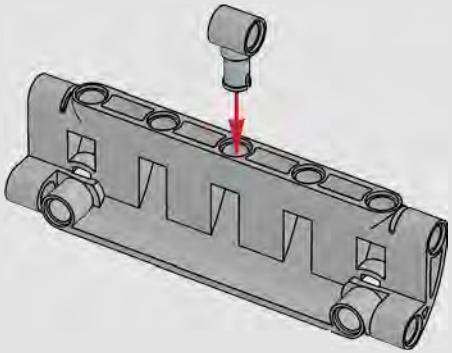

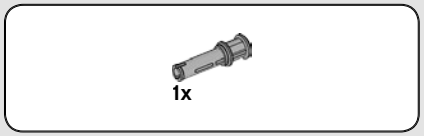


# 401

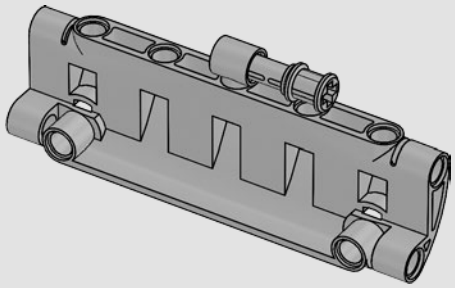

# 402

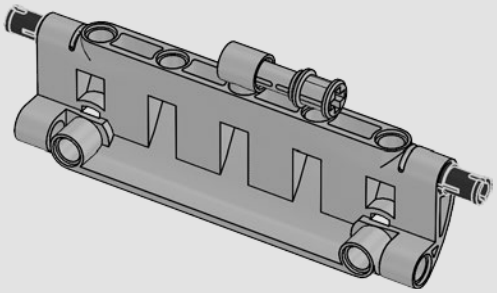

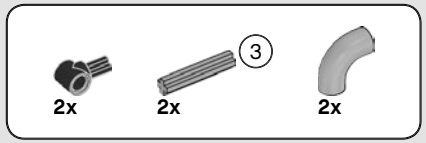


# 403

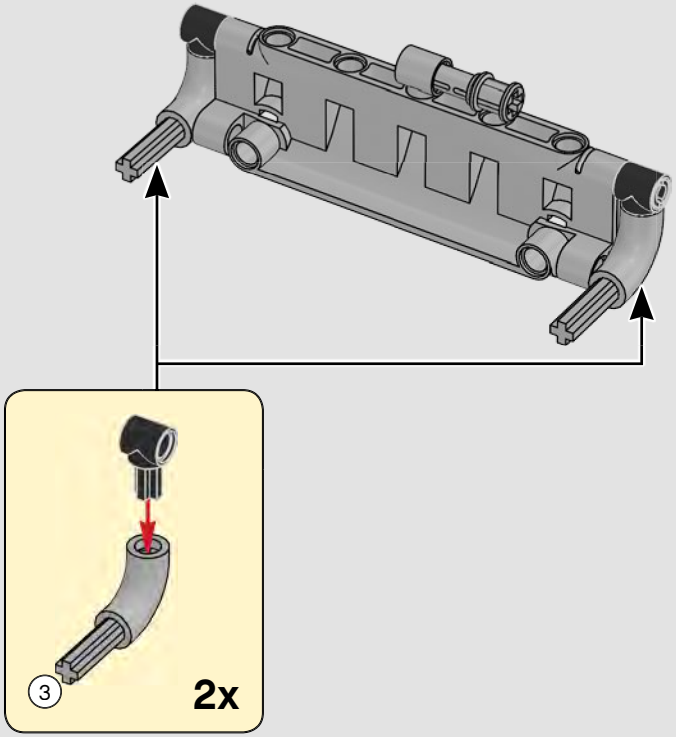


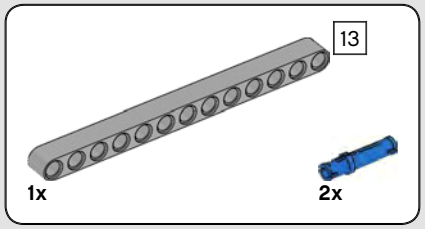


# 404

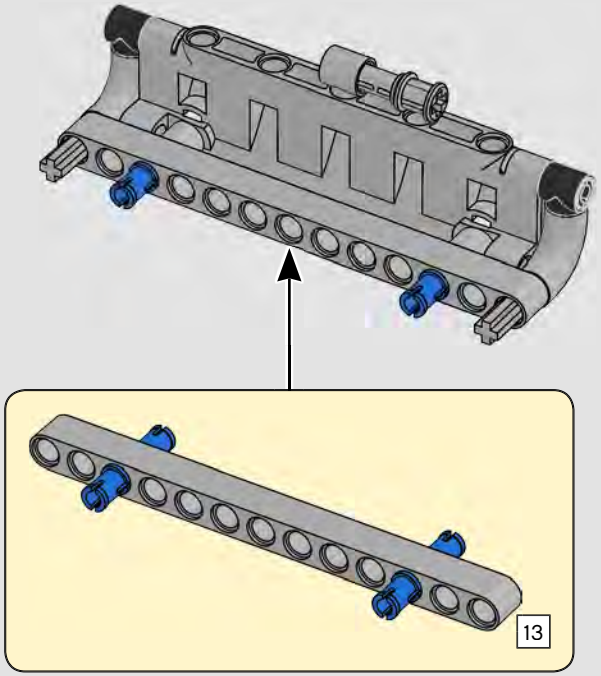


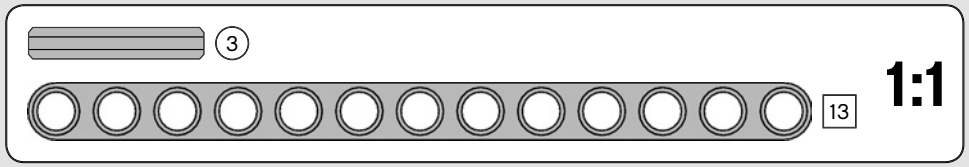

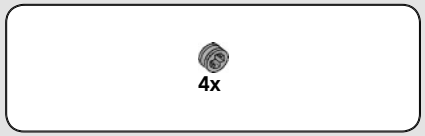


# 405

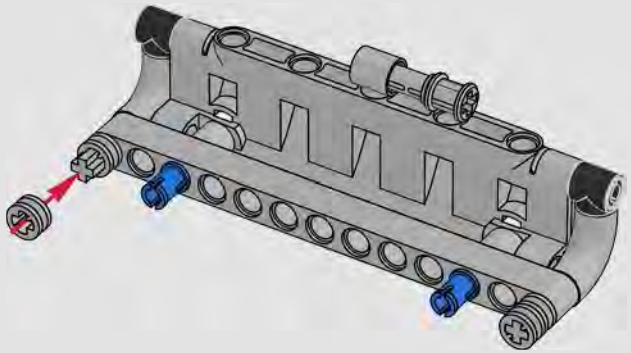

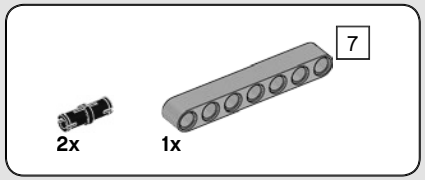


# 406

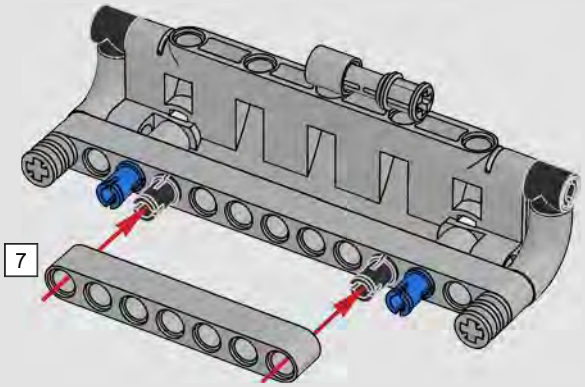


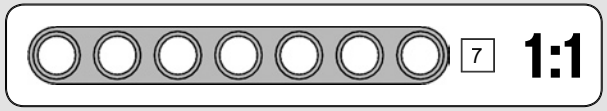

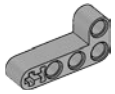


# 407

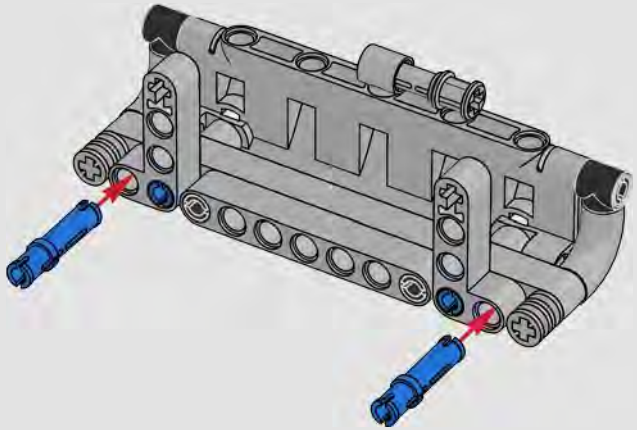

1:1

# 408

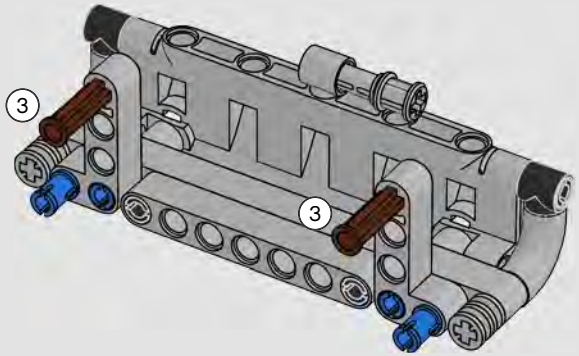

409

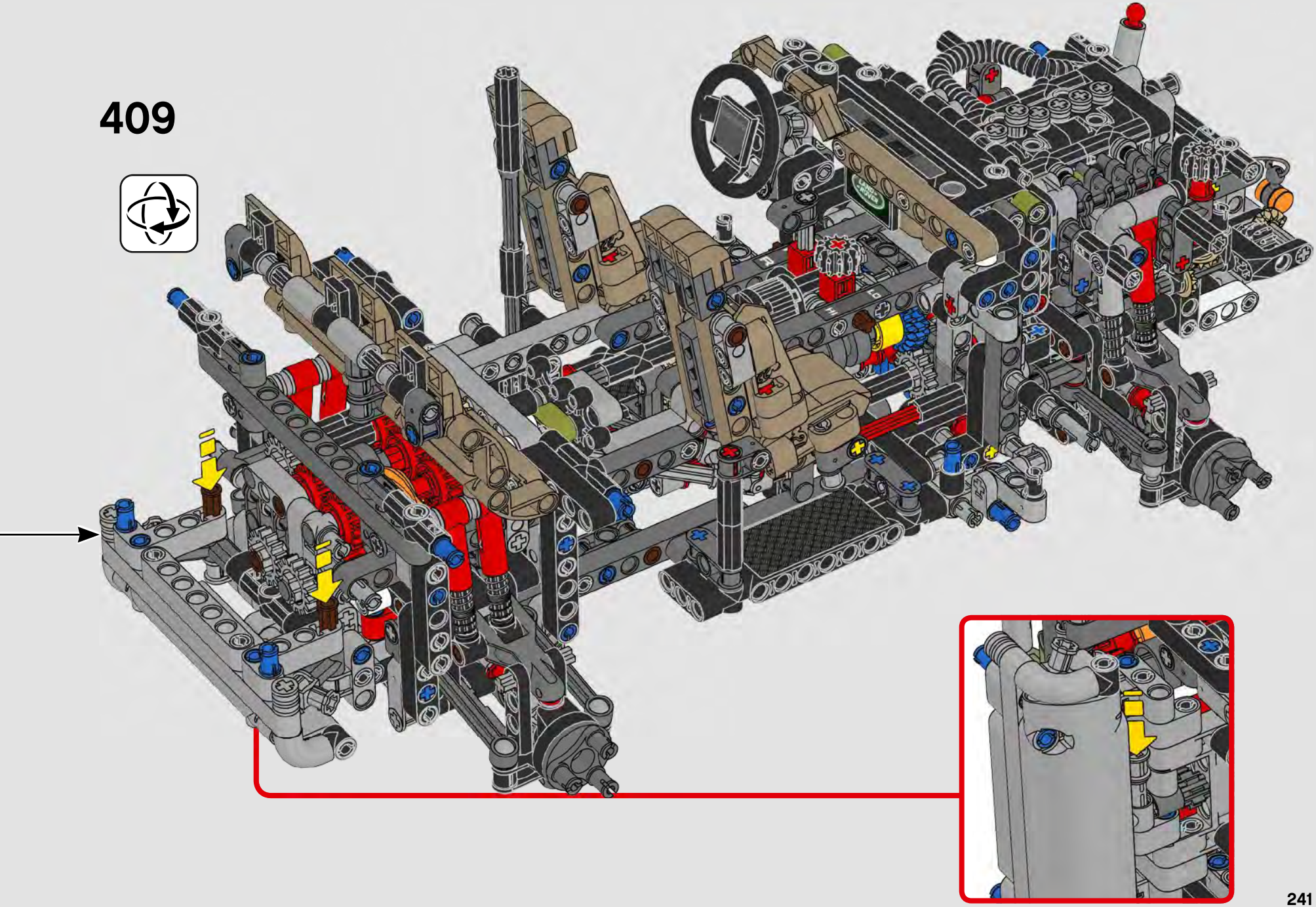

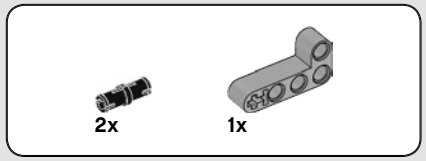


# 410

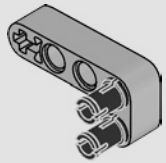

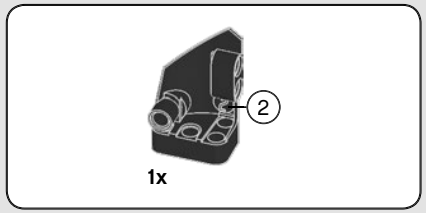


# 411

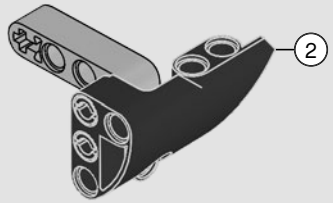


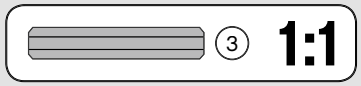


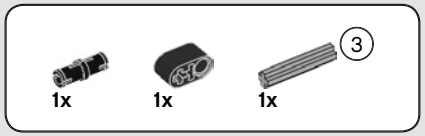


# 412

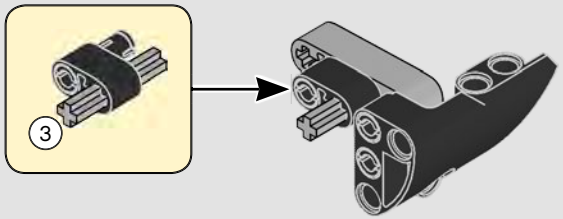


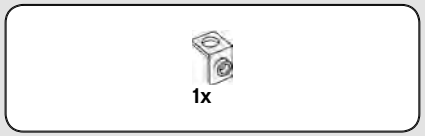


# 413

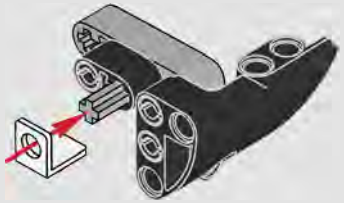

414

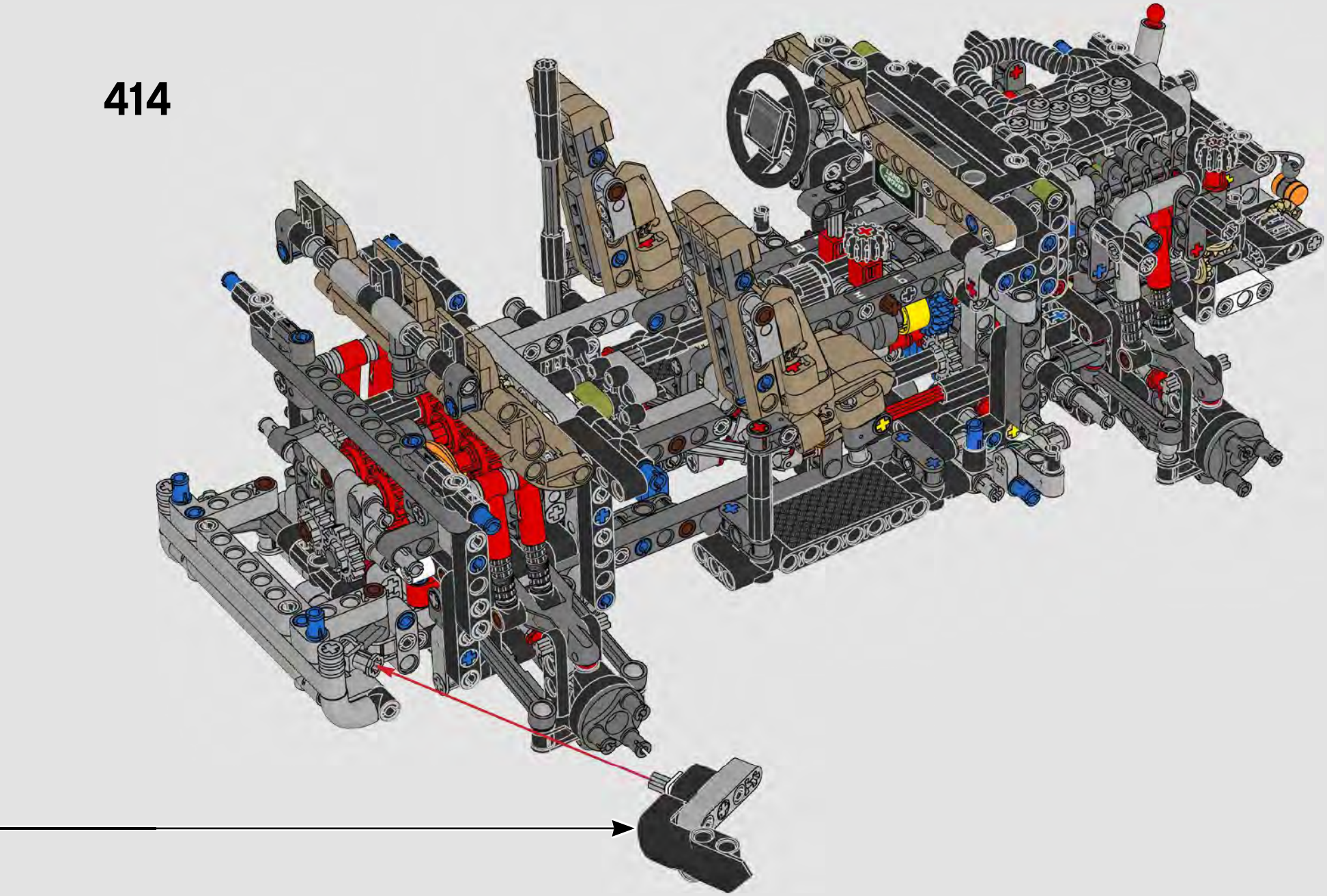

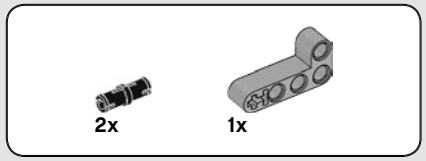


# 415

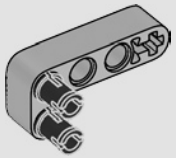

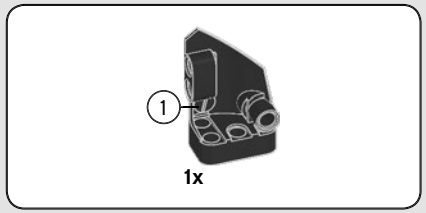


# 416

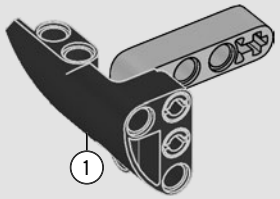


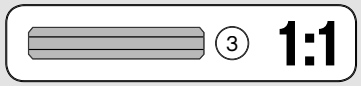


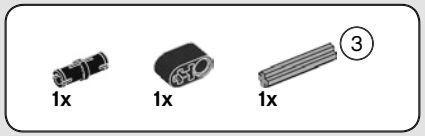


# 417

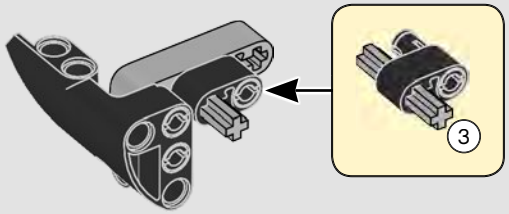


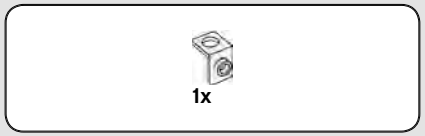


# 418

419

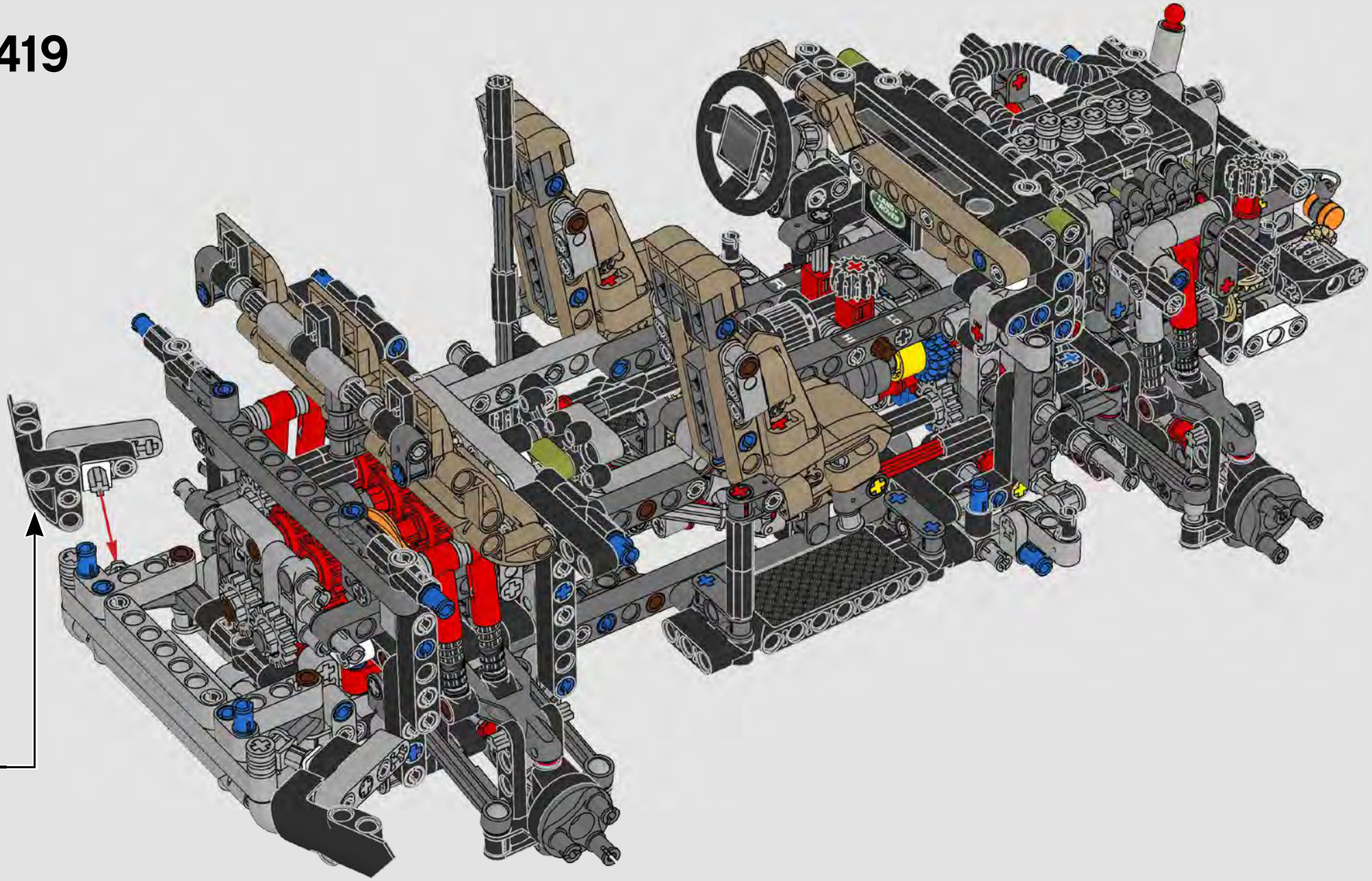

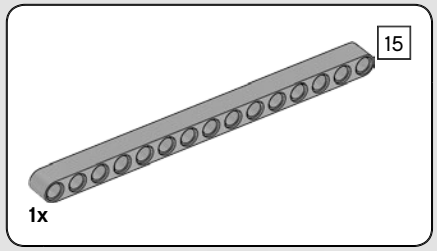


# 420

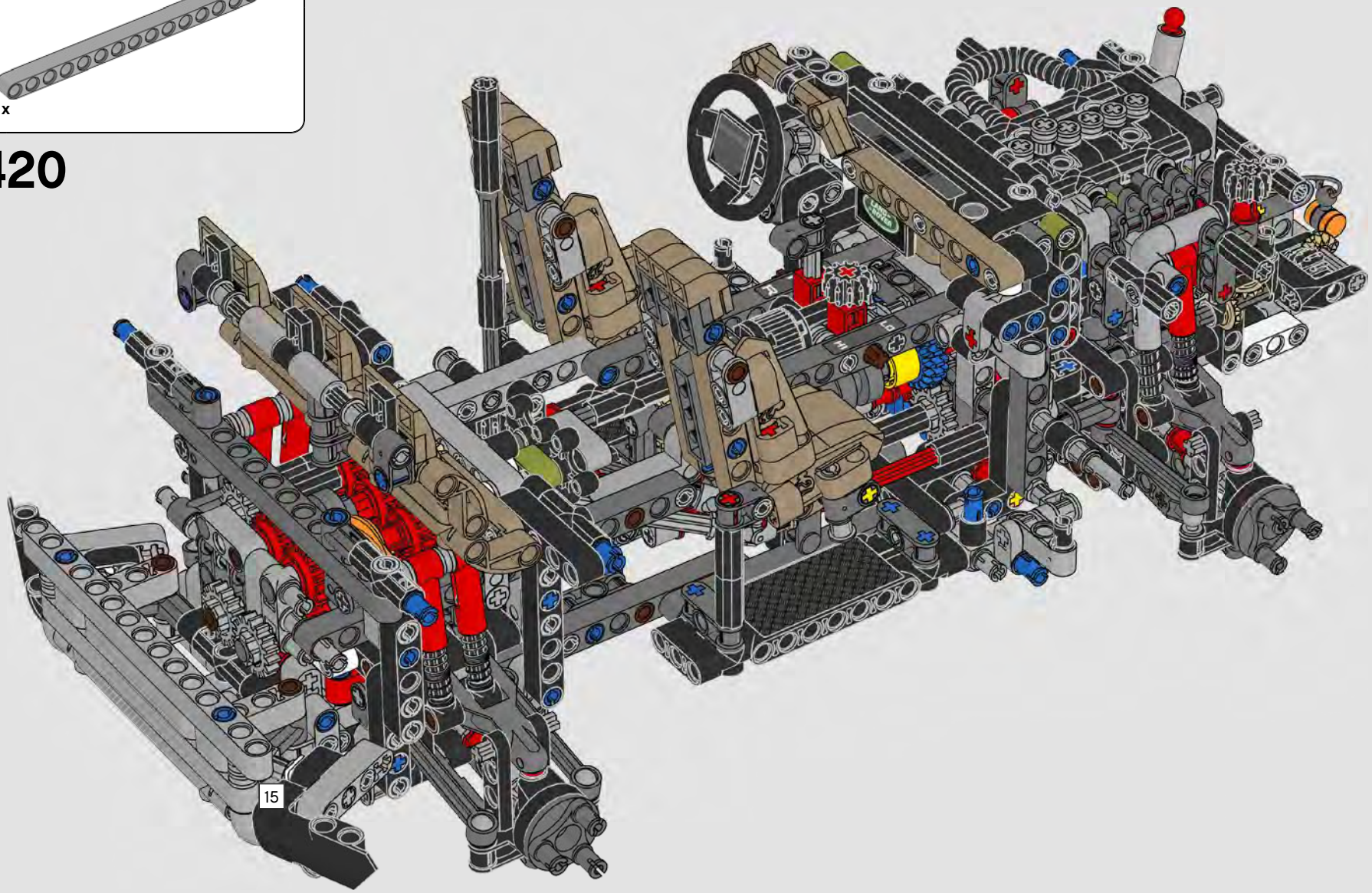


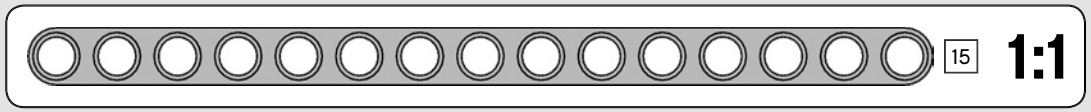

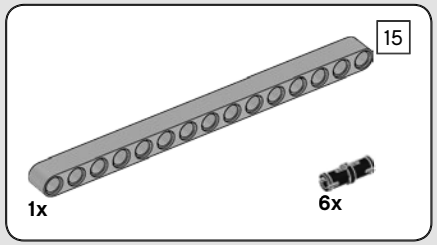


# 421

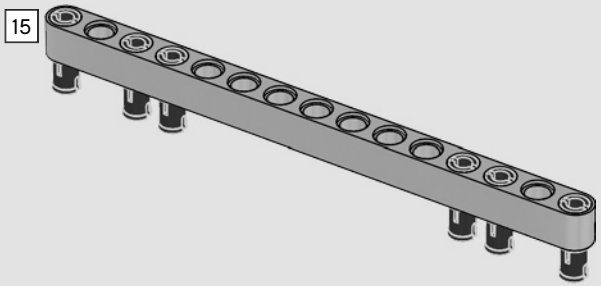


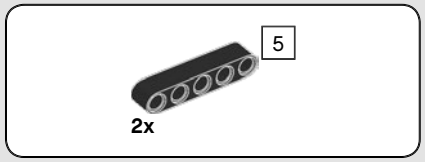


# 422

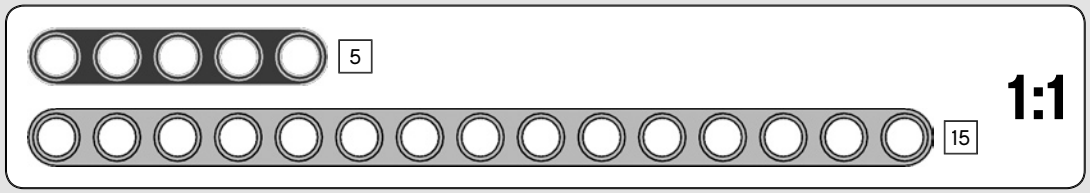

# 423

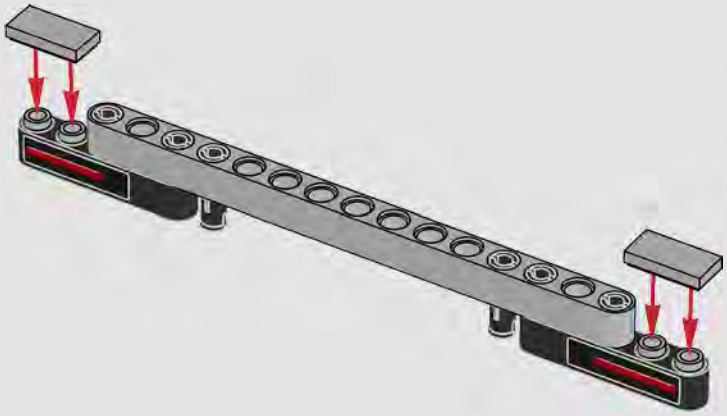

424

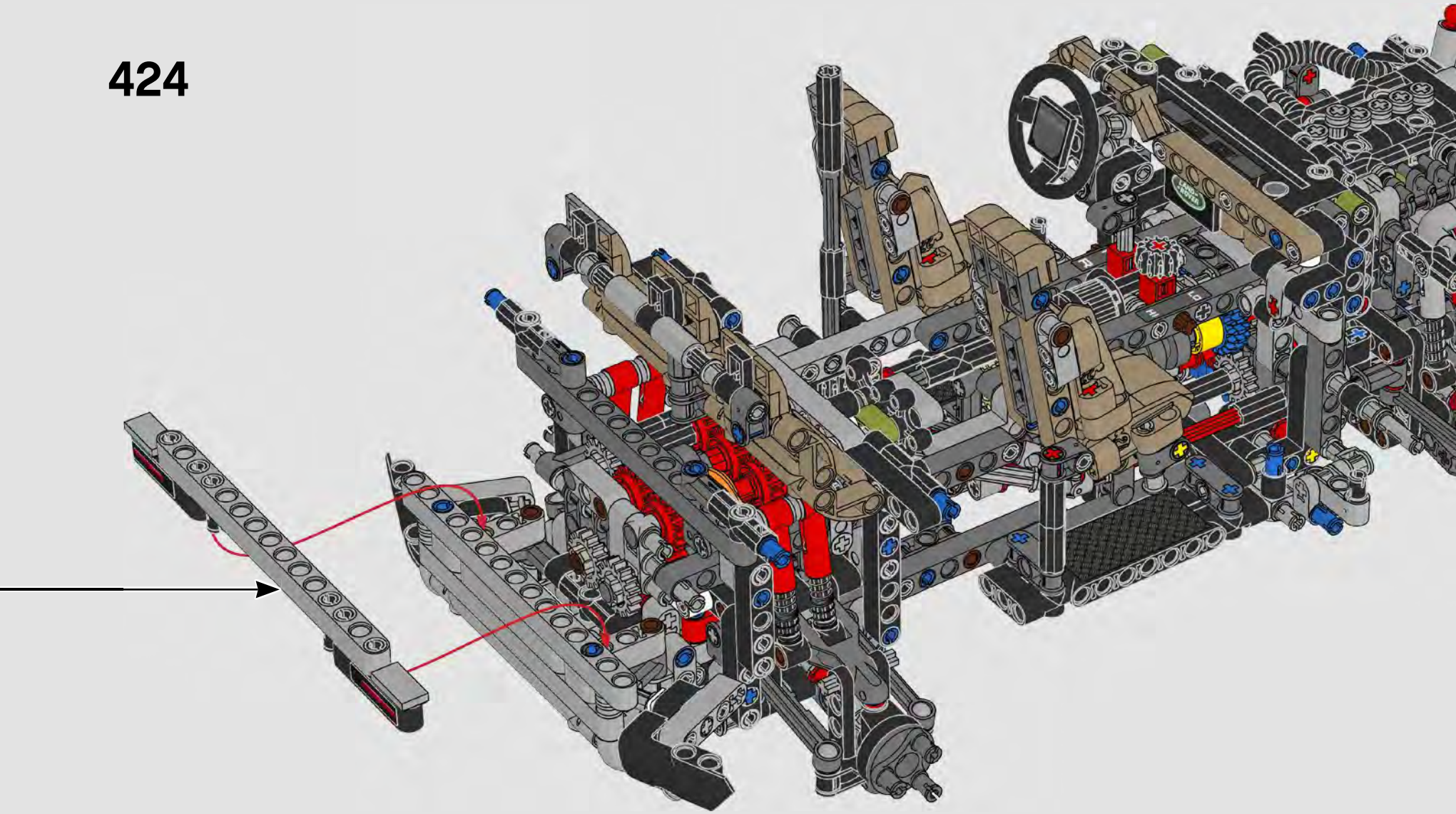

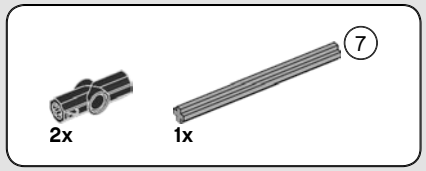


# 425

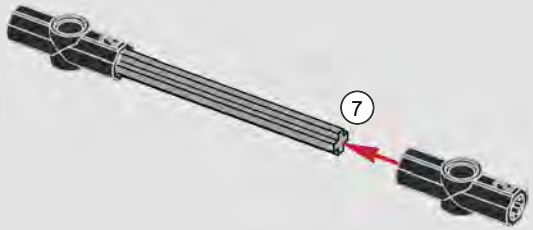


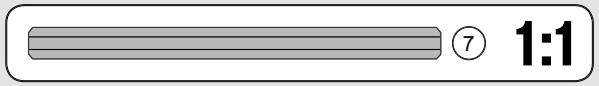

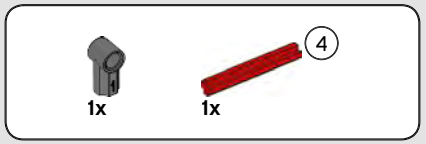


# 426

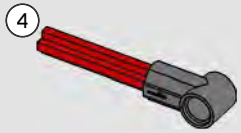


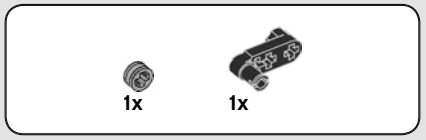


# 427

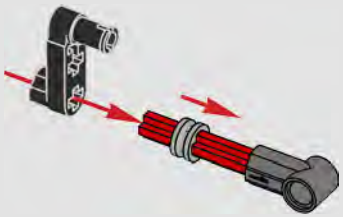

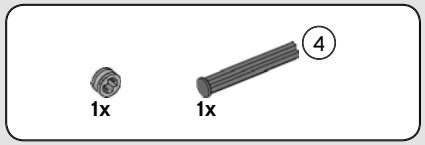


# 428

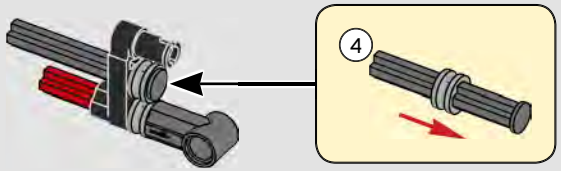


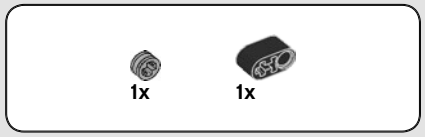


# 429

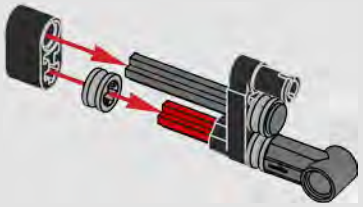

2x

# 430

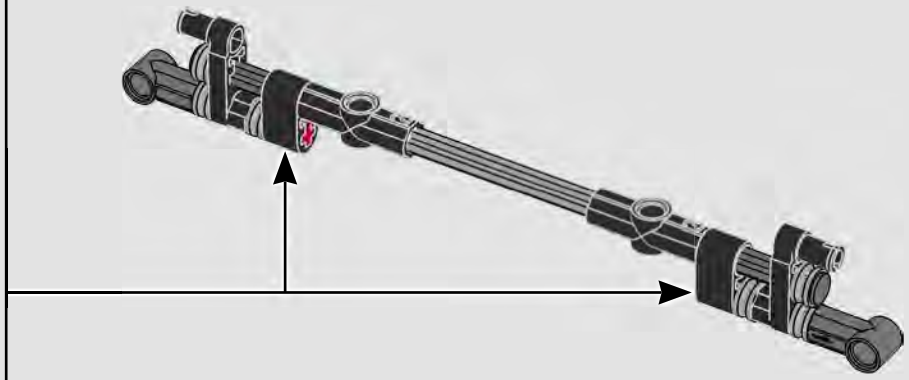

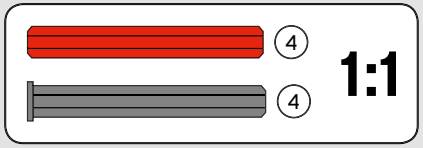

2x

# 431

# 432

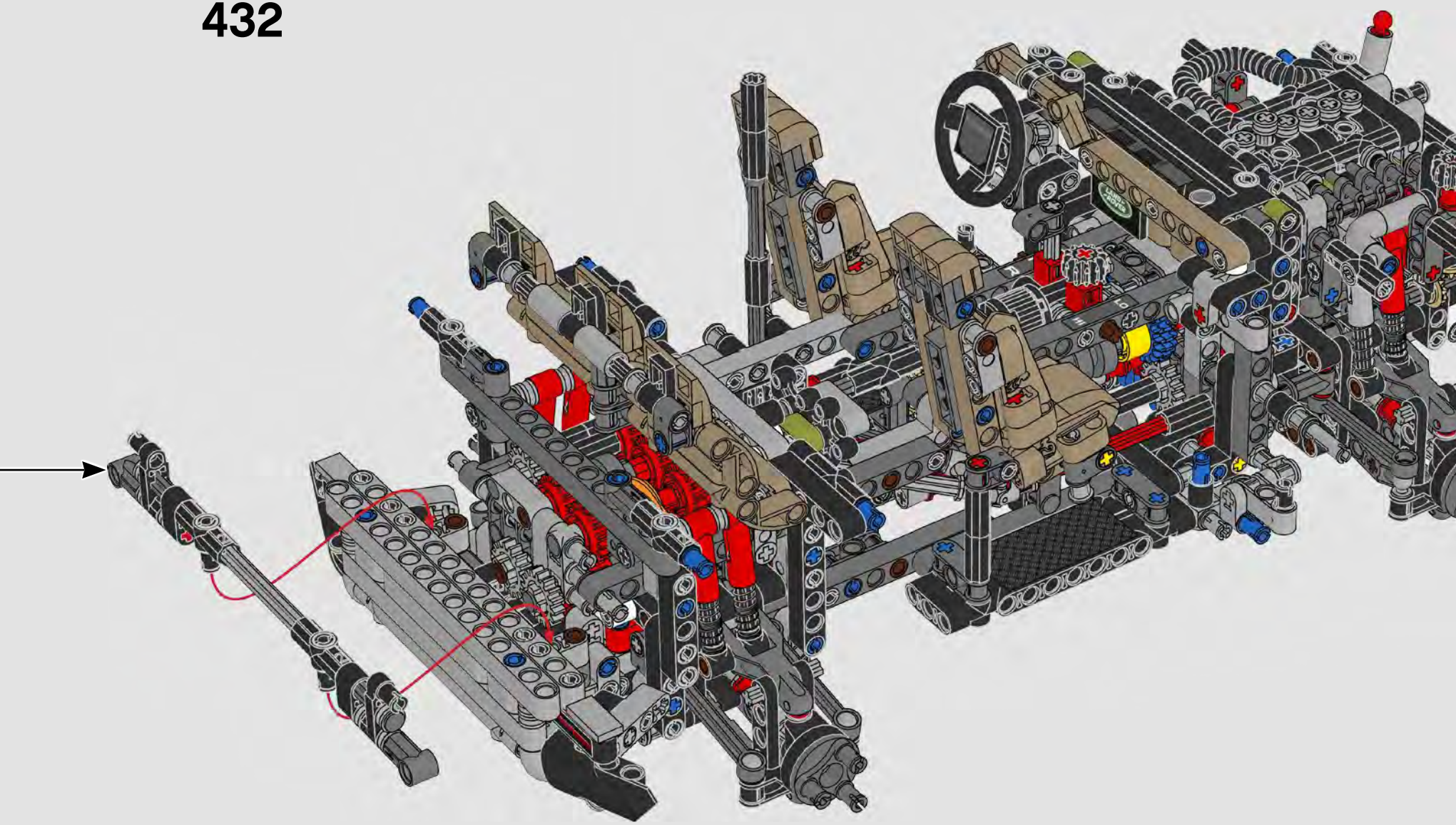

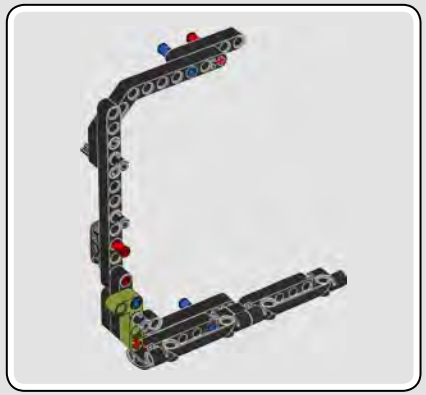

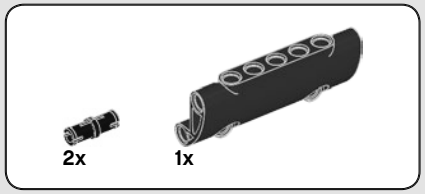


# 433

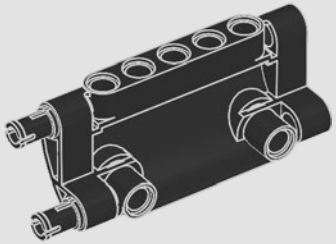

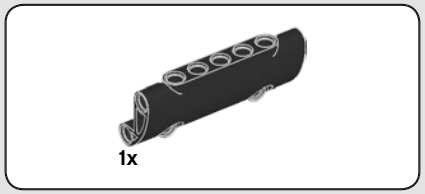


# 434

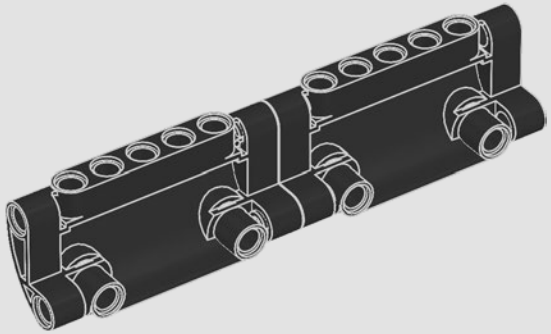

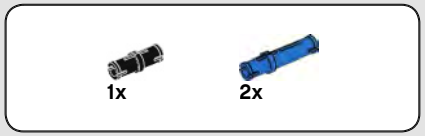


# 435

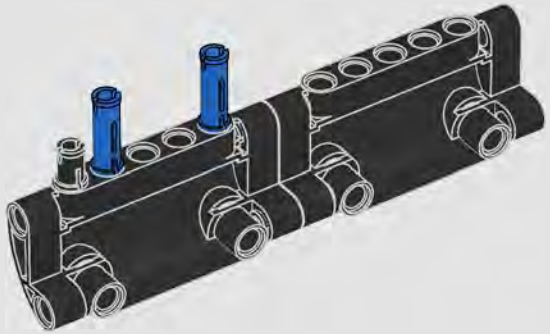

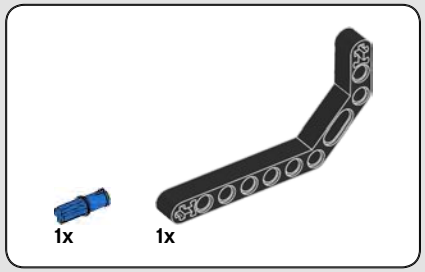


# 436

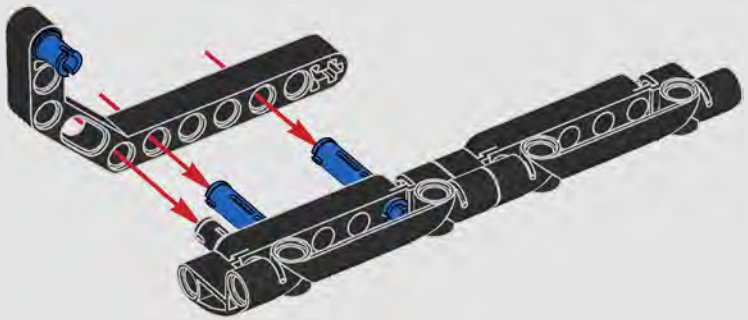

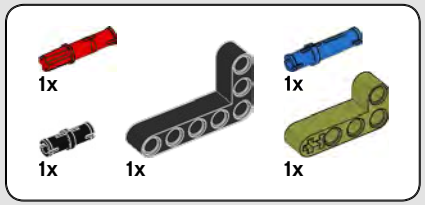


# 437

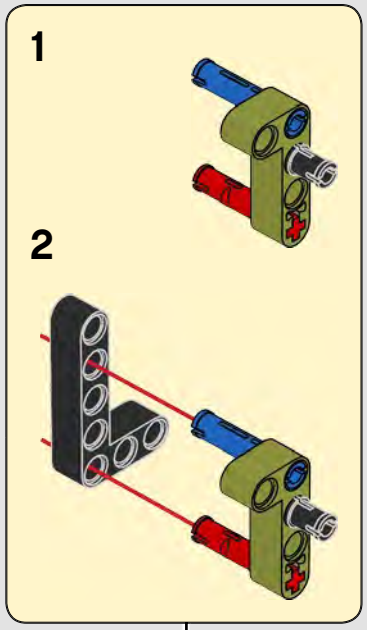


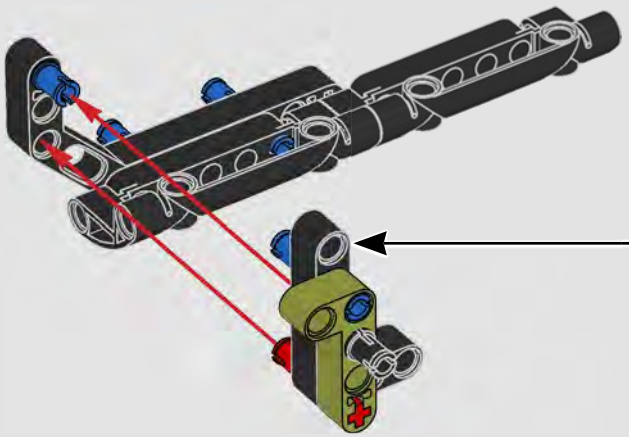

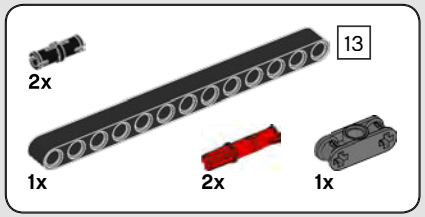


# 438

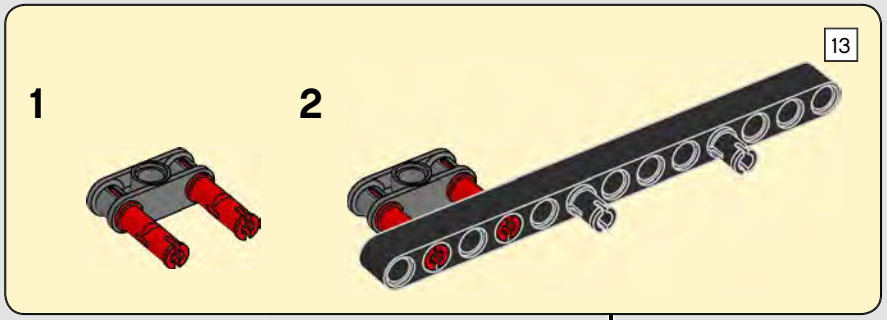


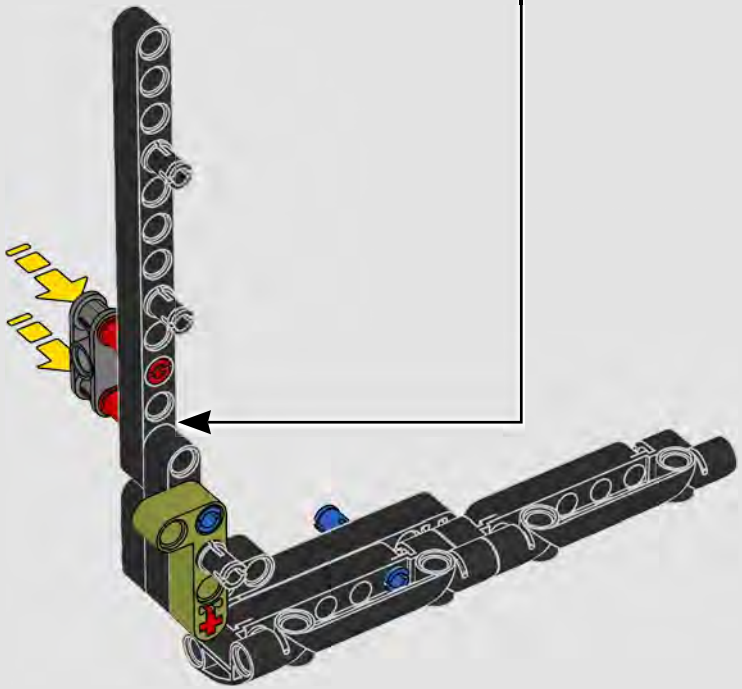

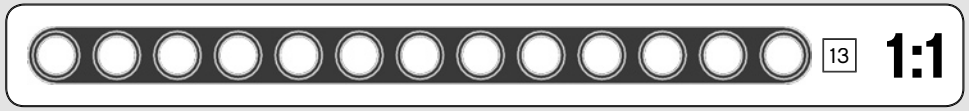

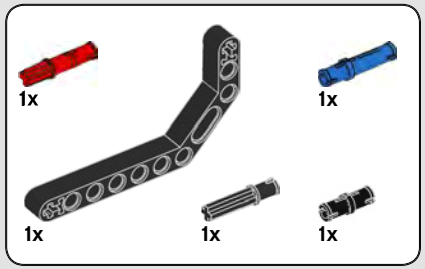


# 439

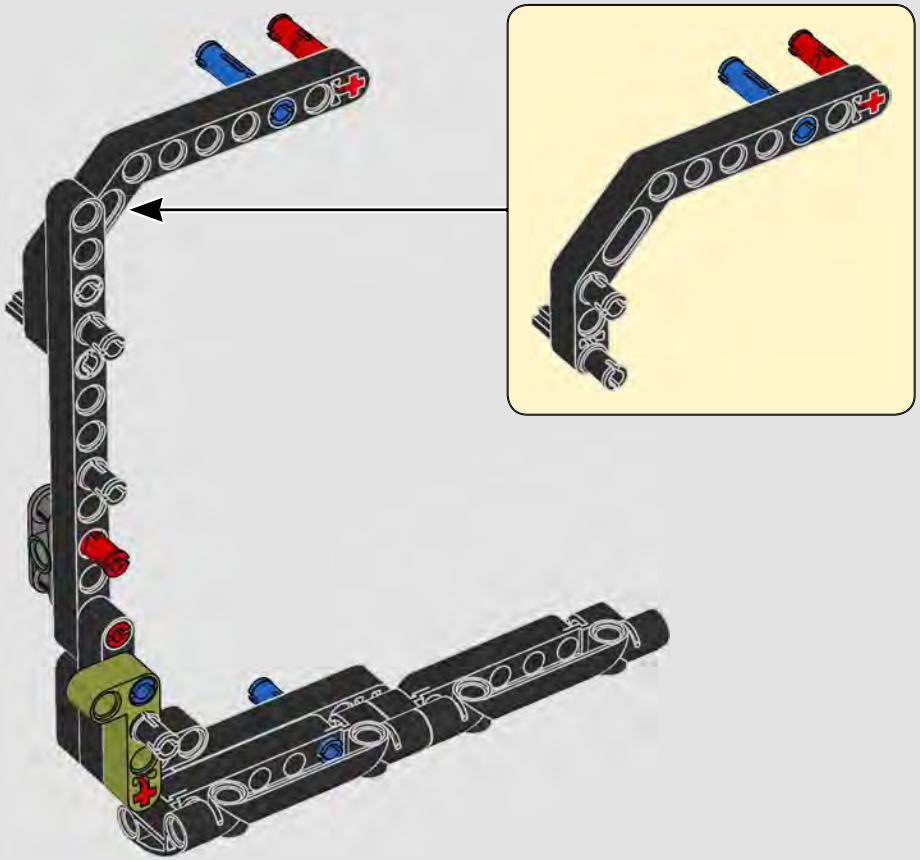

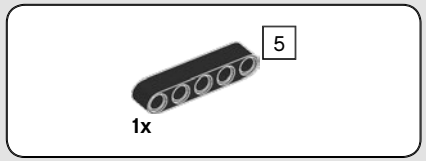


# 440

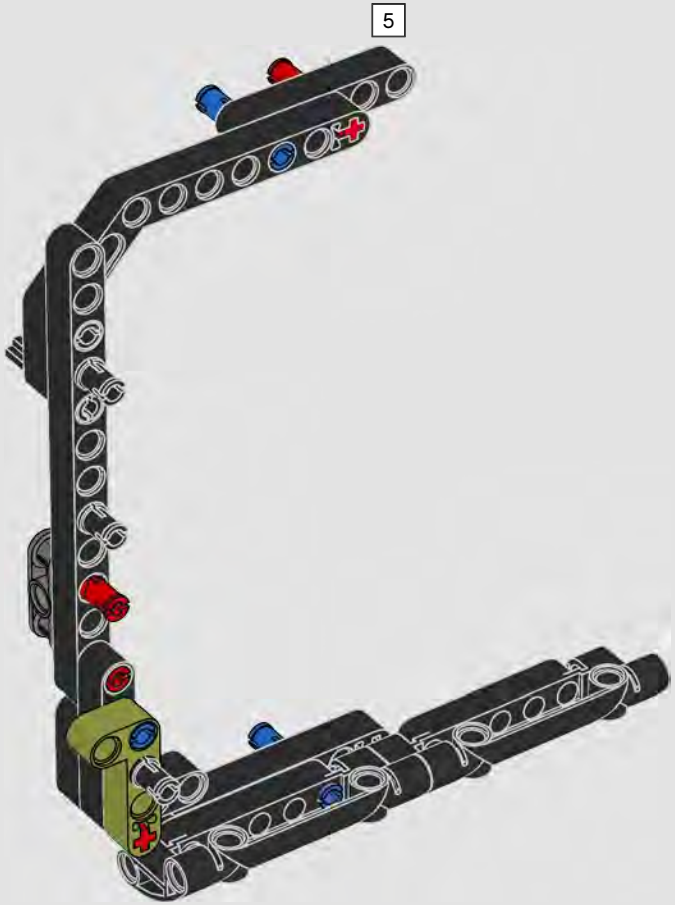


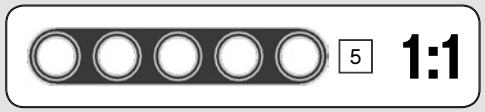

441

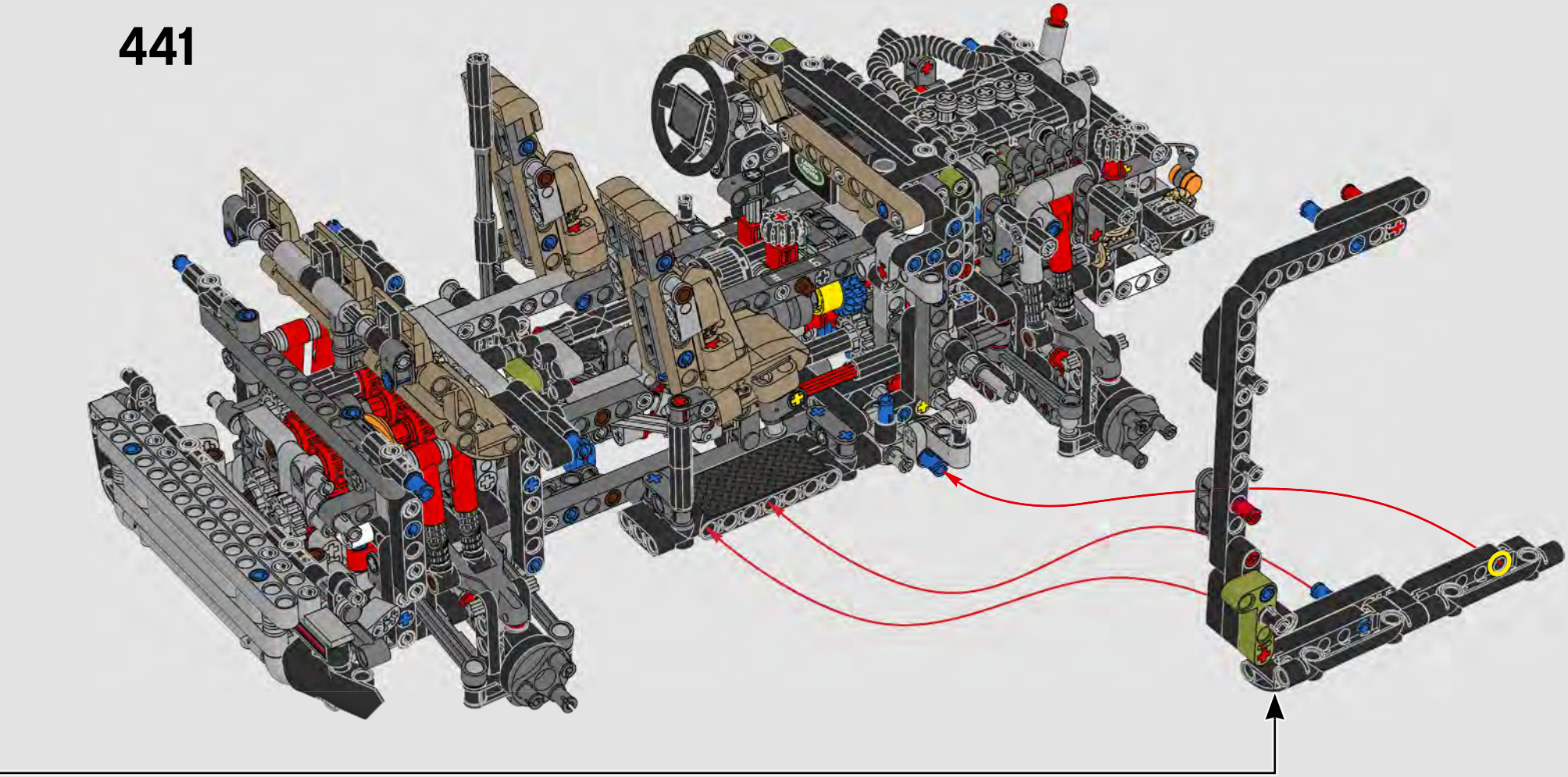

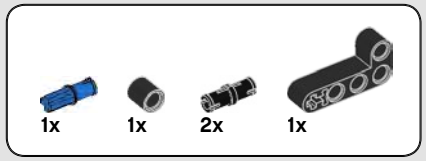


# 442

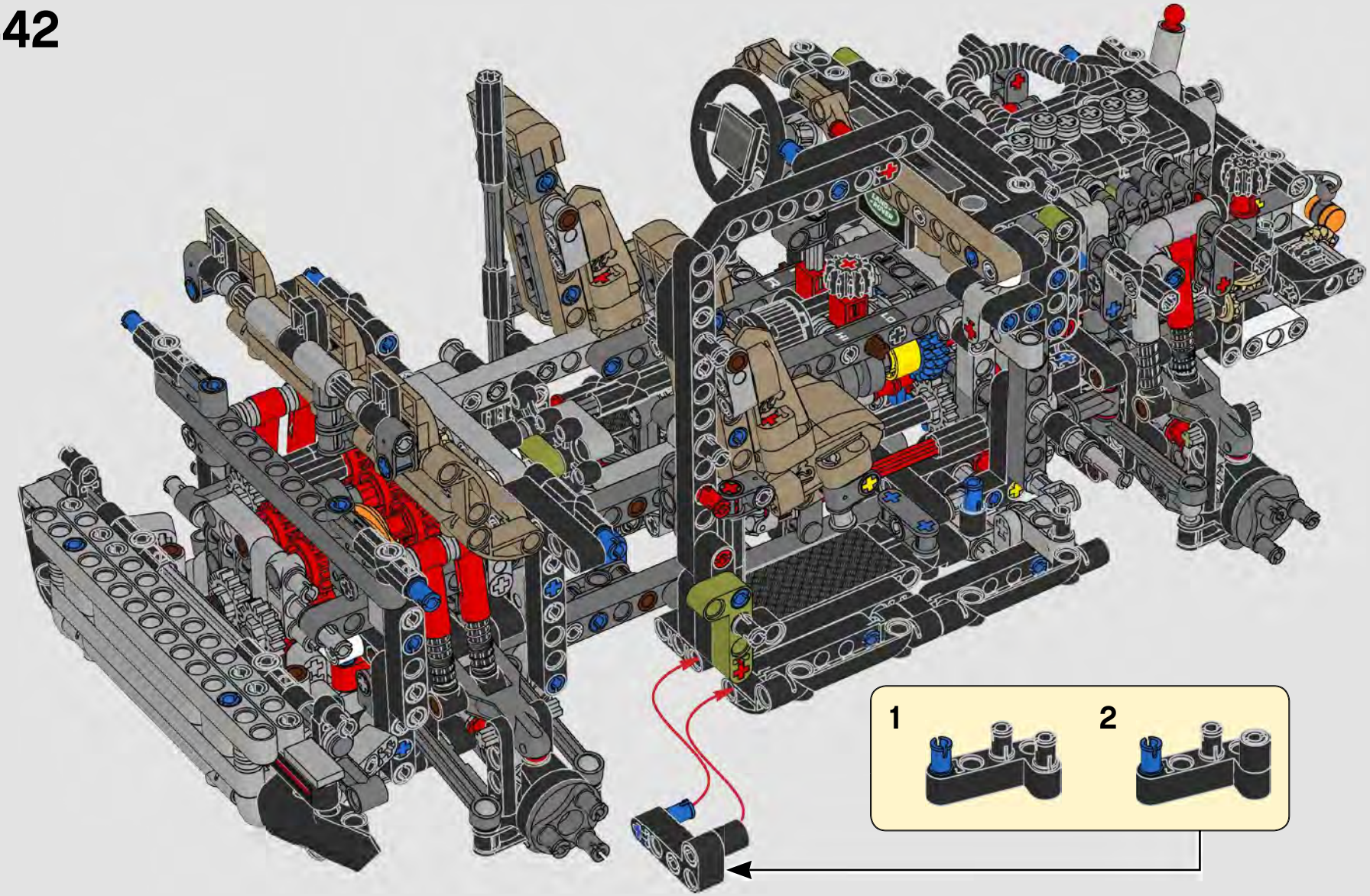

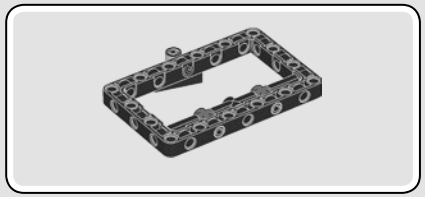

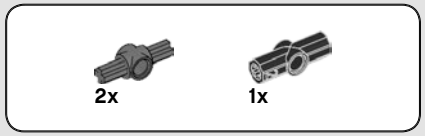


# 443

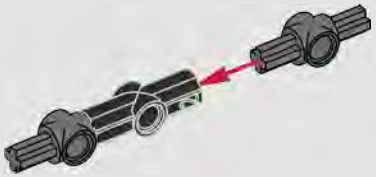

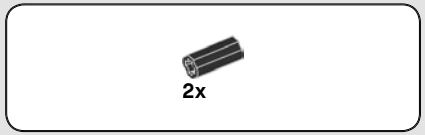


# 444

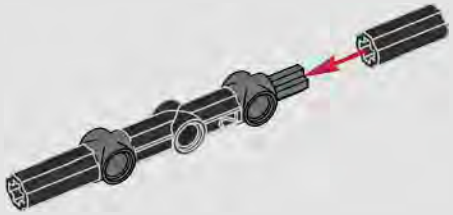

# 445

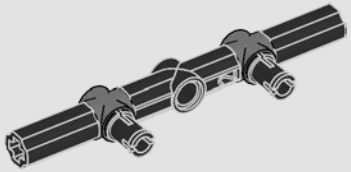

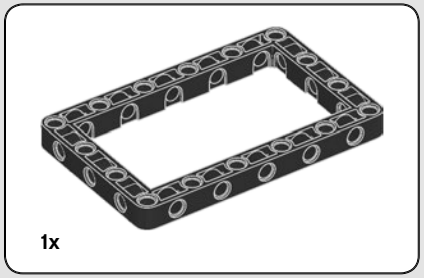


# 446

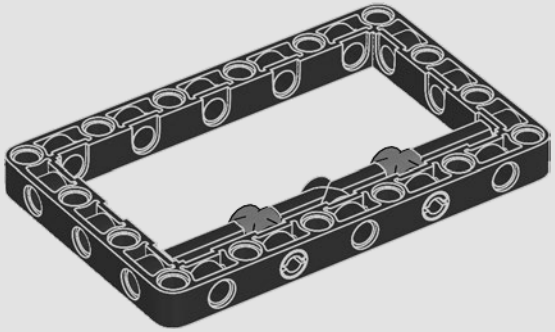

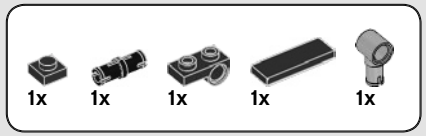


# 447

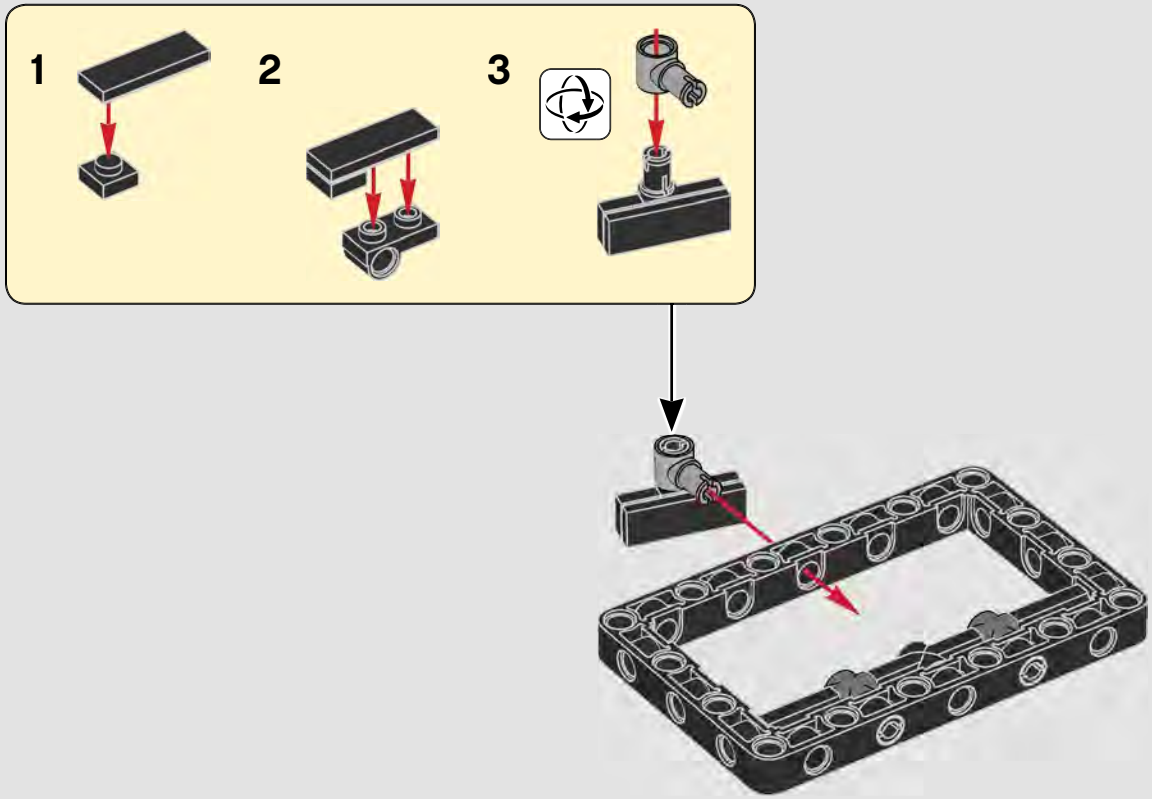

448

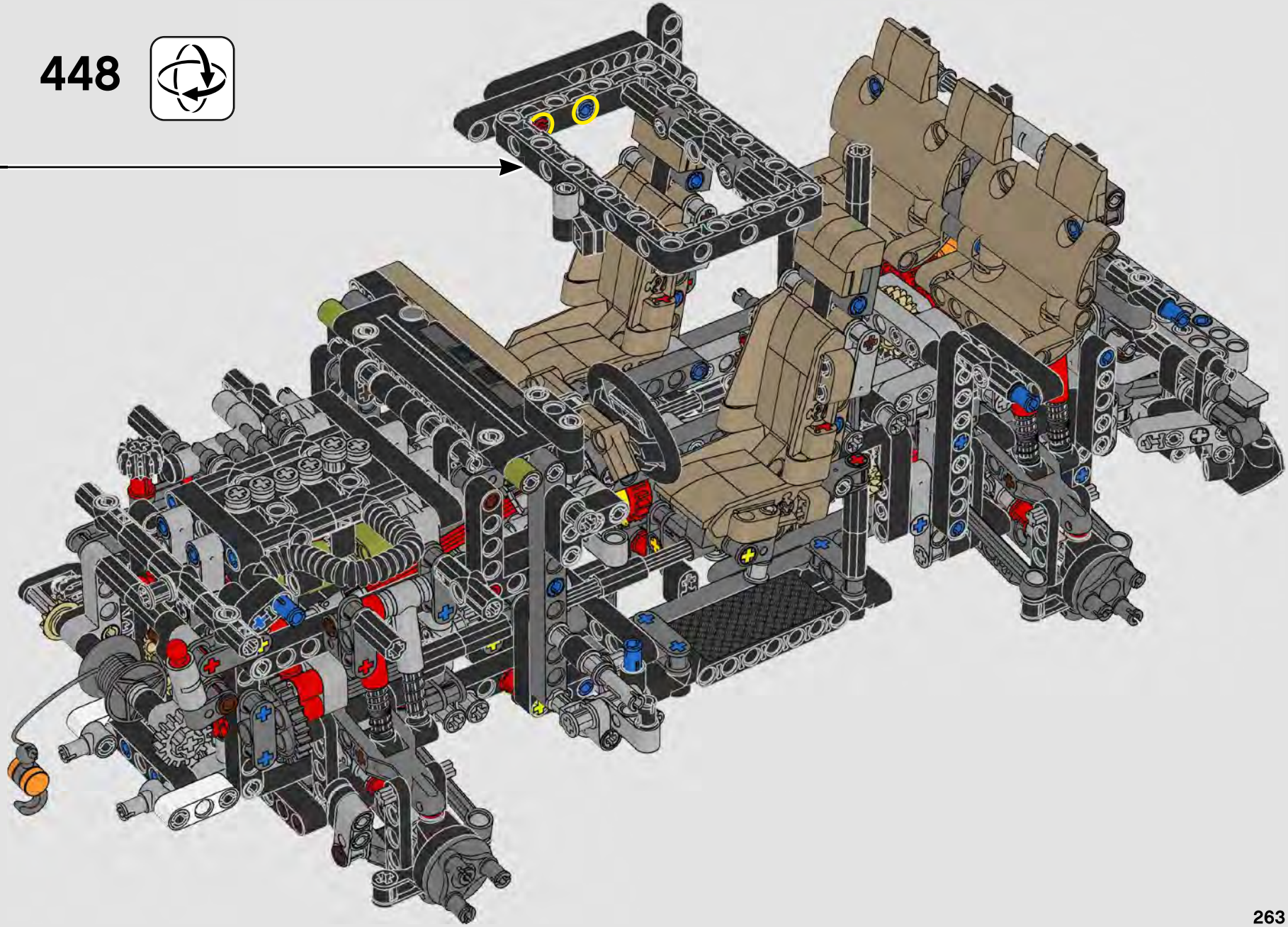

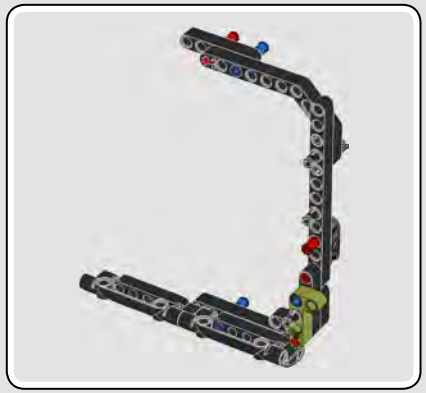

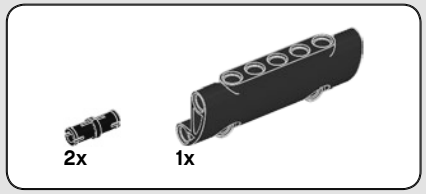


# 449

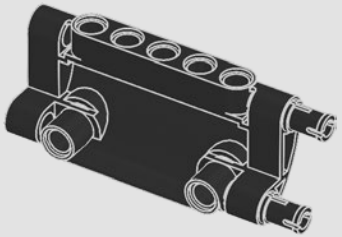

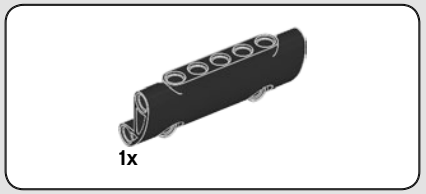


# 450

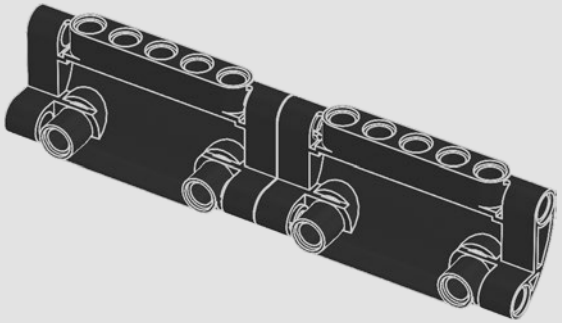

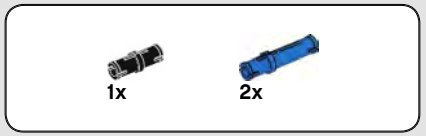


# 451

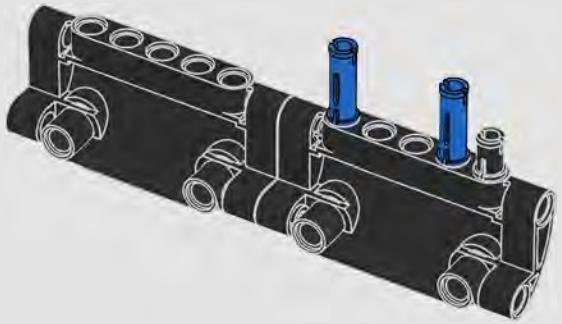

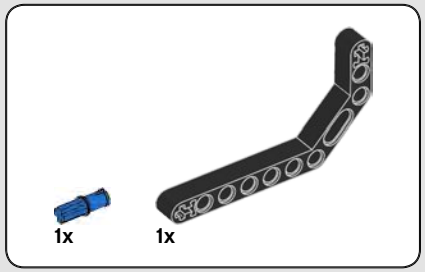


# 452

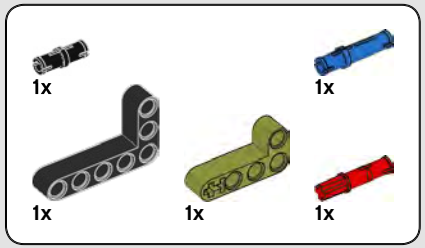


# 453

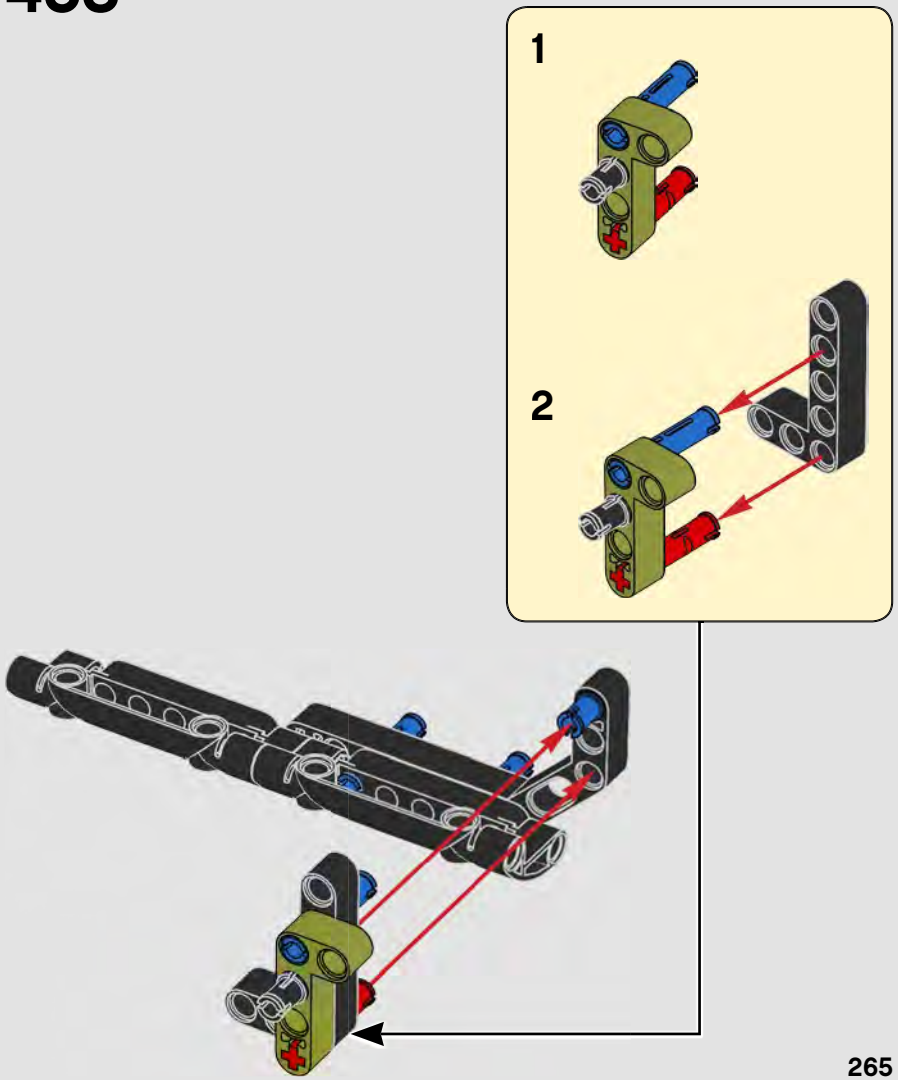

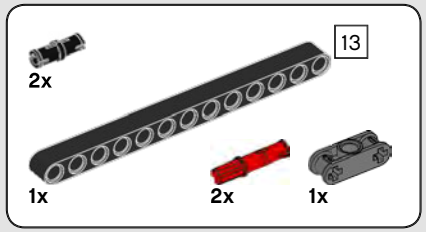


# 454

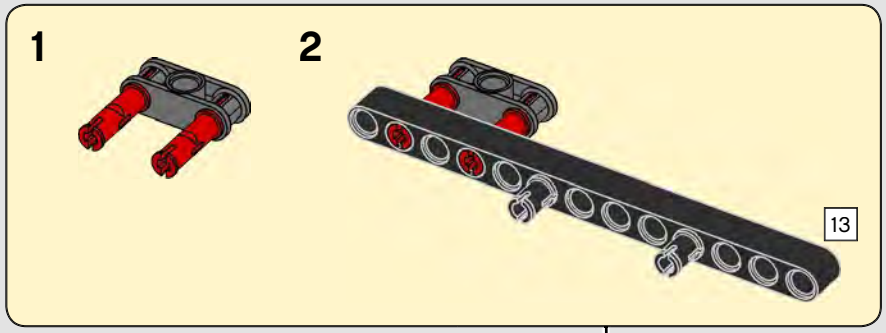


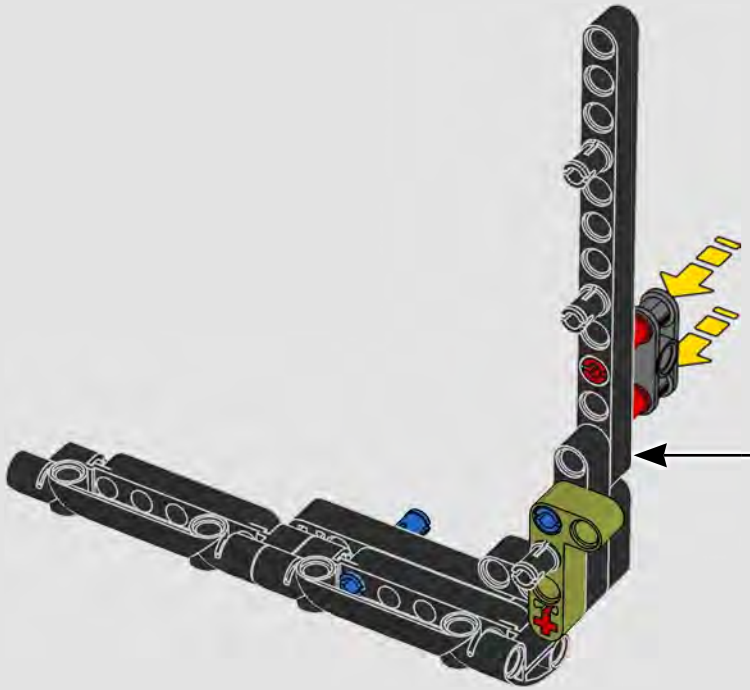

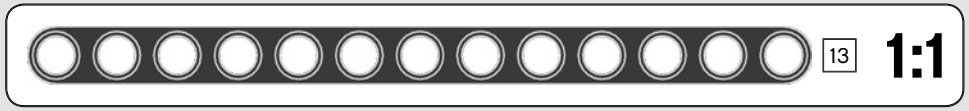

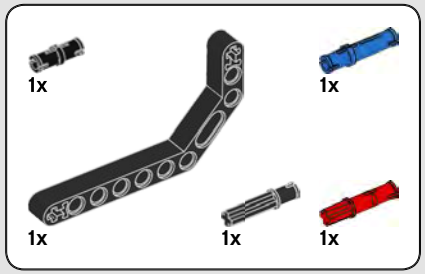


# 455

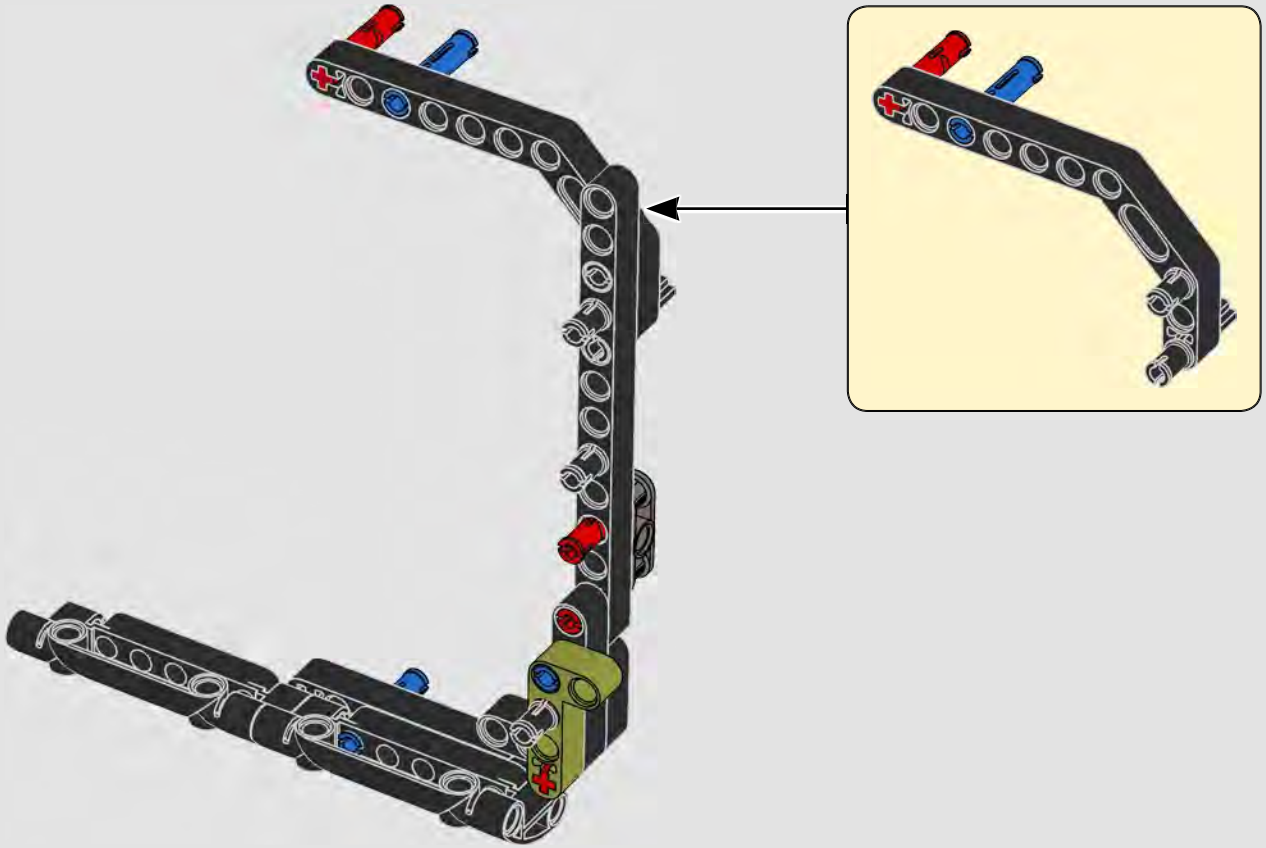

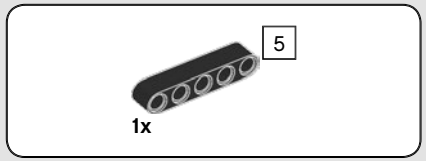


# 456

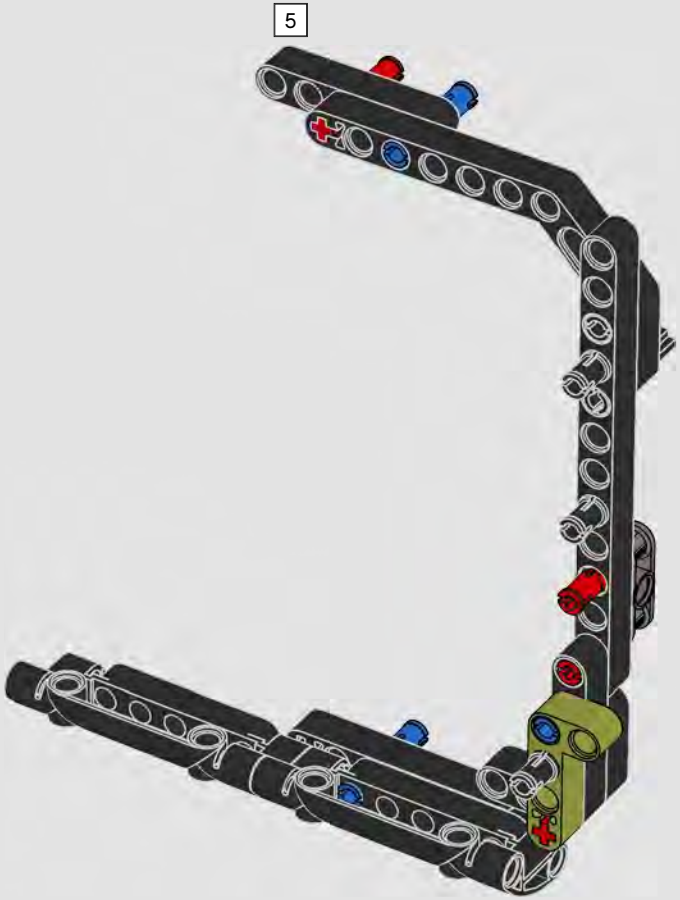


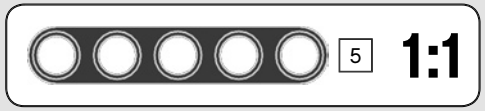

457

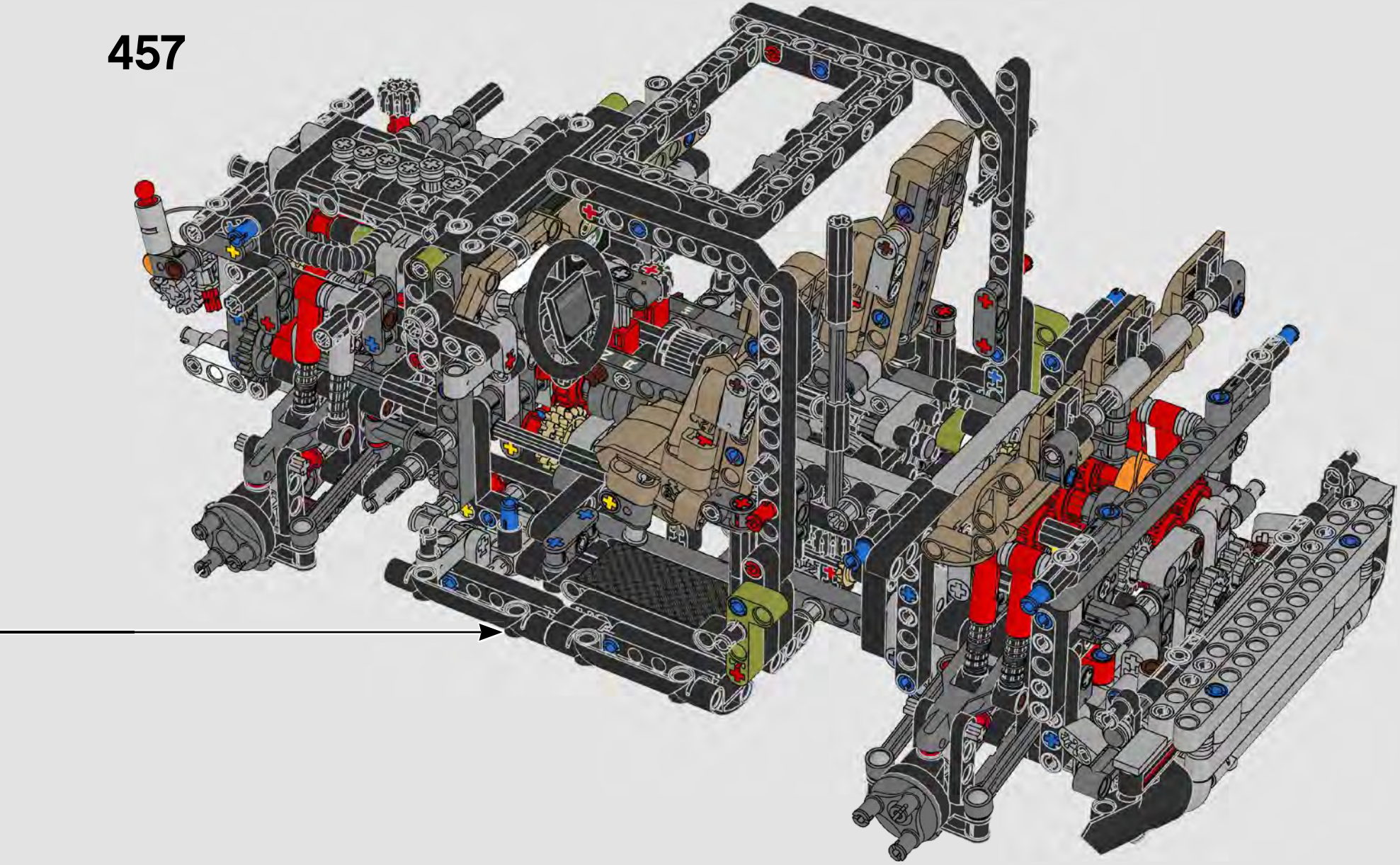

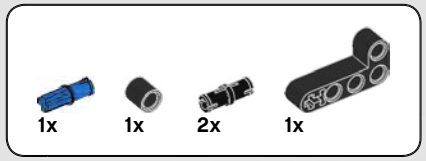


# 458

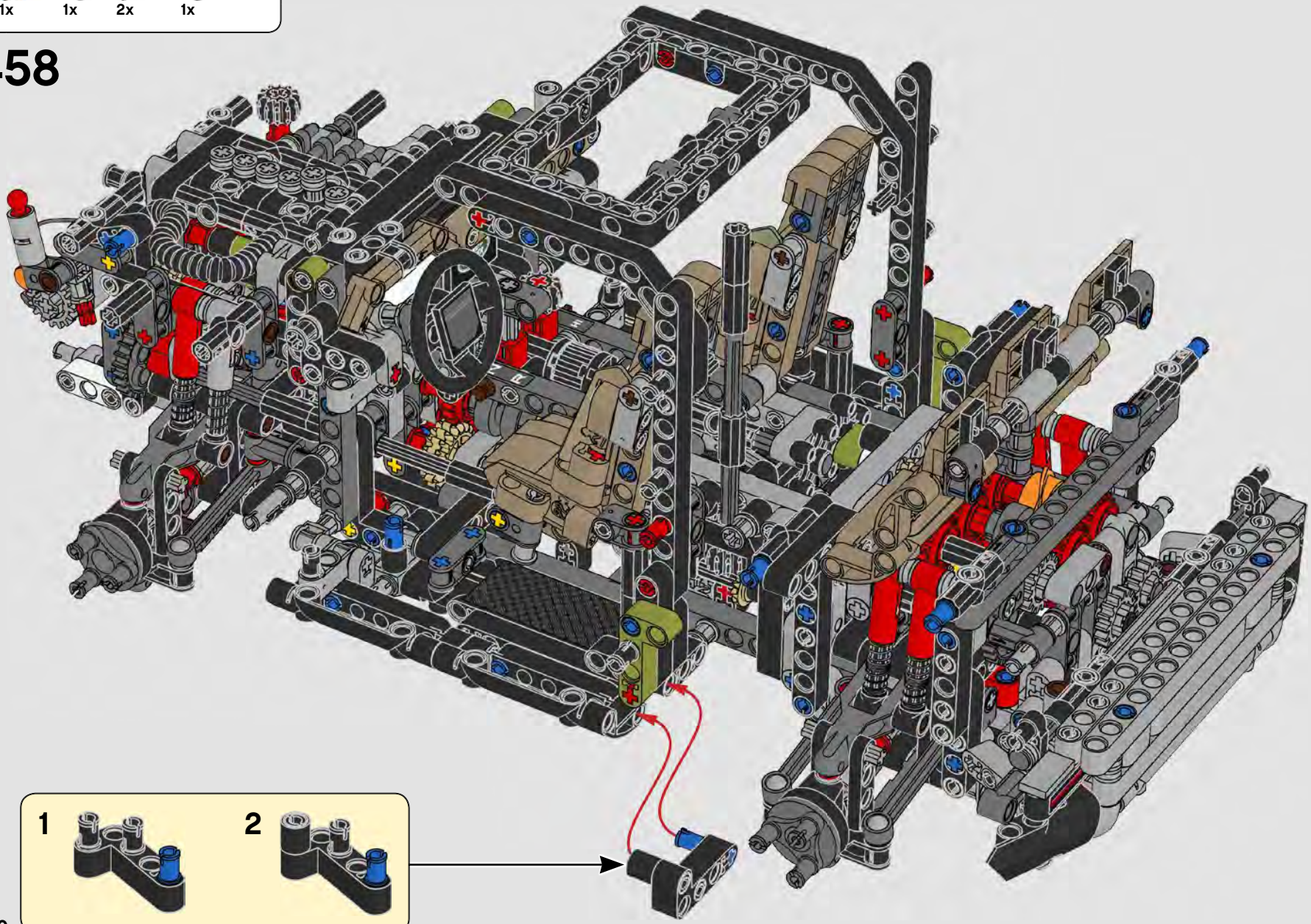

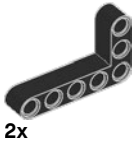

2x

# 459

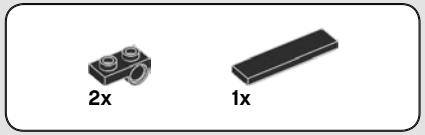


# 460

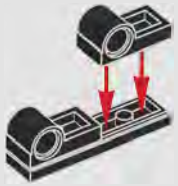

# 461

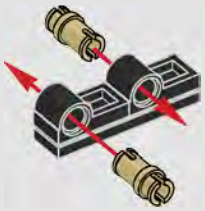

# 462

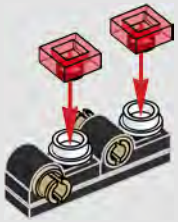

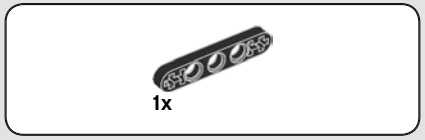


# 463

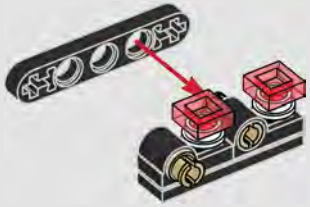

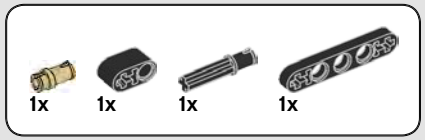


# 464

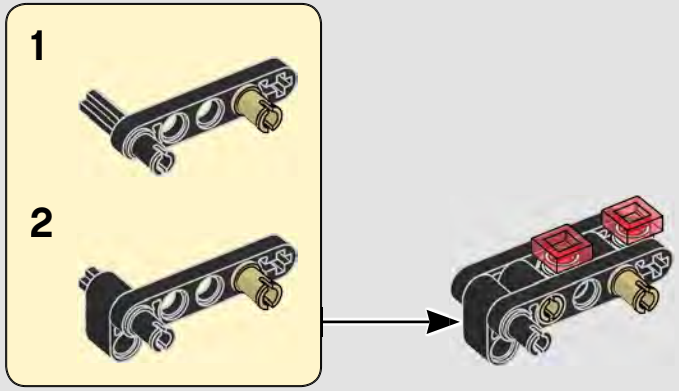


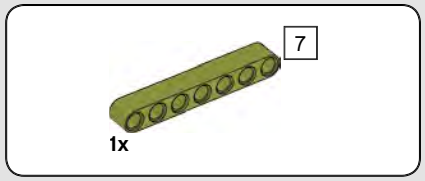


# 465

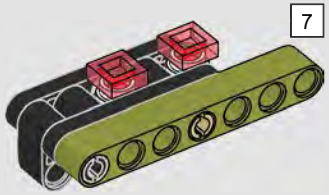


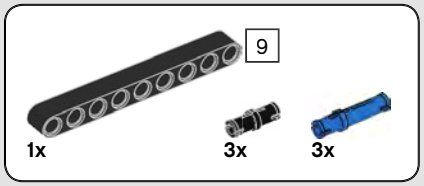


# 466

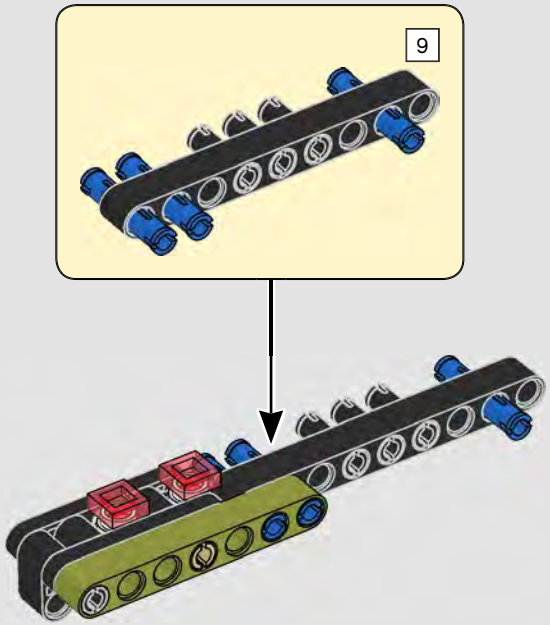


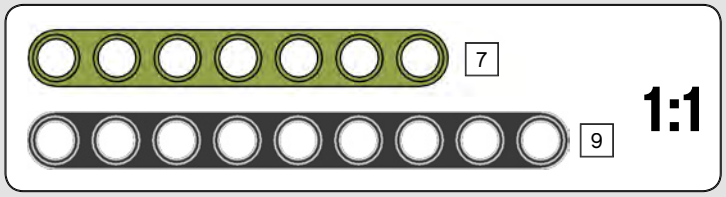

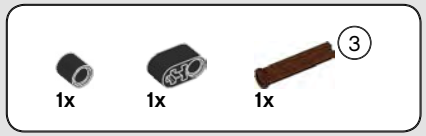


# 467

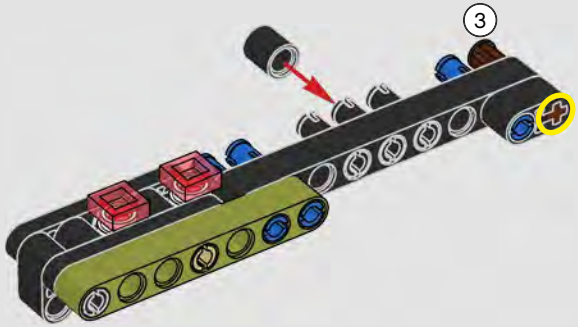


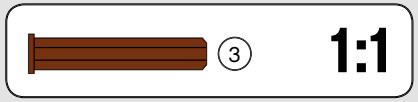


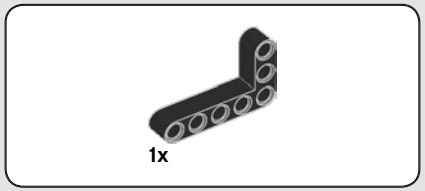


# 468

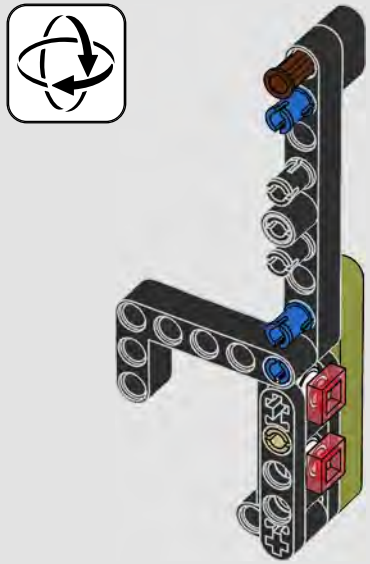

469

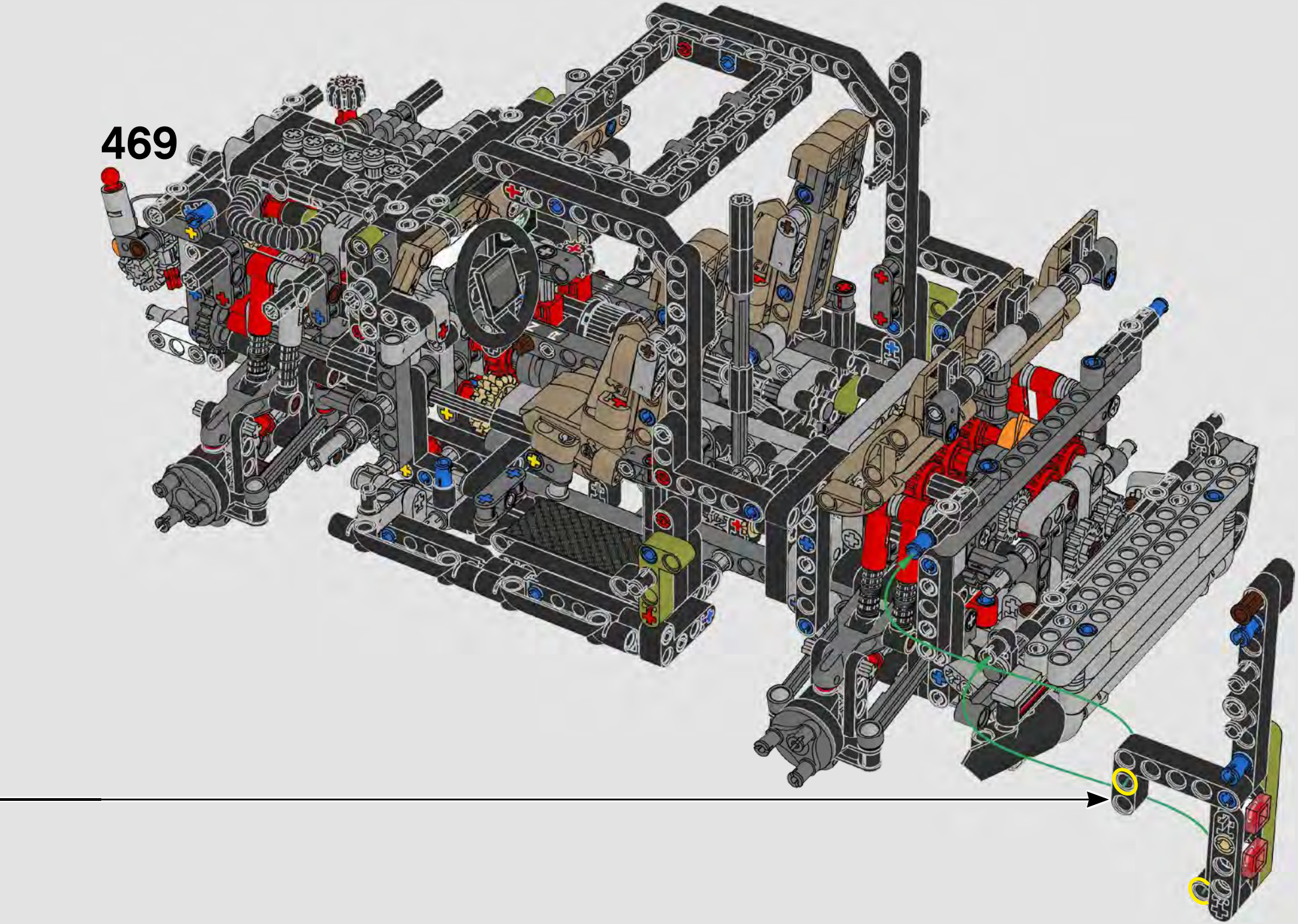

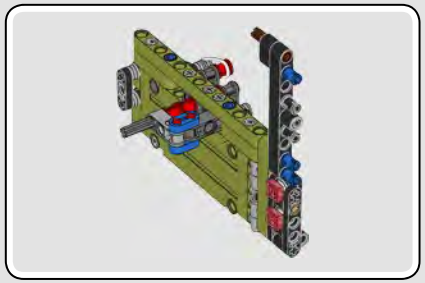

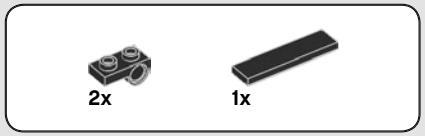


# 470

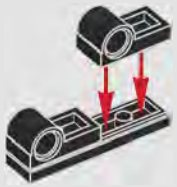

# 471

# 472

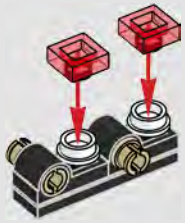

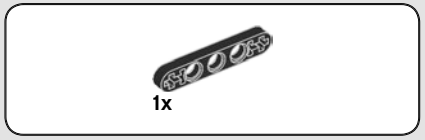


# 473

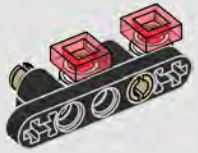

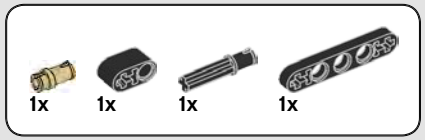


# 474

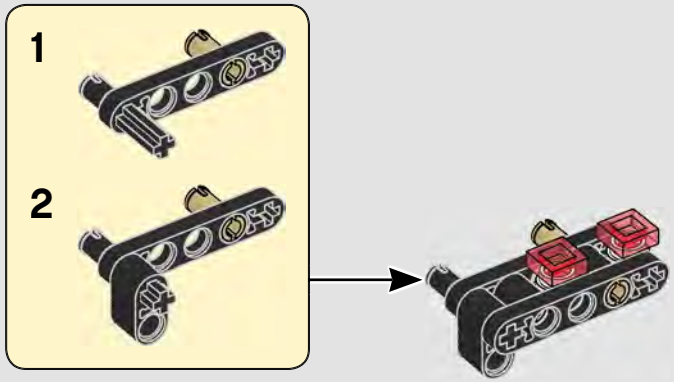


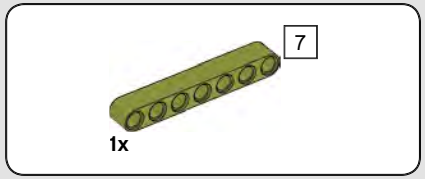


# 475

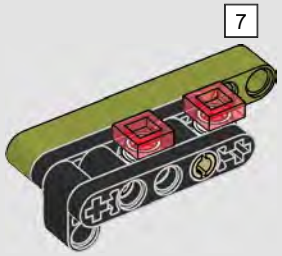


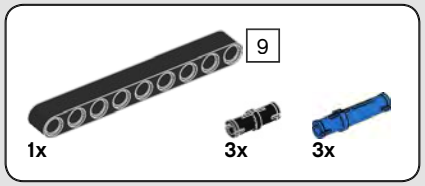


# 476

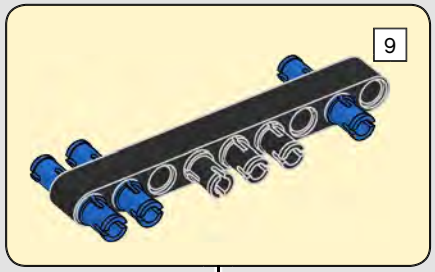


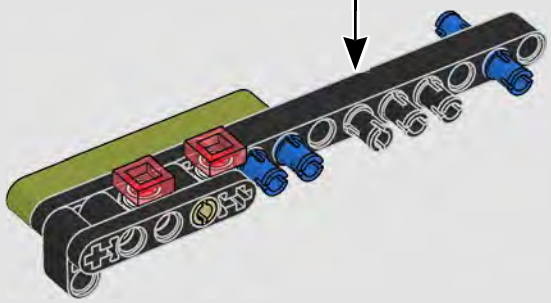

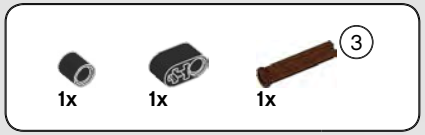


# 477

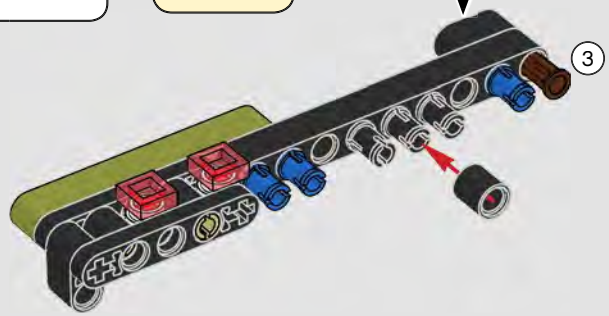


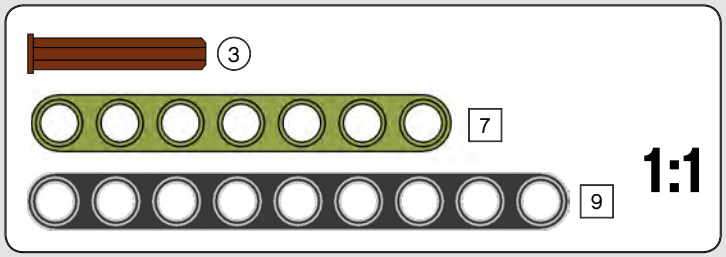

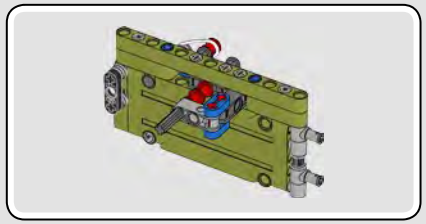

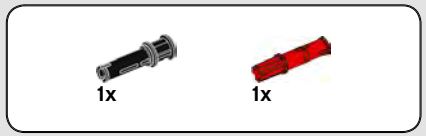


# 478

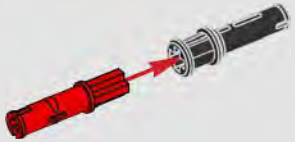

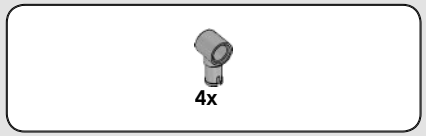


# 479

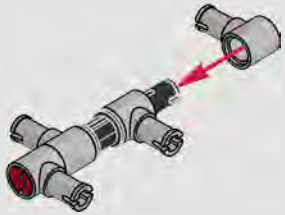

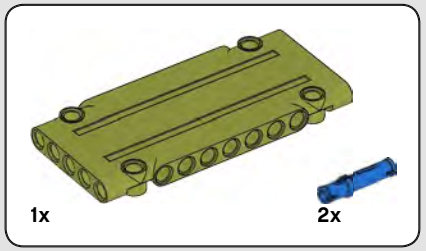


# 480

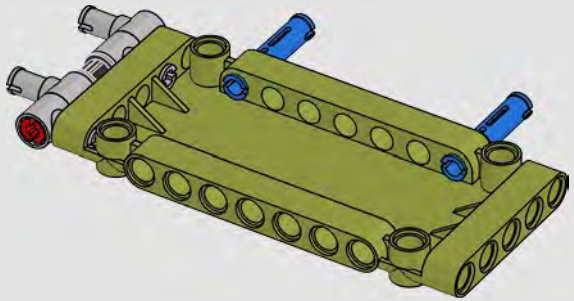

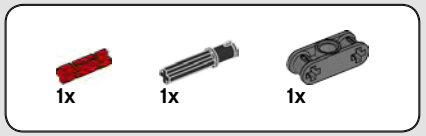


# 481

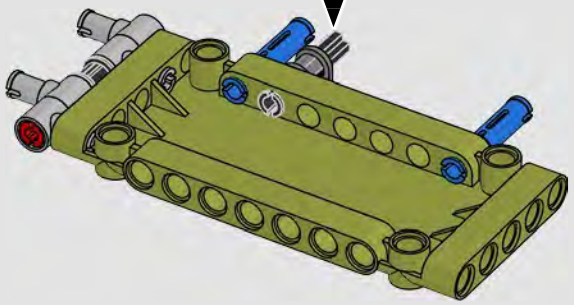

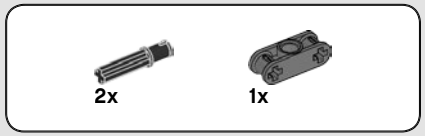


# 482

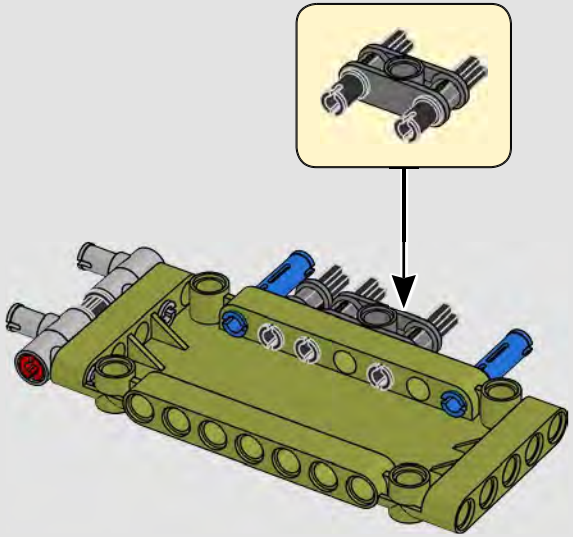

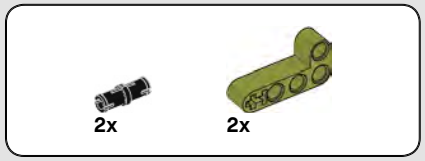


# 483

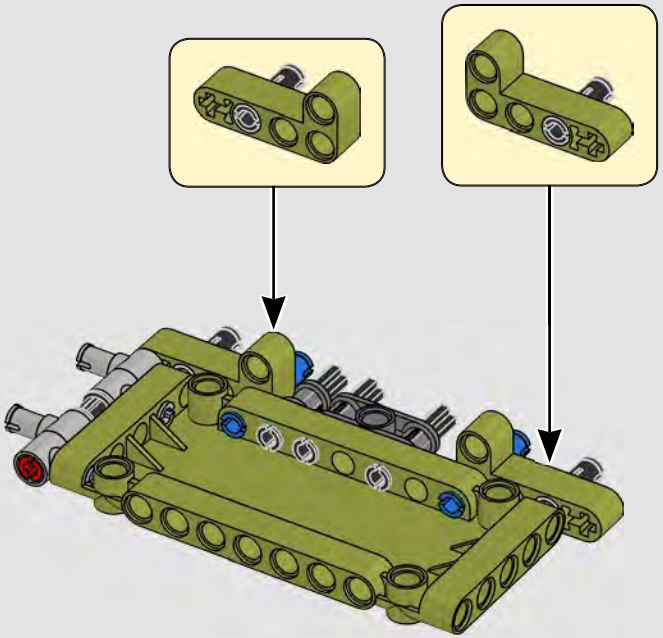

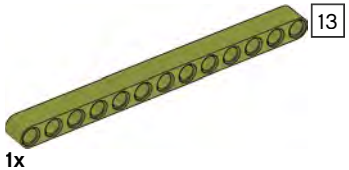


# 484

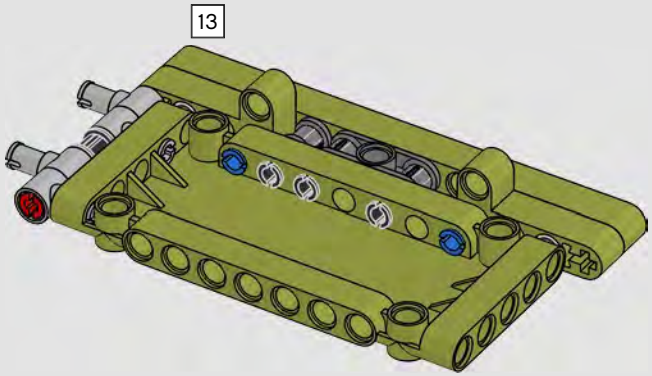

# 485

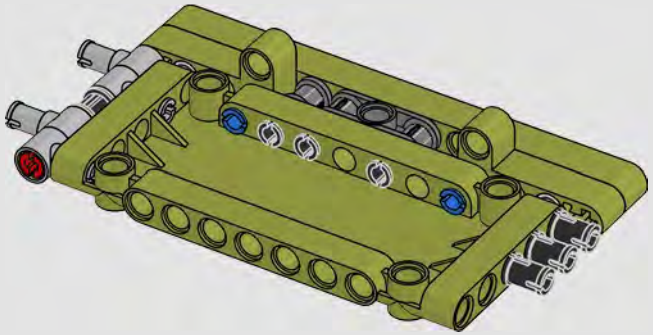

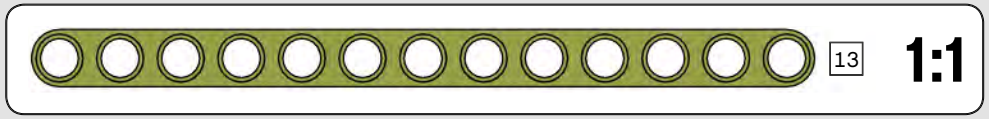

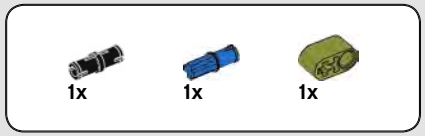


# 486

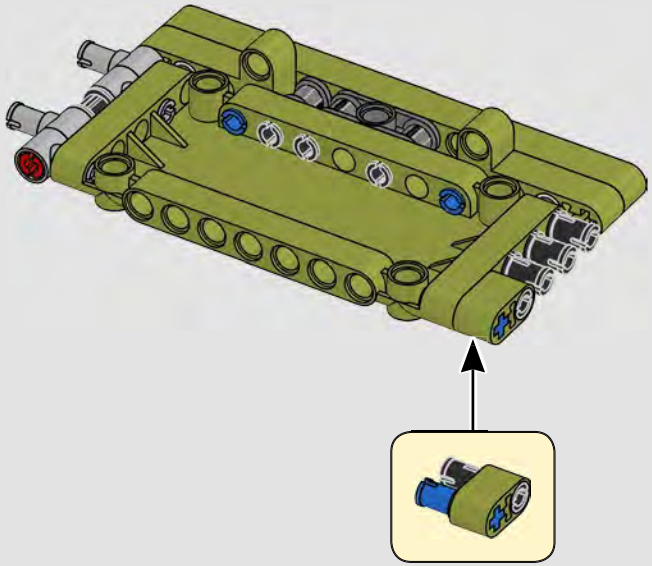

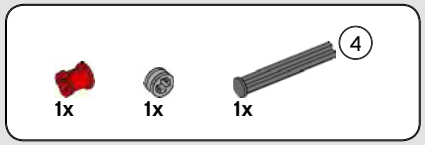


# 487

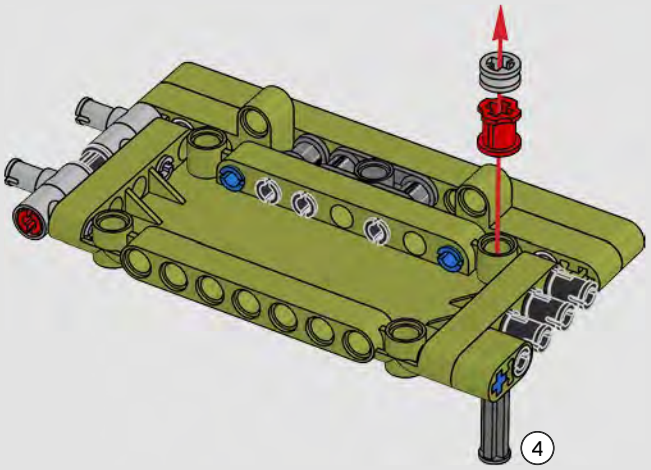


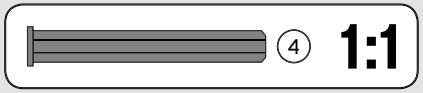

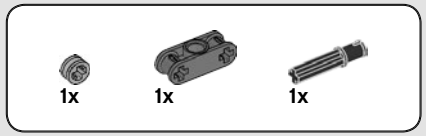


# 488

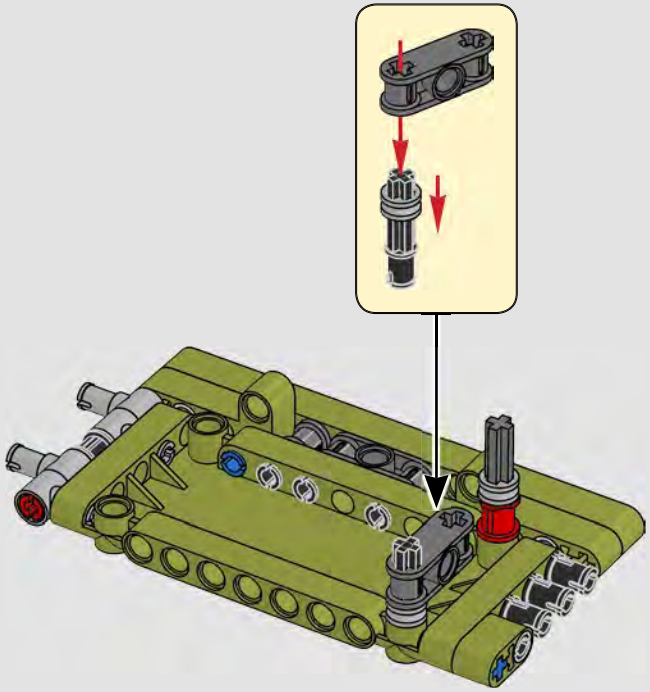

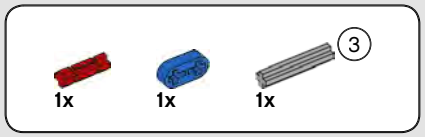


# 489

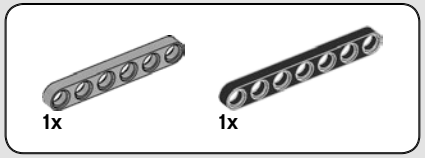


# 490

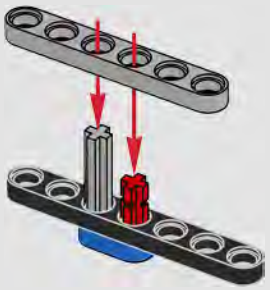

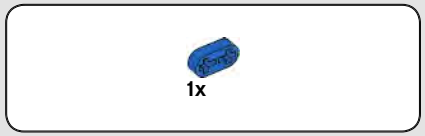


# 491

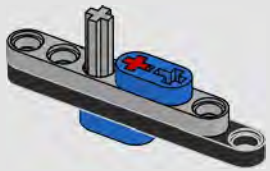

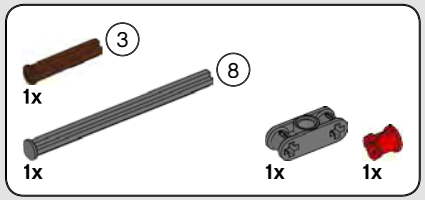


# 492

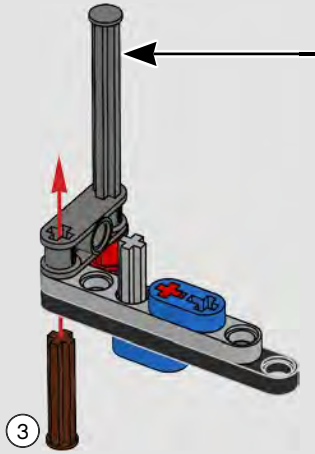


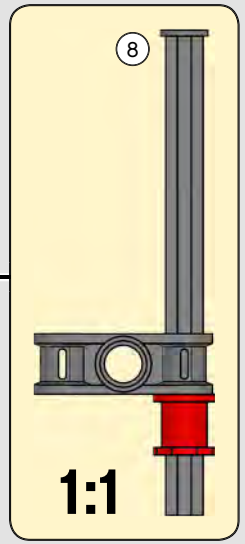

# 493

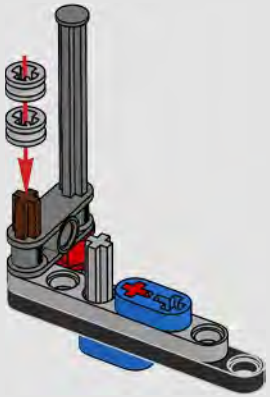

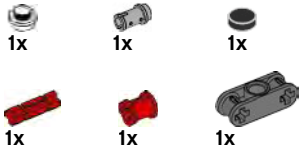


# 494

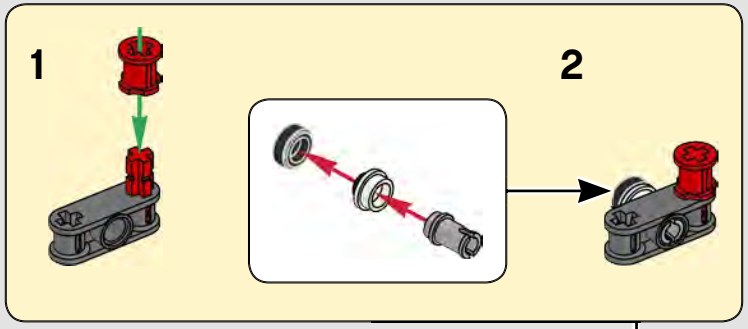


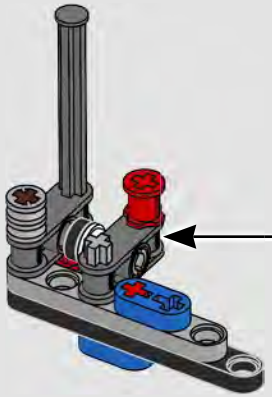

1x

# 495

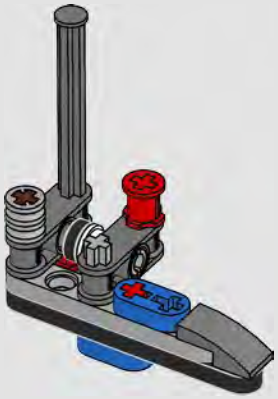

# 496

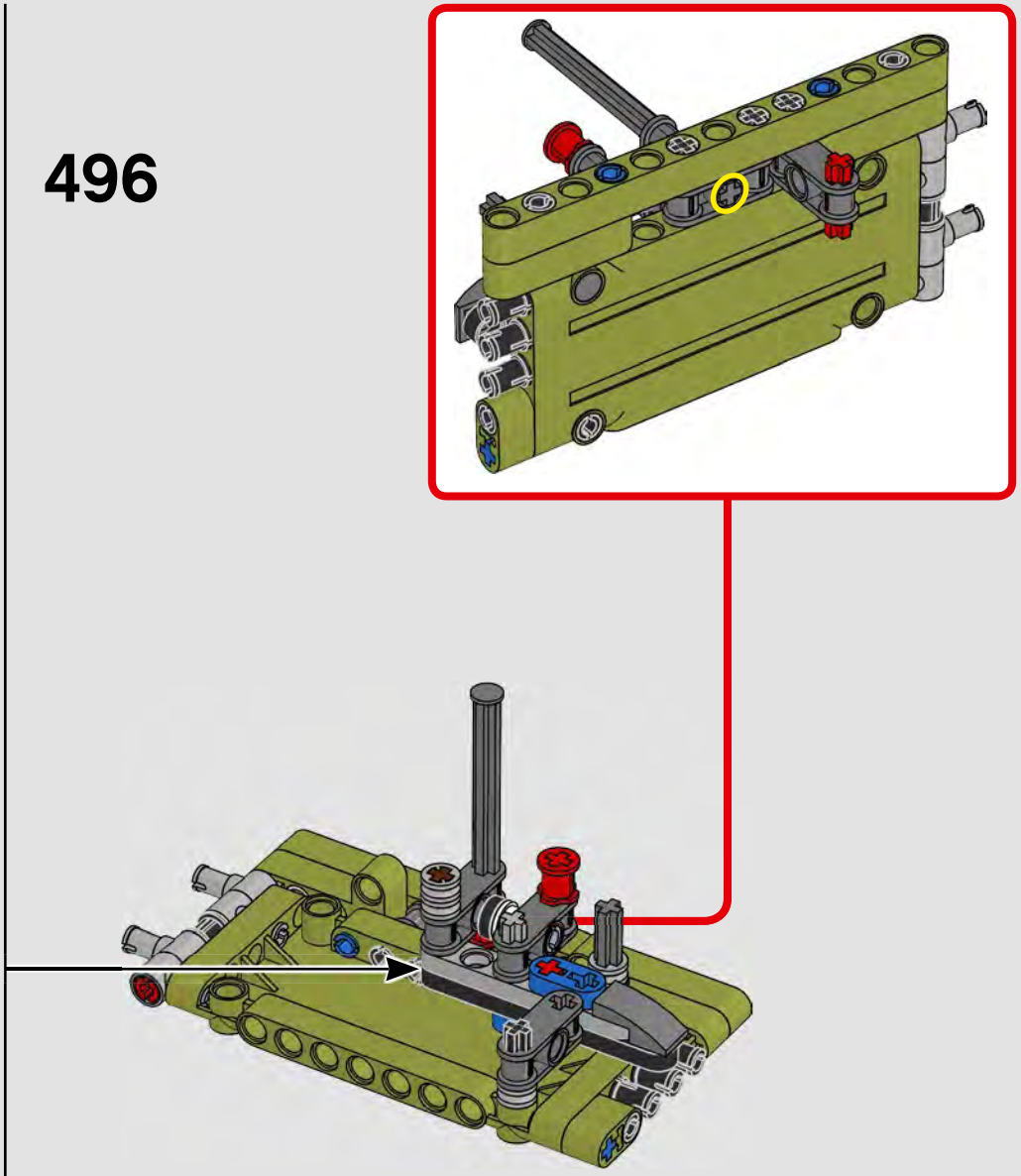

# 497

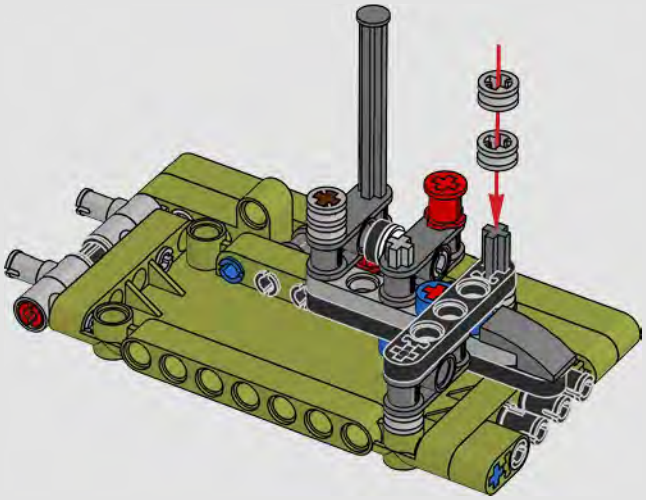

# 498

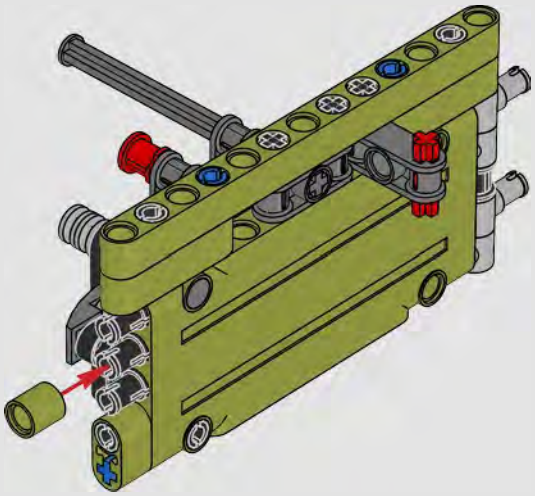

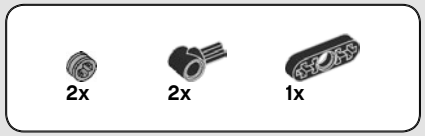


# 499

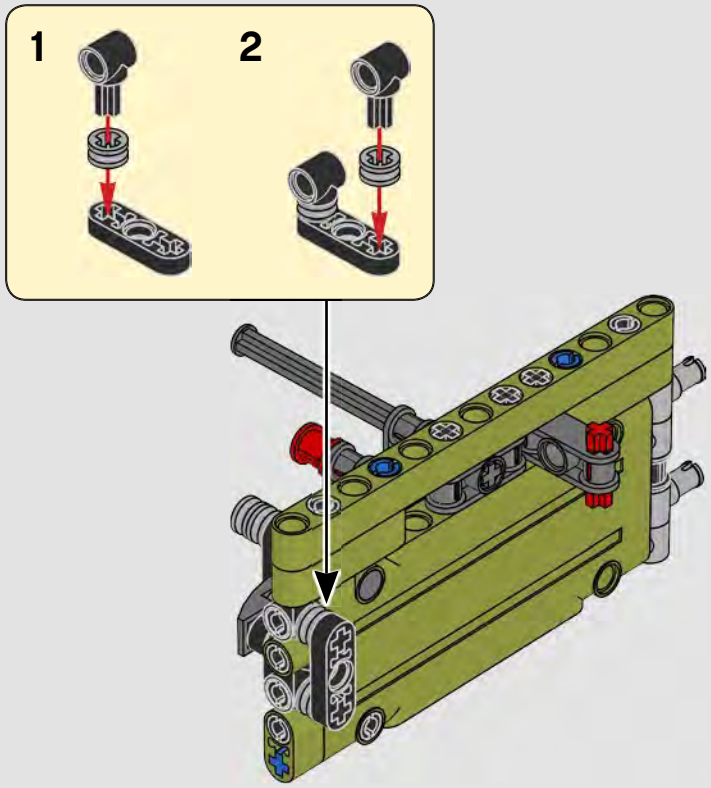


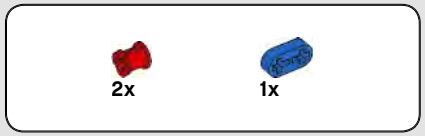


# 500

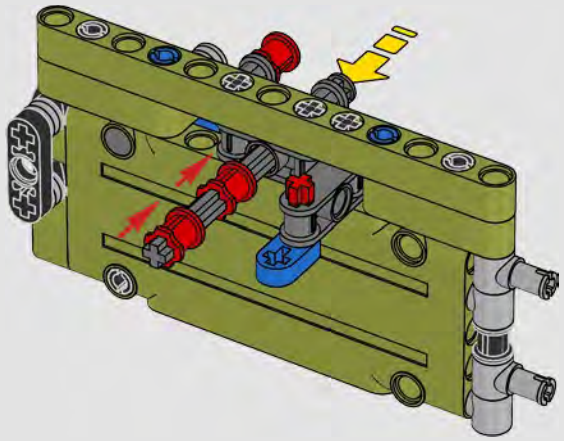

# 501

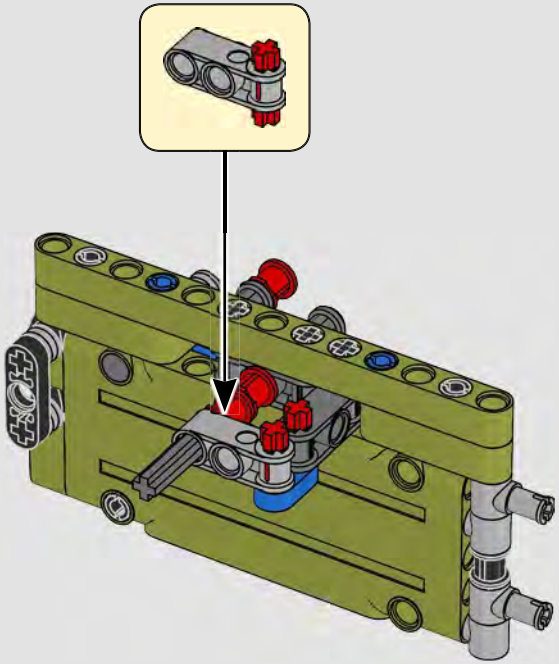

# 502

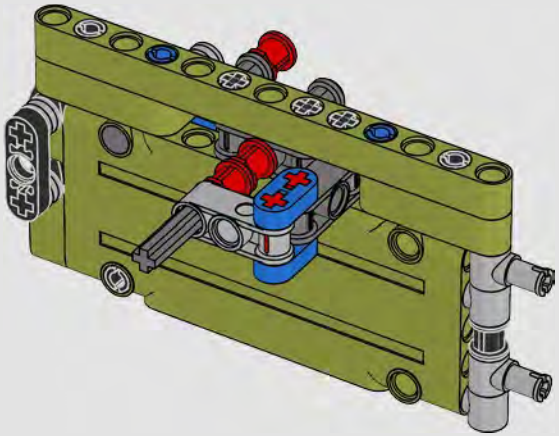

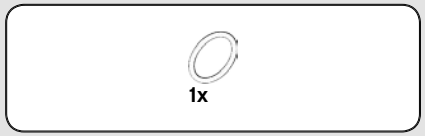


# 503

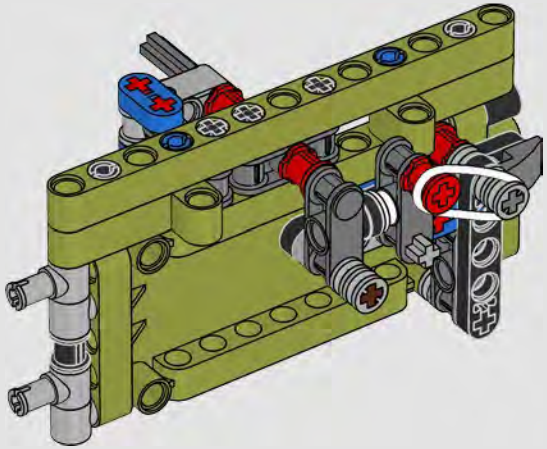

# 504

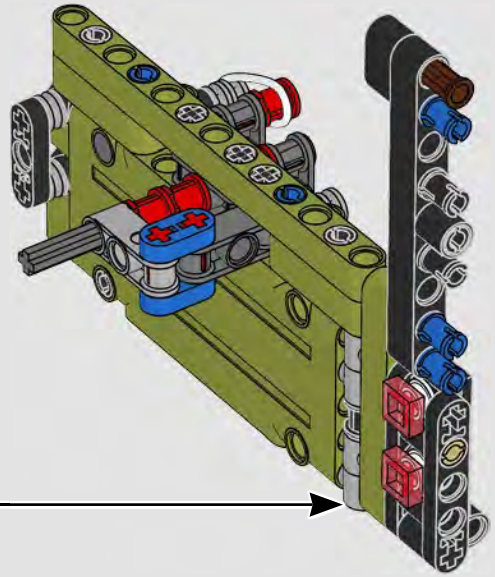

505

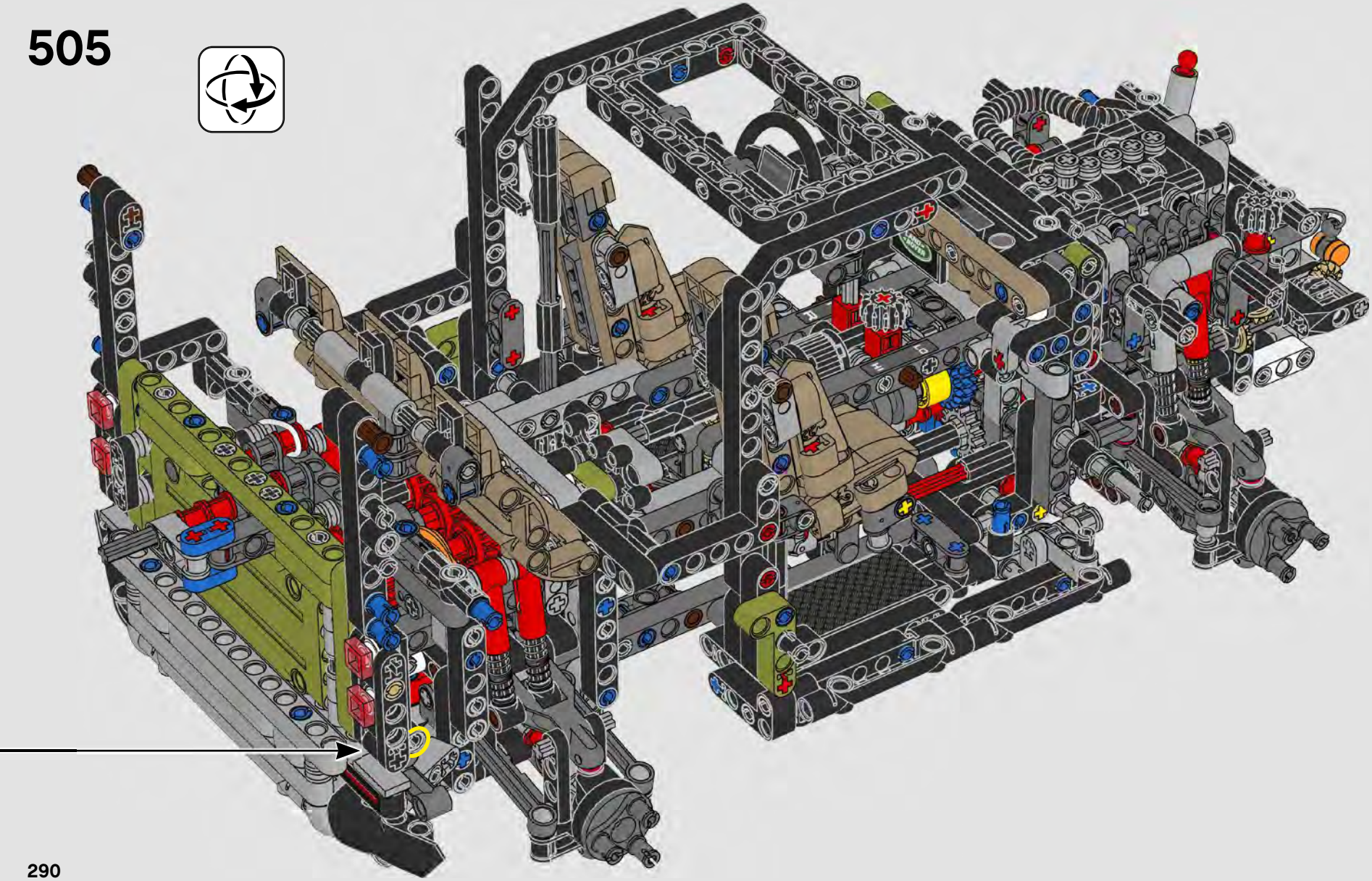

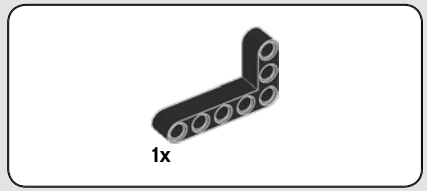


# 506

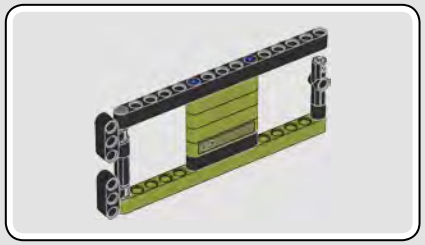

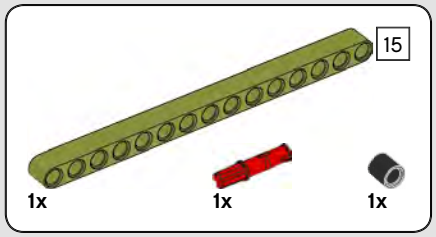


# 507

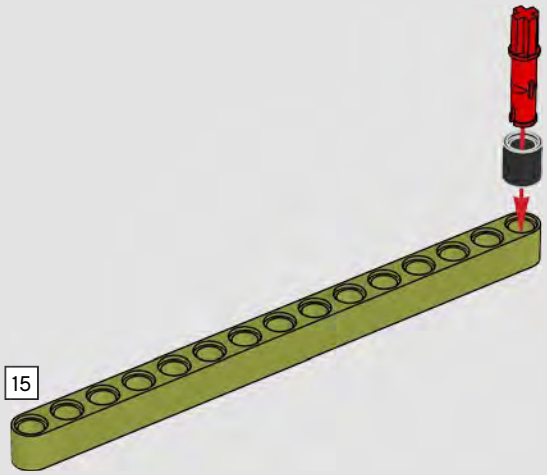


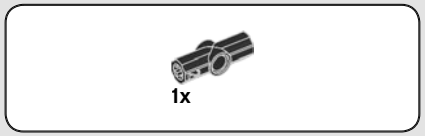


# 508

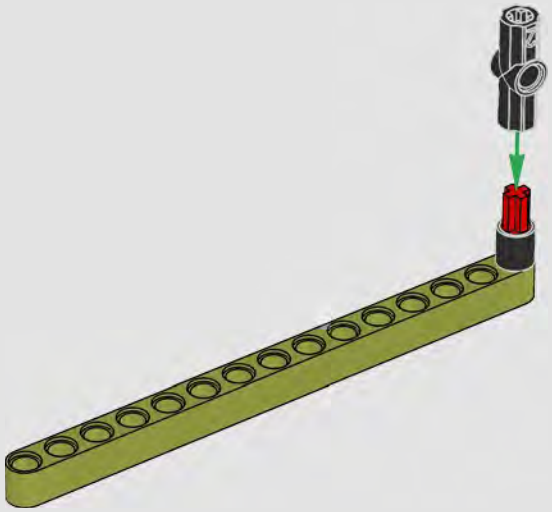

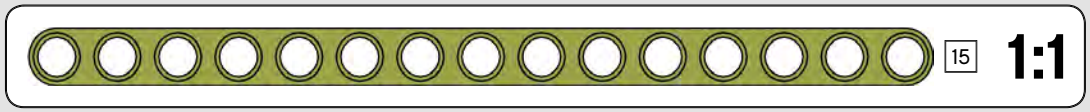

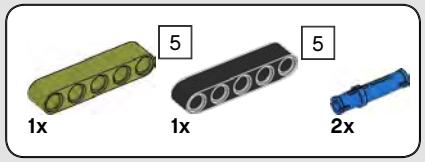


# 509

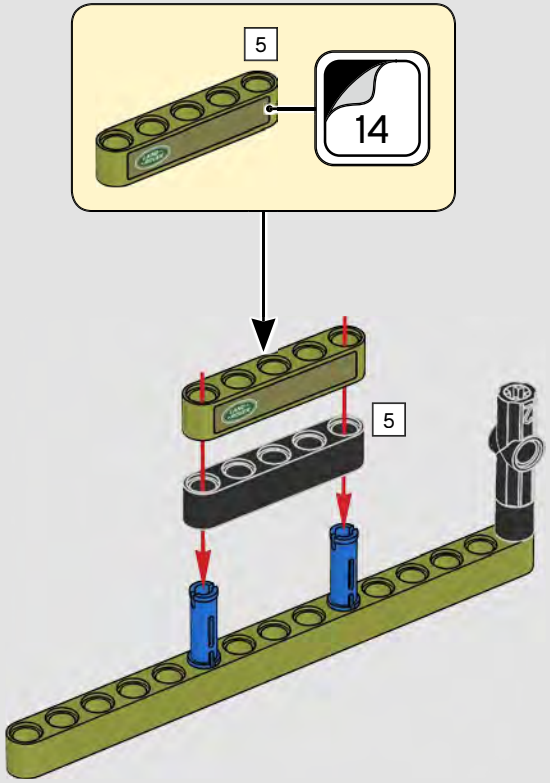


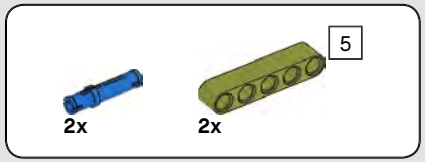


# 510

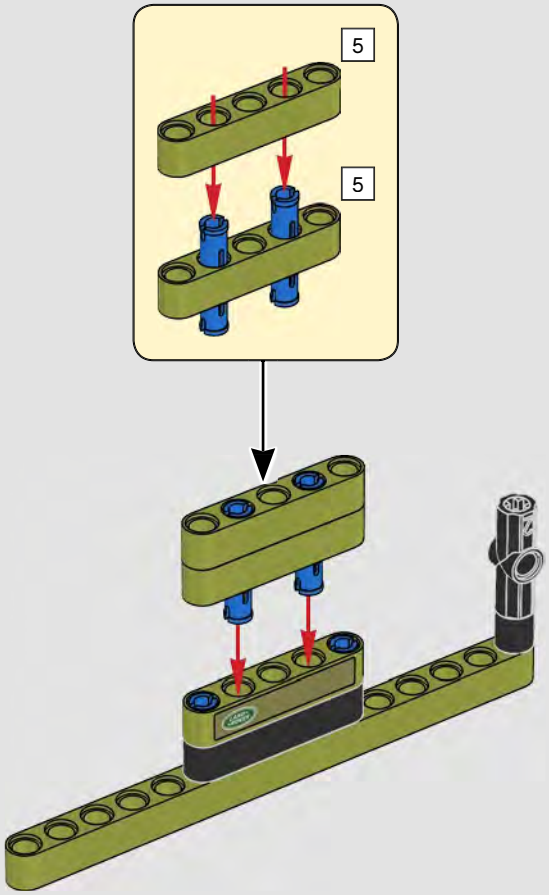


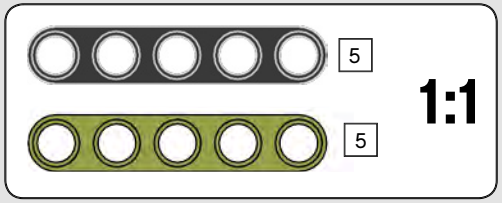

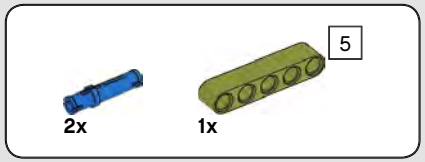


# 511

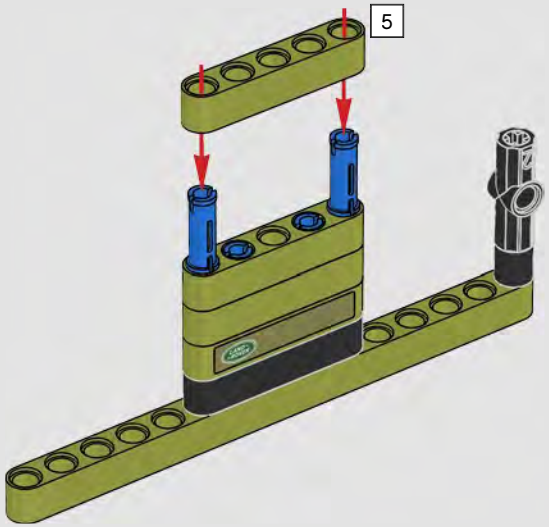


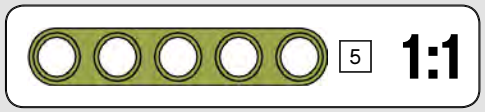

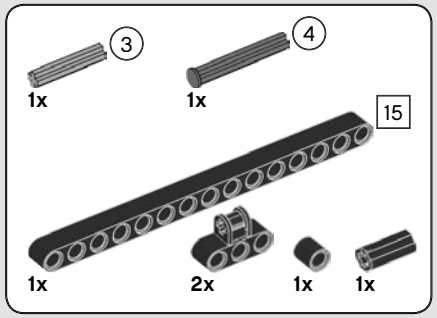


# 512

## 1

## 2

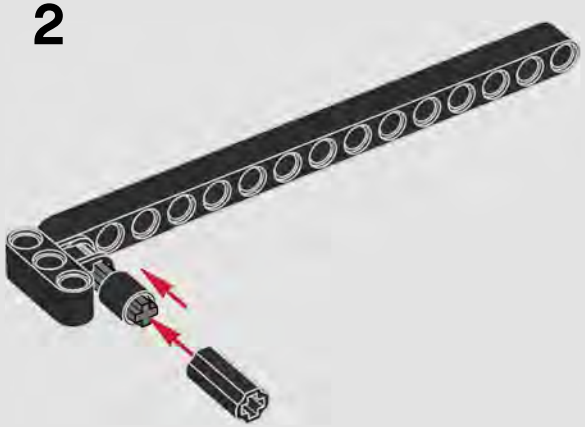

## 3

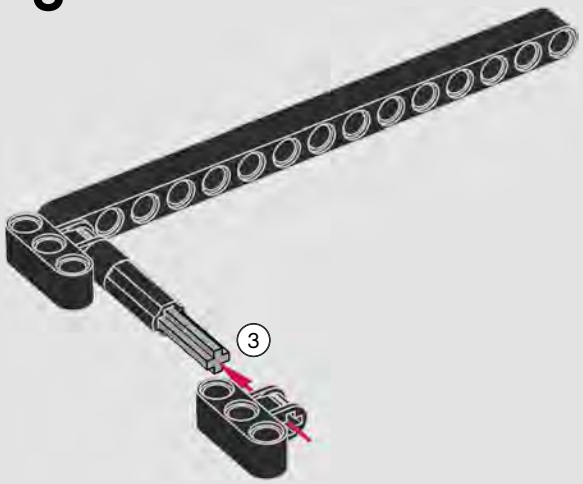


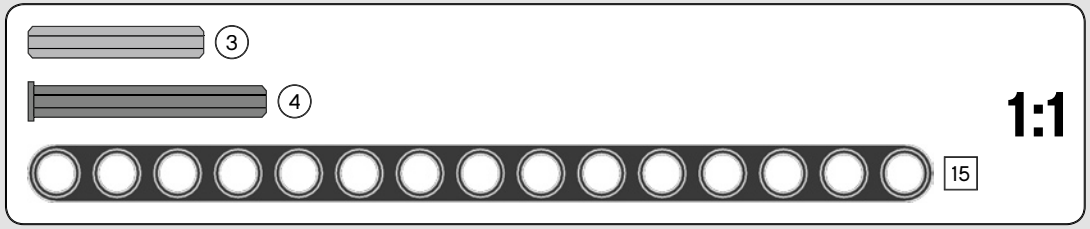

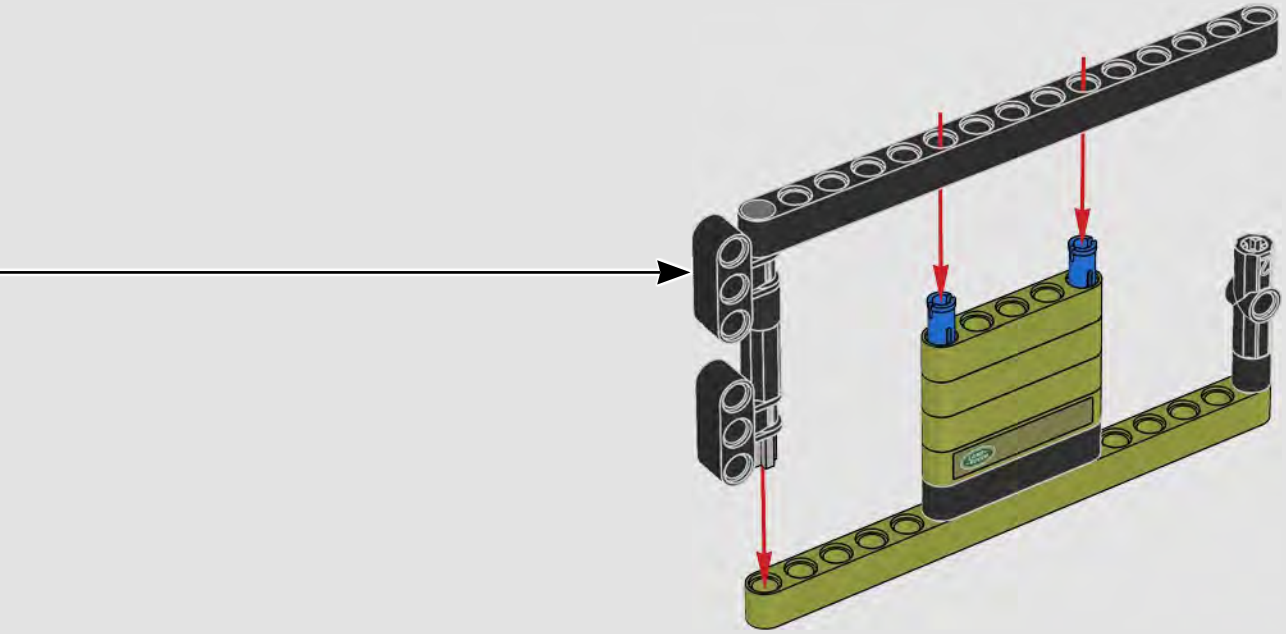

513

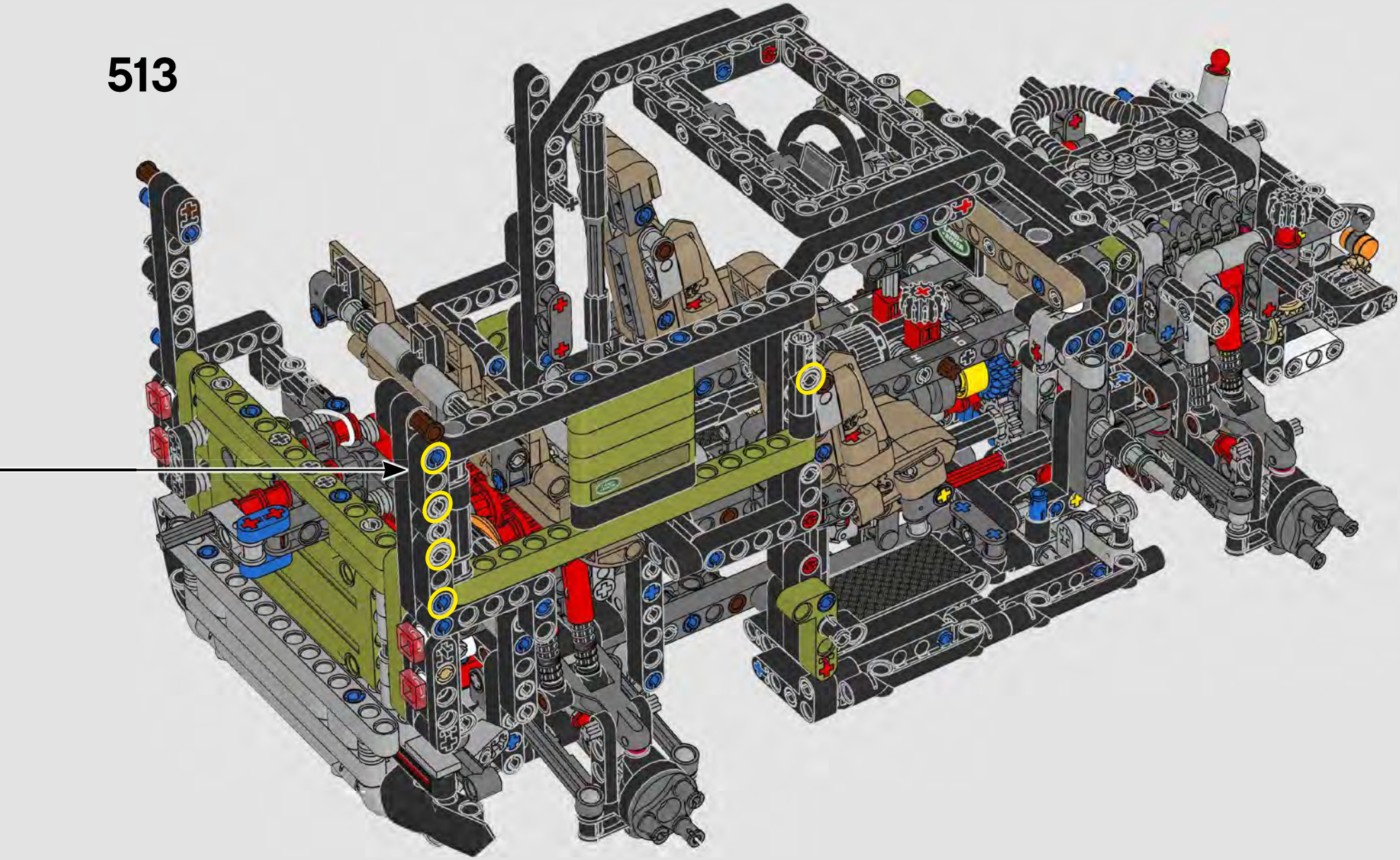

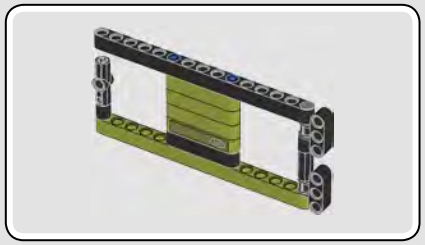

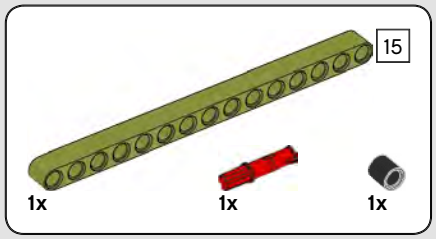


# 514

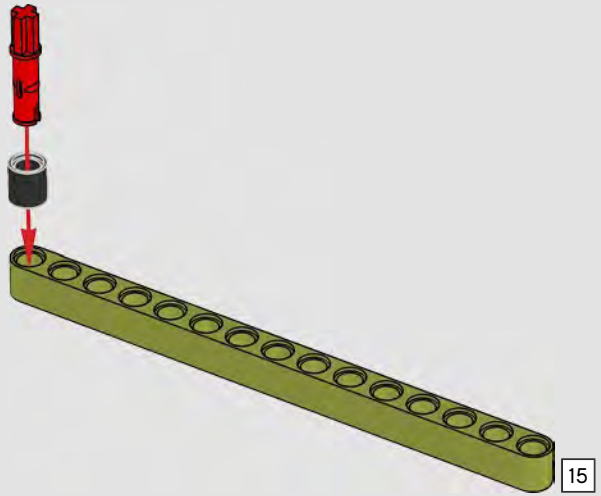


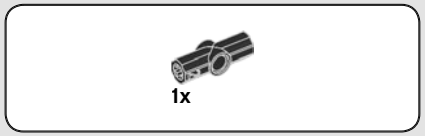


# 515

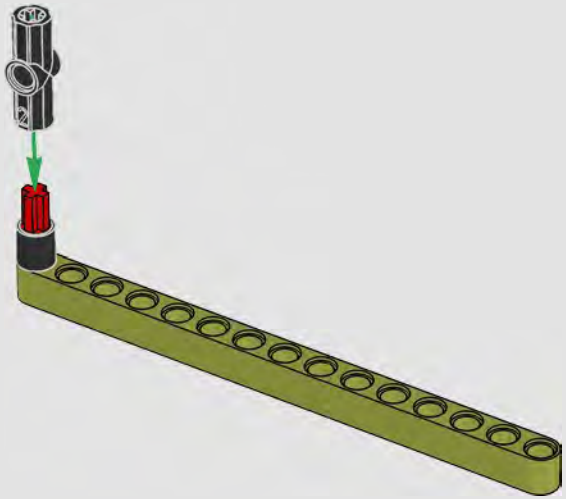

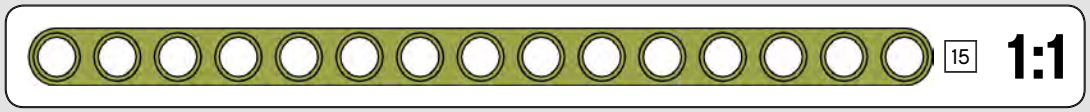

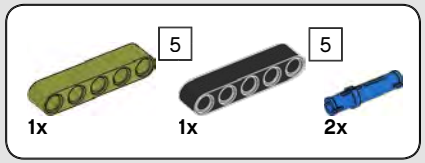


# 516

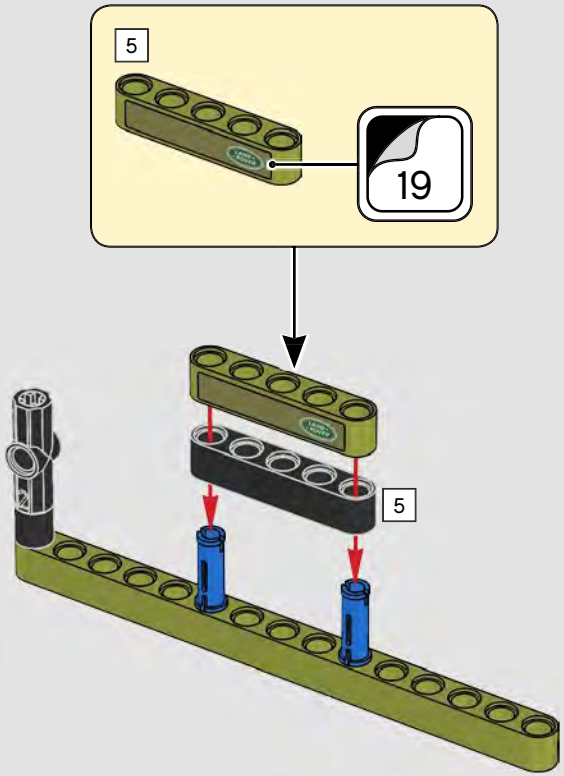


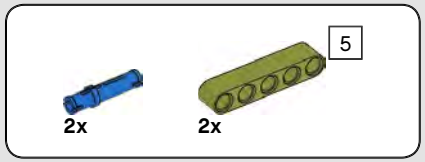


# 517

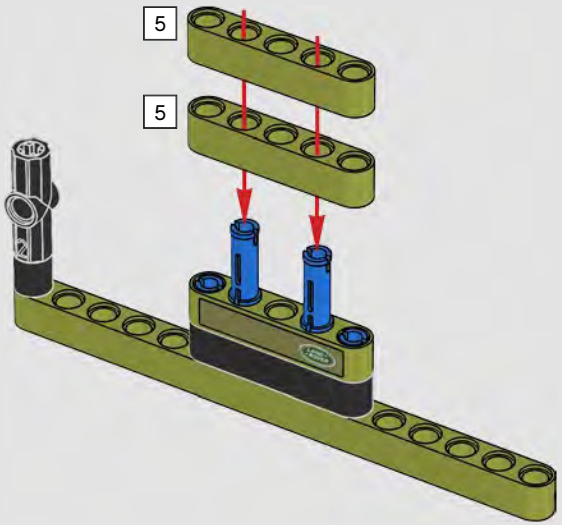


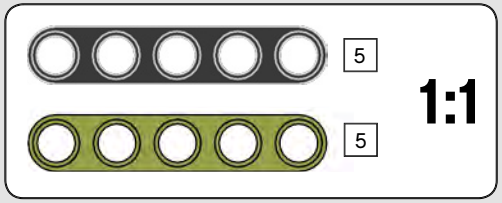

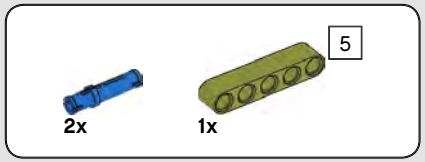


# 518

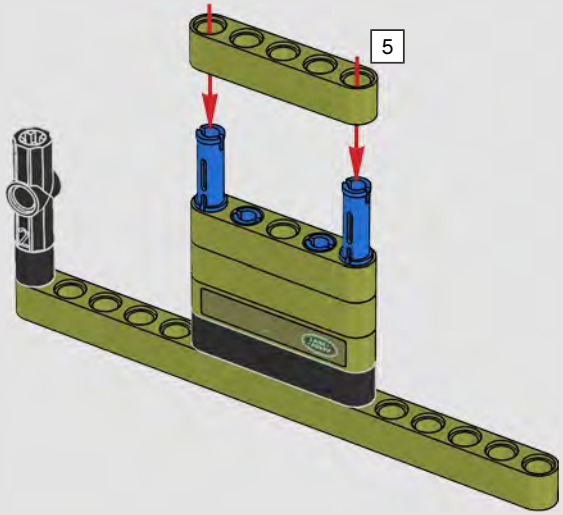


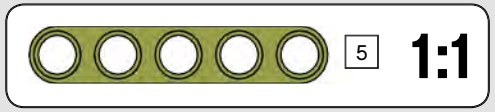

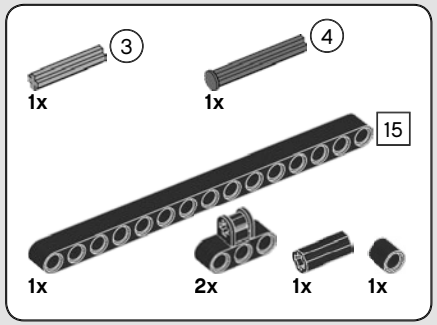


# 519

## 1

## 2

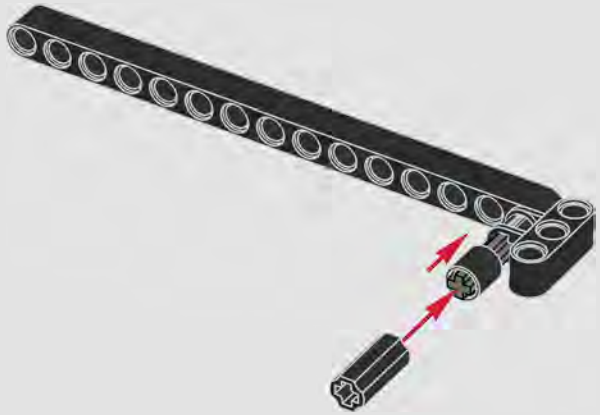

## 3

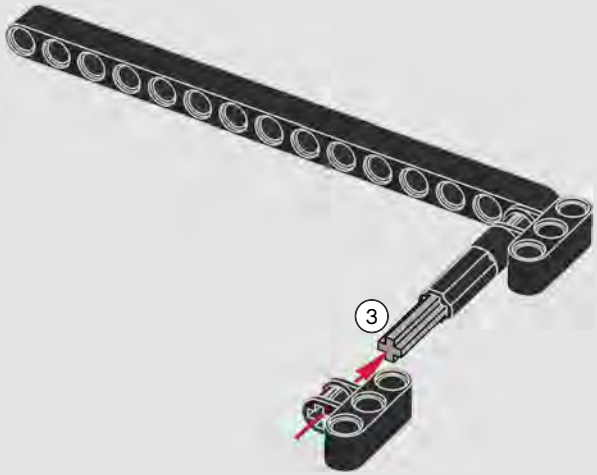


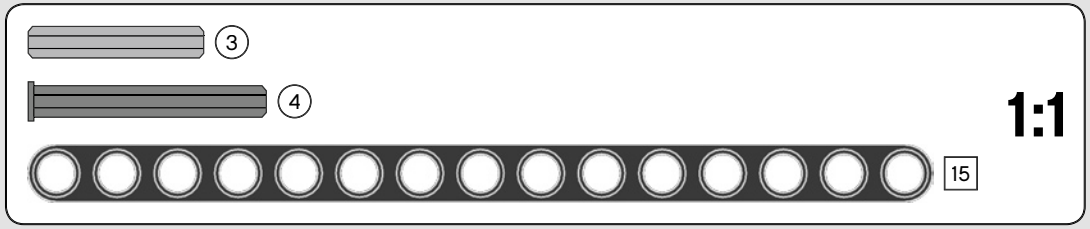

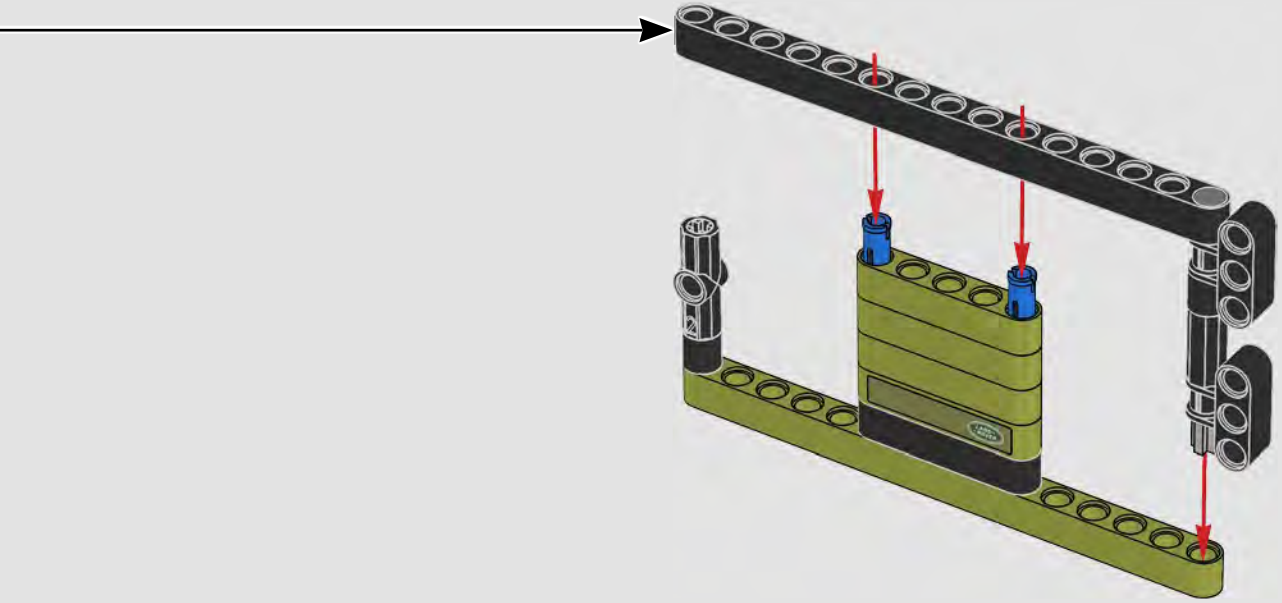

520

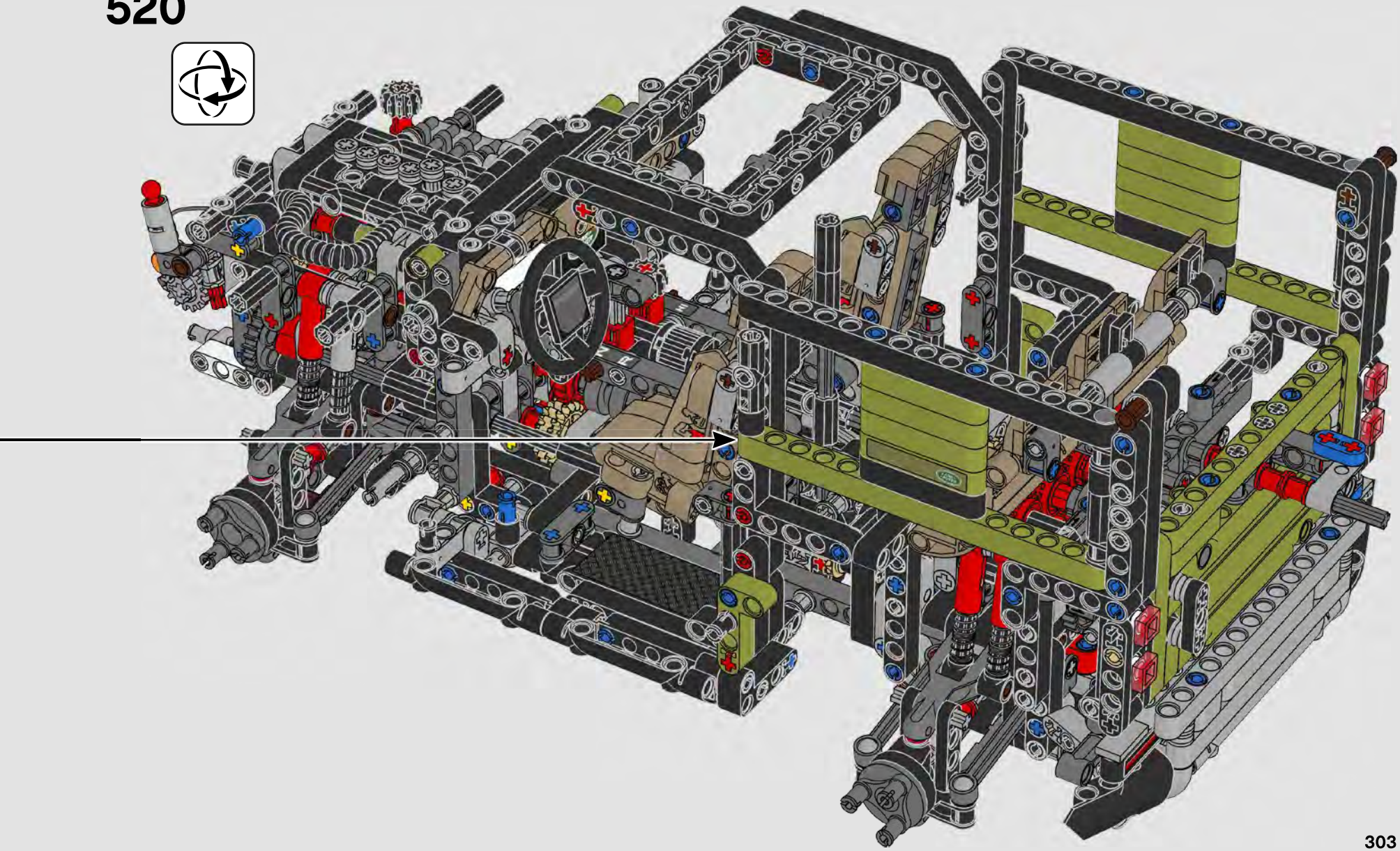

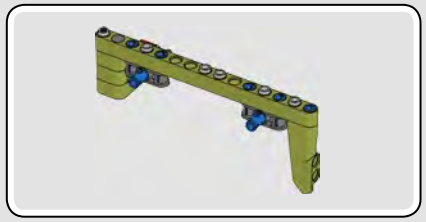

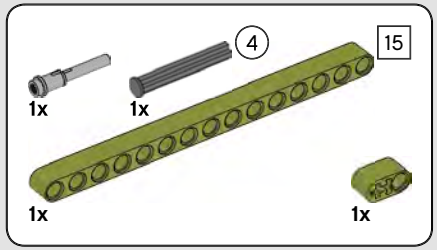


# 521

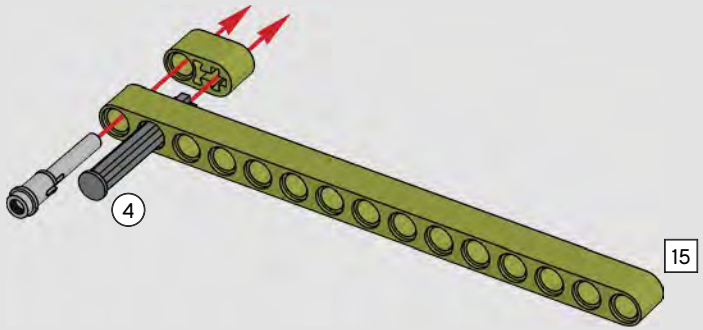


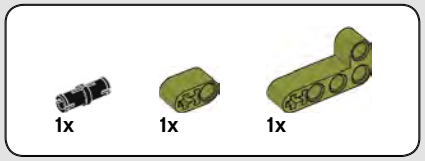


# 522

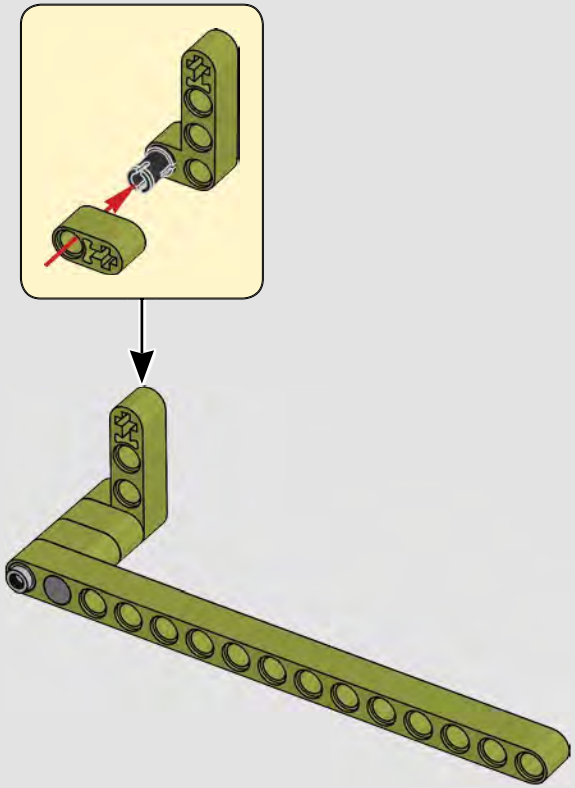

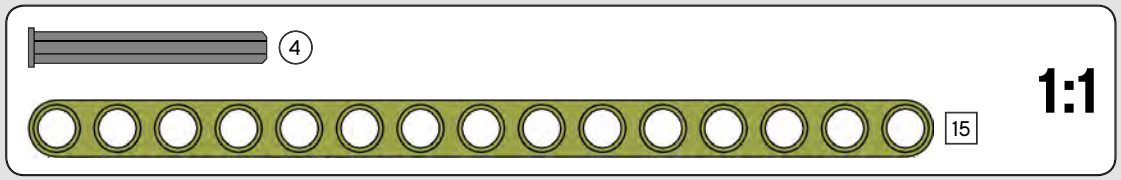

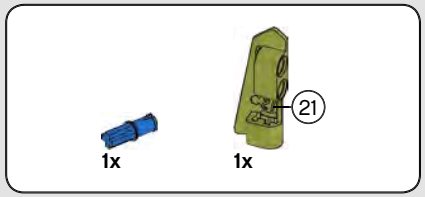


# 523

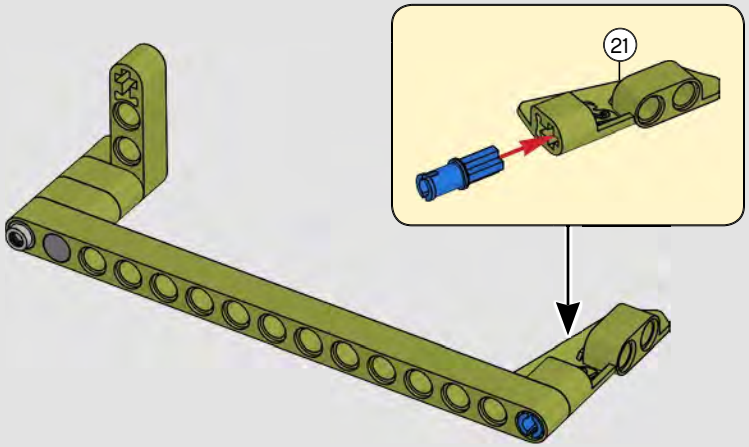


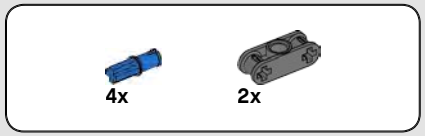


# 524

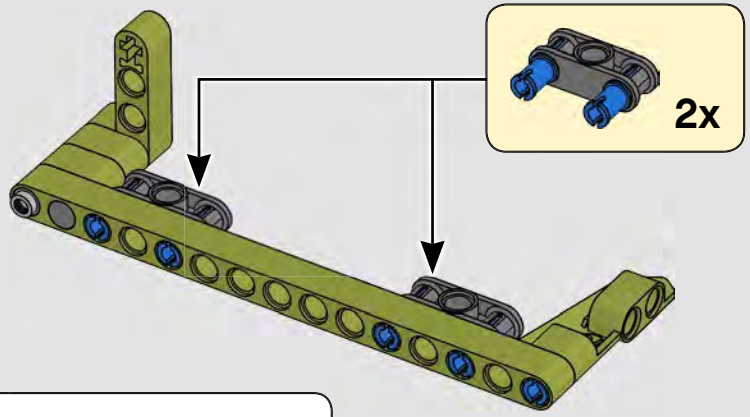


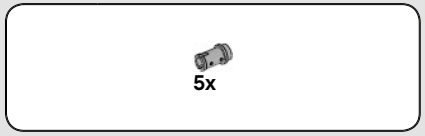


# 525

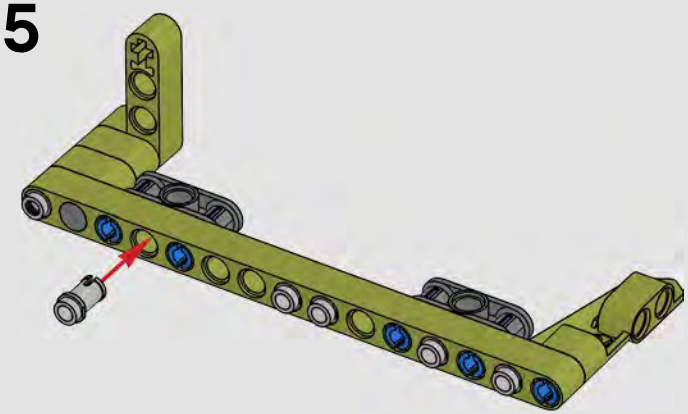

# 526

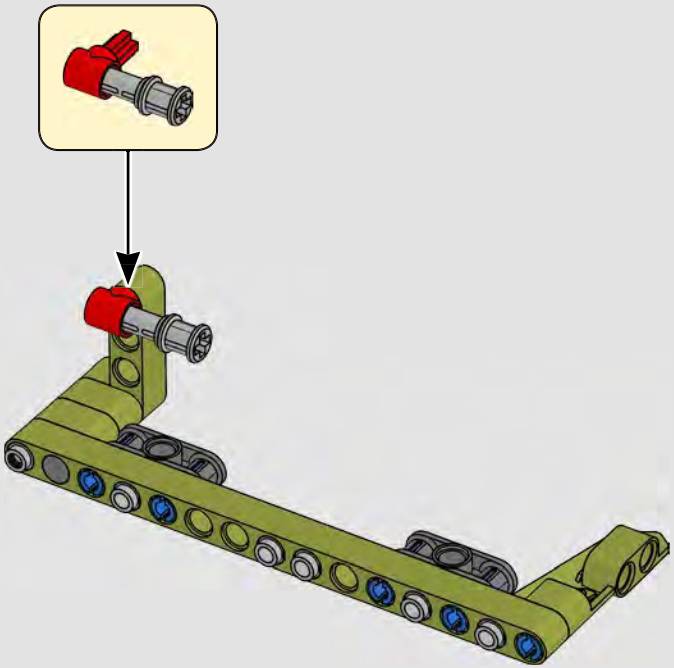

# 527

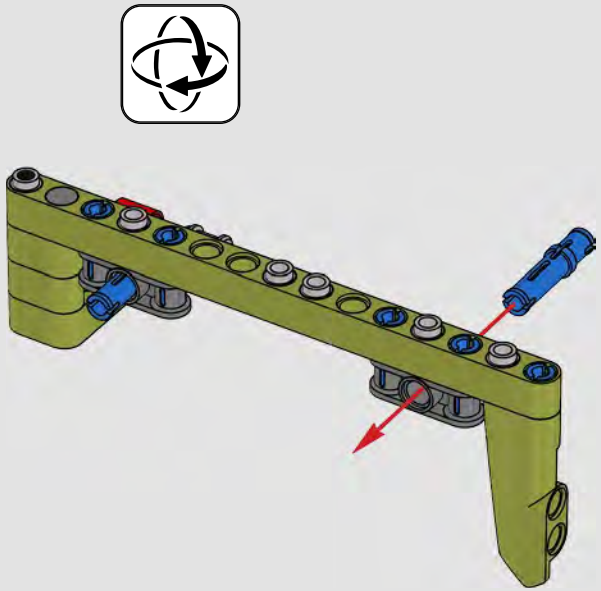

528

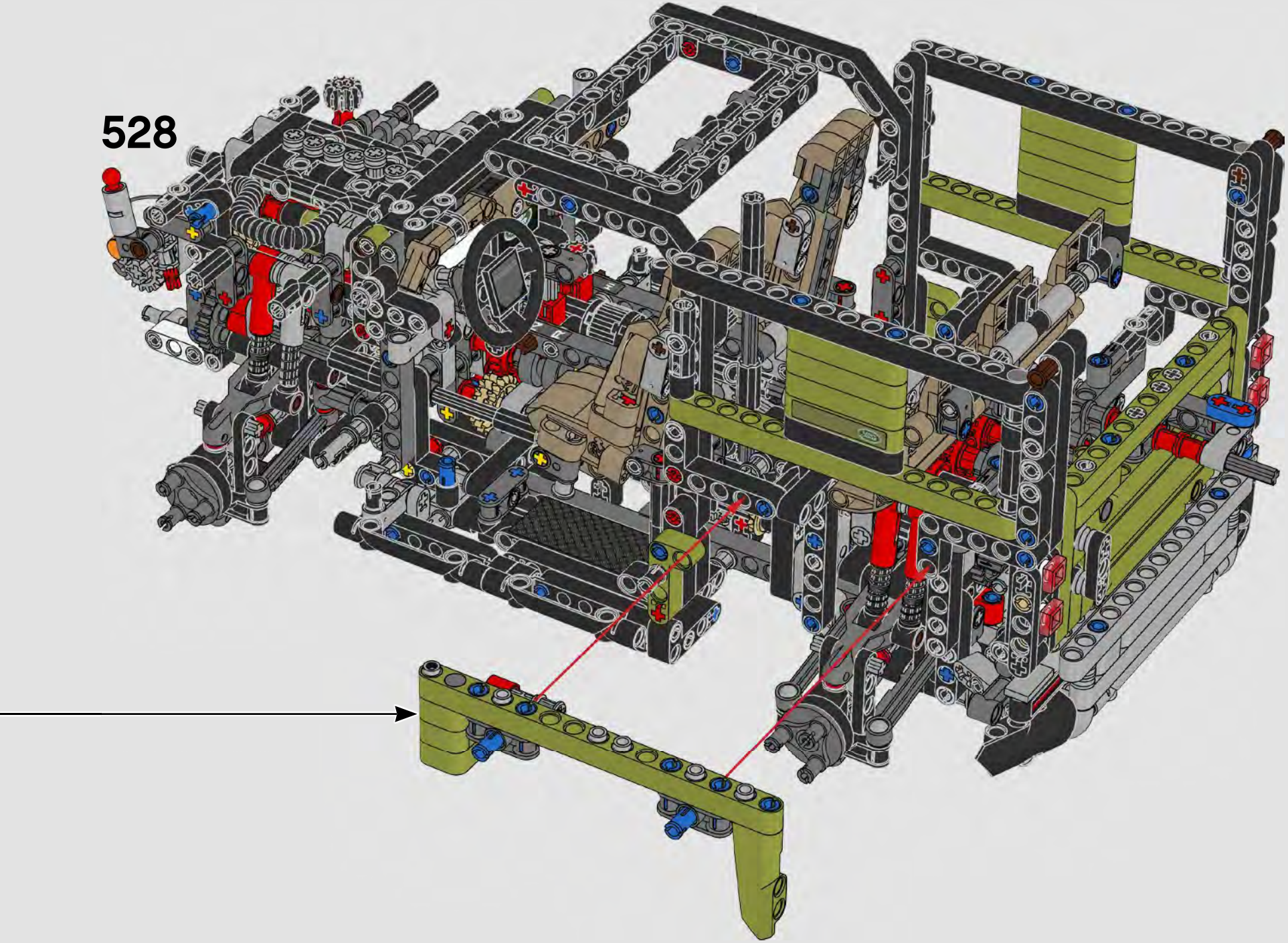

529

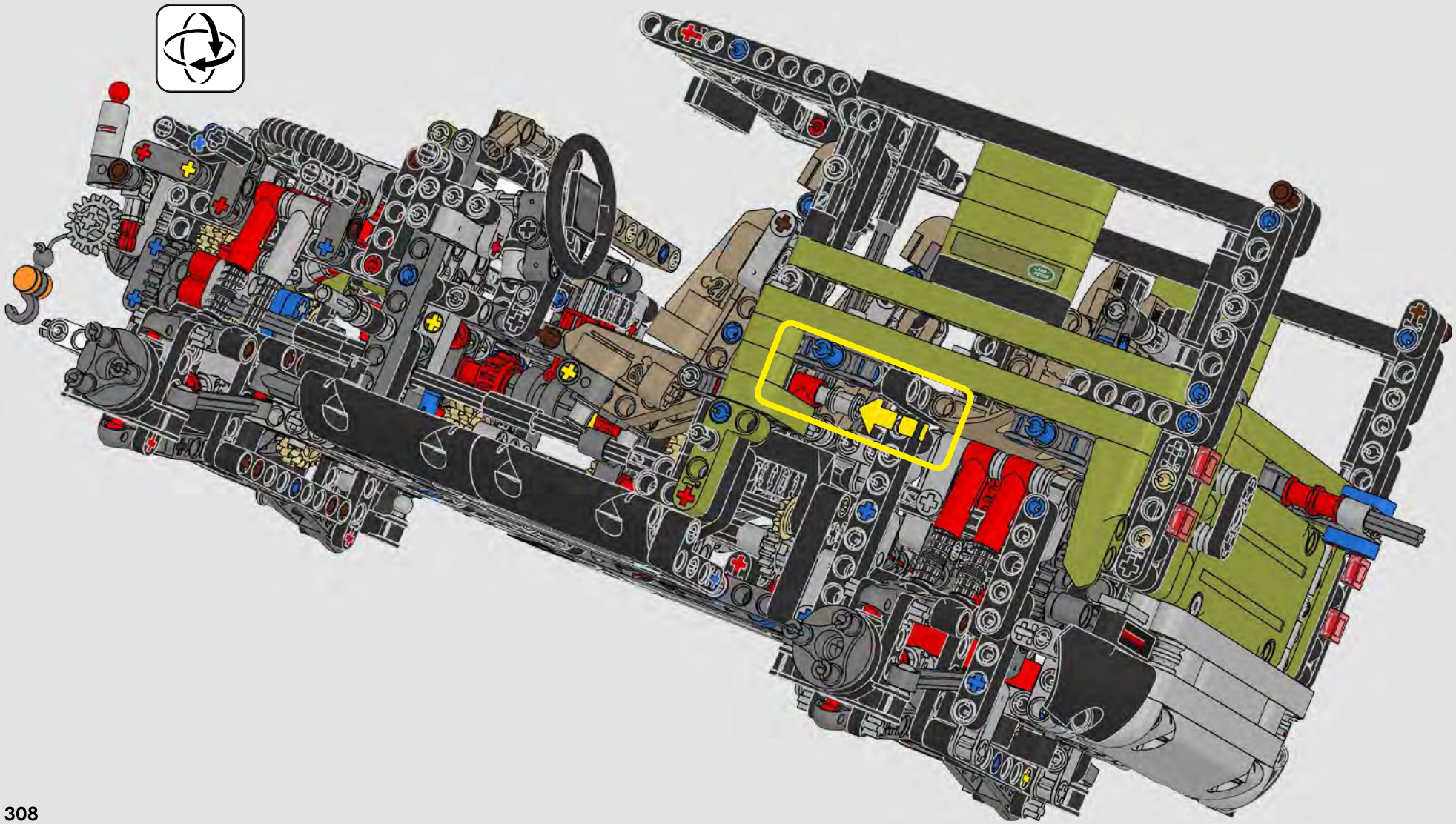

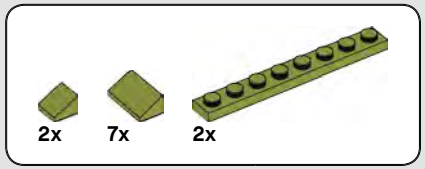


# 530

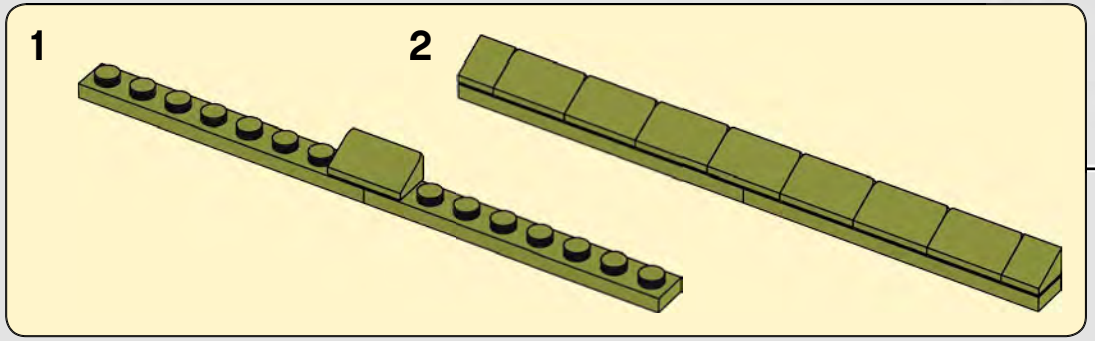

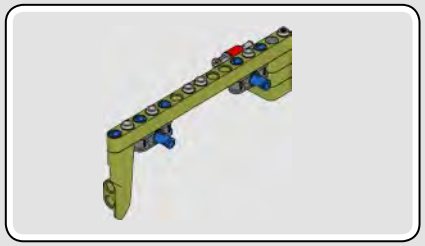

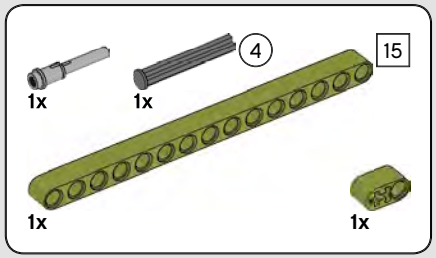


# 531

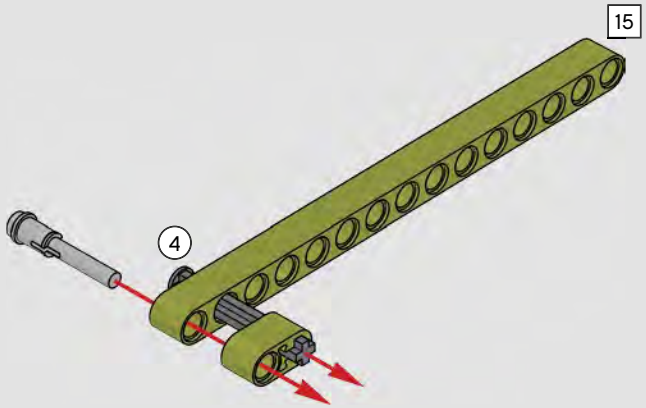


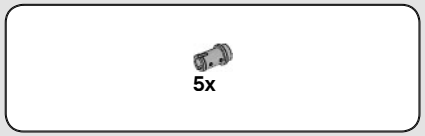


# 532

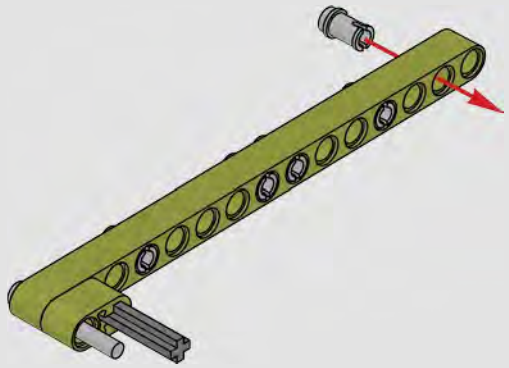

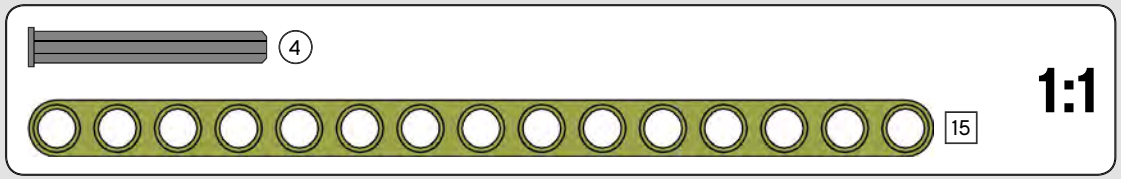

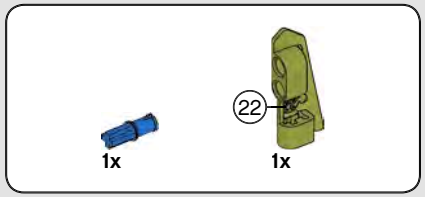


# 533

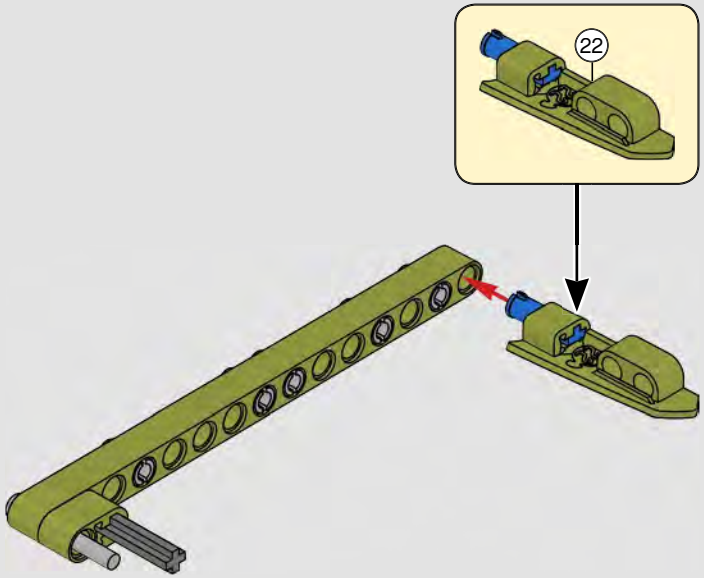


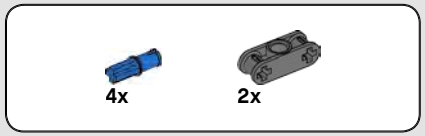


# 534

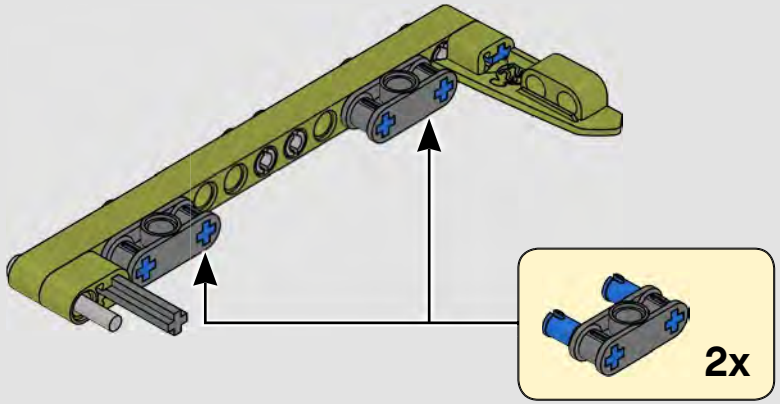


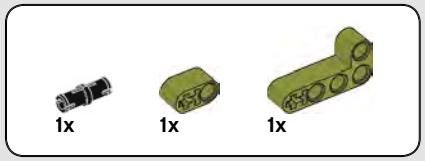


# 535

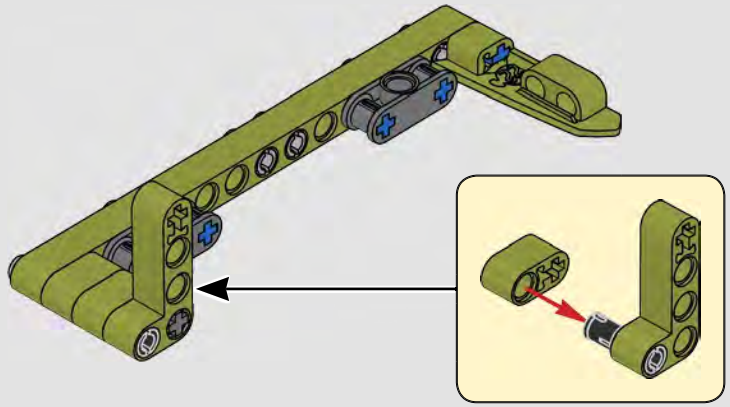

# 536

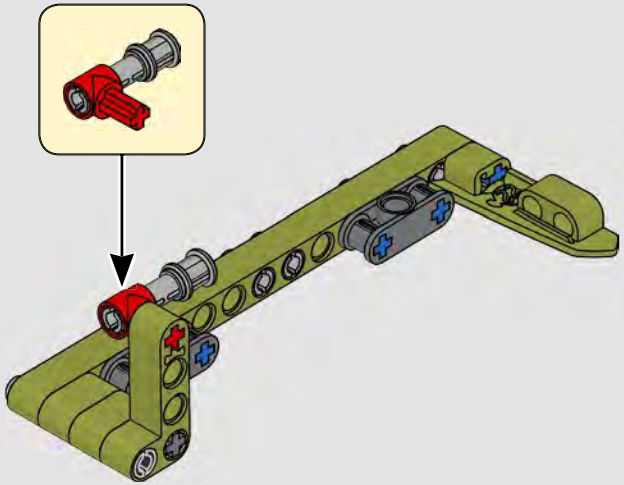

# 537

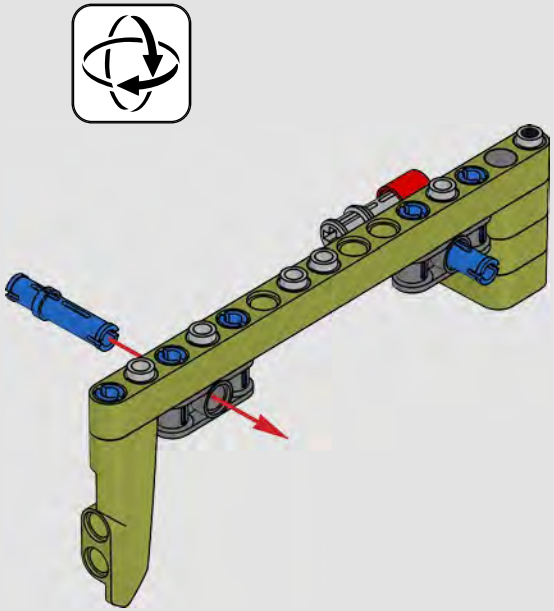

538

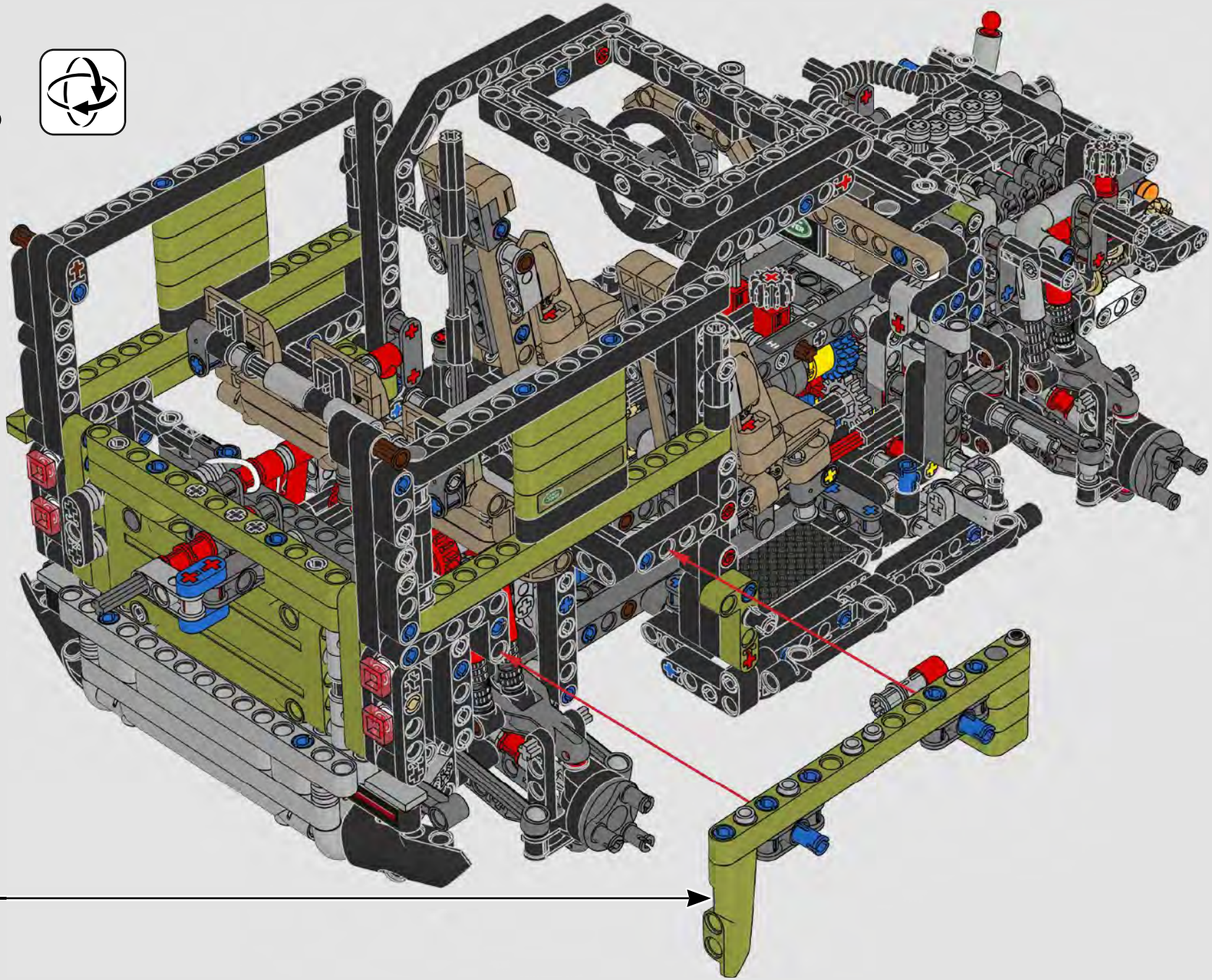

# 539

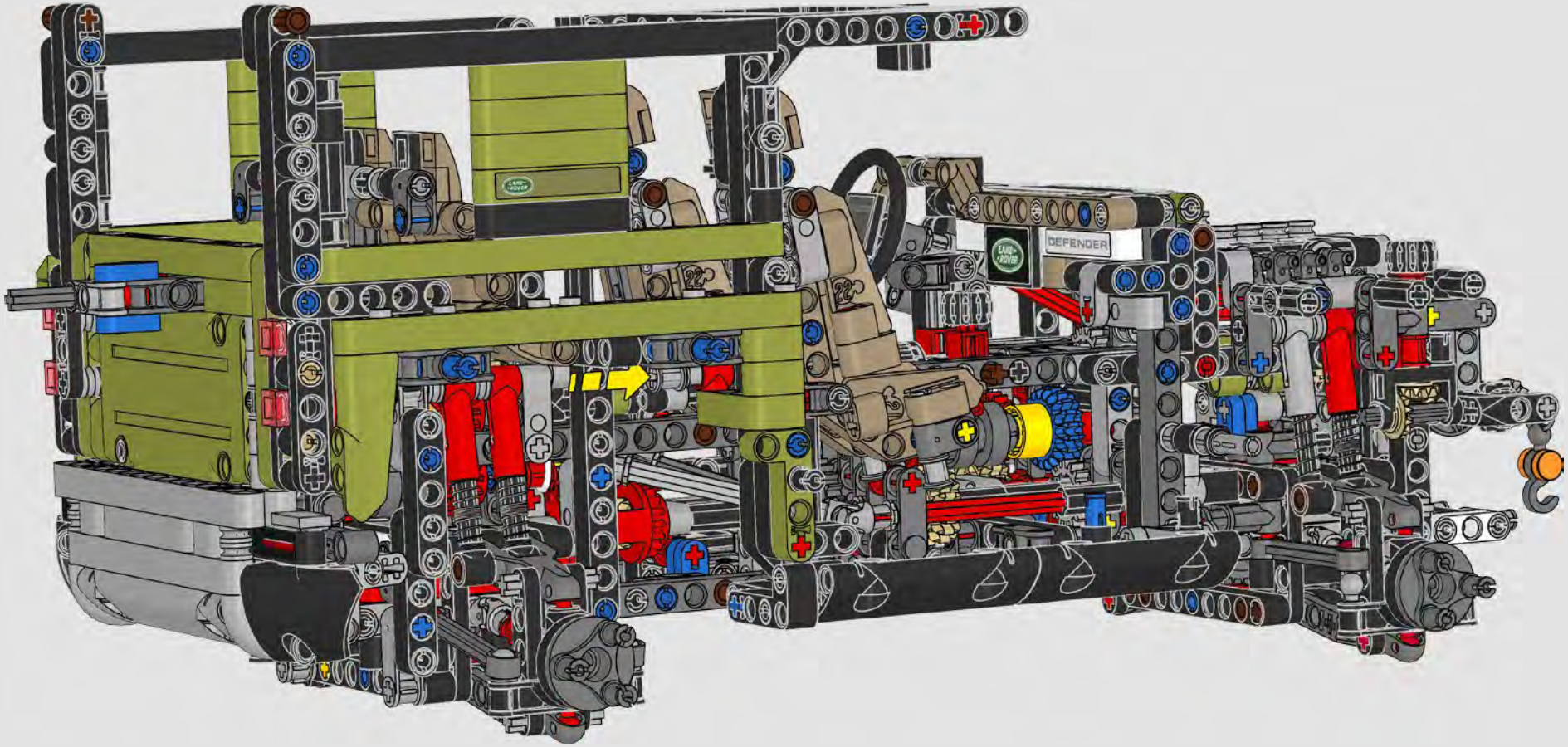

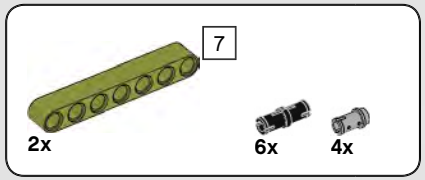


# 540

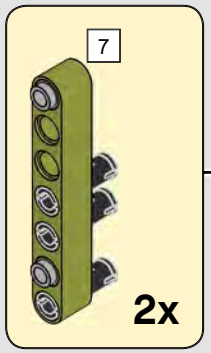


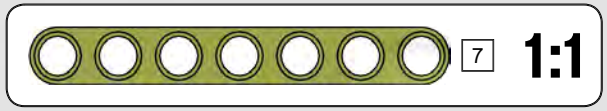

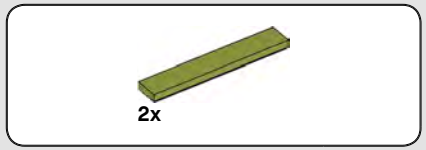


# 541

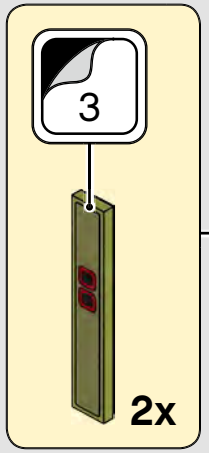

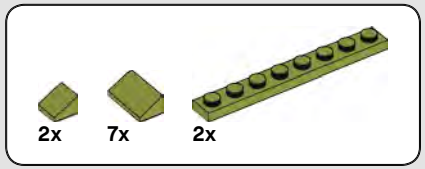


542

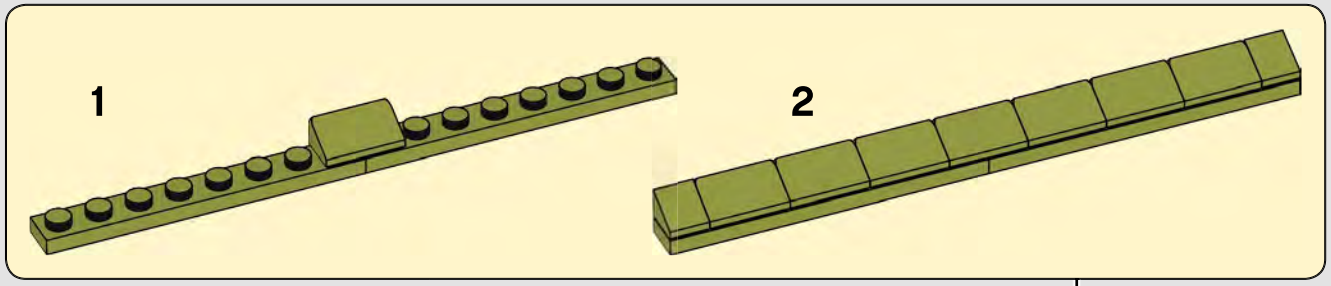

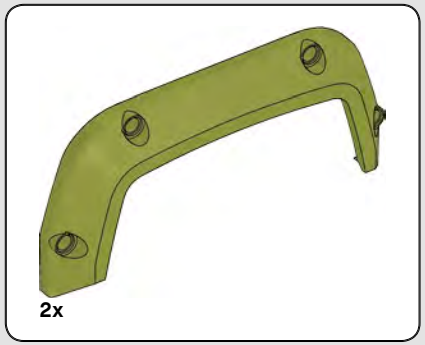


# 543

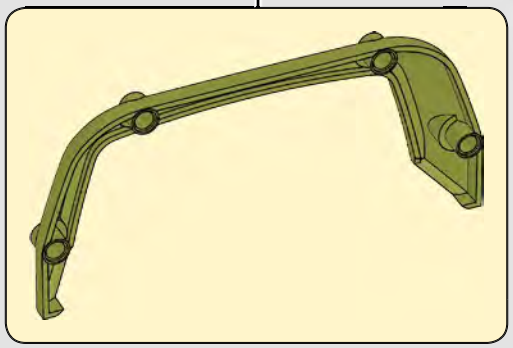

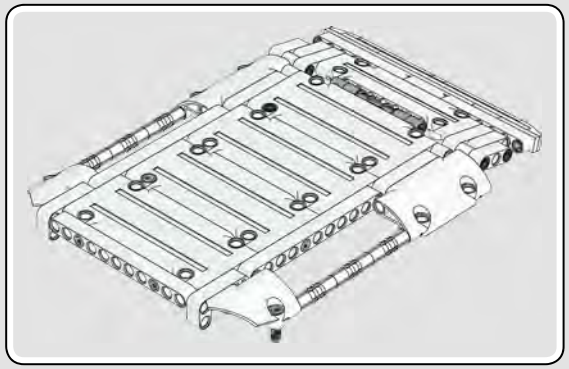

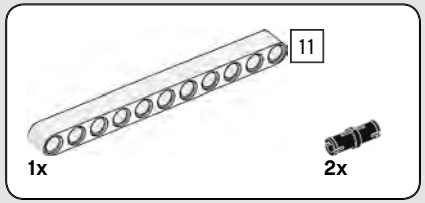


# 544

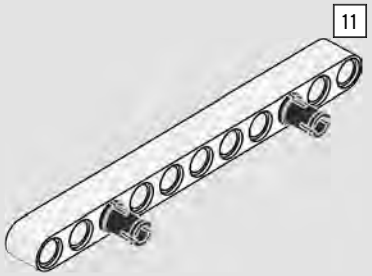


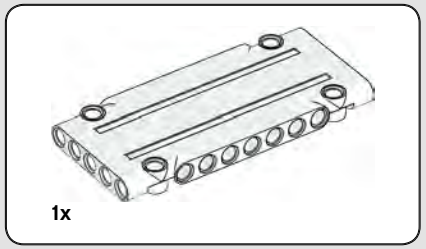


# 545

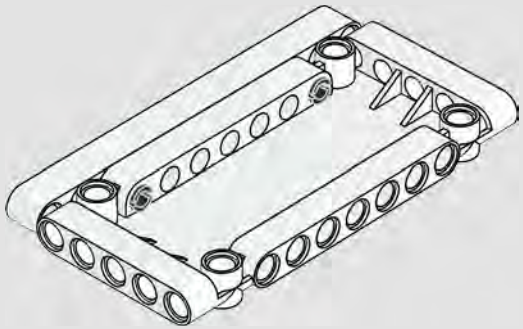

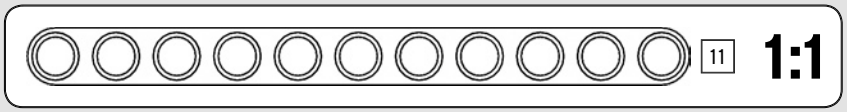

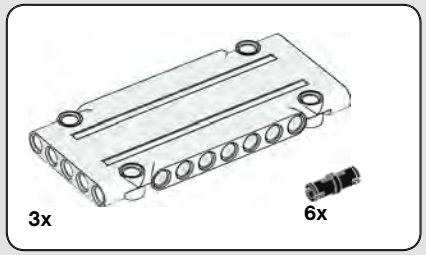


# 546

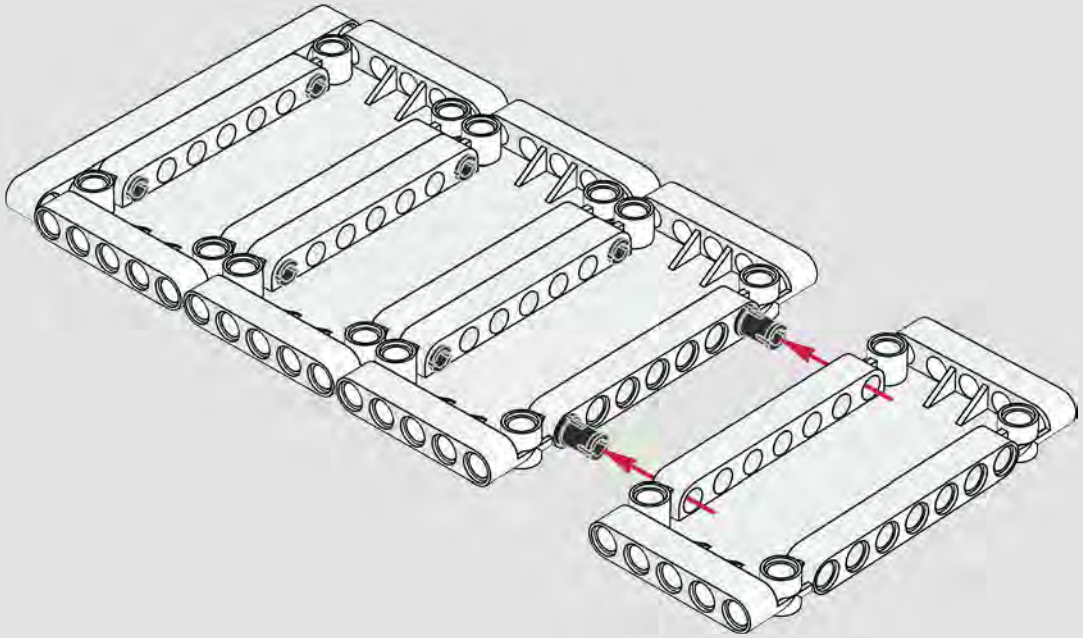

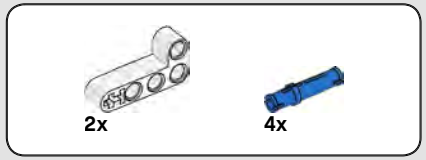


# 547

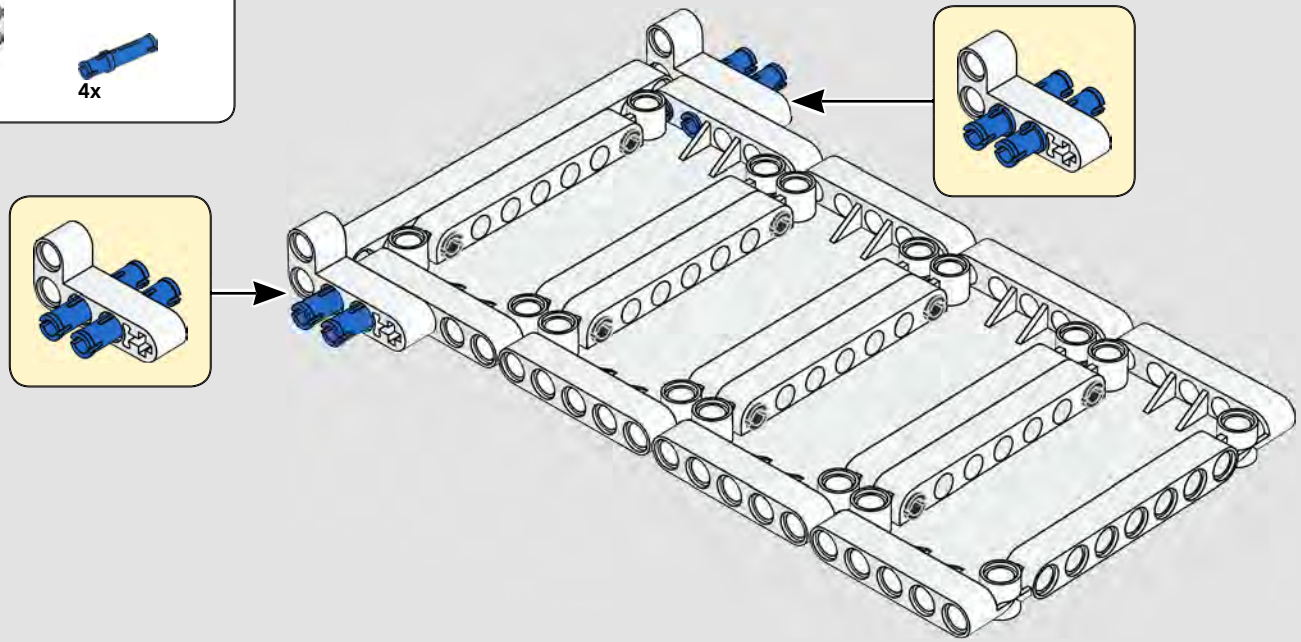

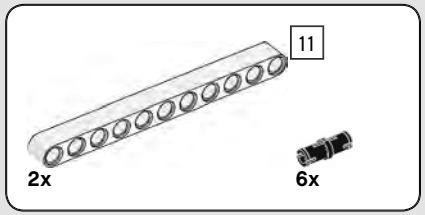


# 548

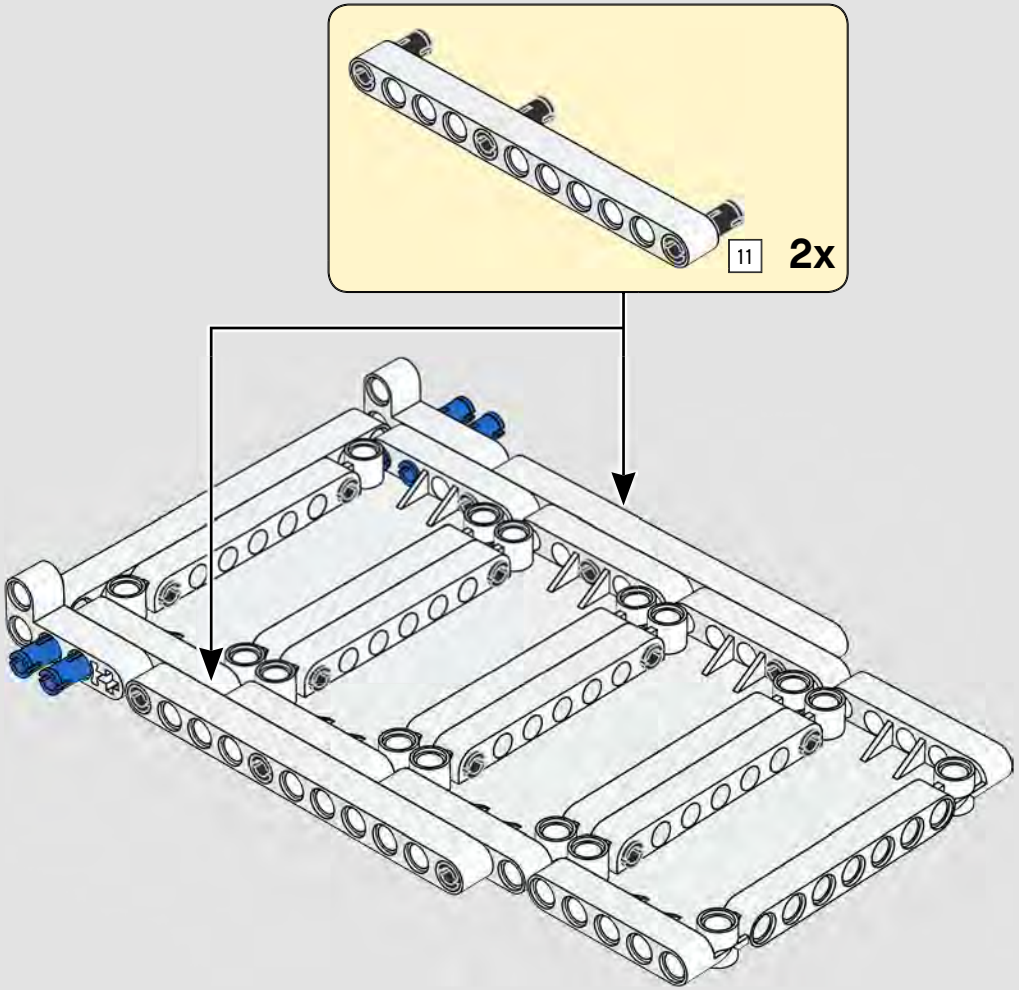


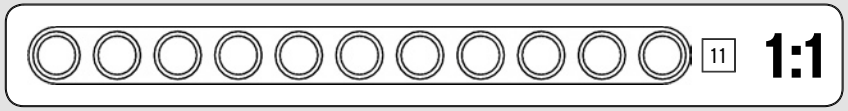

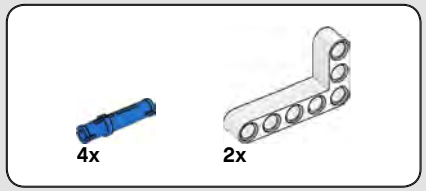


# 549

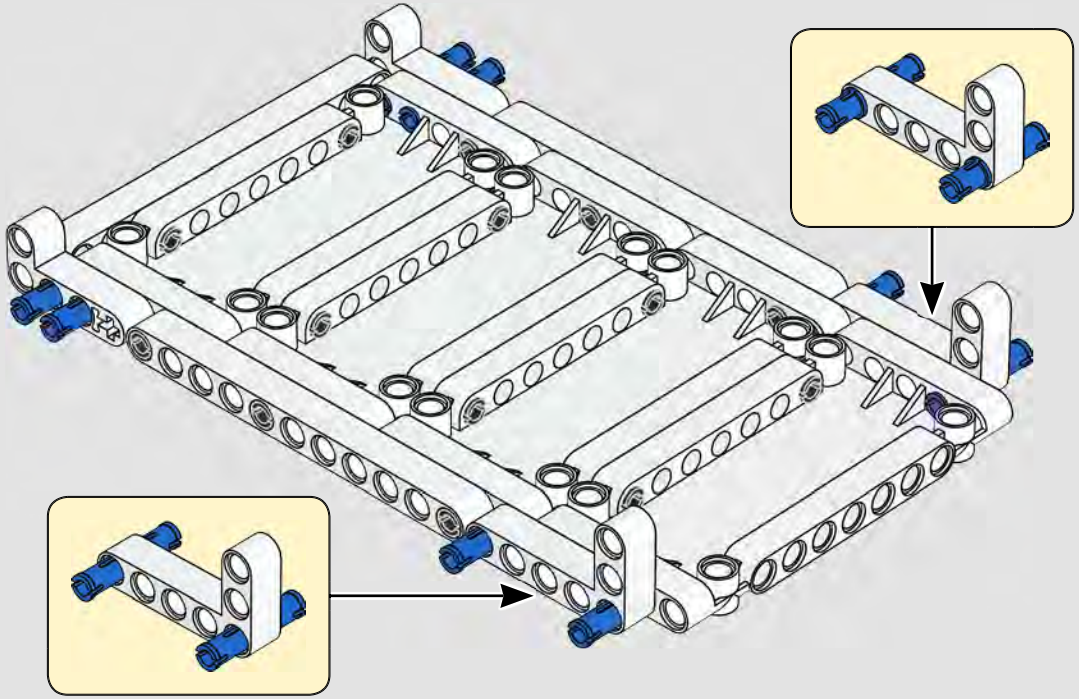

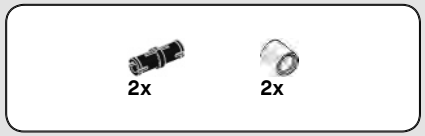


# 550

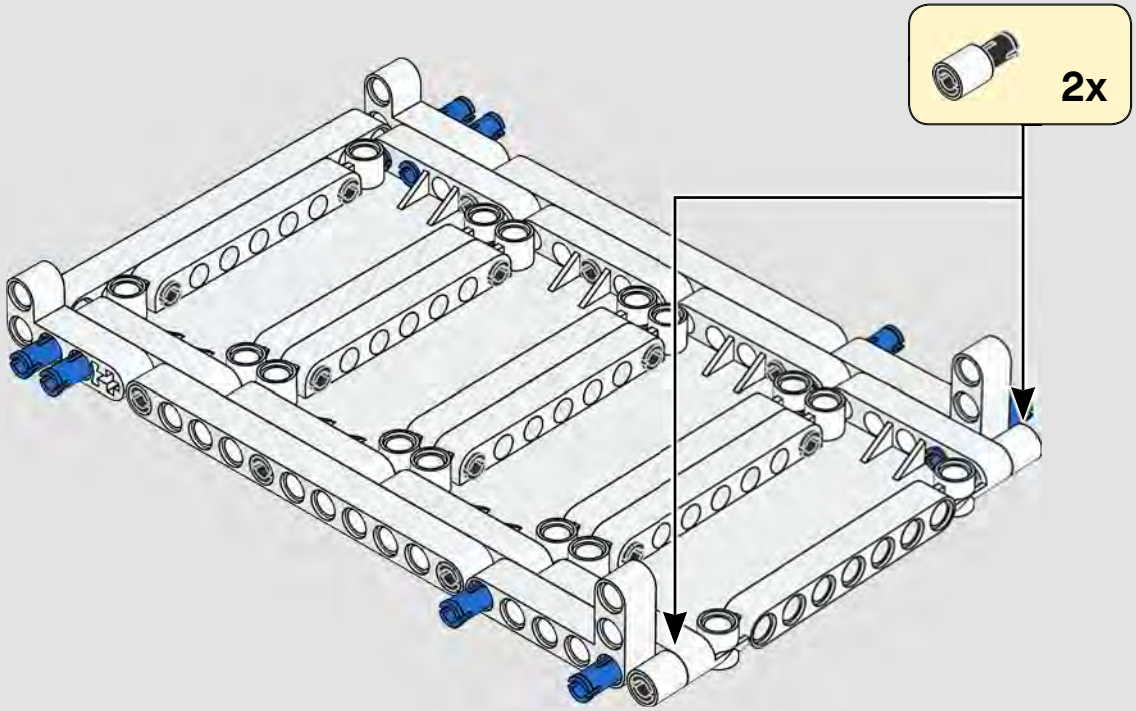

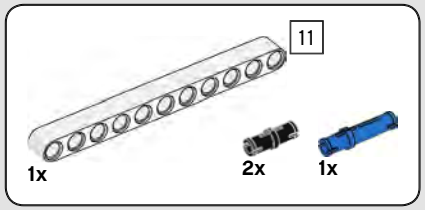


# 551

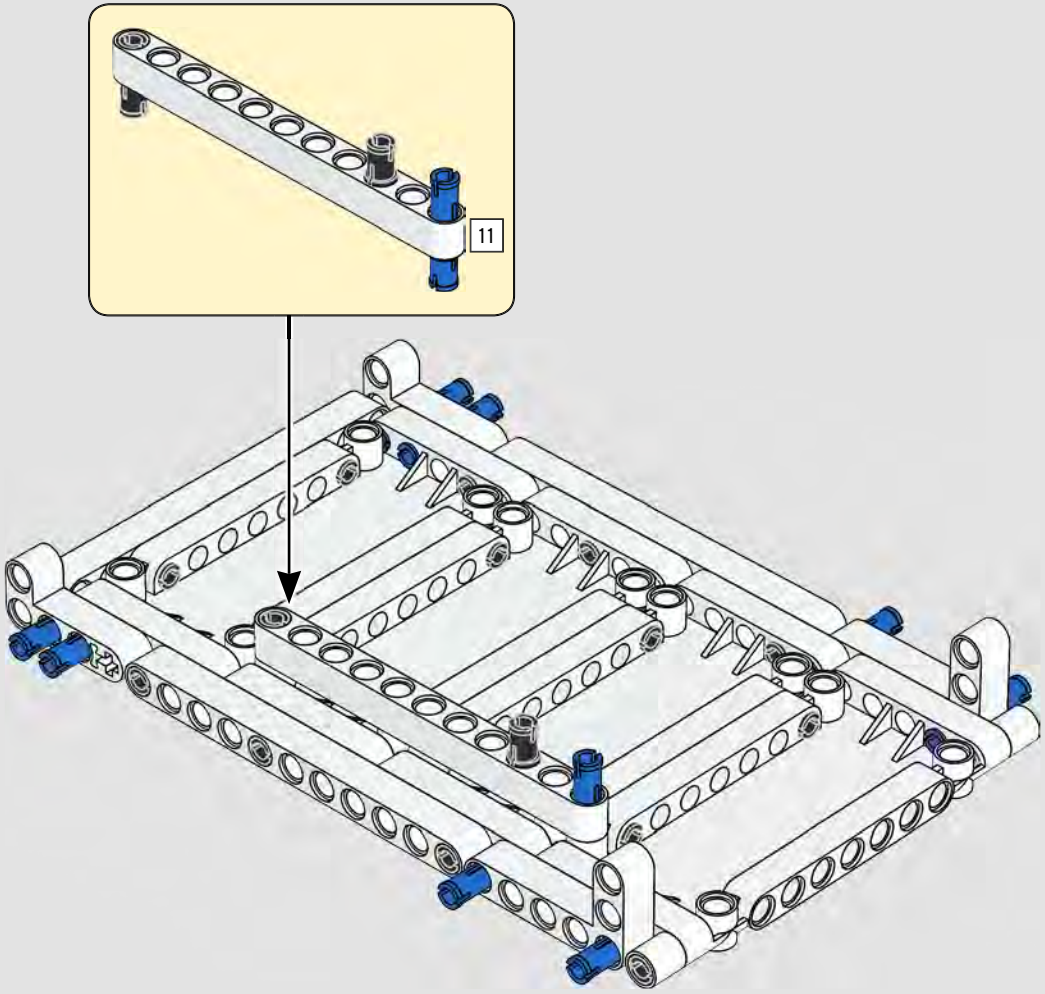


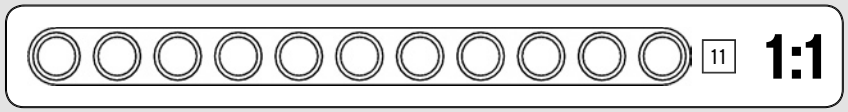

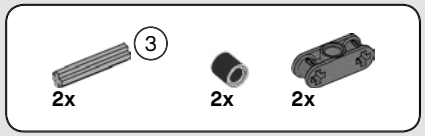


# 552

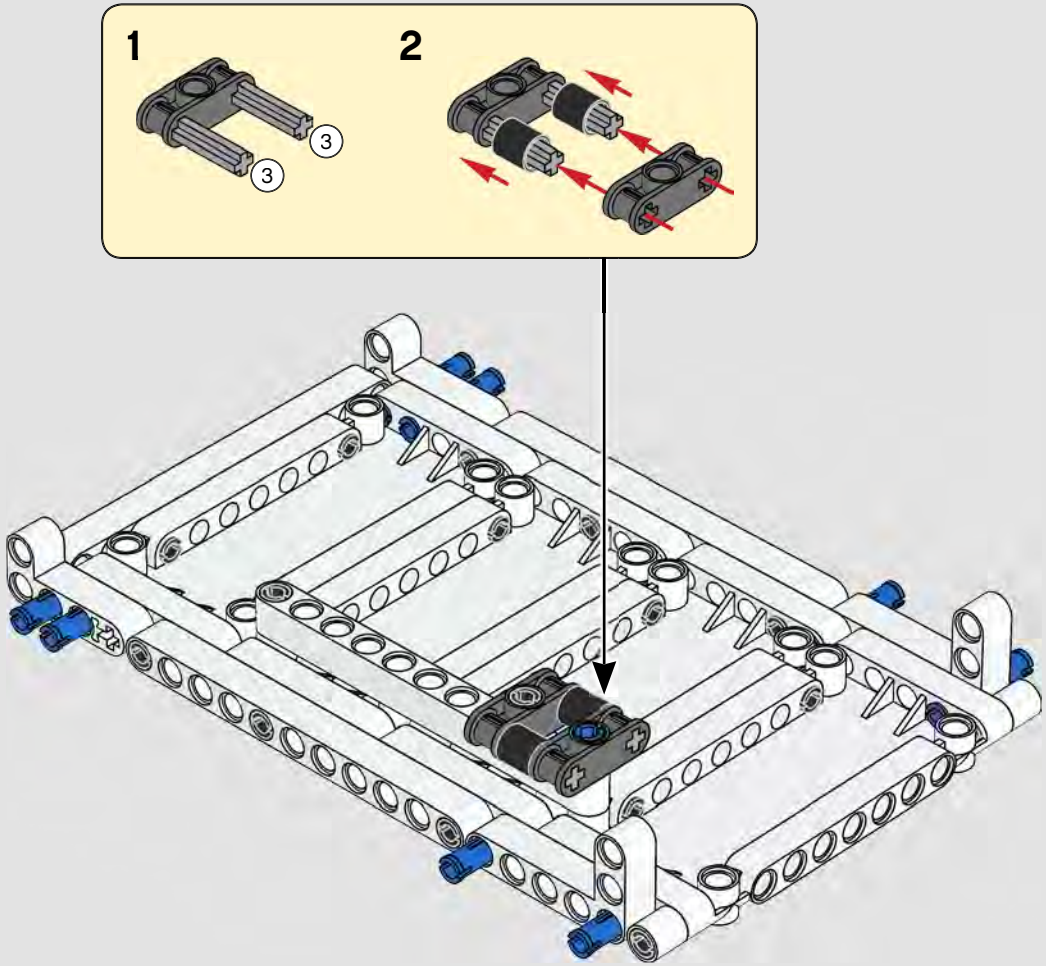


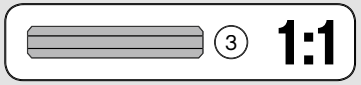

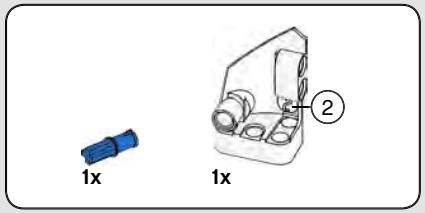


# 553

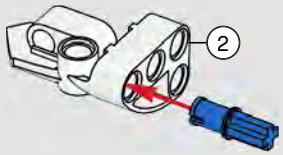


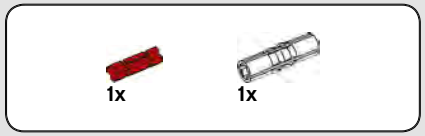


# 554

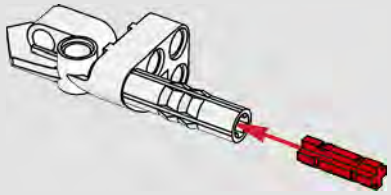

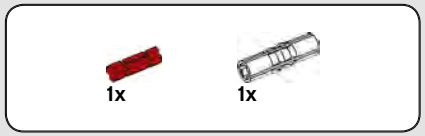


# 555

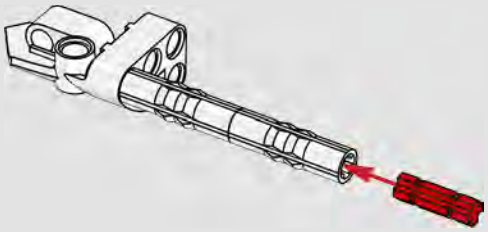

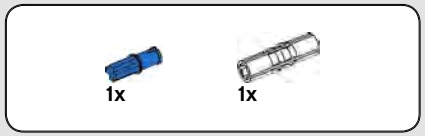


# 556

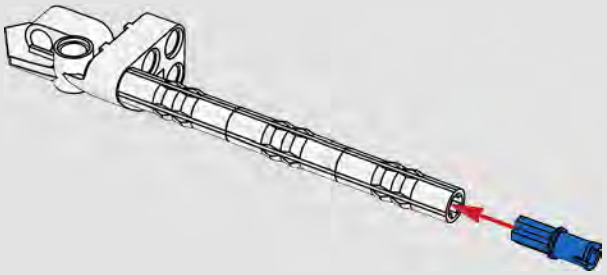

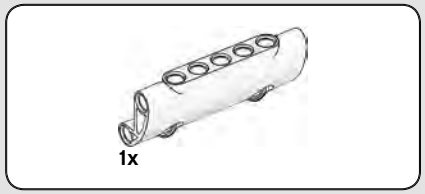


# 557

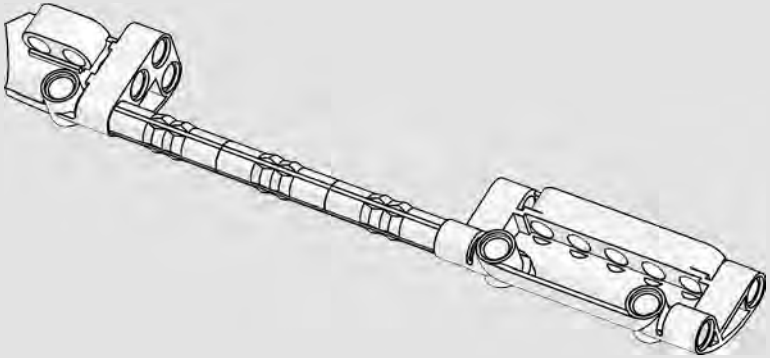

# 558

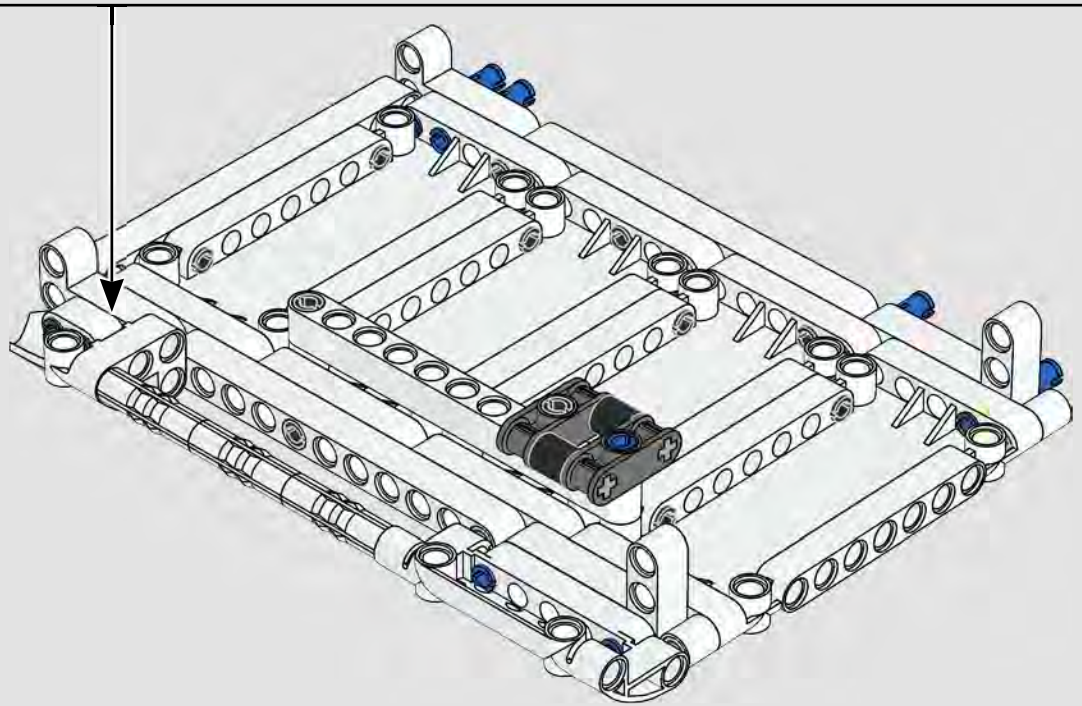

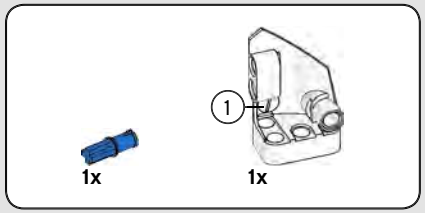


# 559

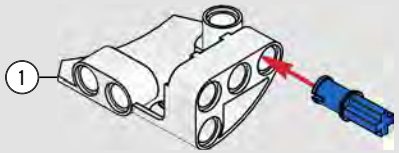


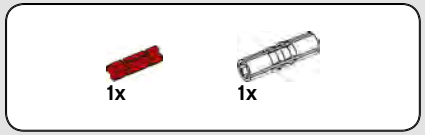


# 560

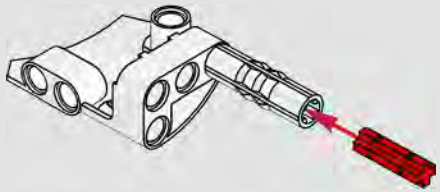

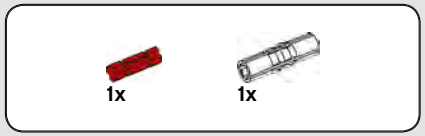


# 561

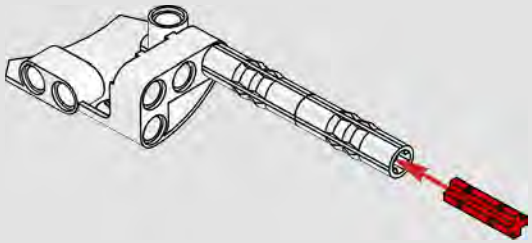

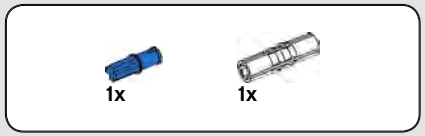


# 562

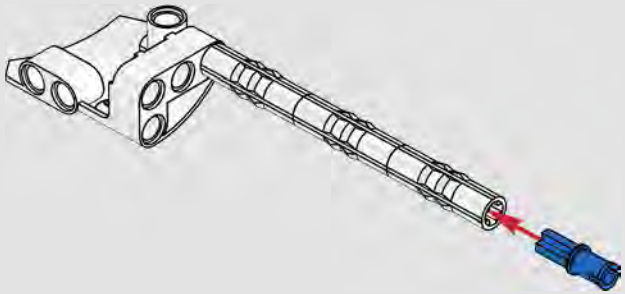

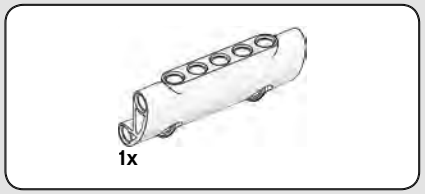


# 563

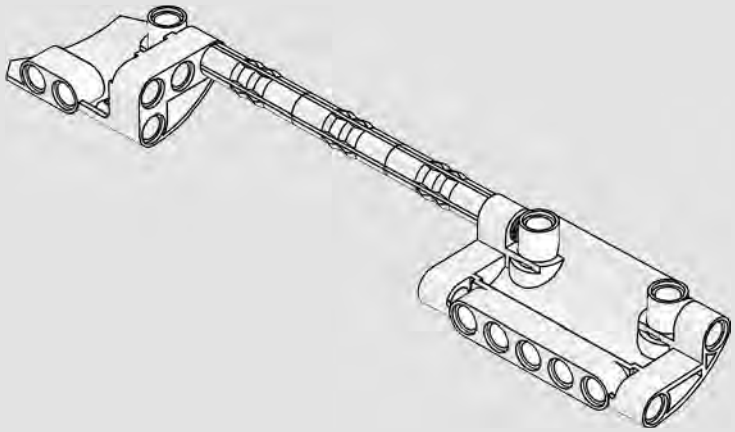

# 564

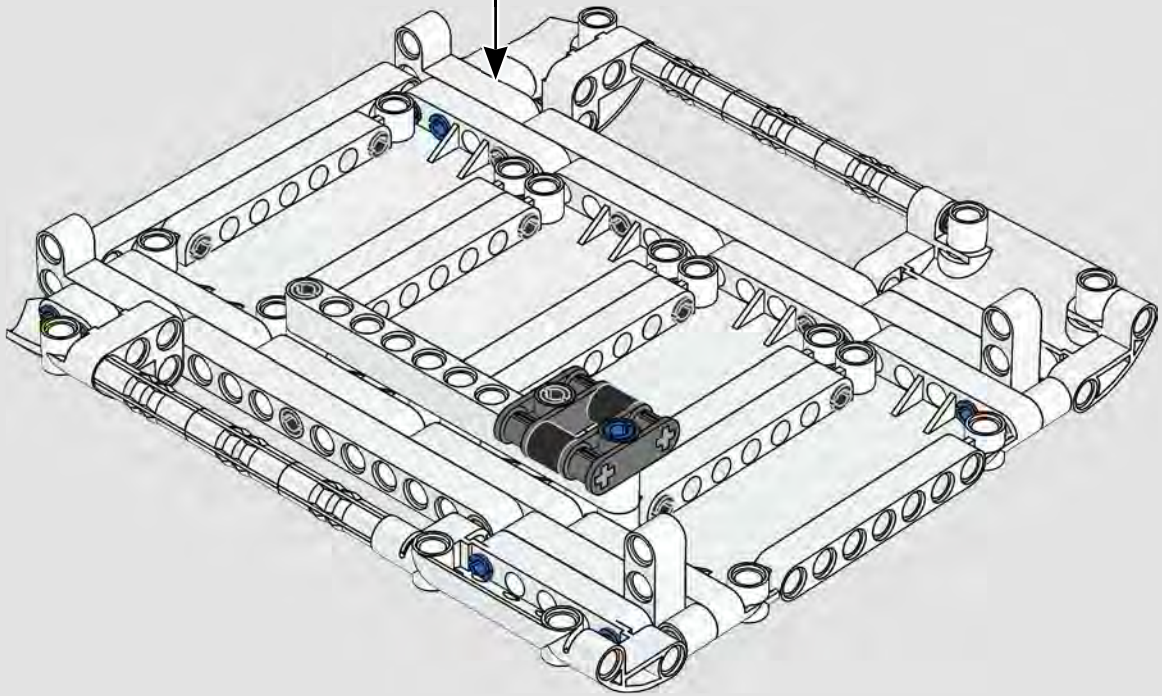

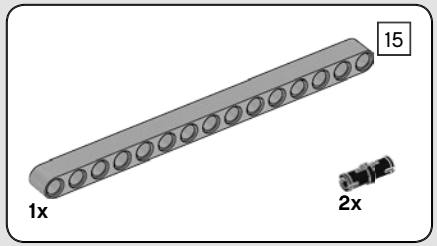


# 565

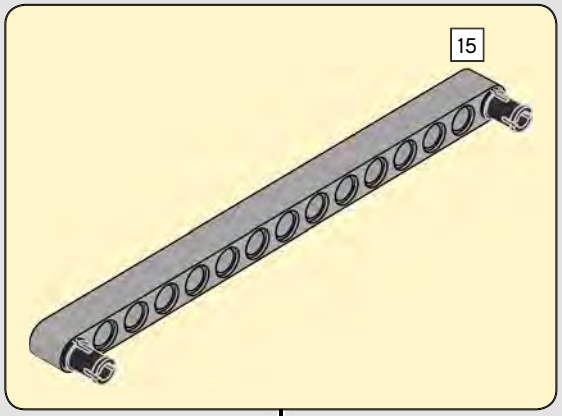


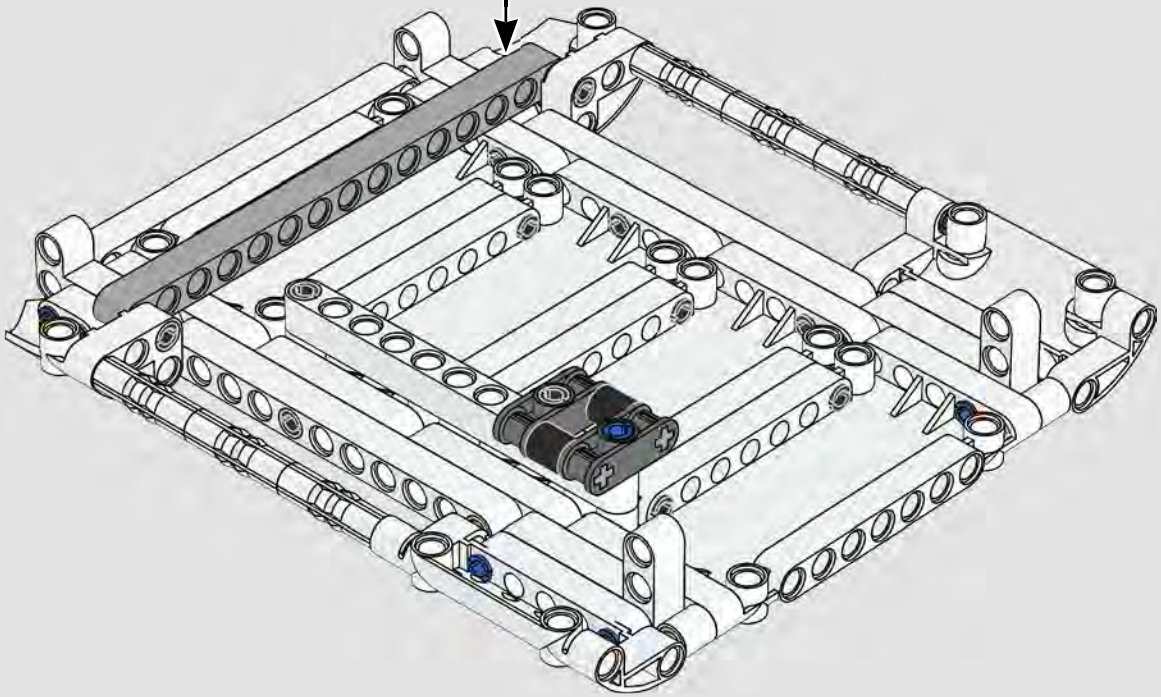

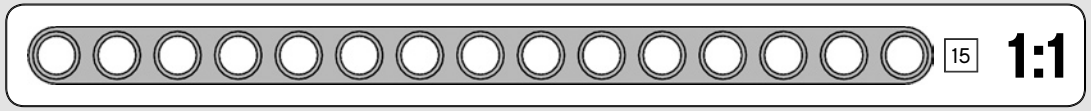

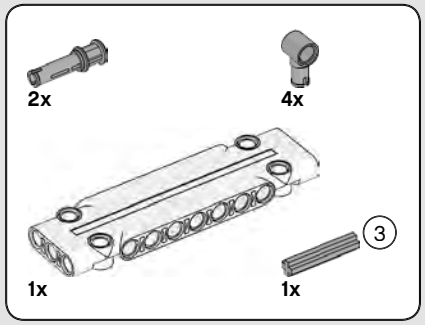


# 566

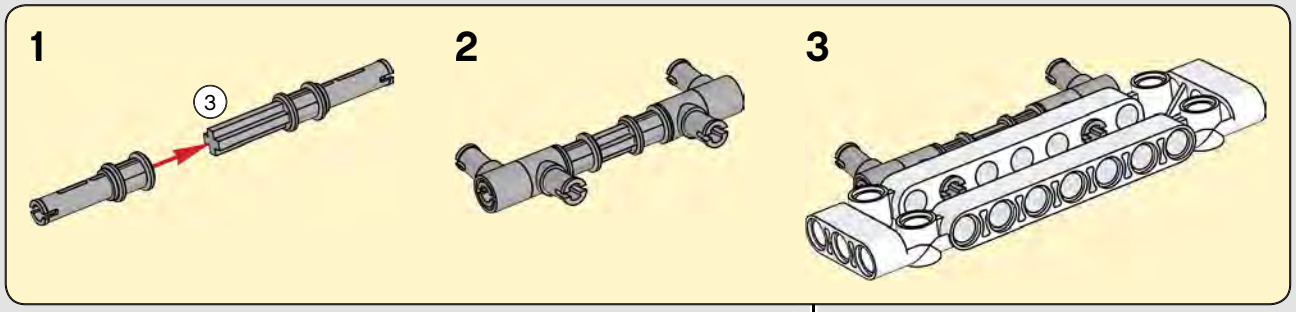


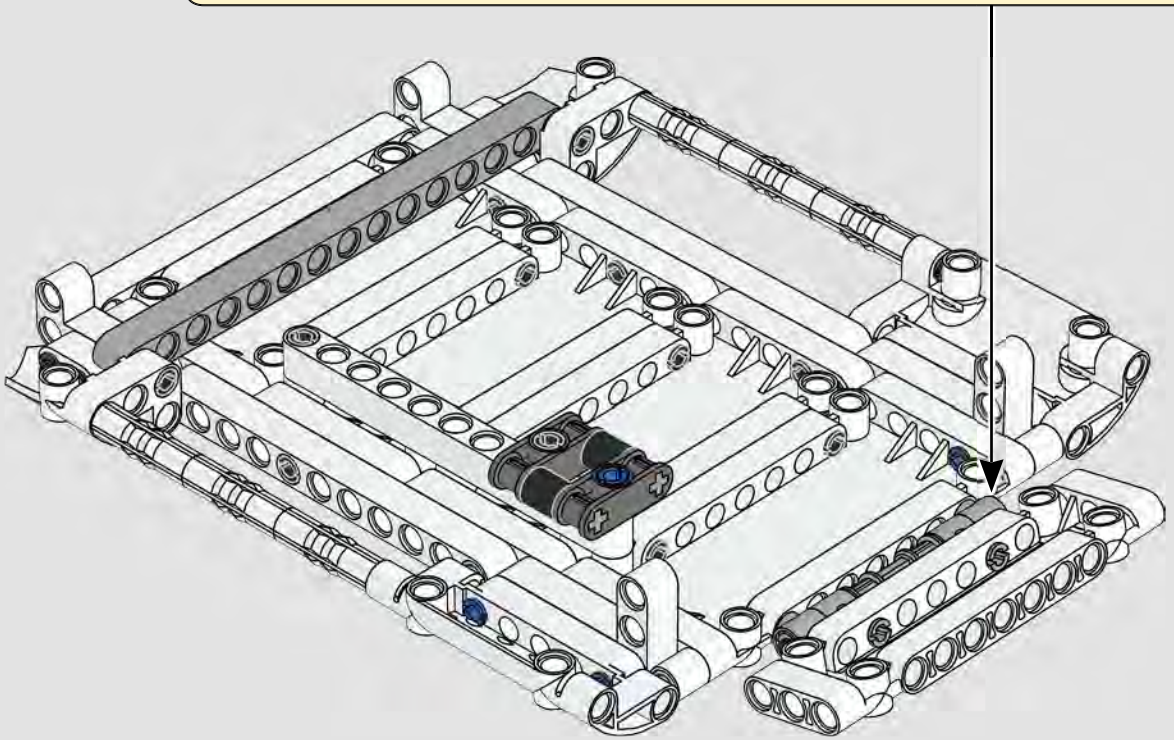

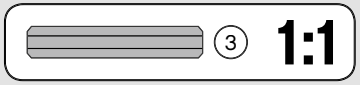

# 567

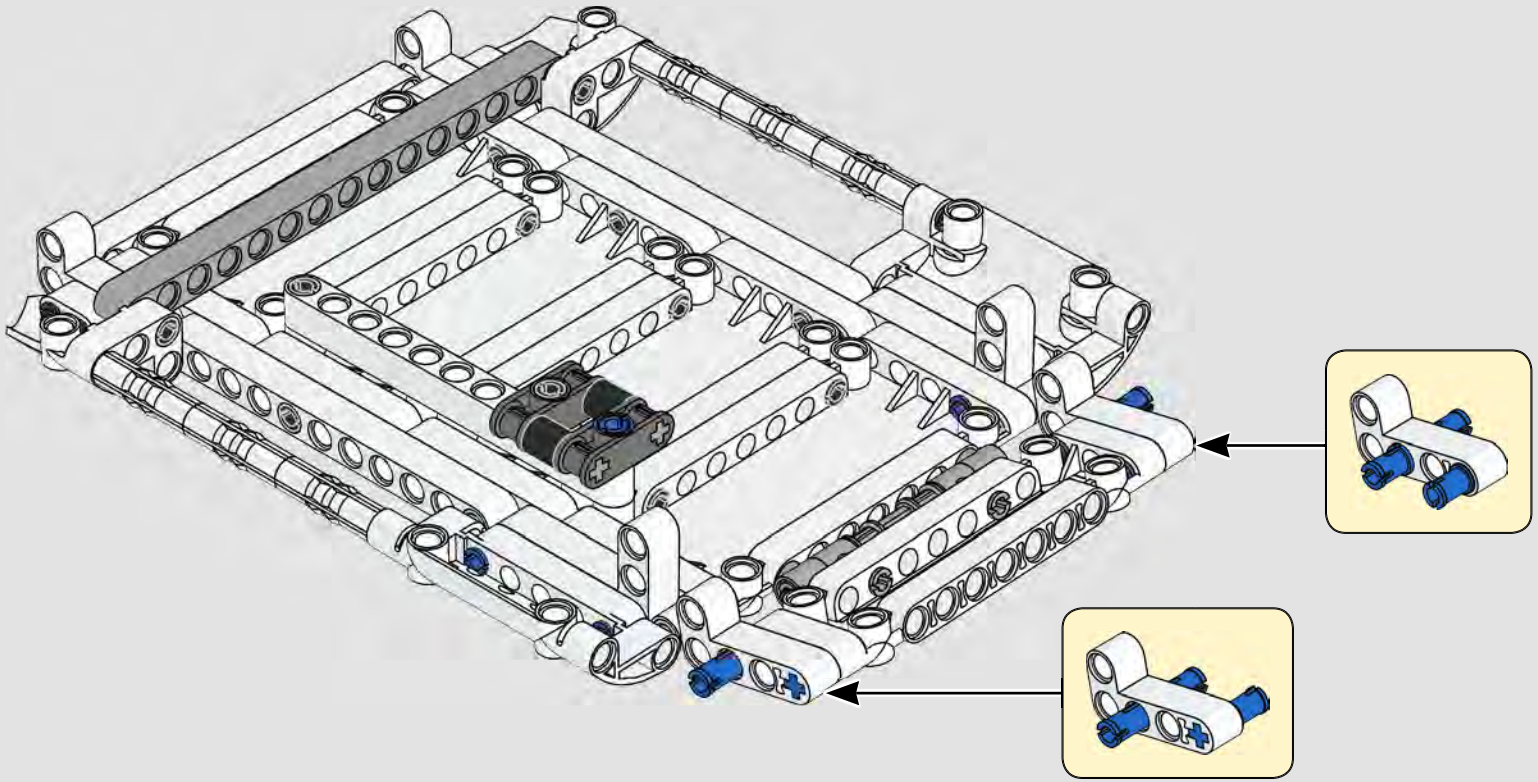

# 568

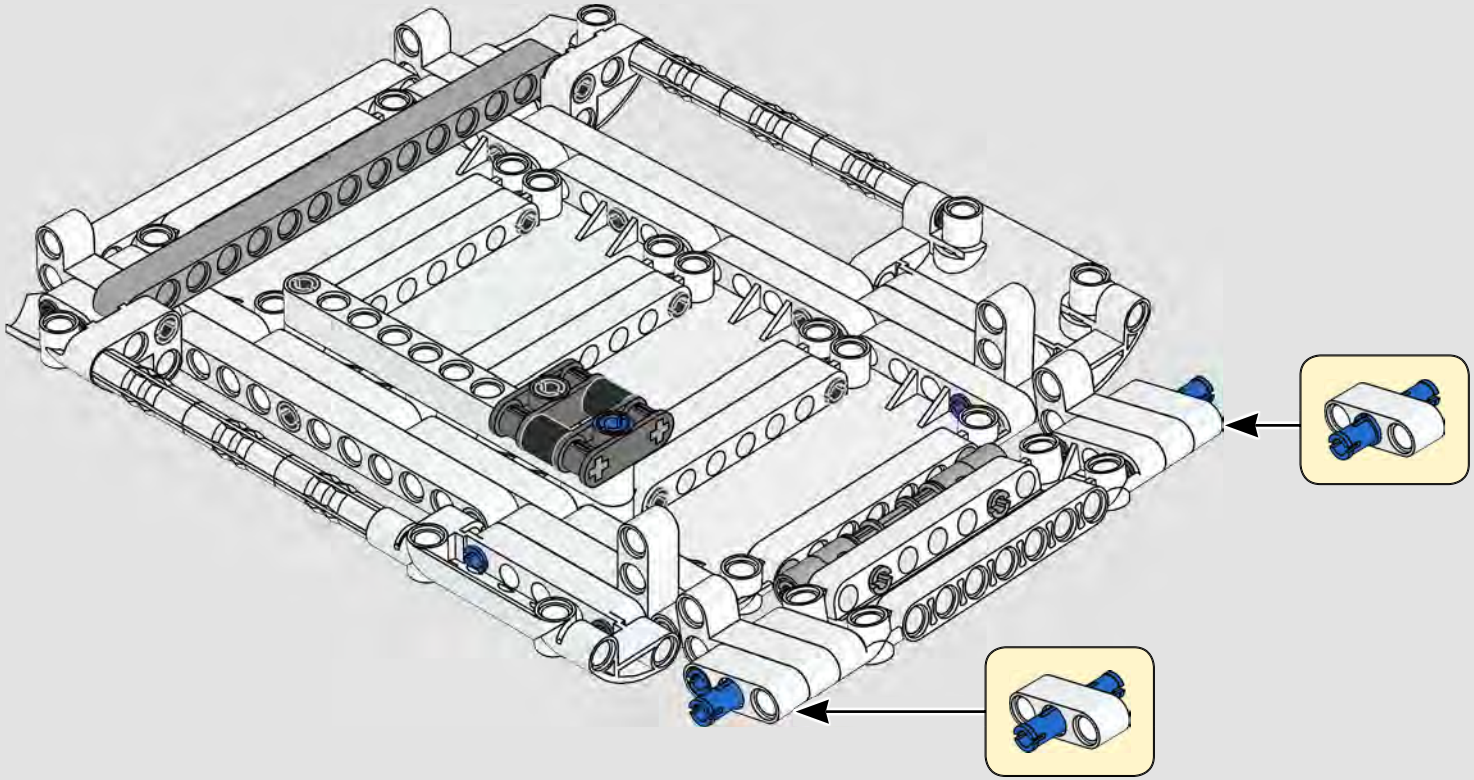

# 569

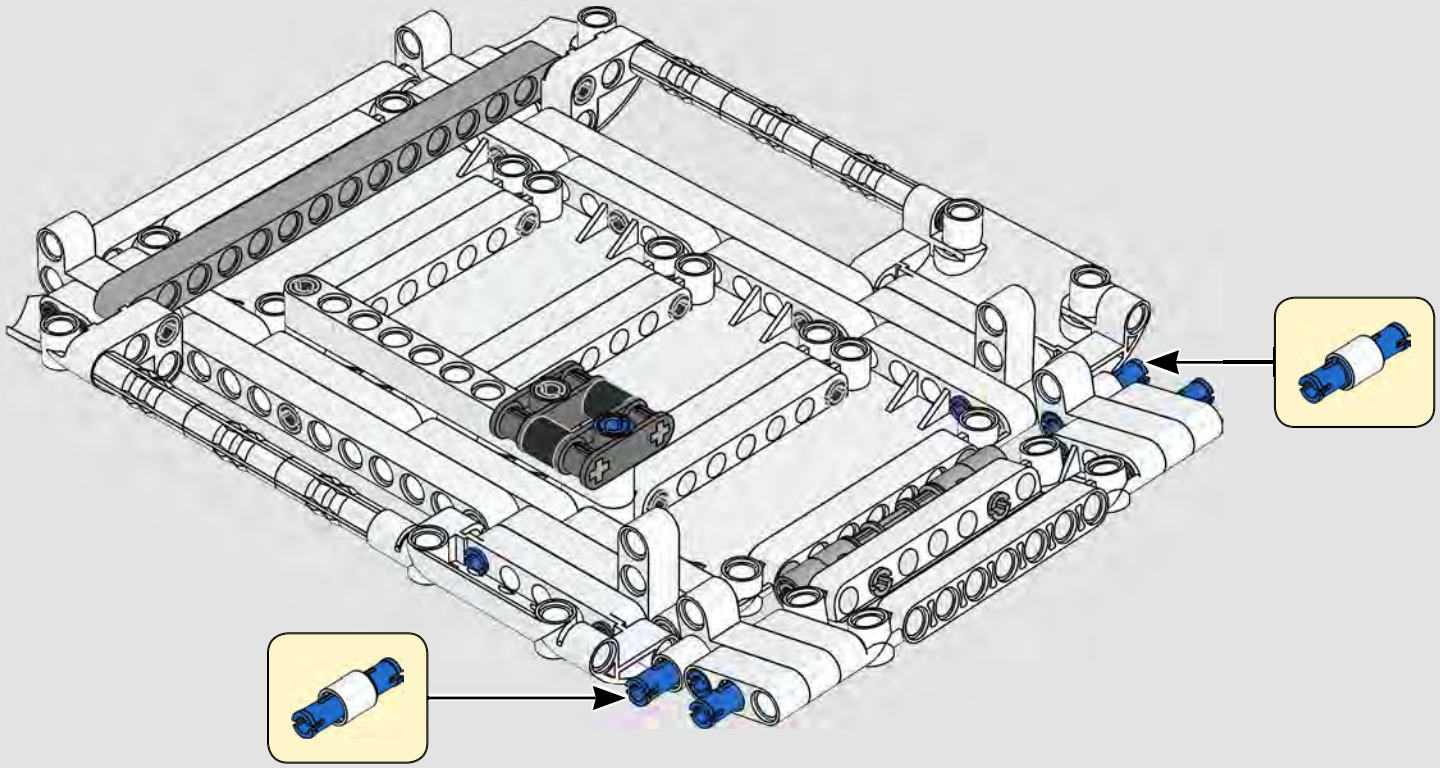

# 570

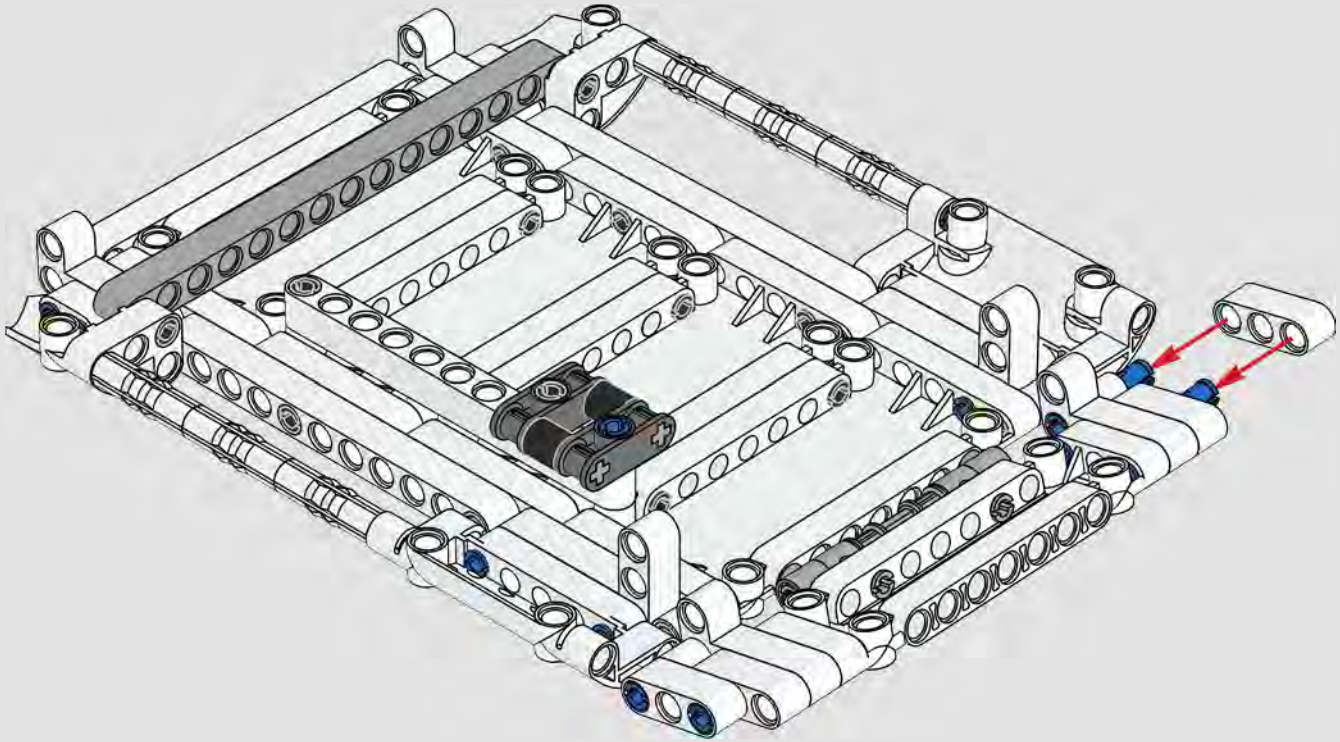

6x

# 571

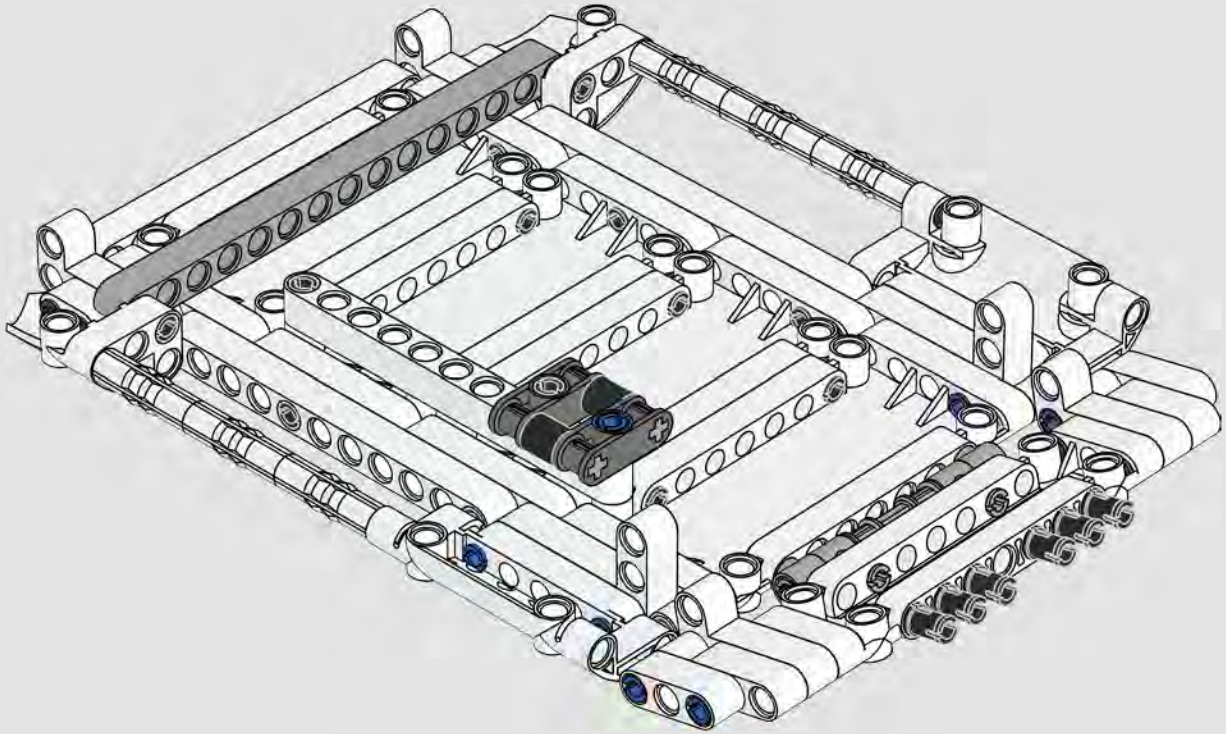

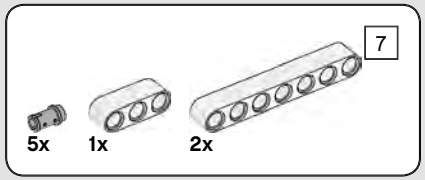


# 572

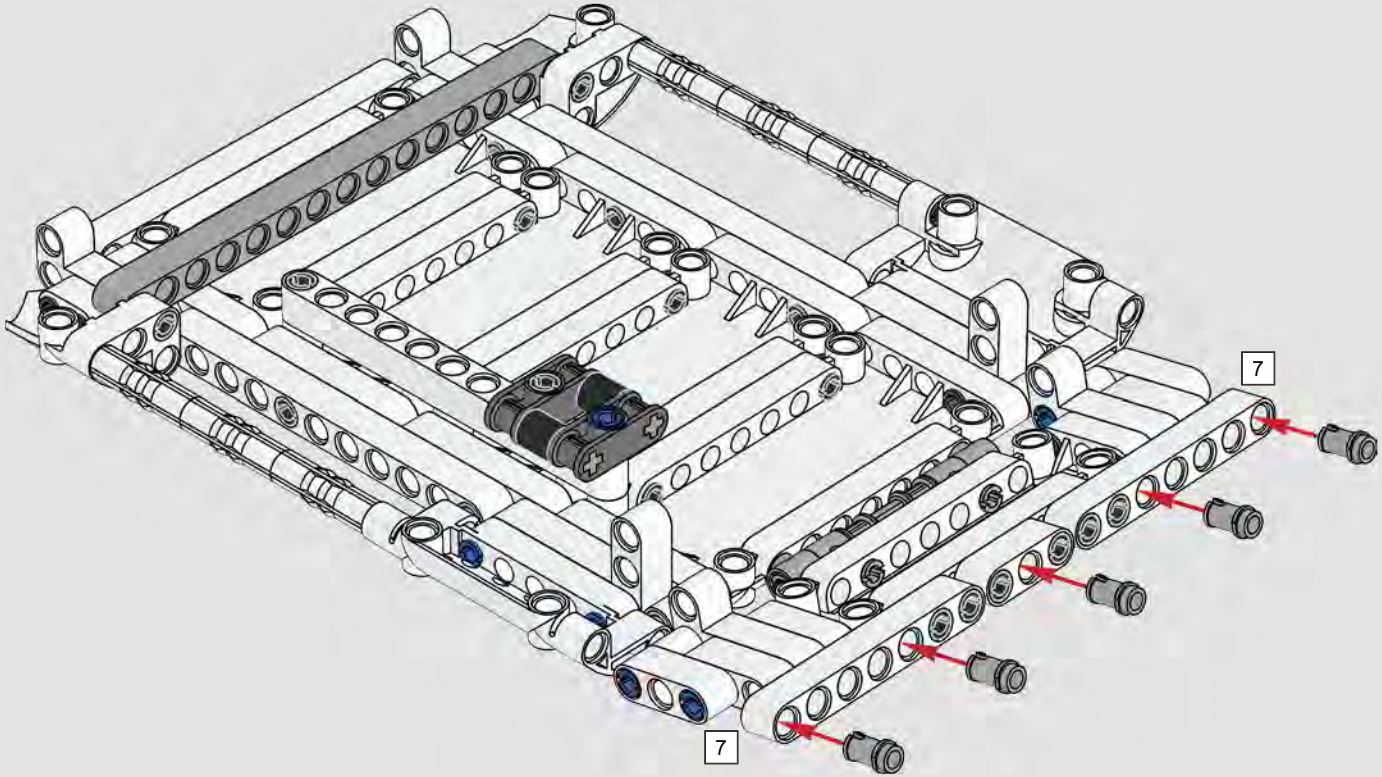


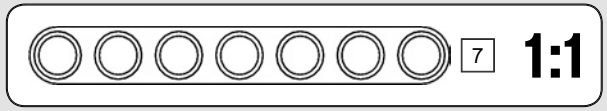

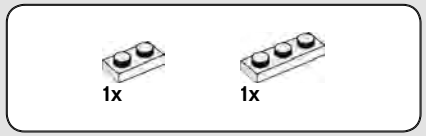


# 573

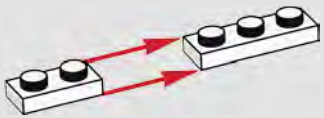

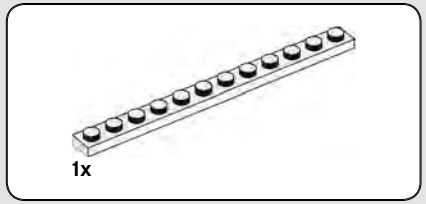


# 574

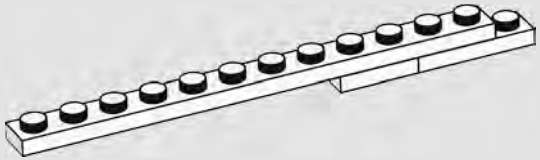

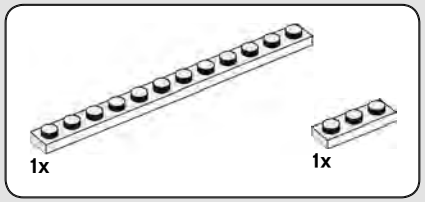


# 575

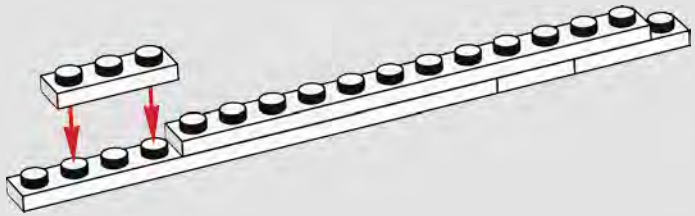

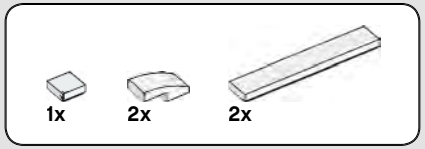


# 576

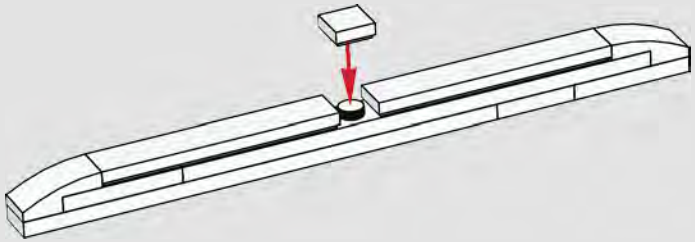

# 577

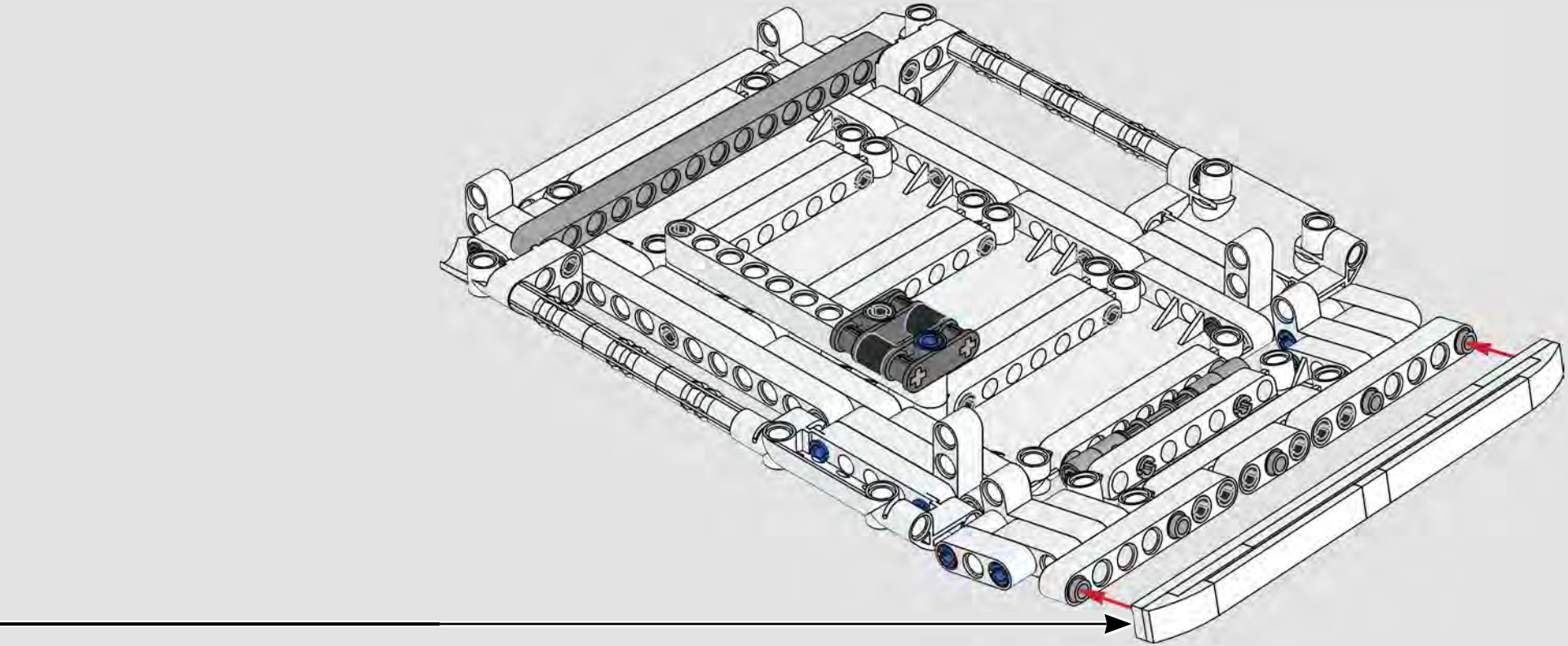

2x

# 578

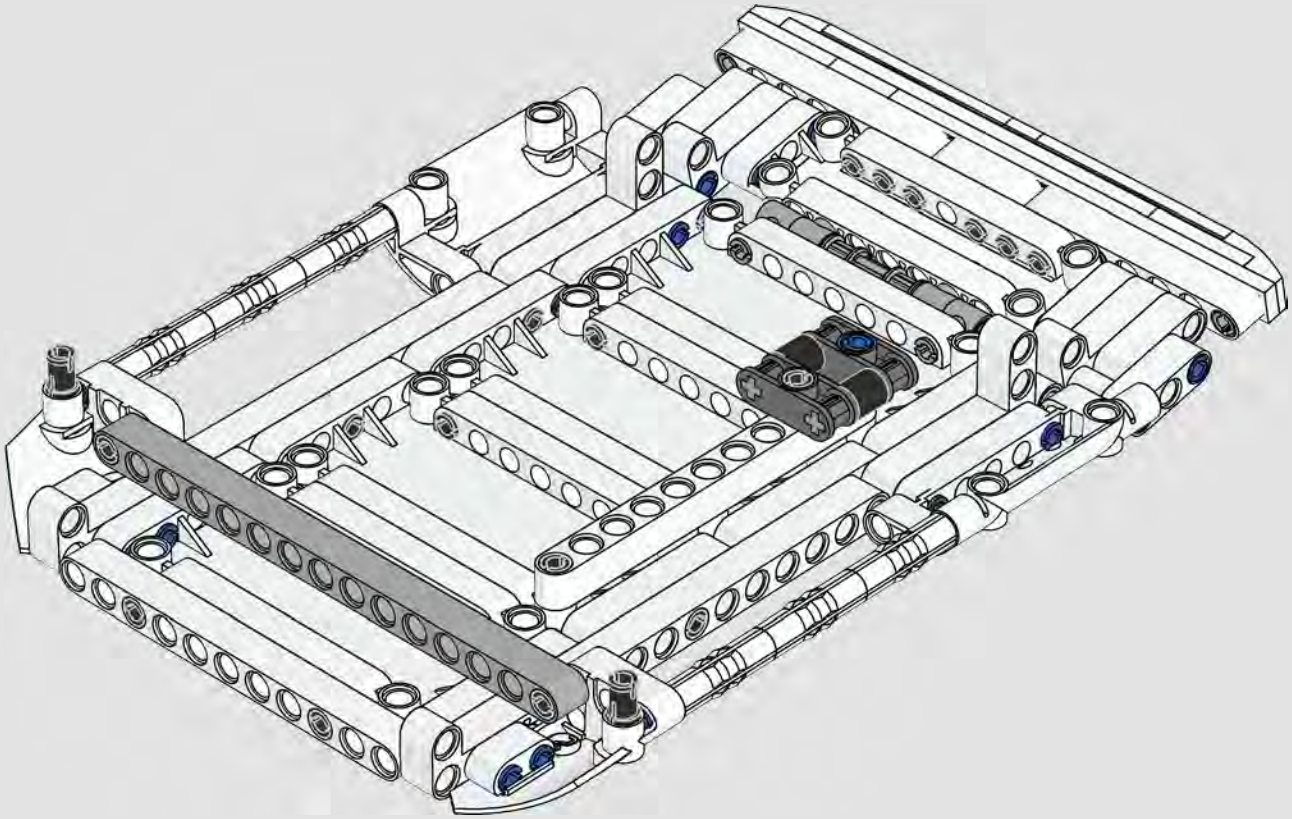

579

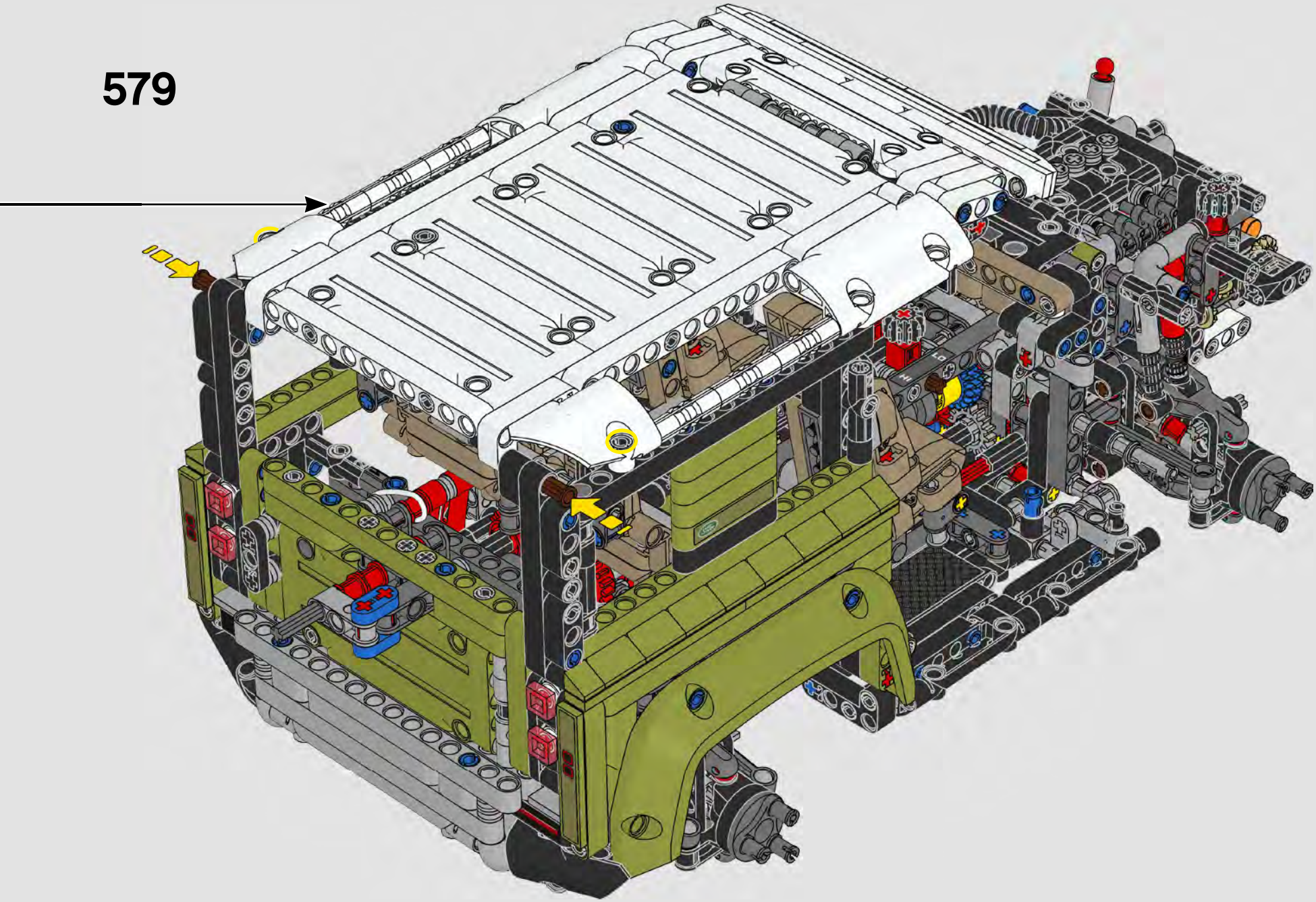

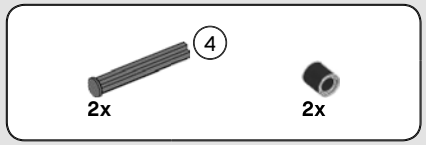


# 580

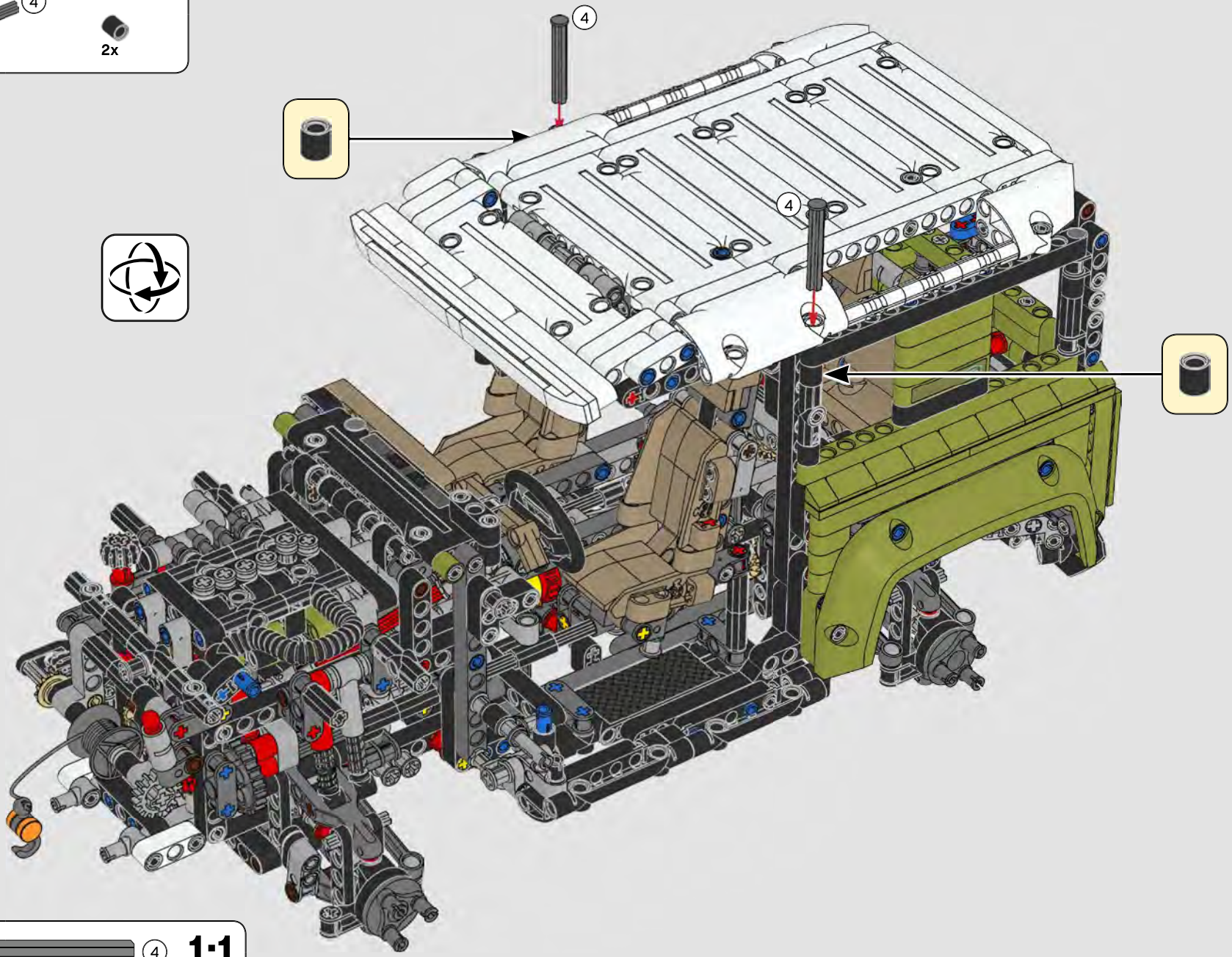


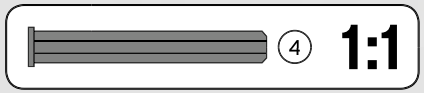

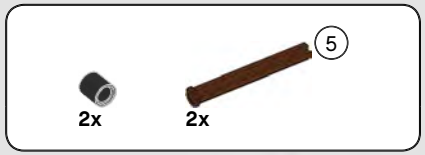


581

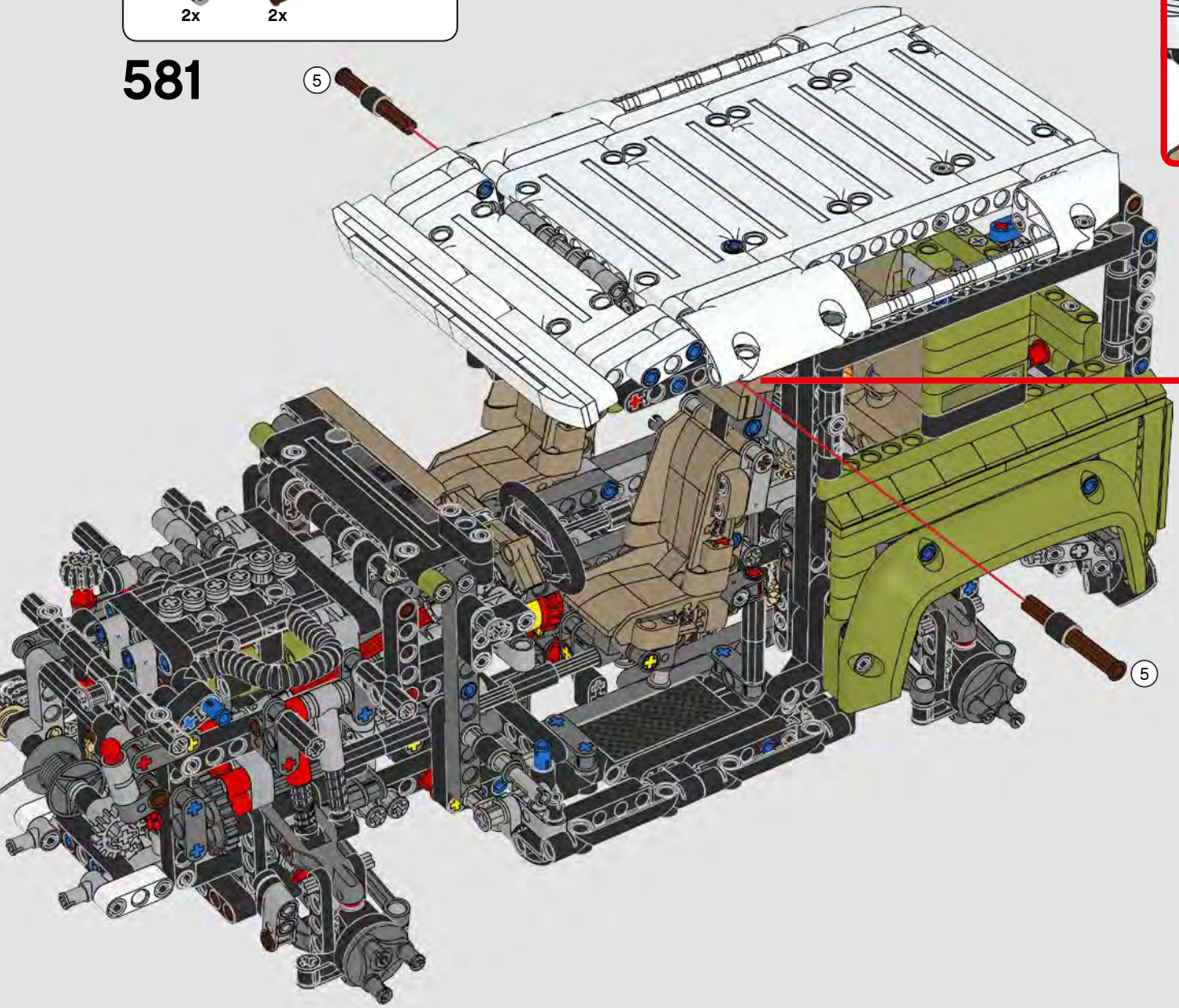


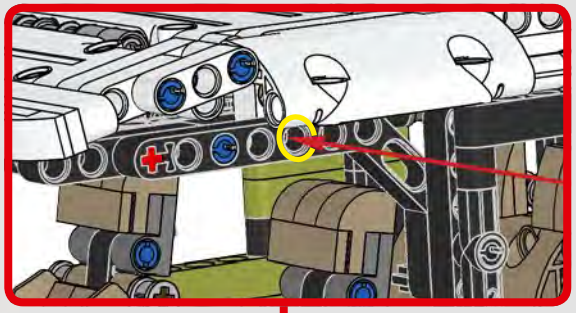

# 582

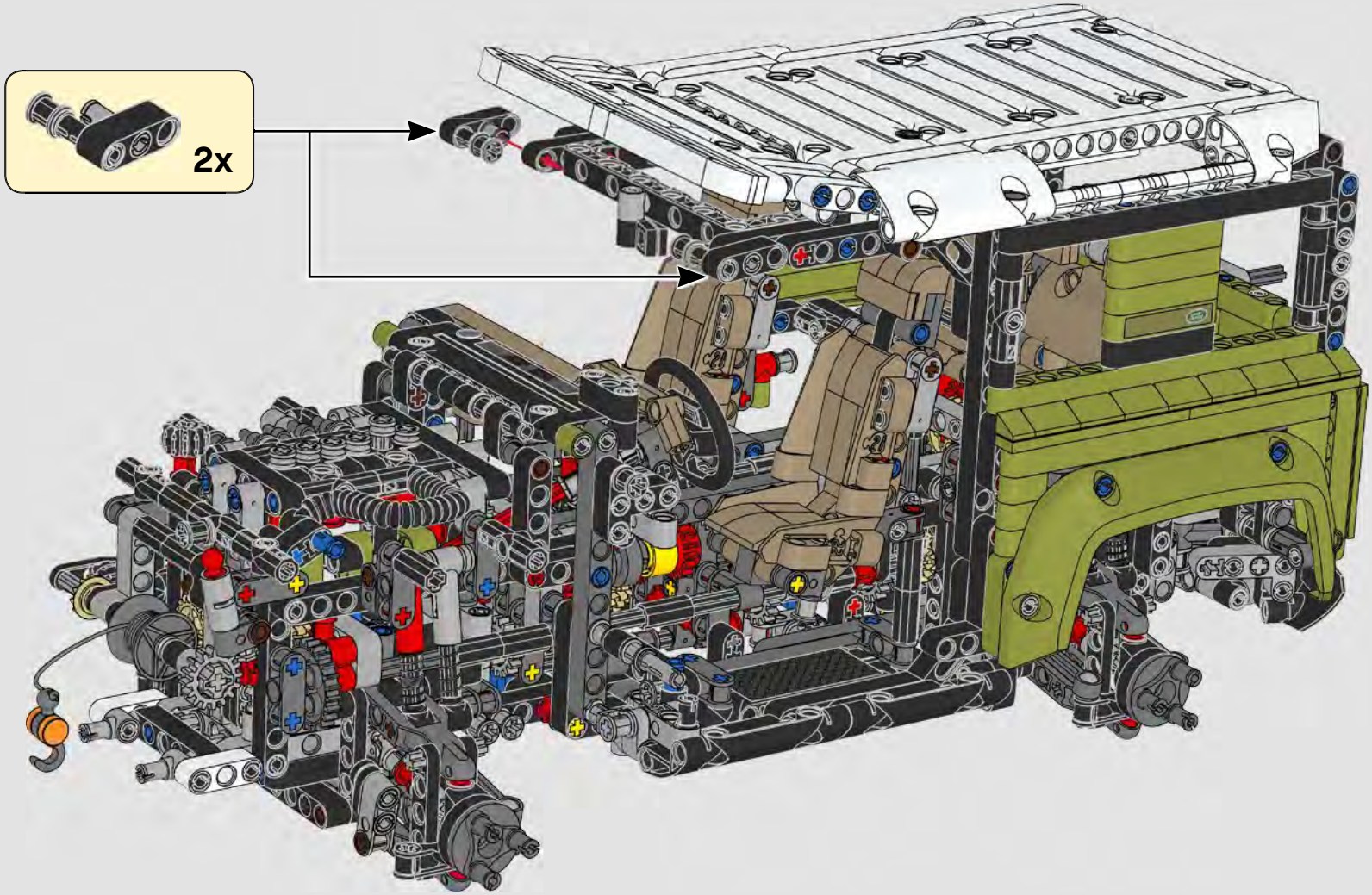

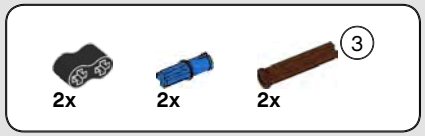


# 583

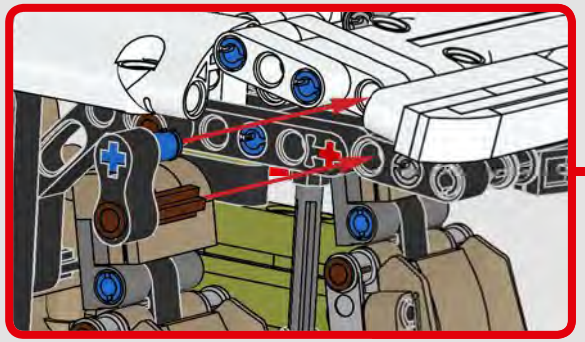

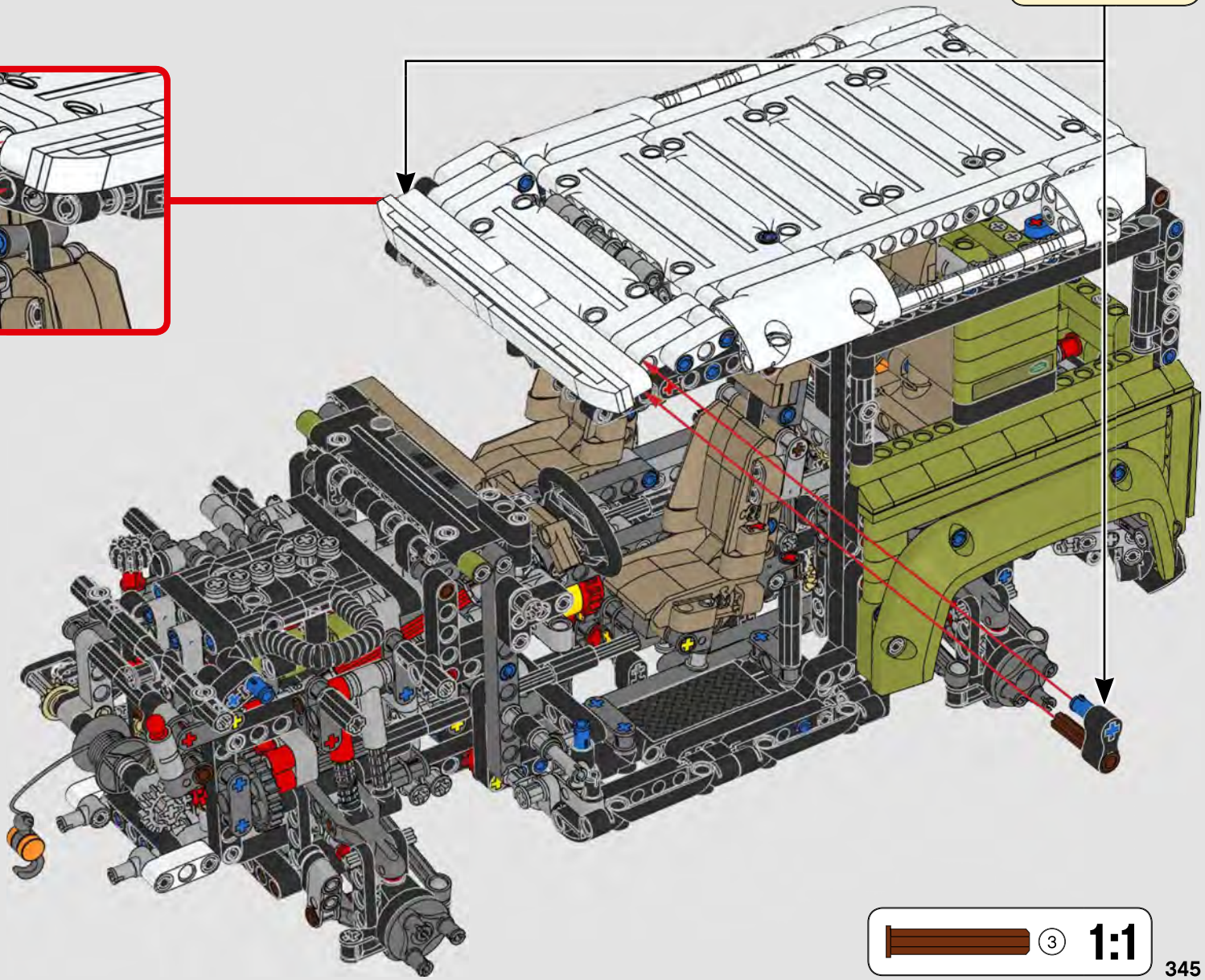

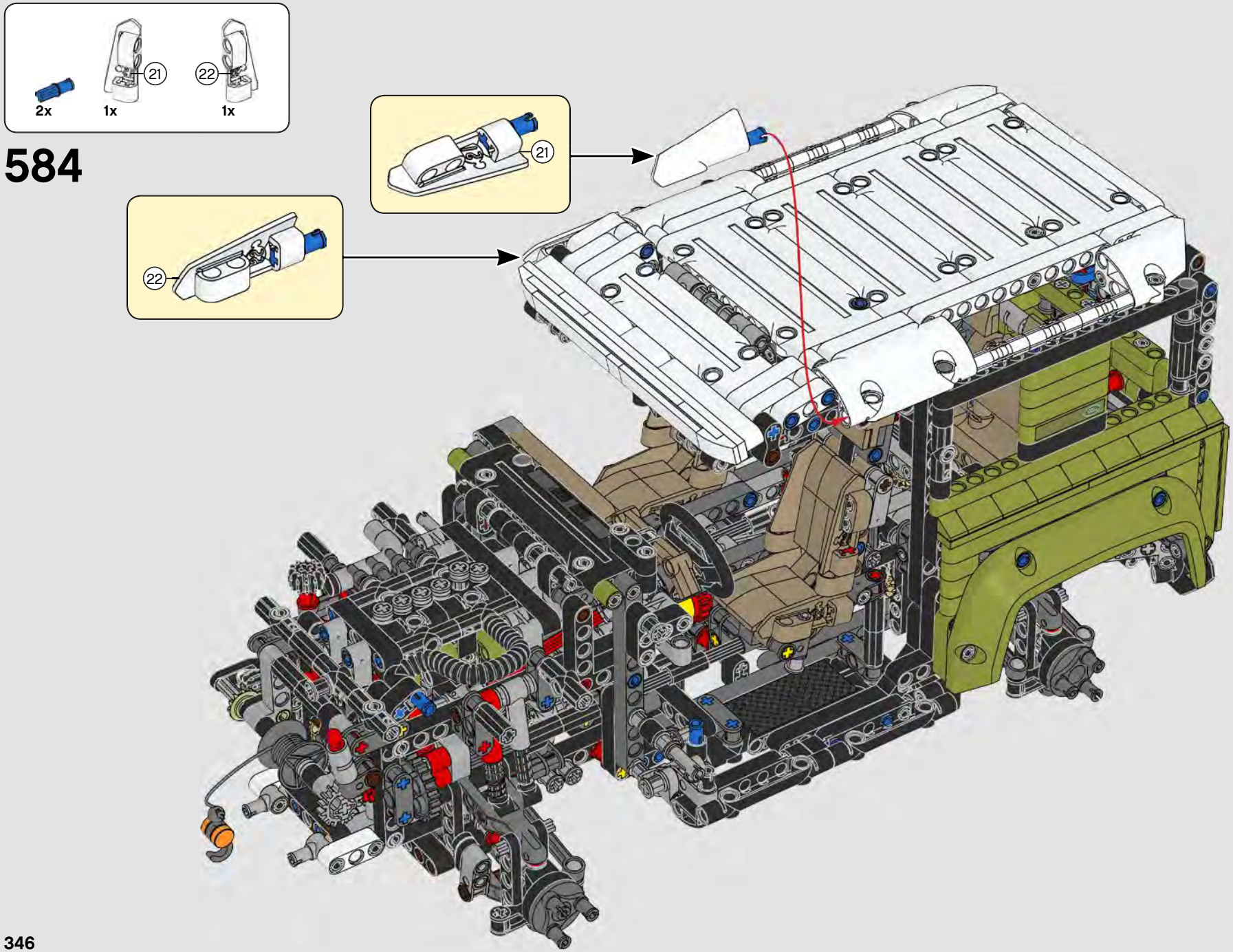
2x
21
1x
22
1x
584
21
22

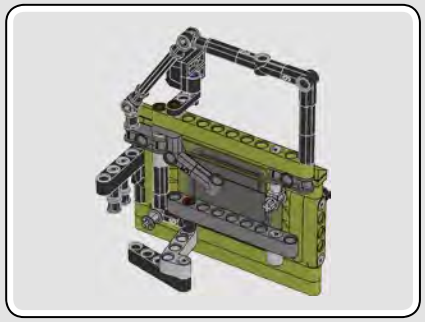

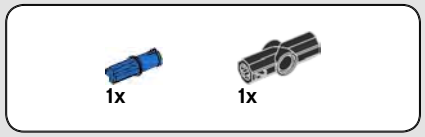


585

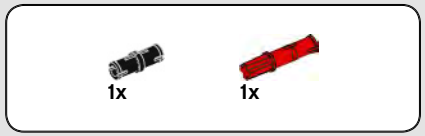


586

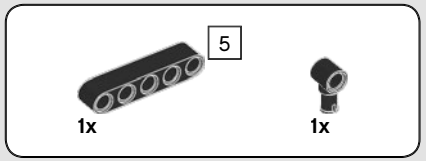


587

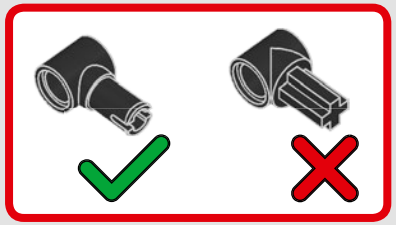

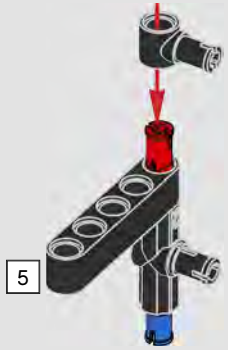


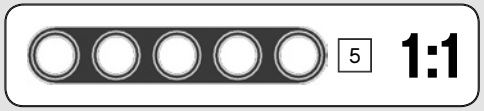

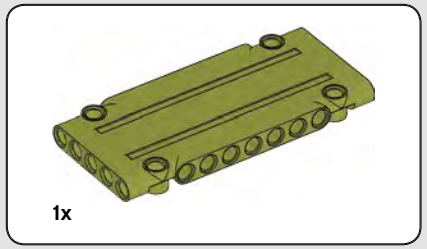


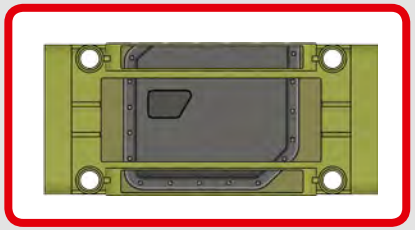

## 588

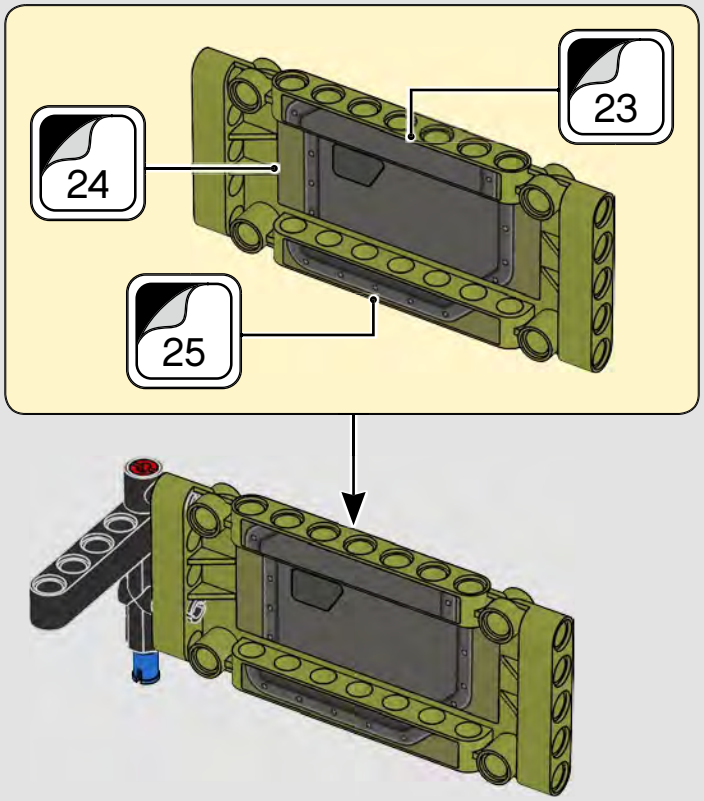


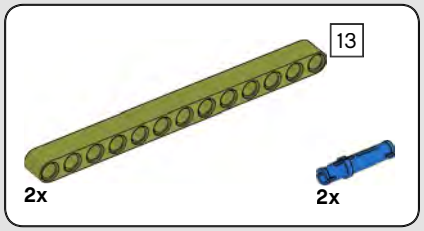


## 589

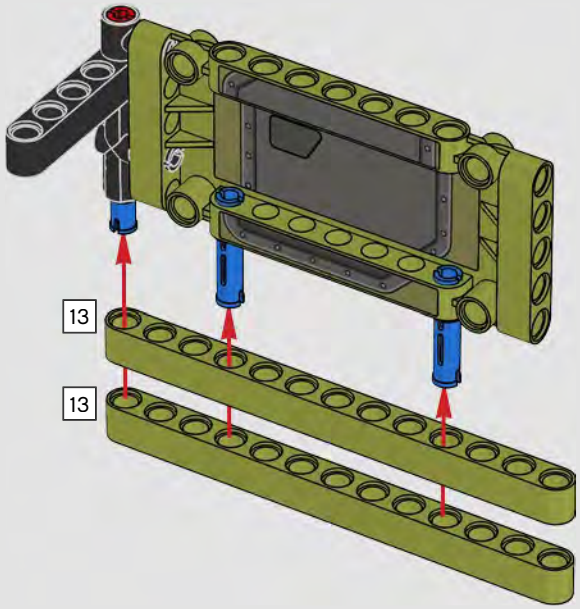


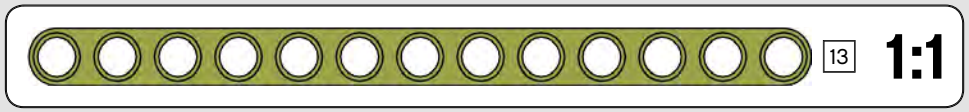

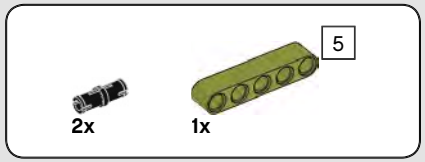


# 590

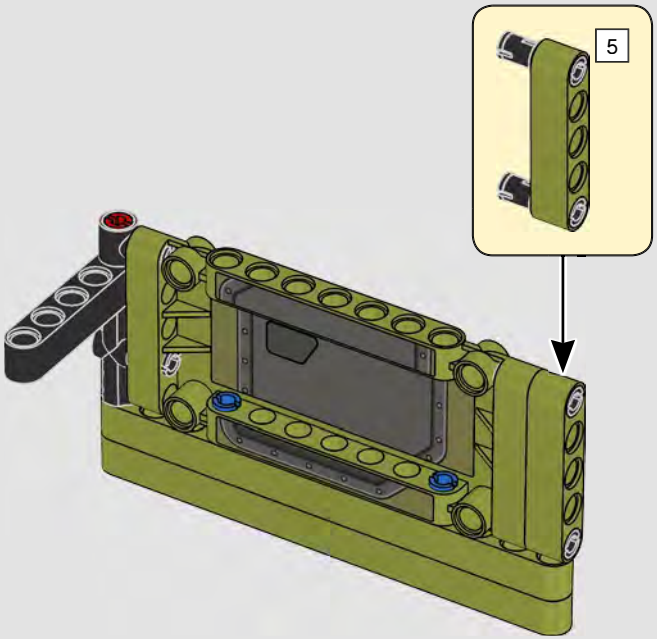

# 591

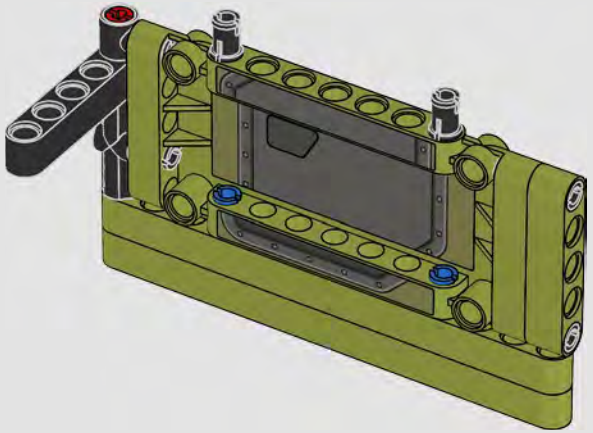

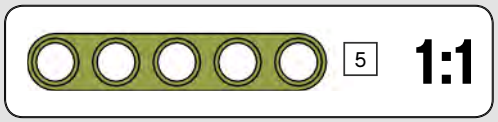

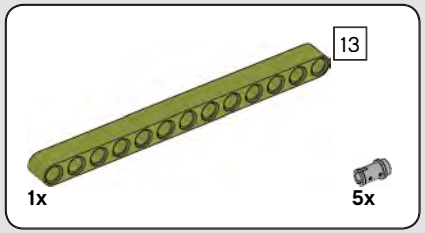


# 592

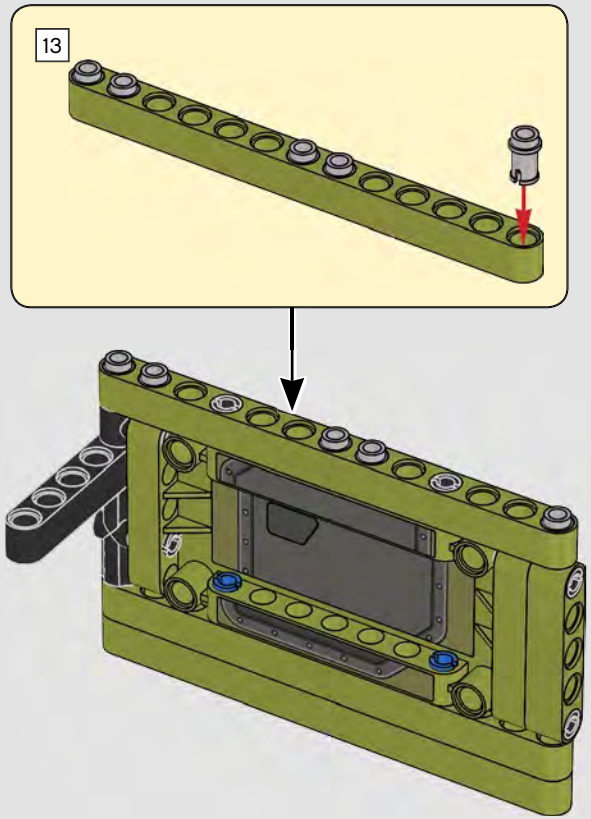


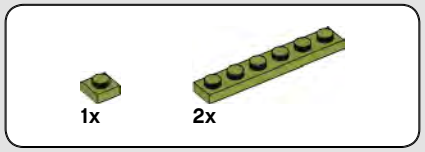


# 593

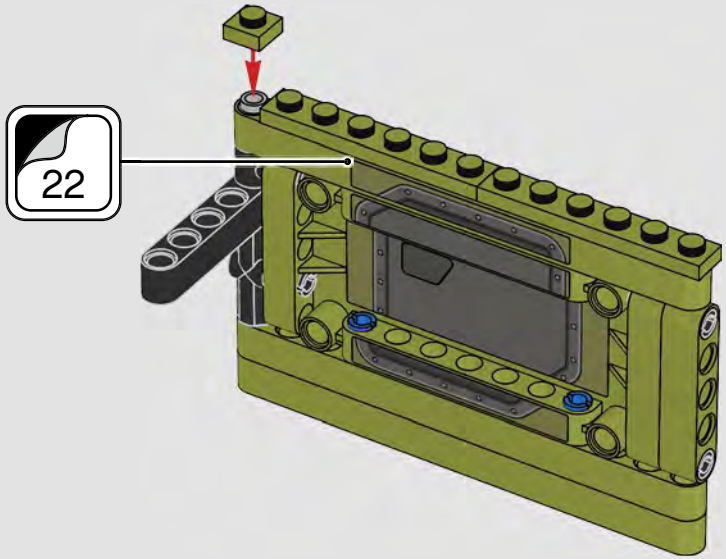


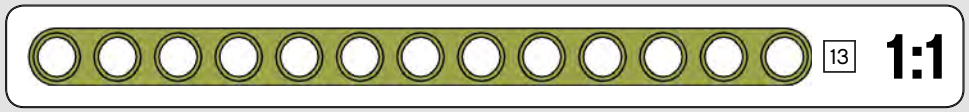

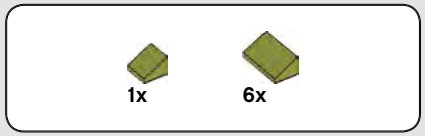


# 594

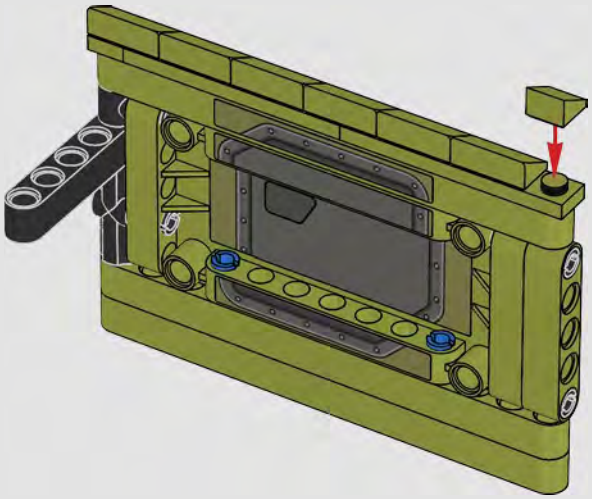

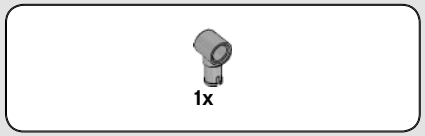


# 595

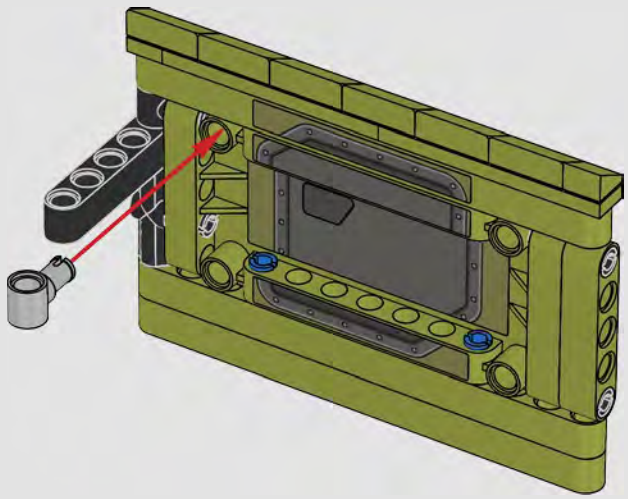

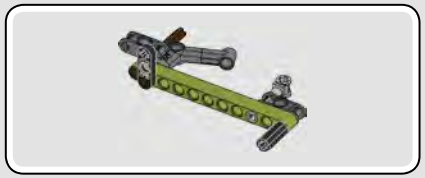

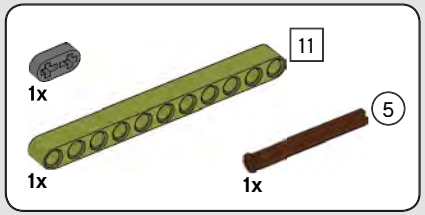


# 596

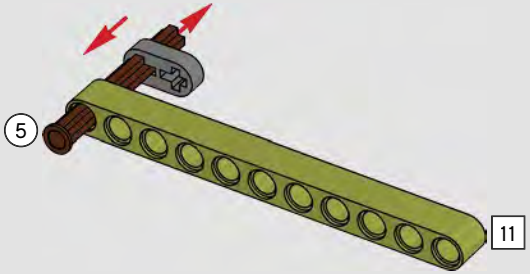


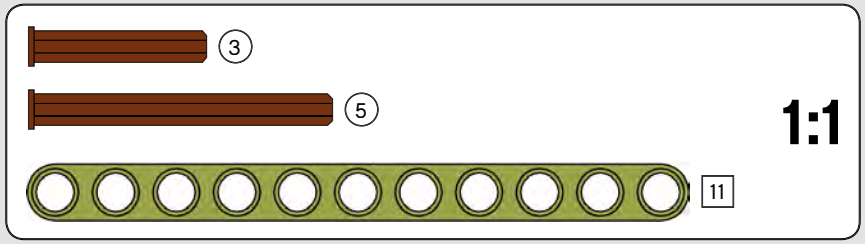


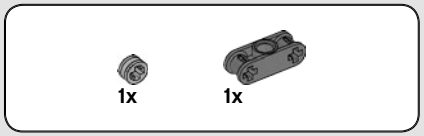


# 597

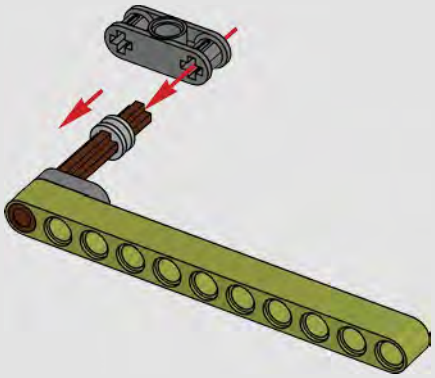

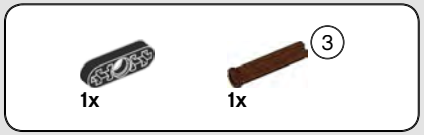


# 598

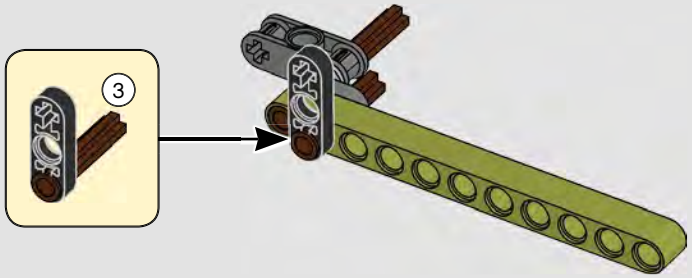

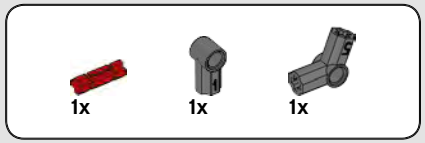


# 599

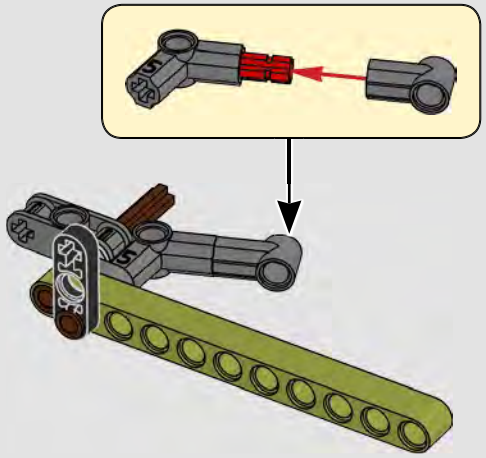

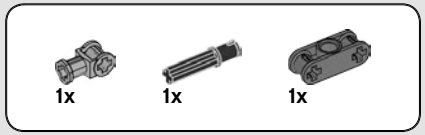


# 600

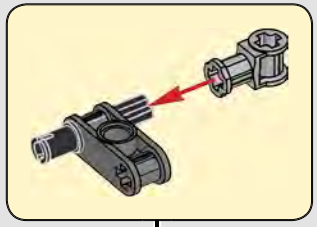

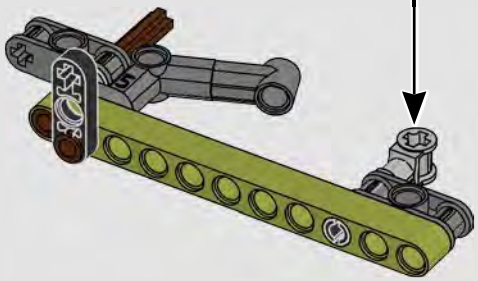

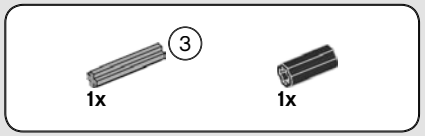


# 601

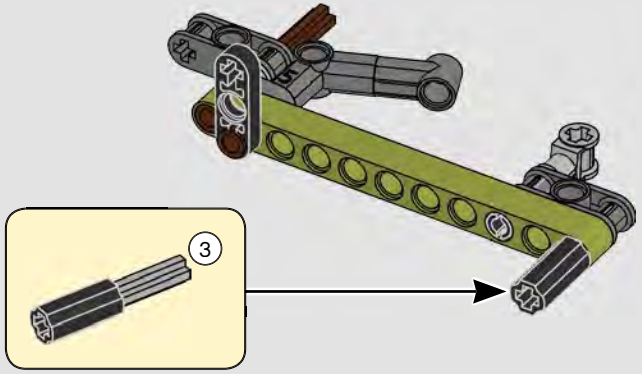


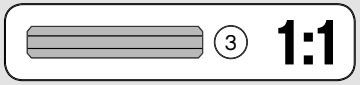

# 602

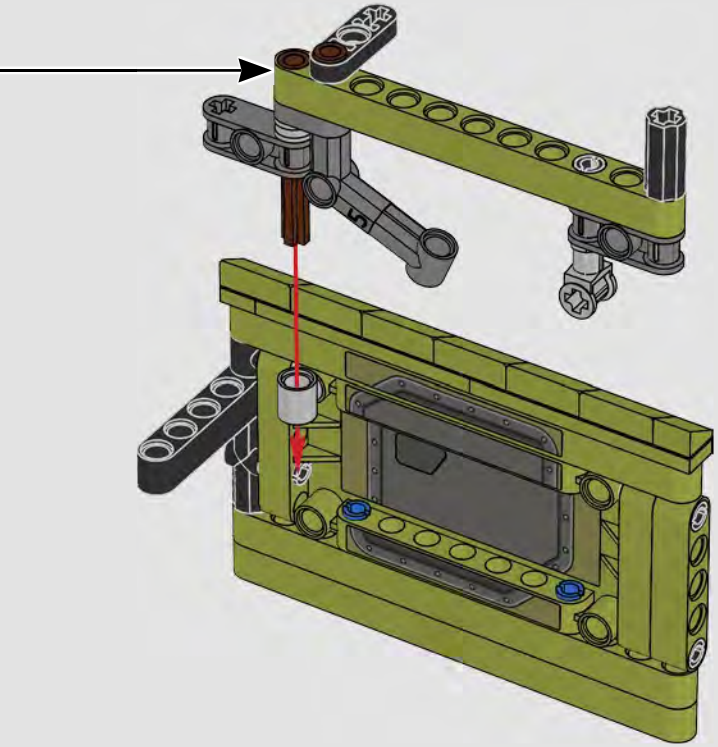

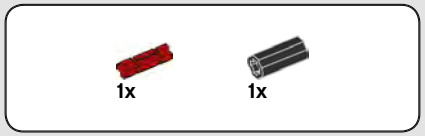


# 603

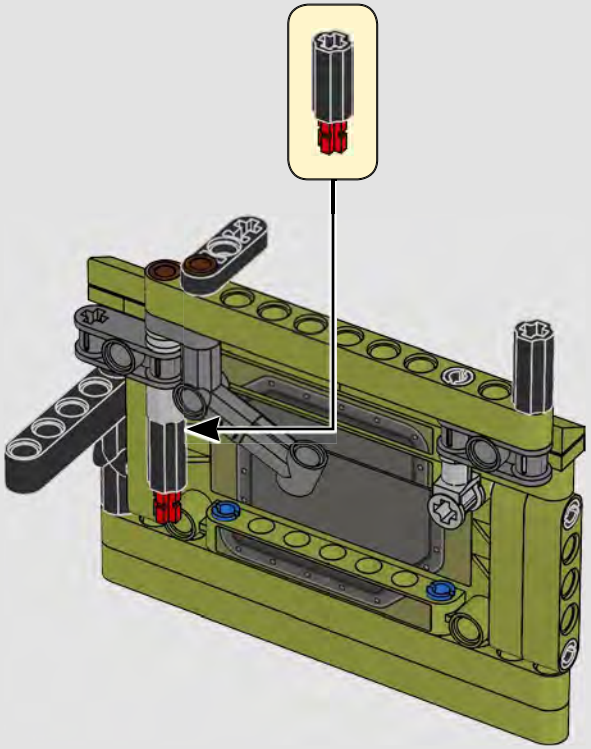

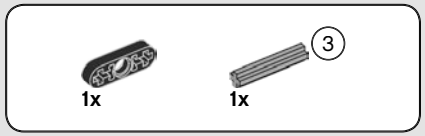


# 604

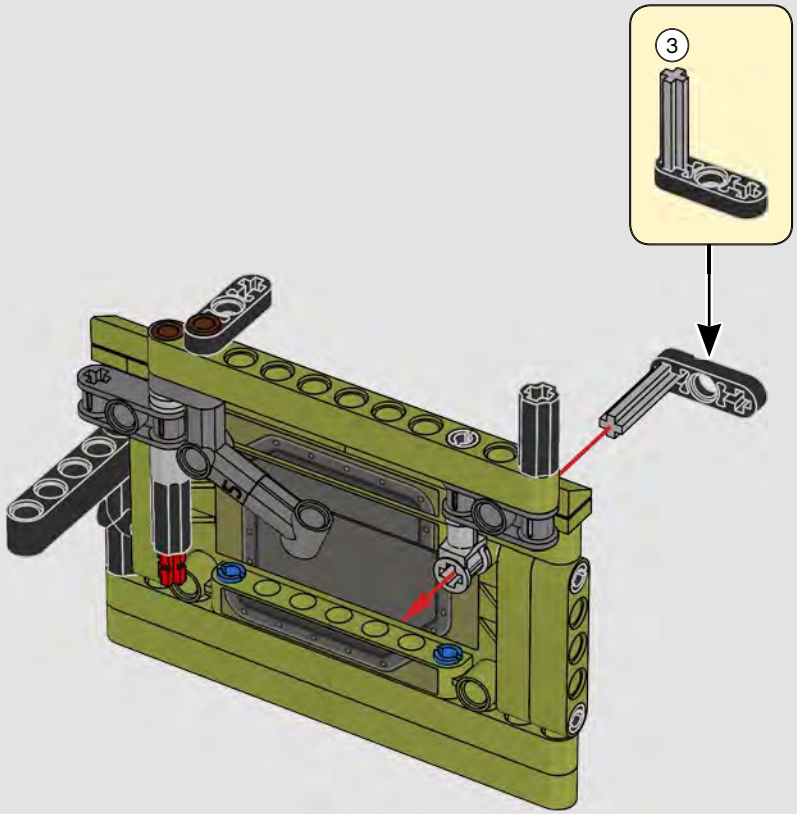


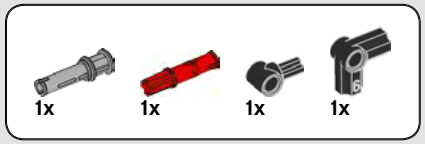


# 605

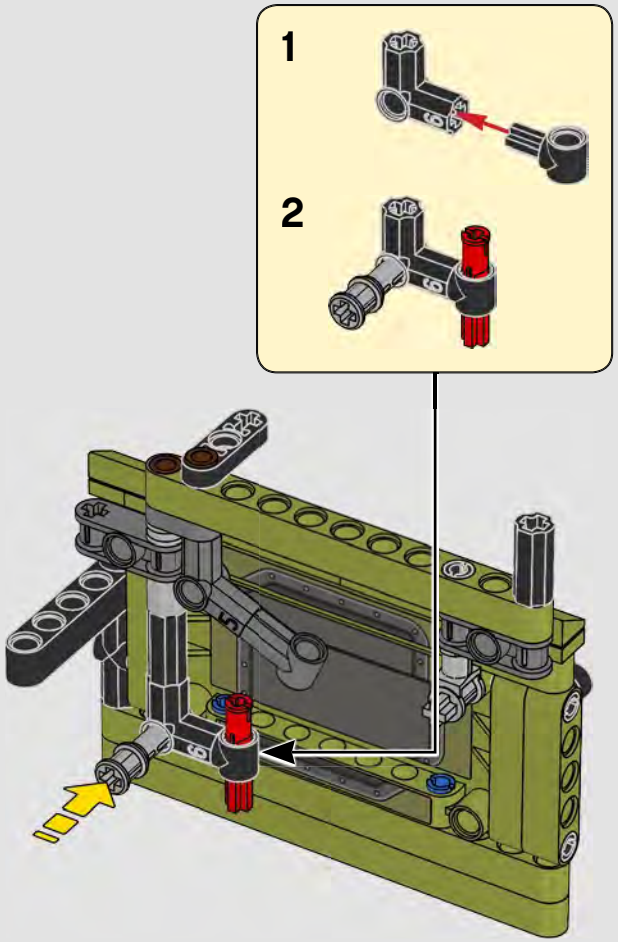


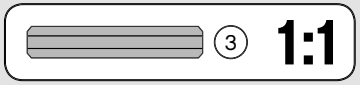

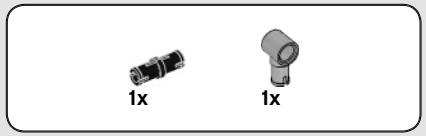


# 606

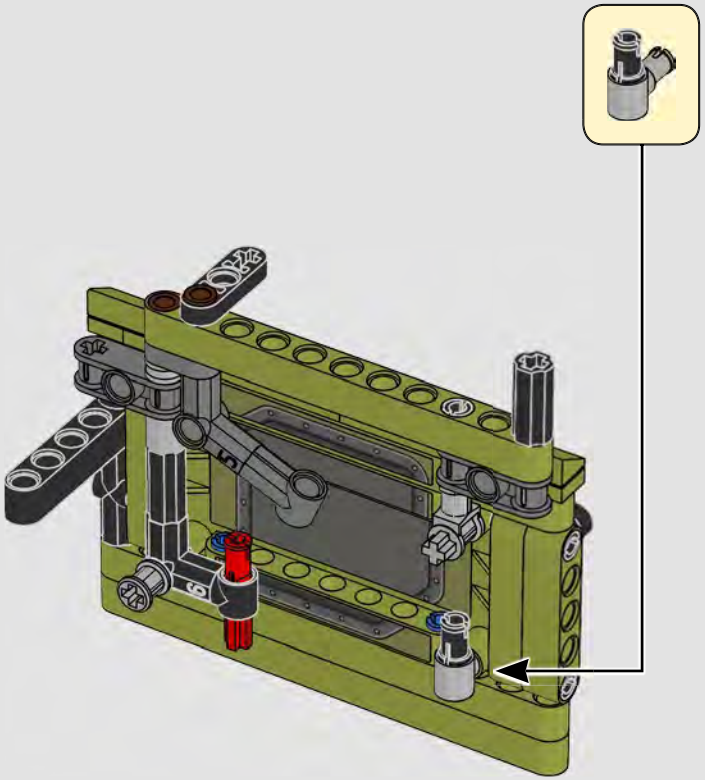

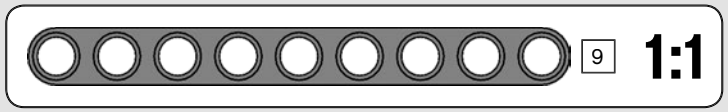


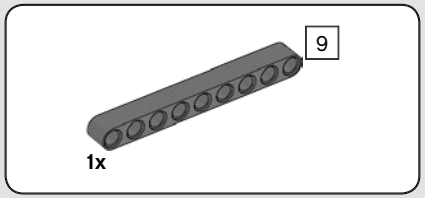


# 607

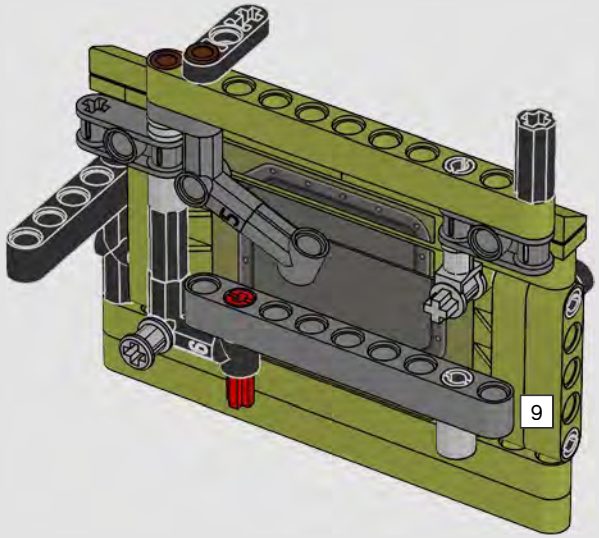

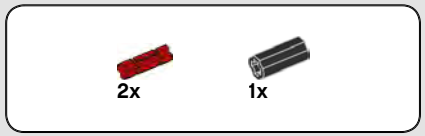


# 608

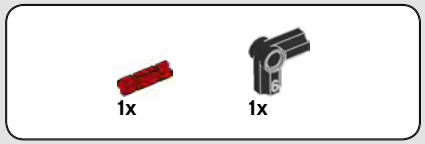


# 609

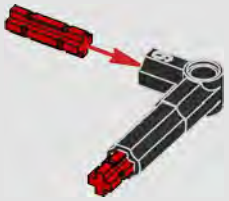

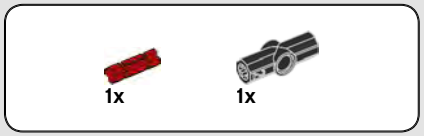


# 610

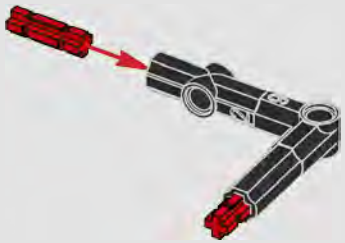

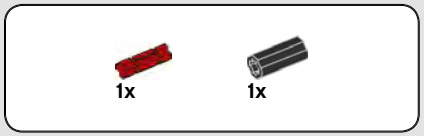


# 611

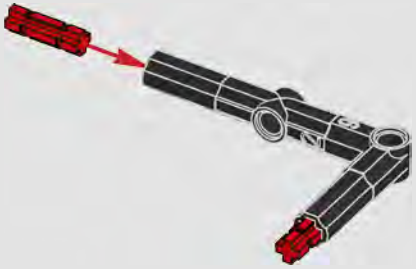

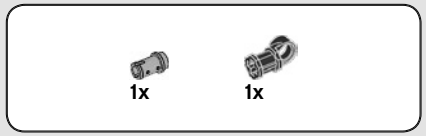


## 612

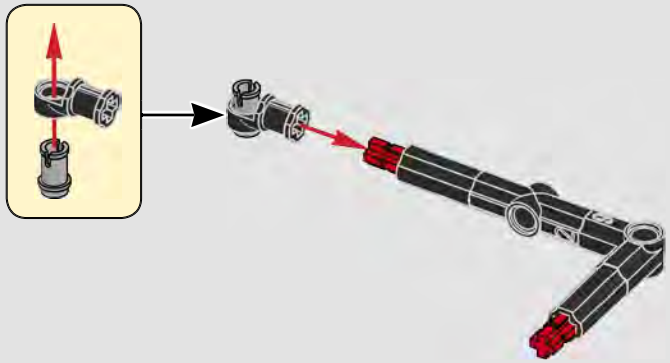

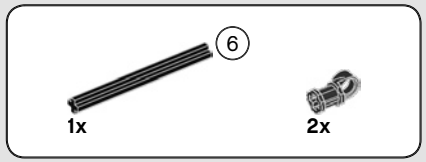


## 613

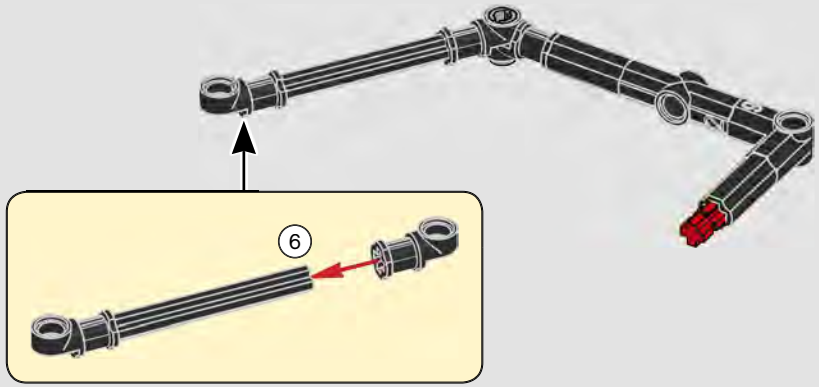

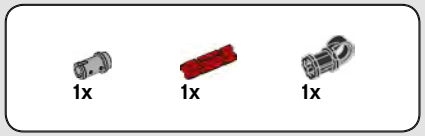


## 614

## 615

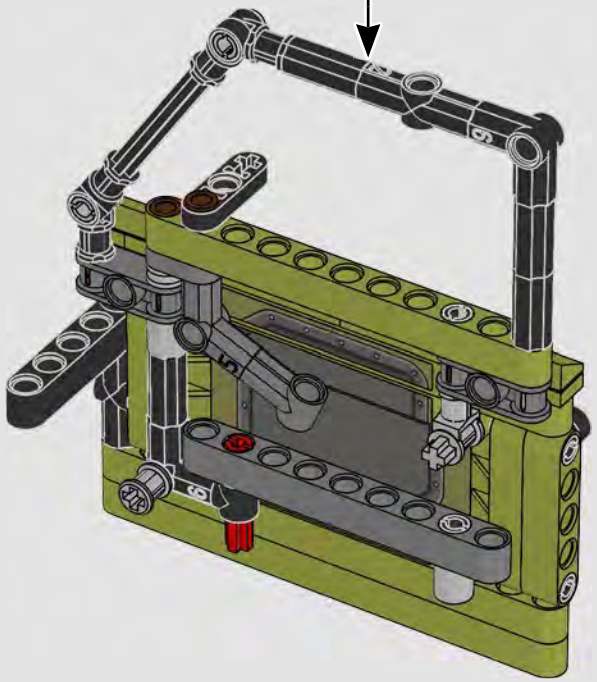

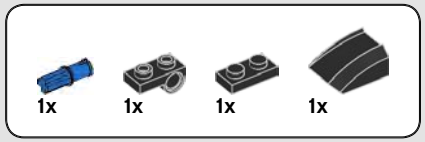


# 616

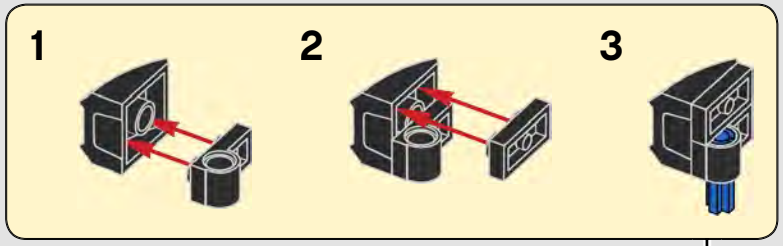


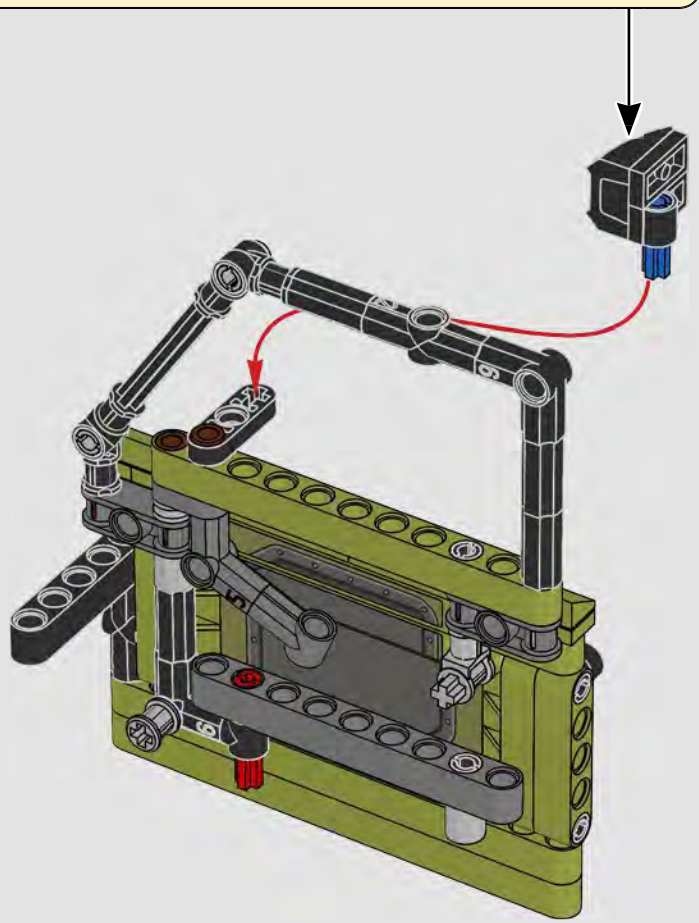

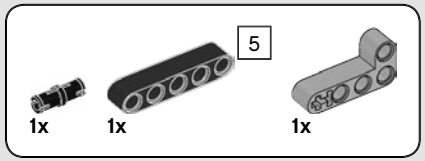


# 617

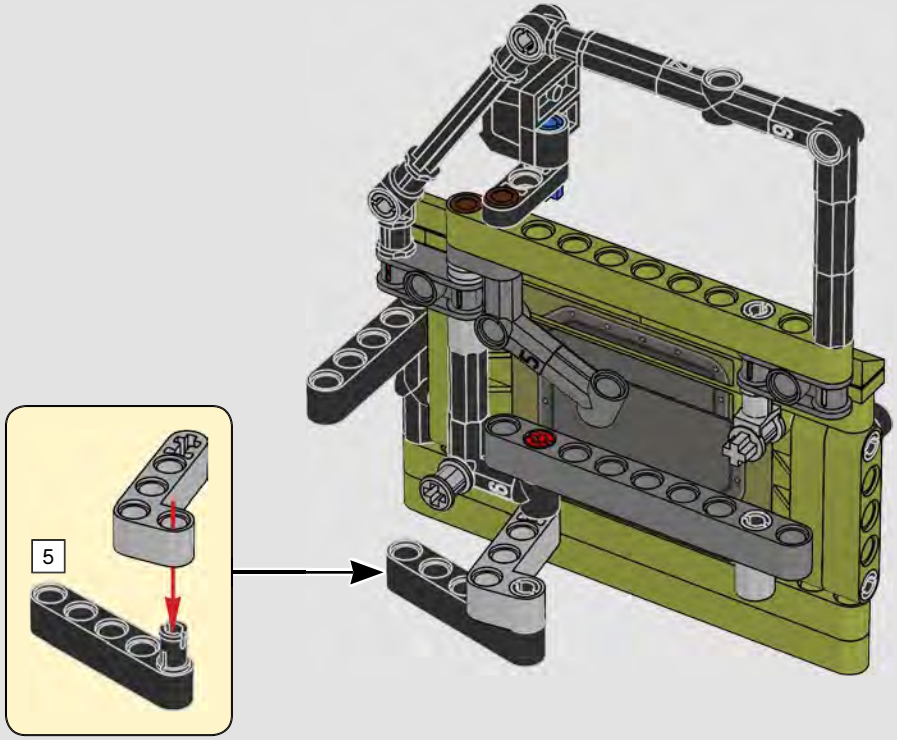


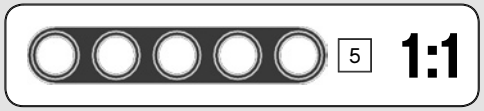

2x

# 618

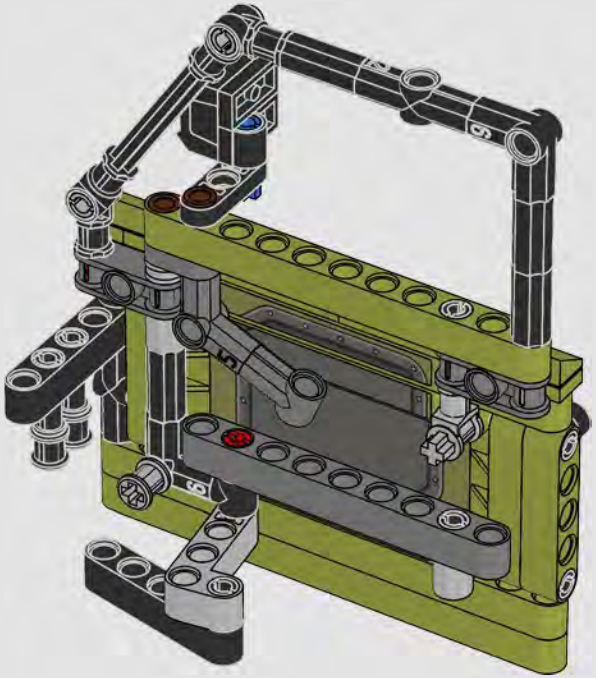

619

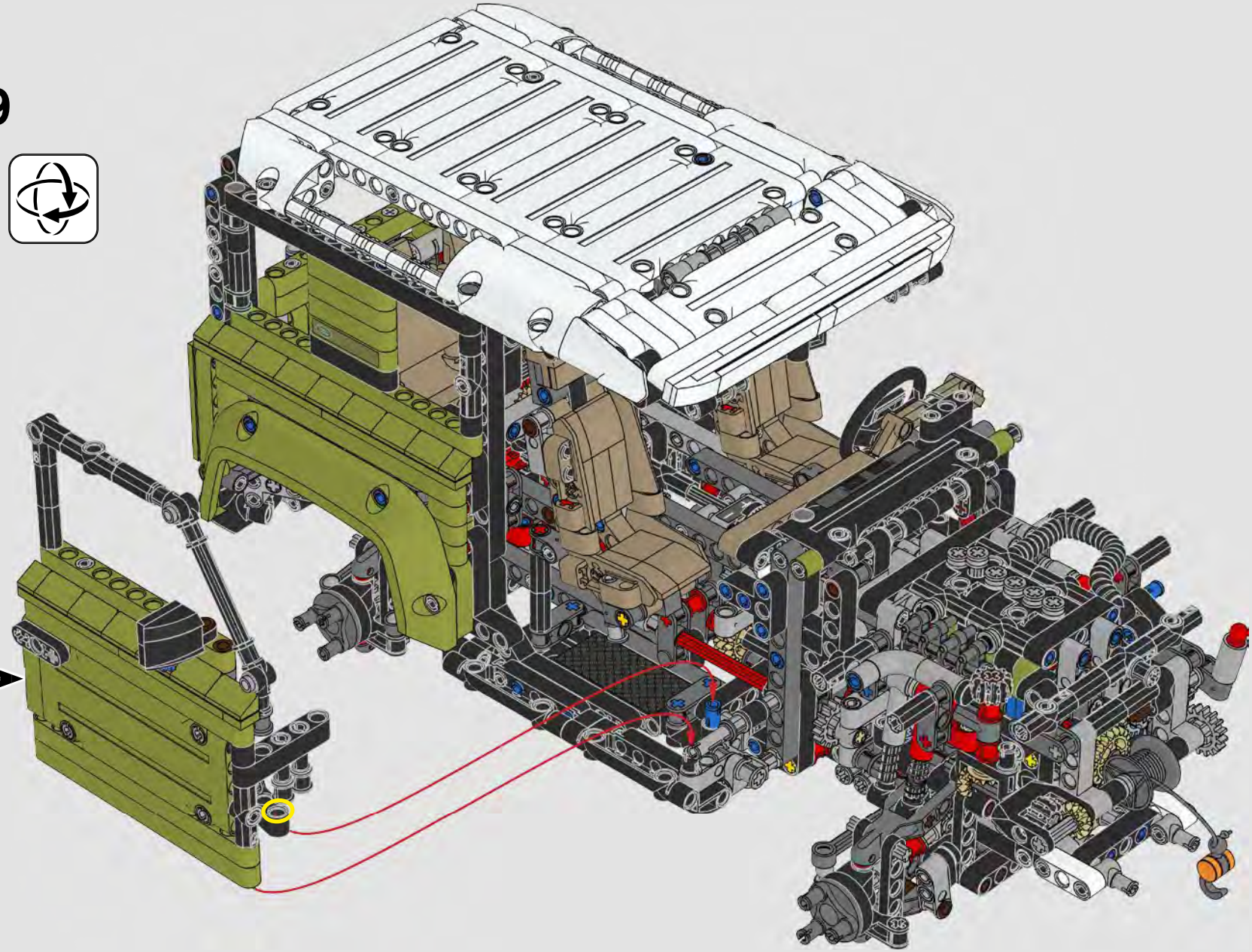

# 620

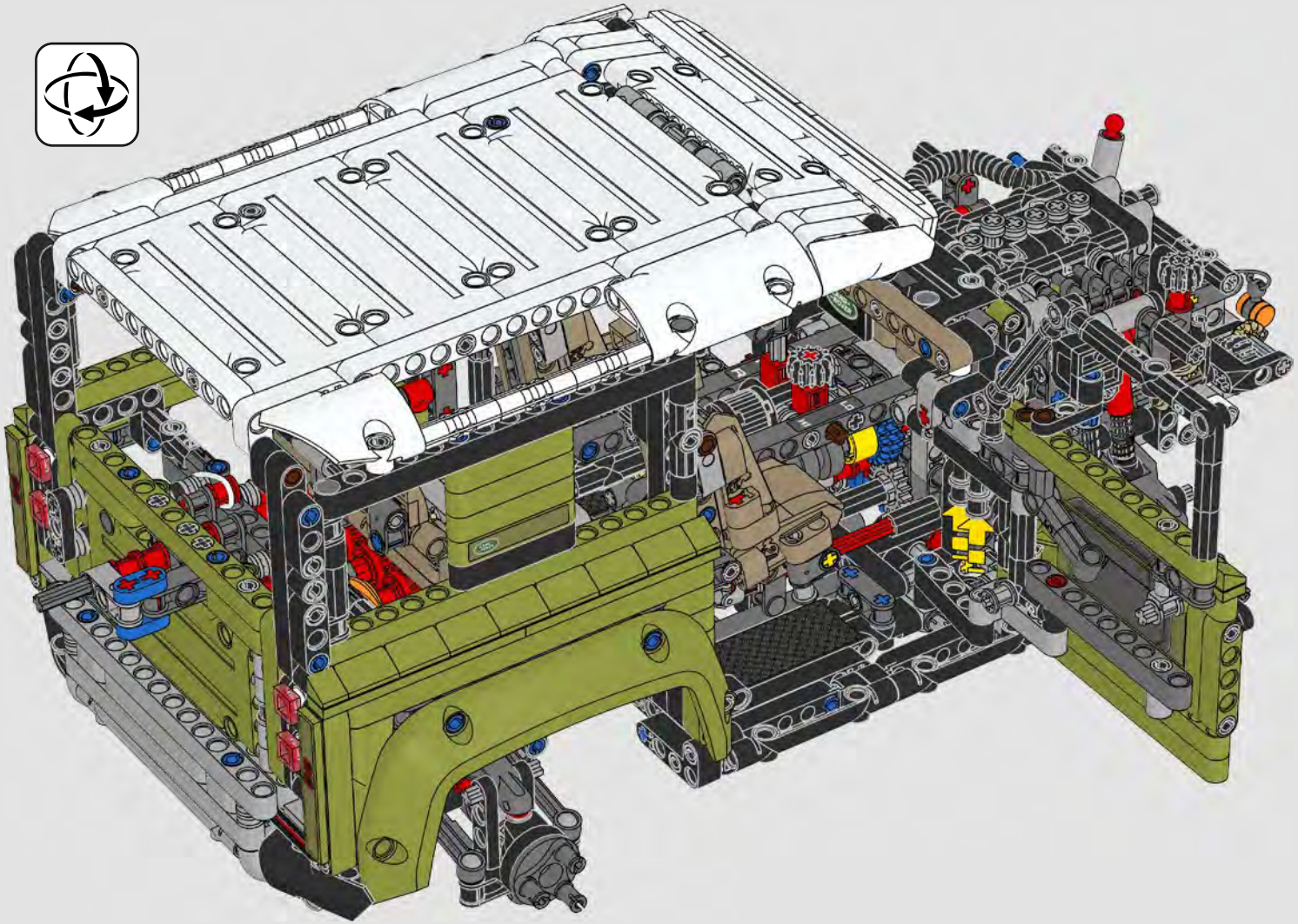

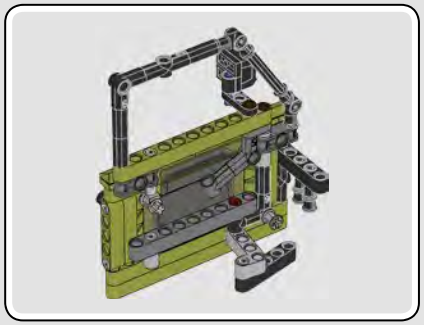

# 621

# 622

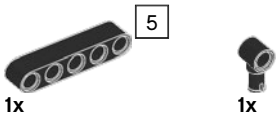


# 623

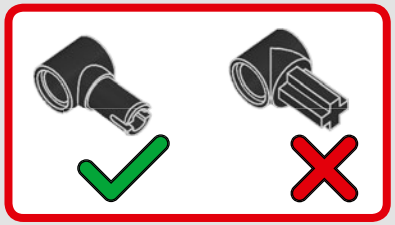

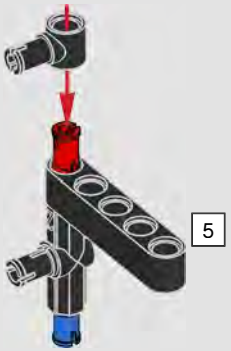


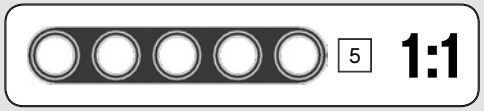

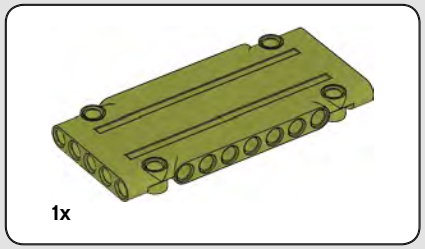


# 624

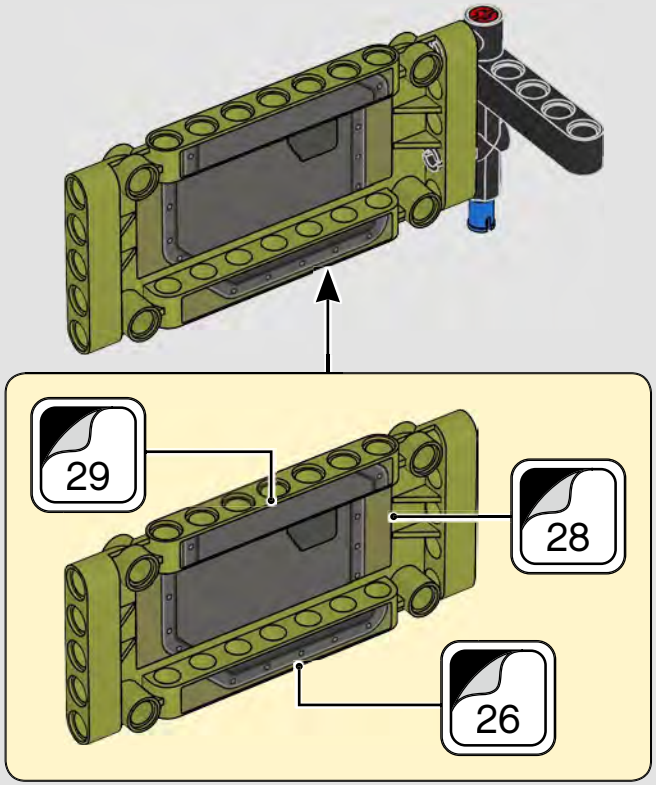


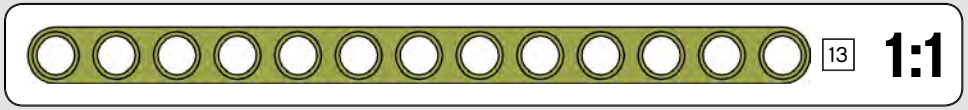


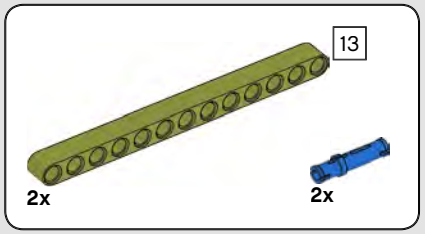


# 625

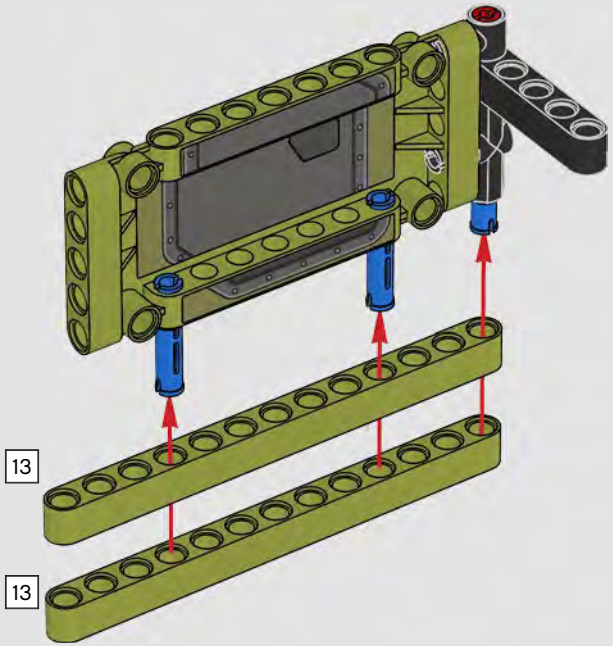

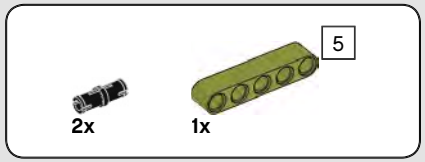


# 626

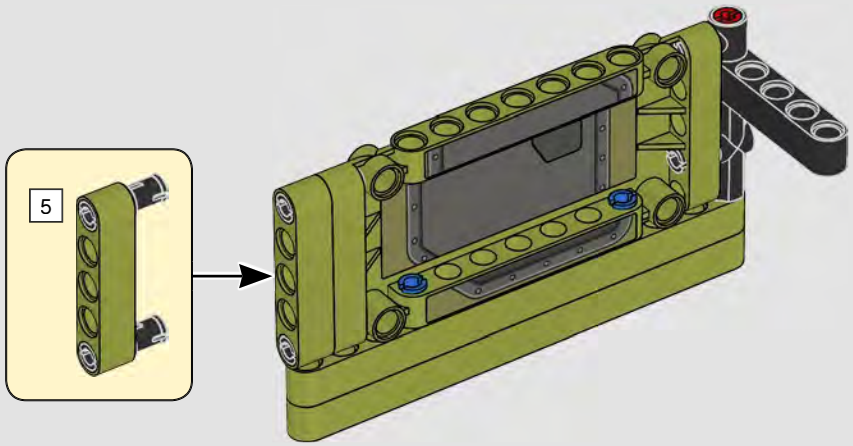

# 627

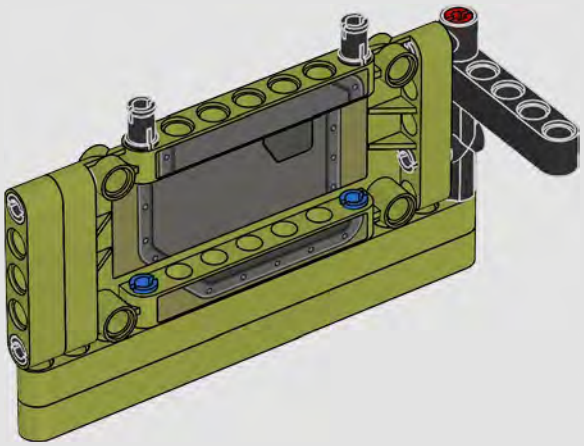

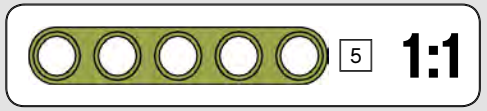

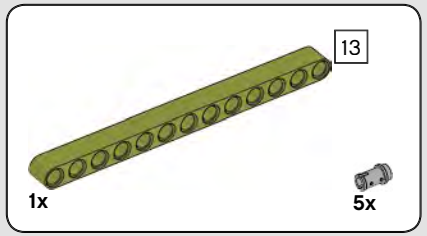


# 628

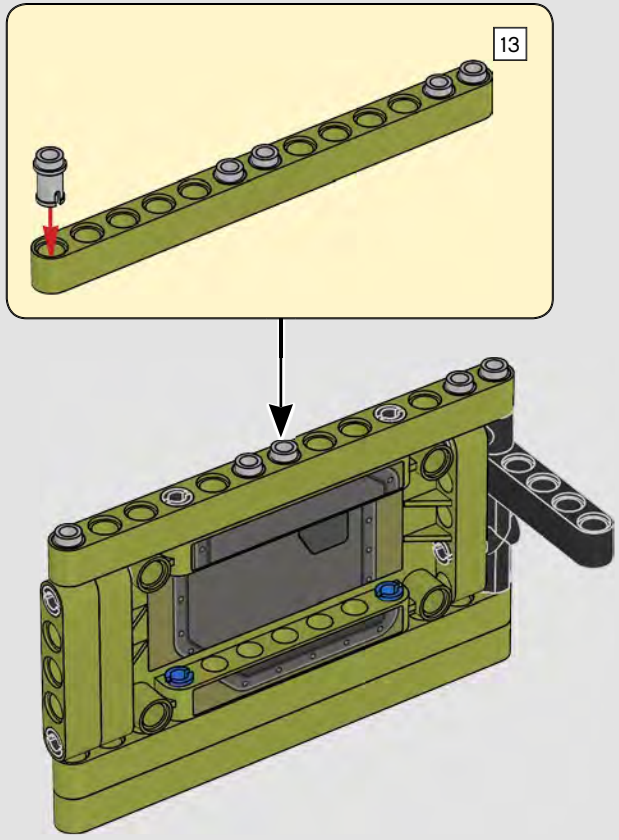


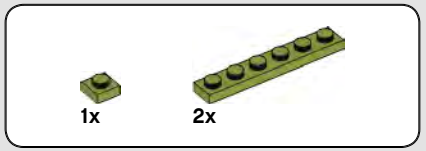


# 629

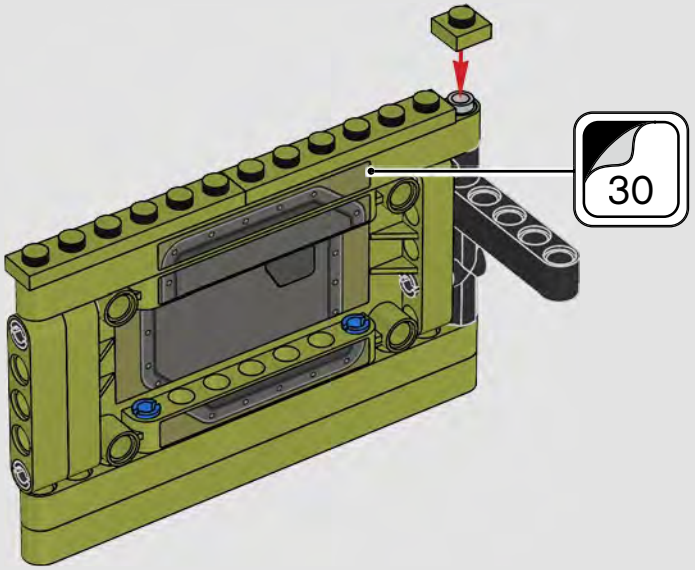


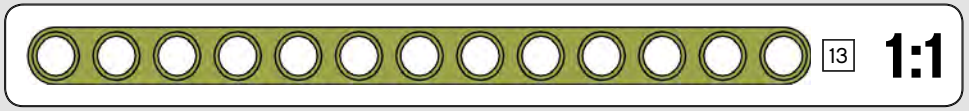

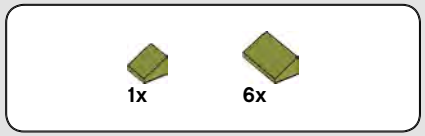


# 630

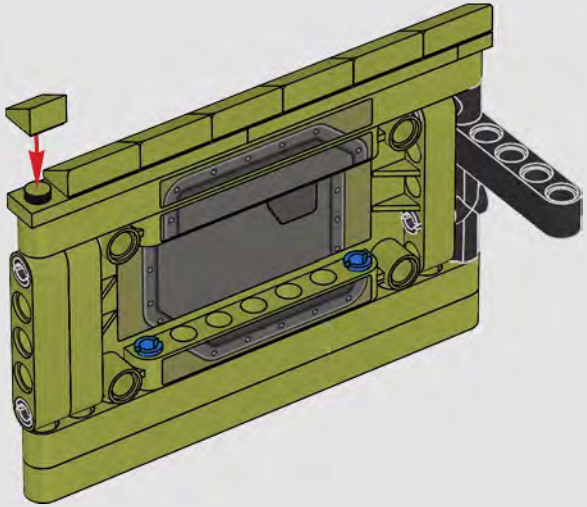

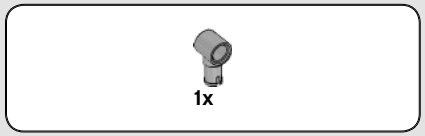


# 631

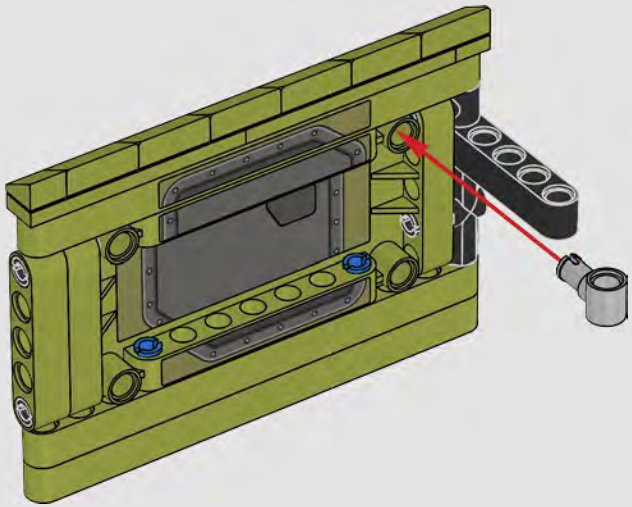

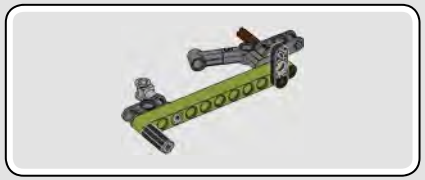

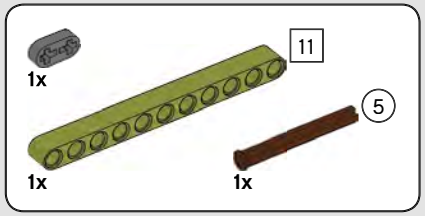


# 632

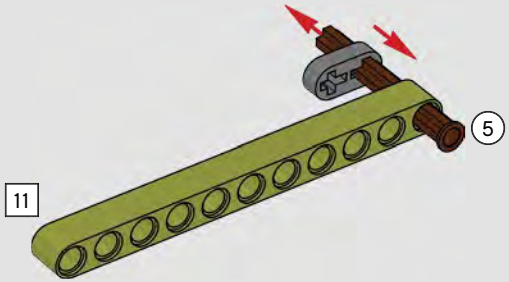


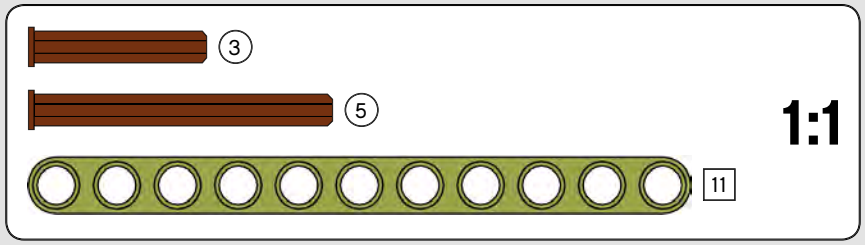


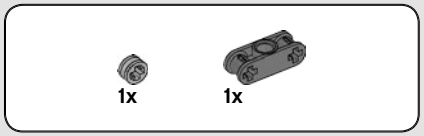


# 633

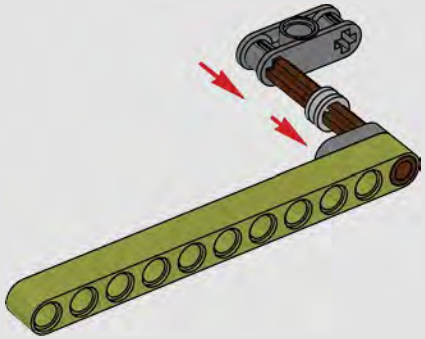

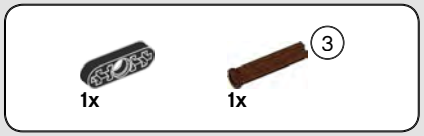


# 634

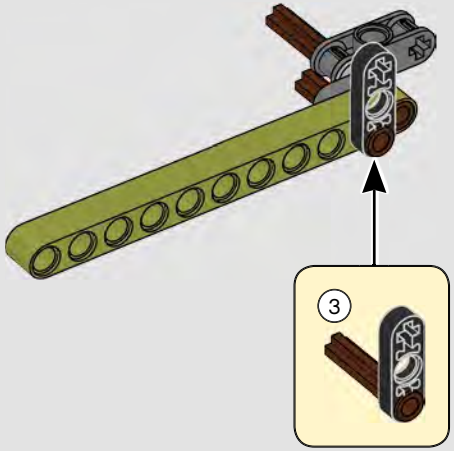

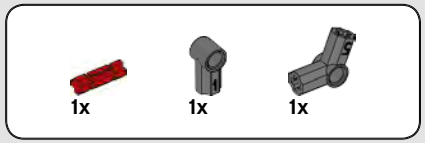


# 635

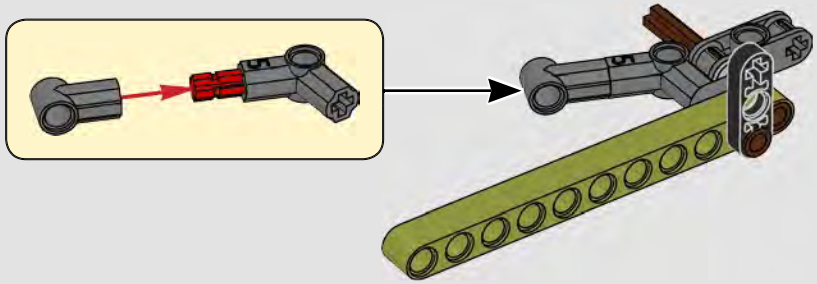

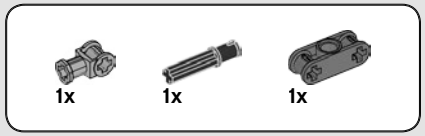


# 636

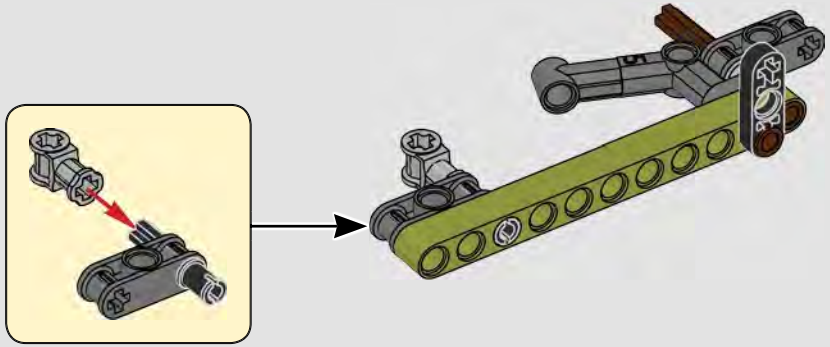

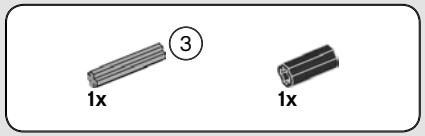


# 637

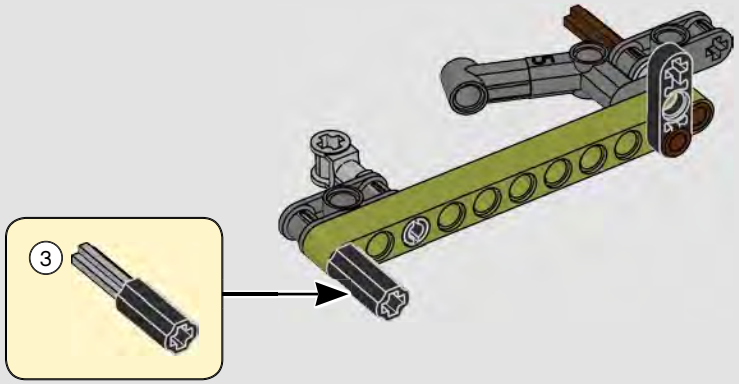


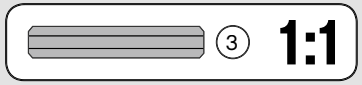

# 638

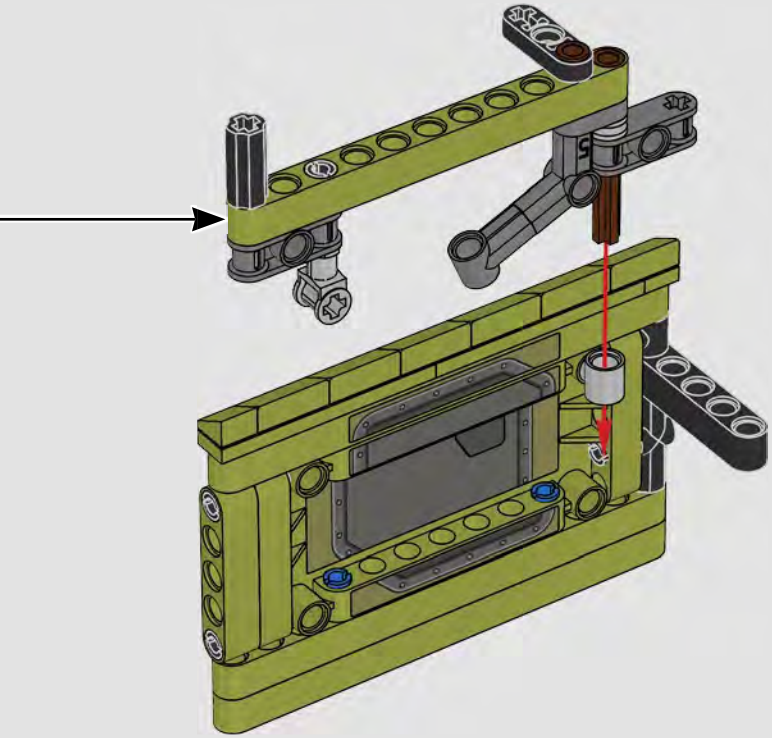

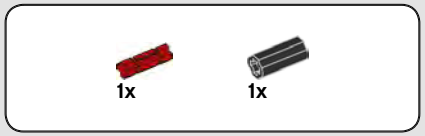


# 639

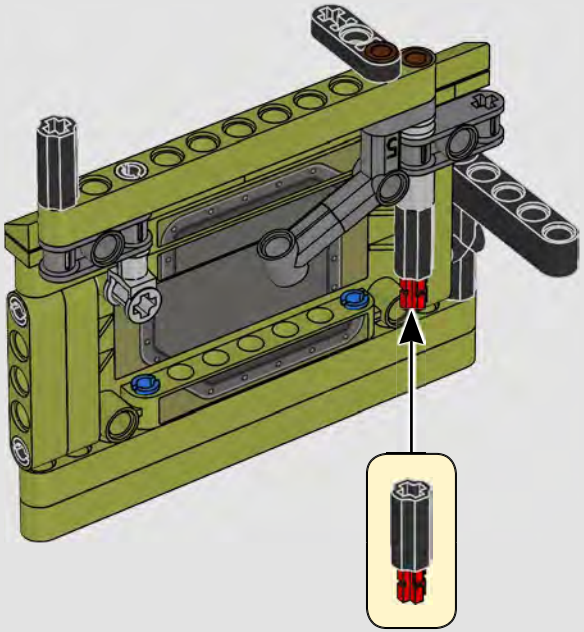

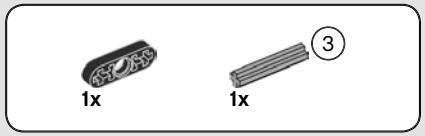


# 640

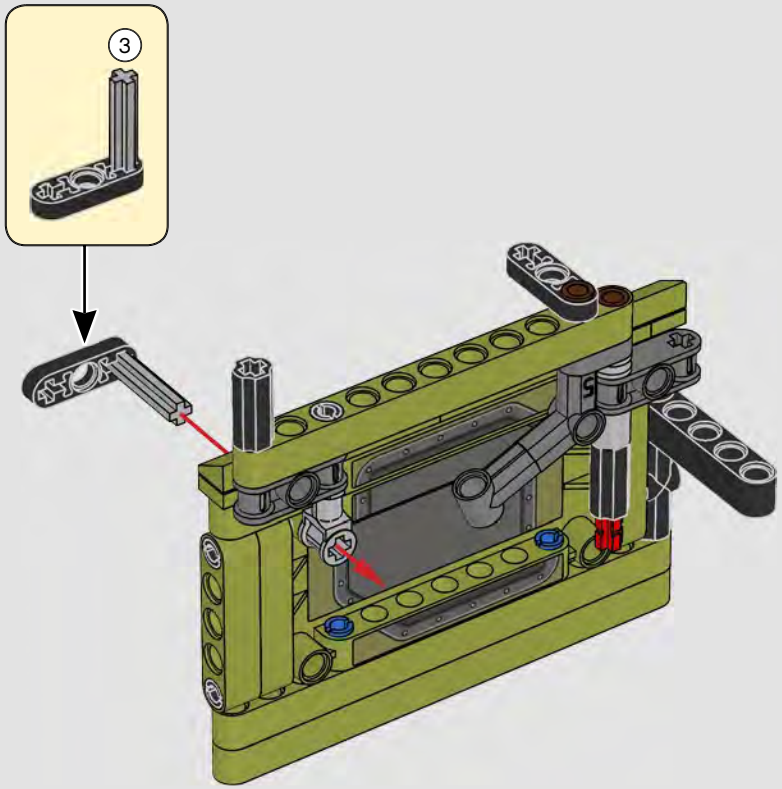


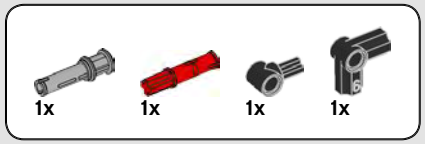


# 641

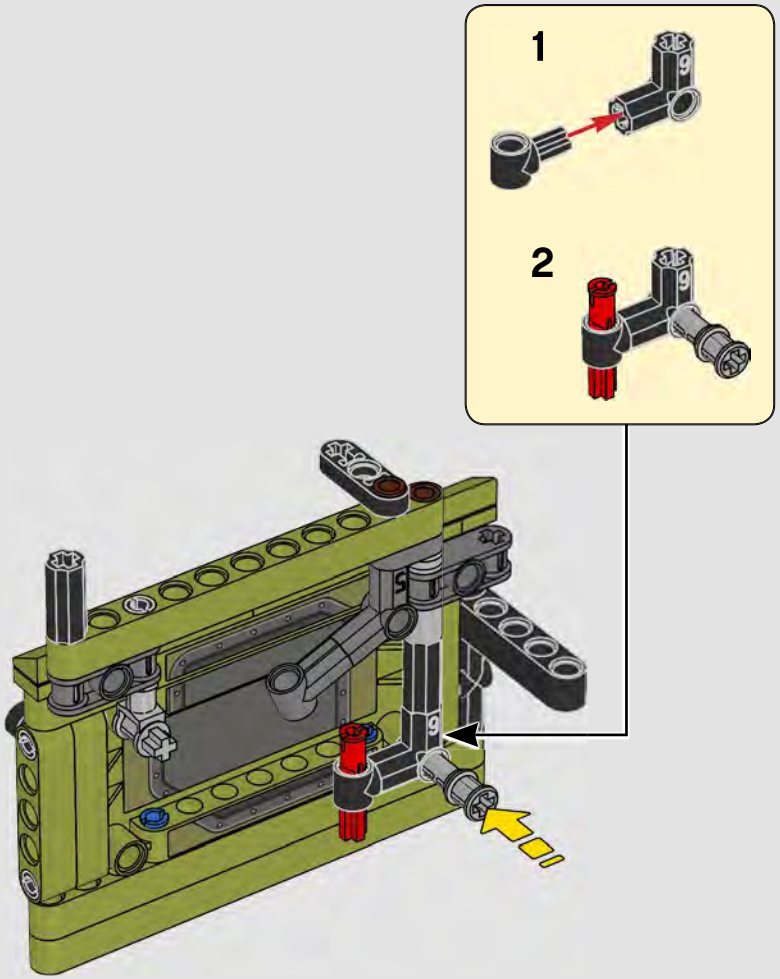


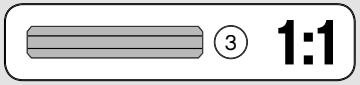

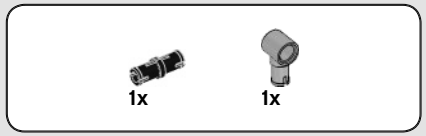


# 642

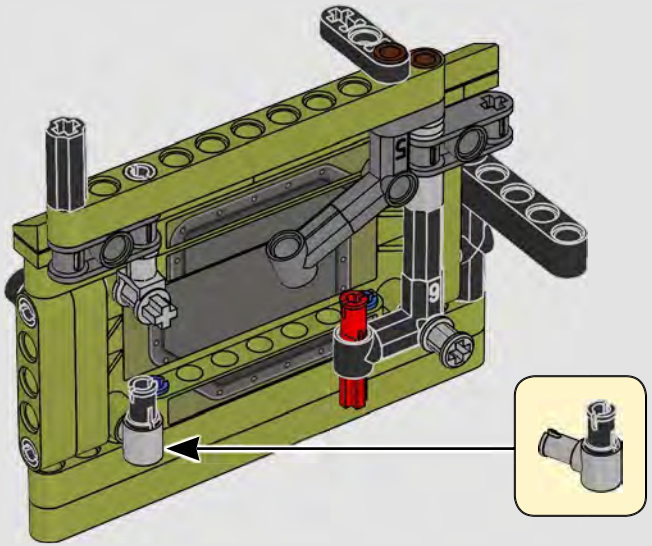

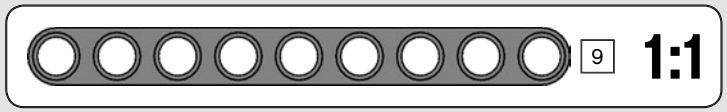


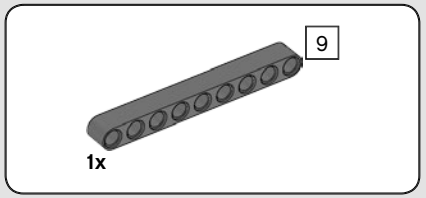


# 643

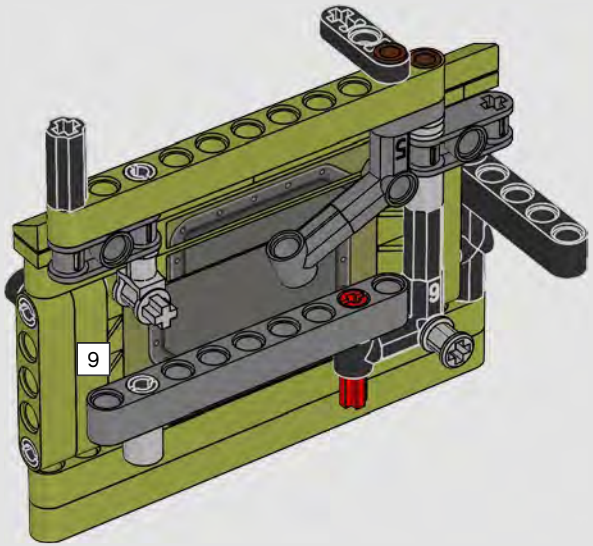

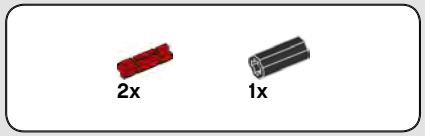


# 644

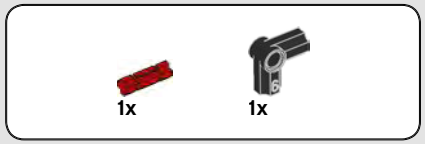


# 645

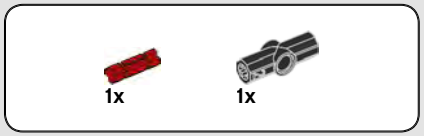


# 646

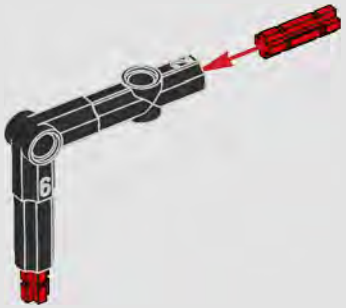

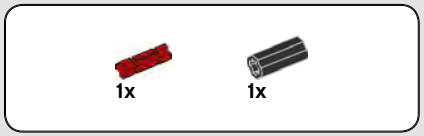


# 647

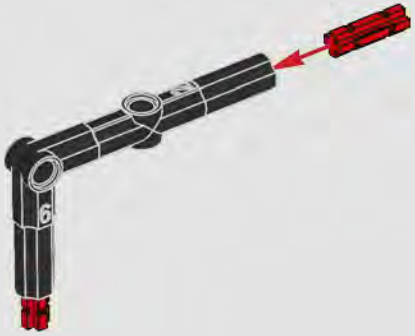

1x

# 648

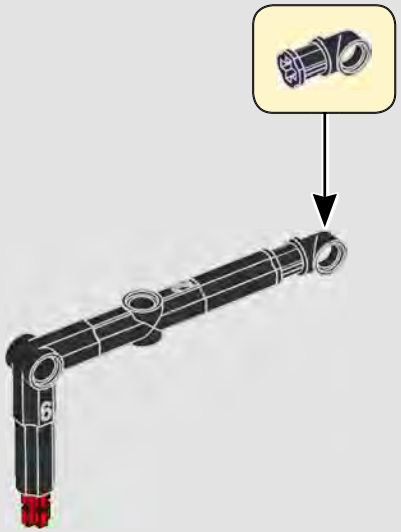

6

1:1

6

1x

2x

2x

# 649

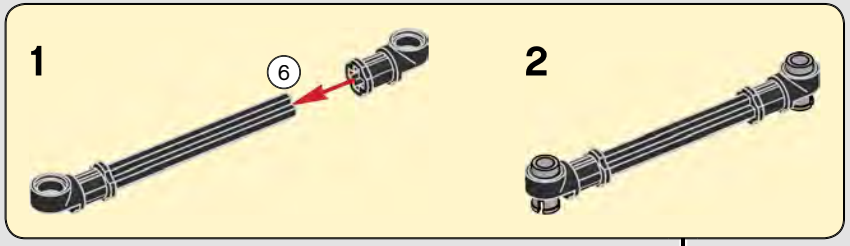

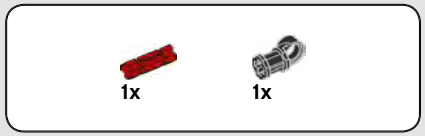


## 650

## 651

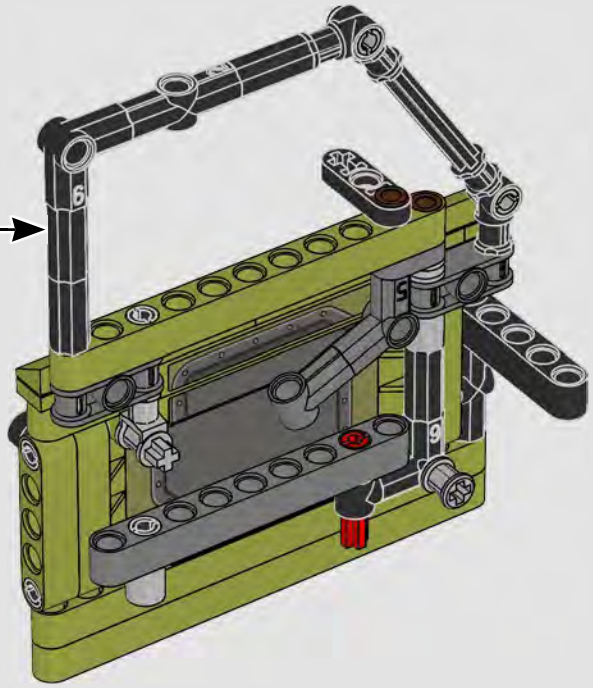

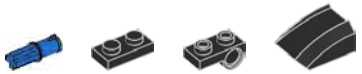


# 652

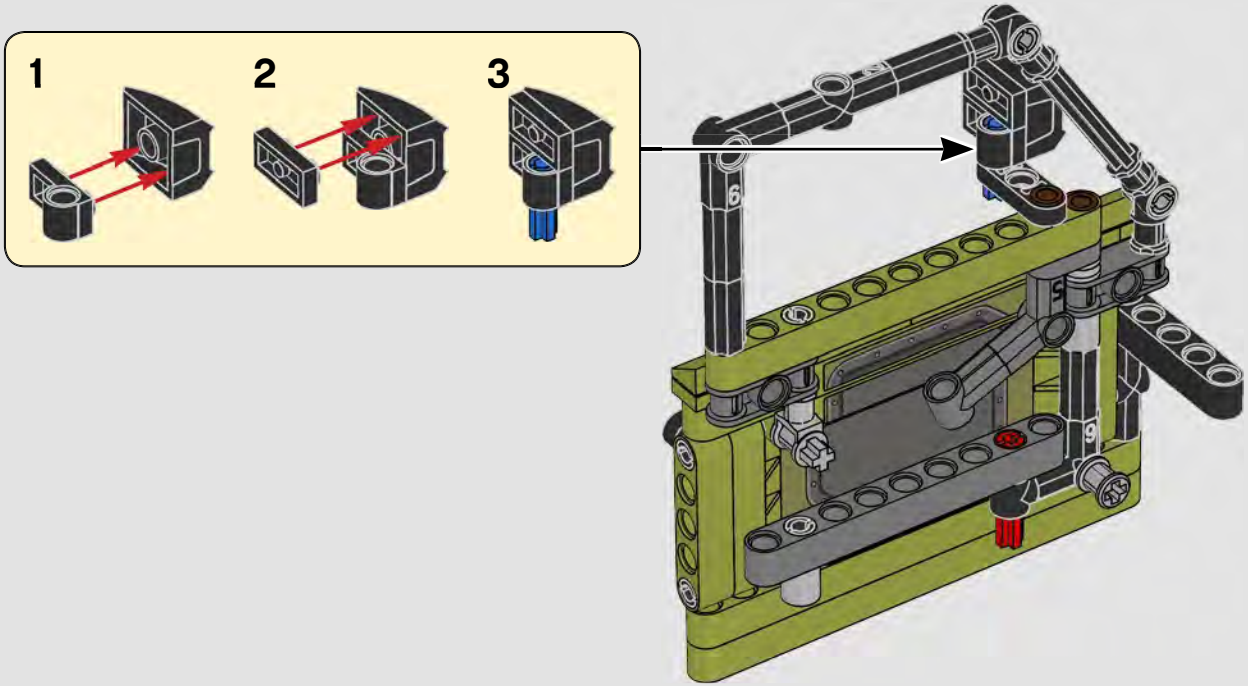

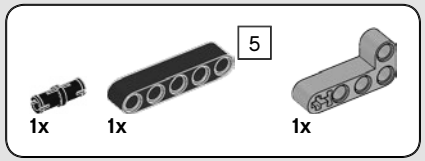


# 653

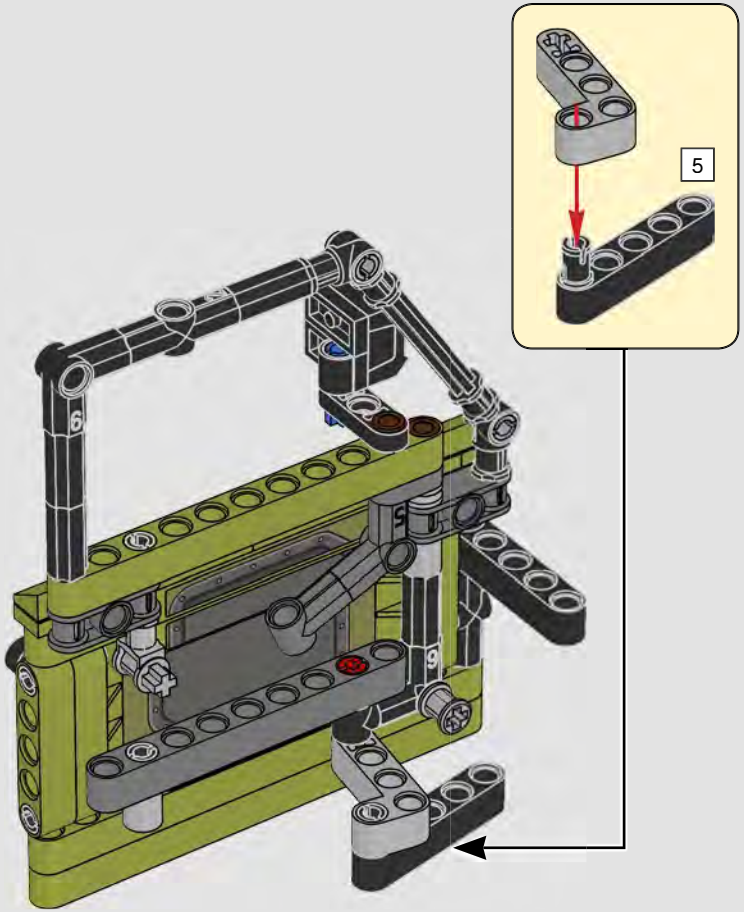

# 654

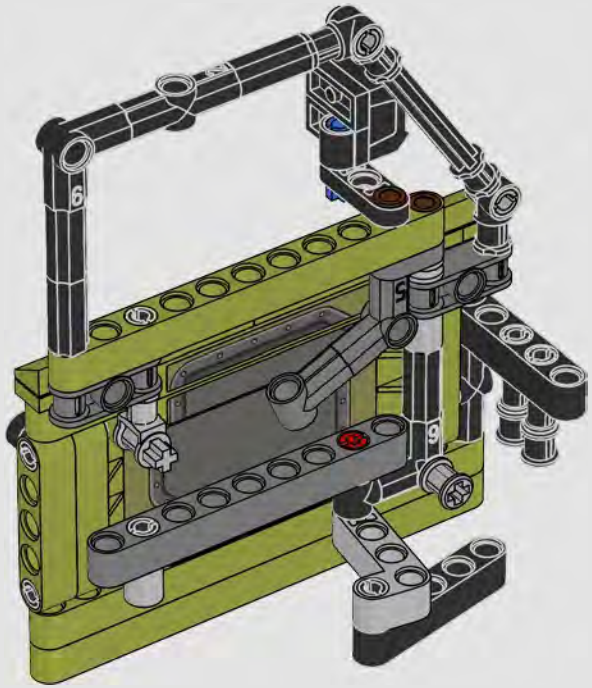


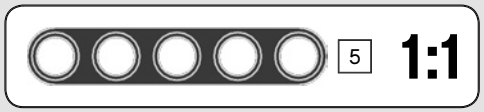

655

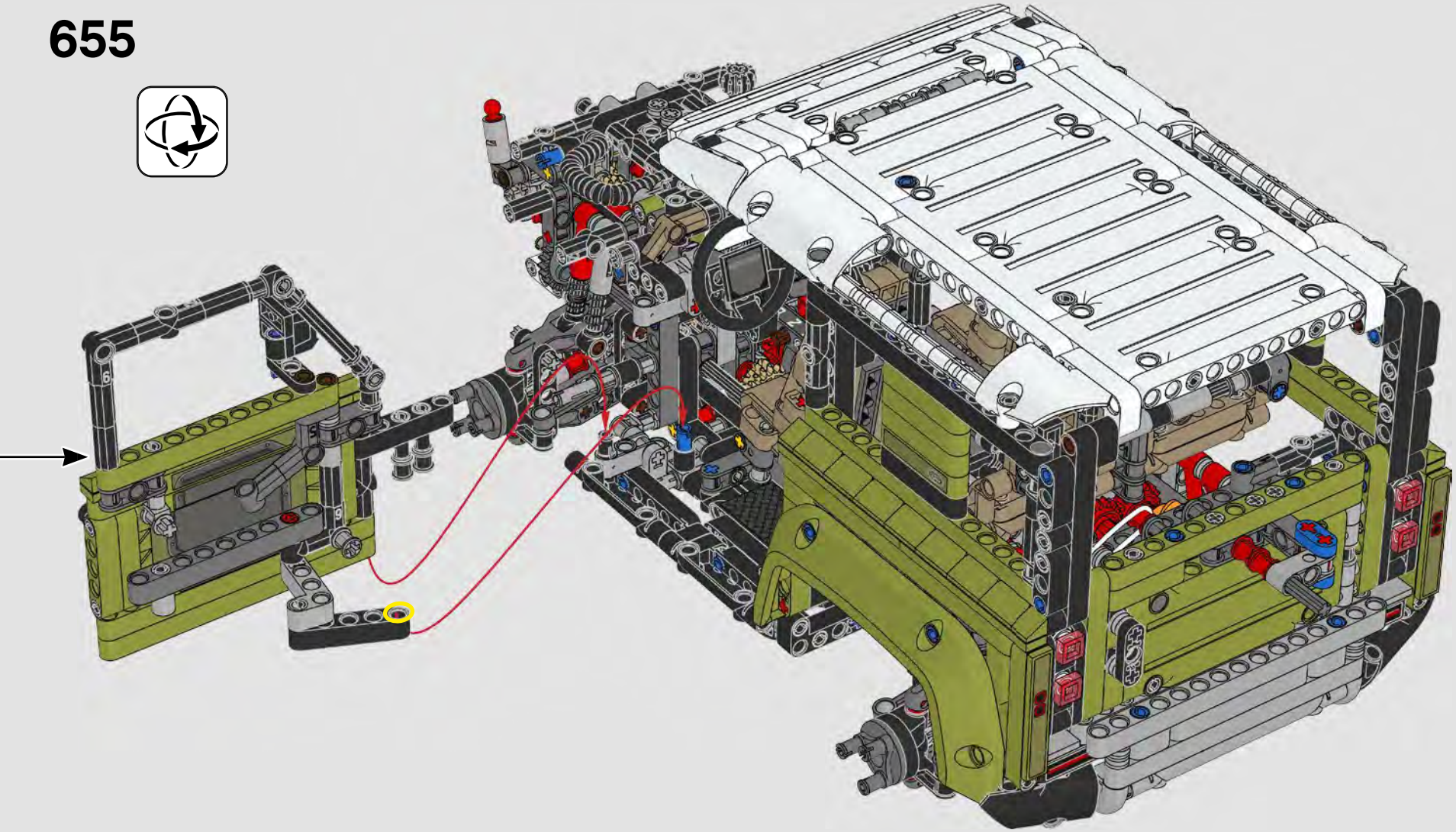

656

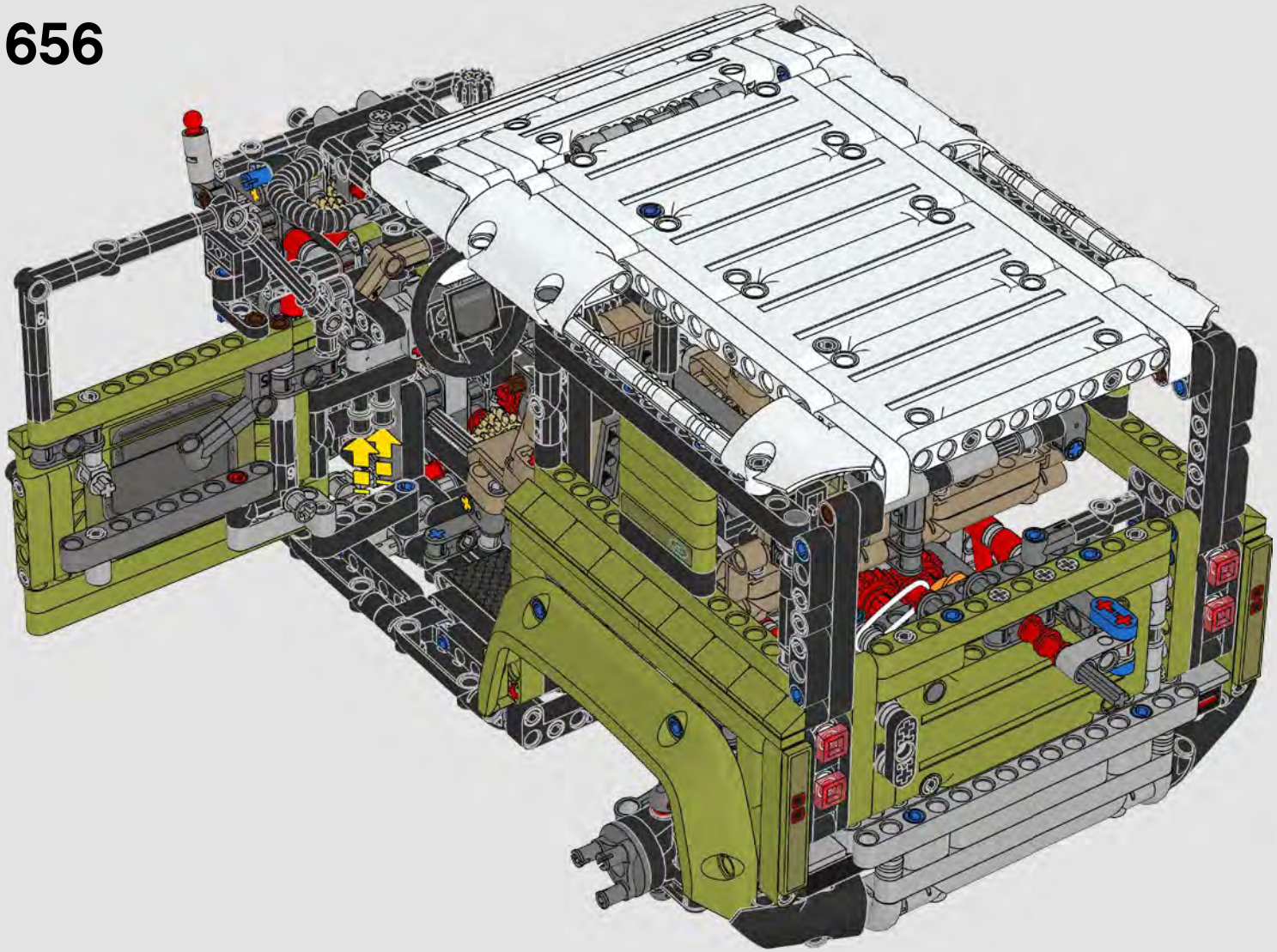

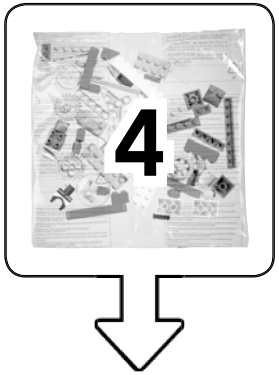


+

2x

5x

5x

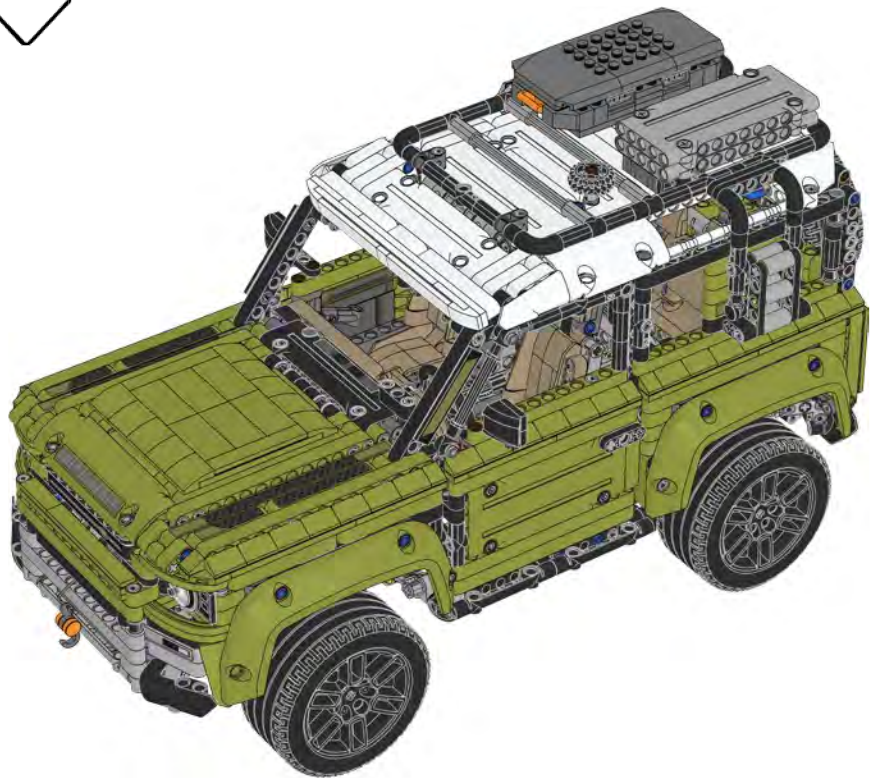

4x

# 657

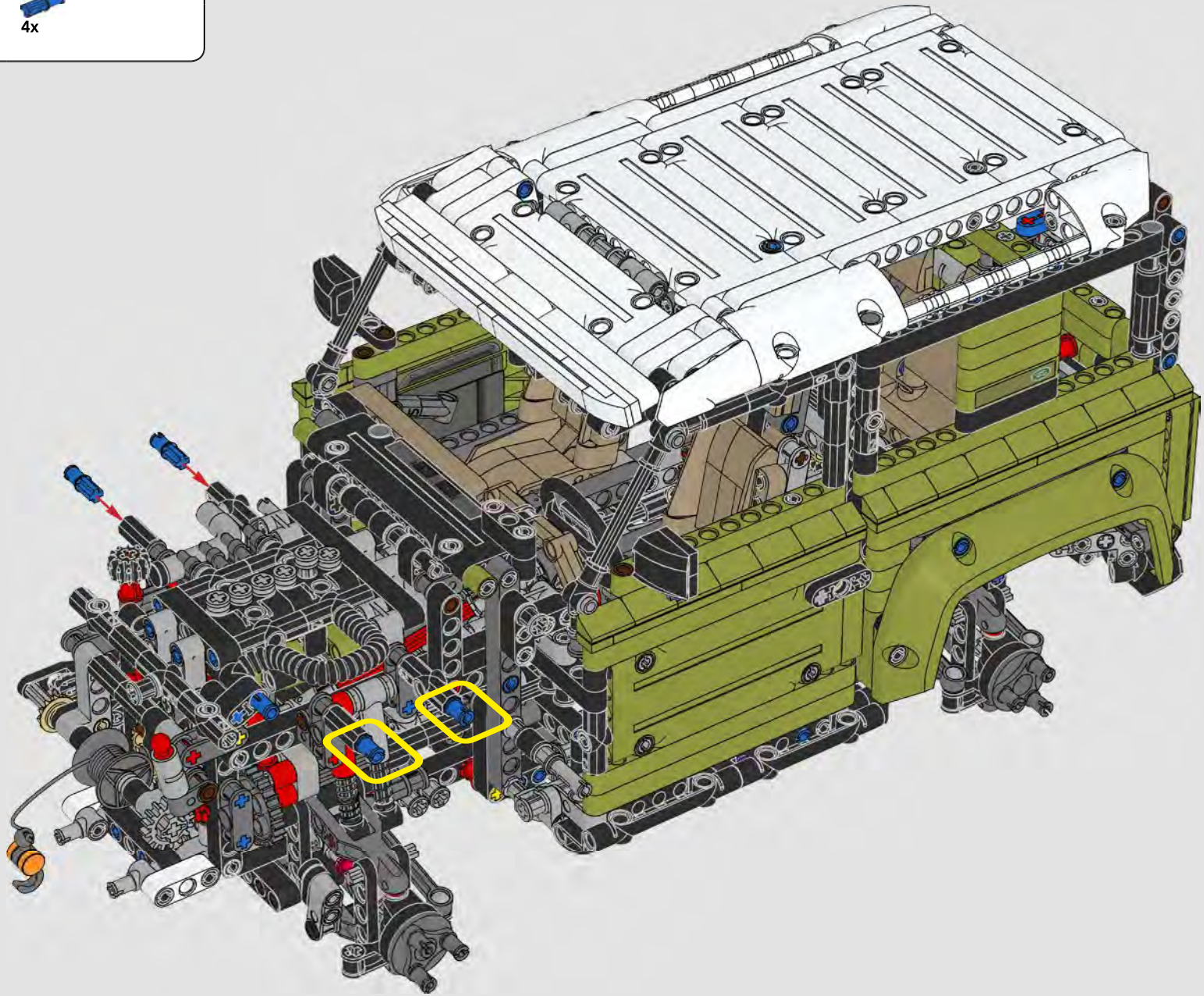

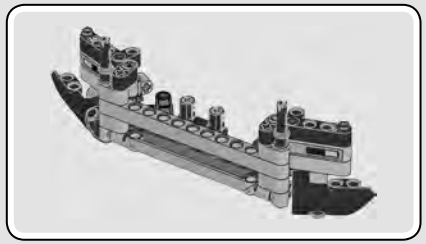

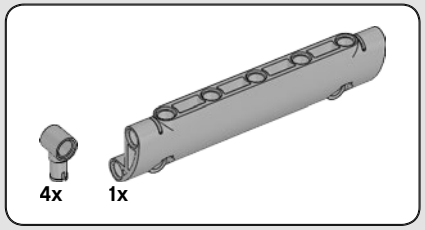


# 658

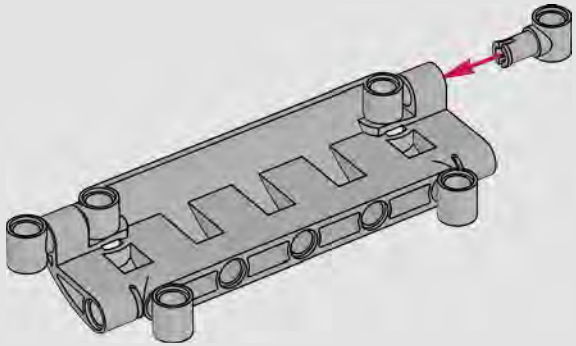

# 659

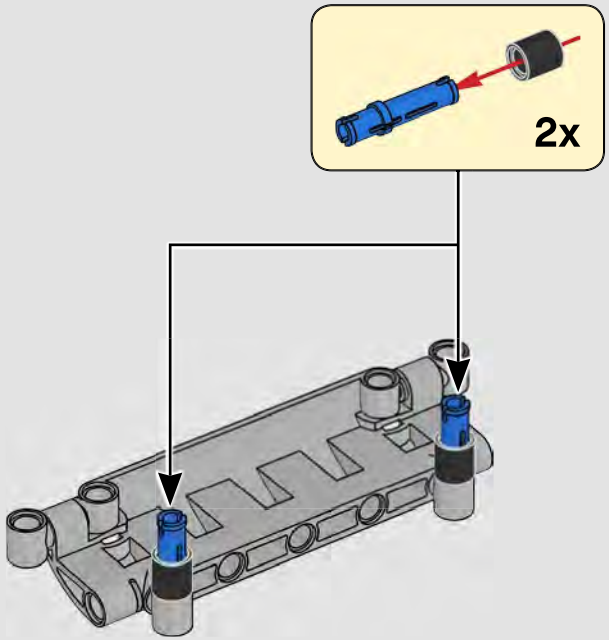

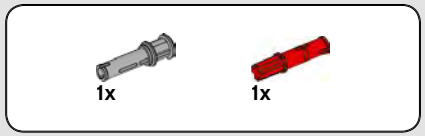


## 660

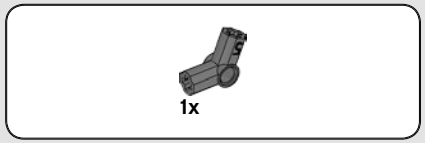


## 661

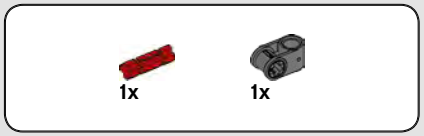


## 662

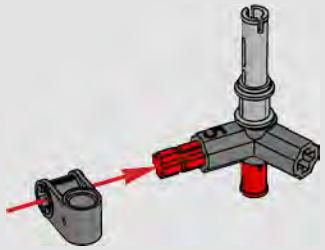

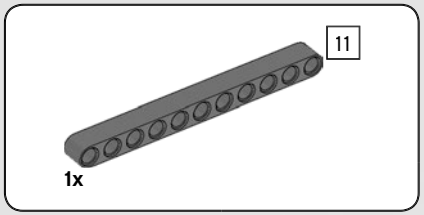


## 663

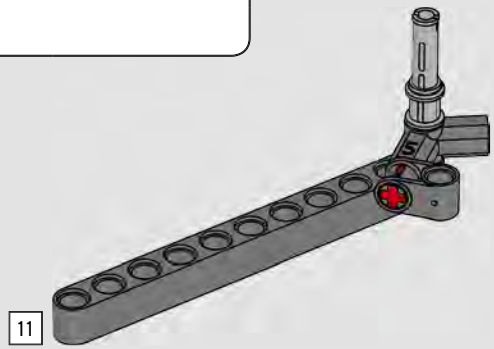


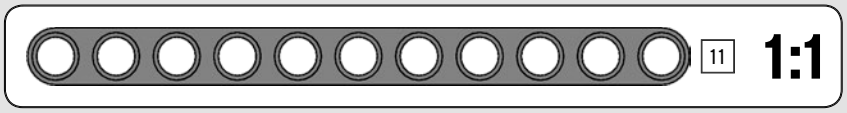

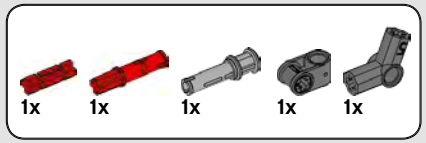


# 664

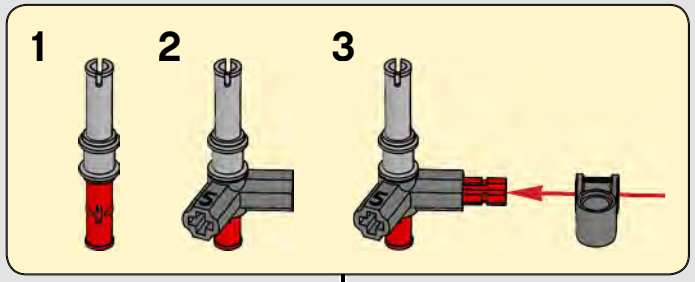


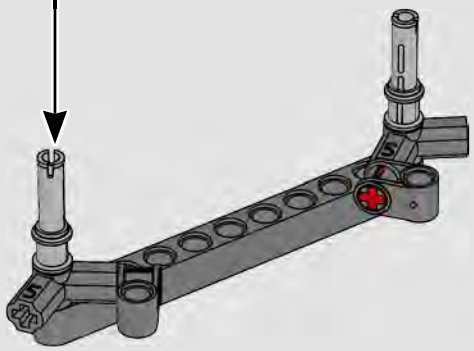

# 665

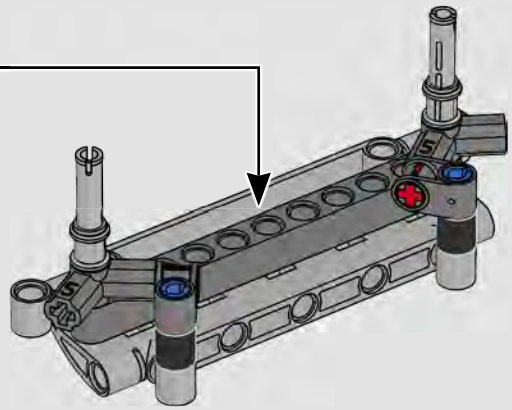

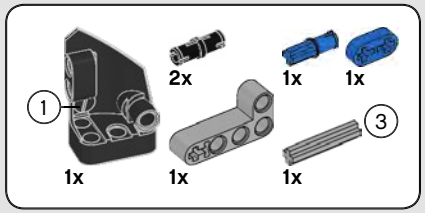


# 666

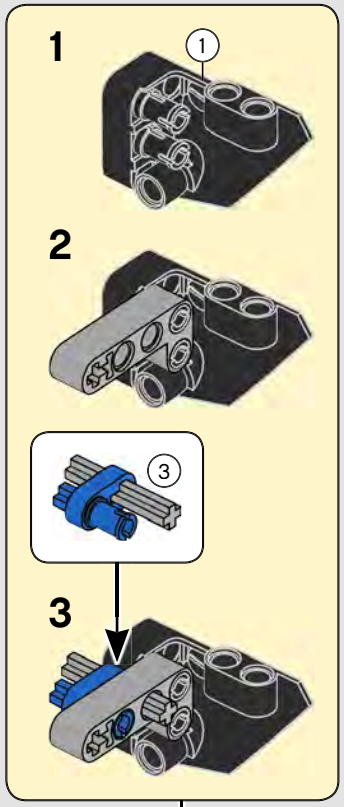


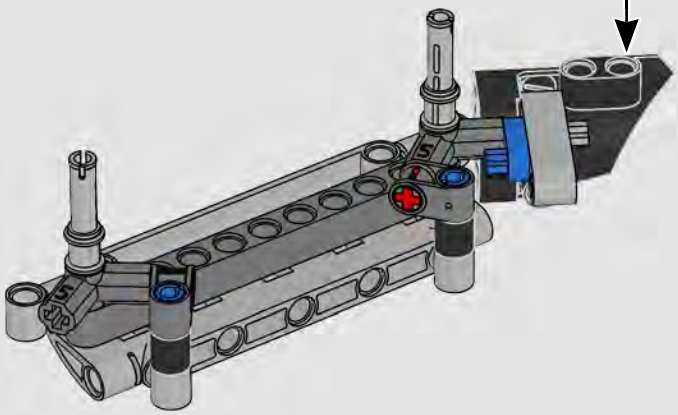

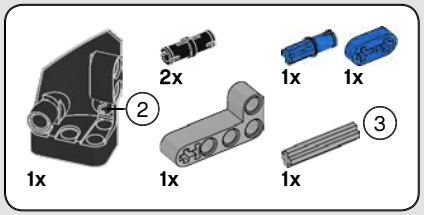


# 667

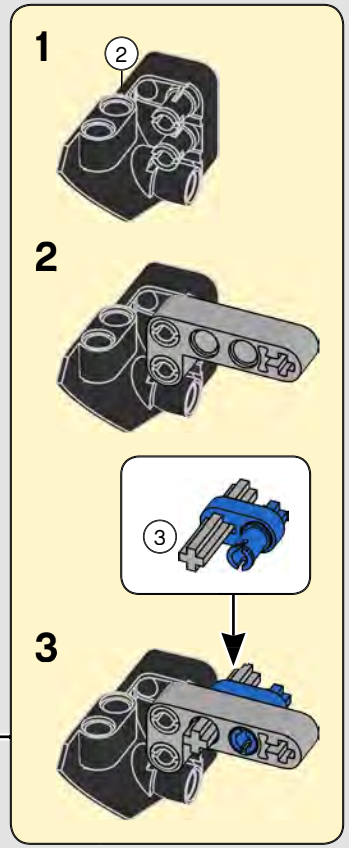


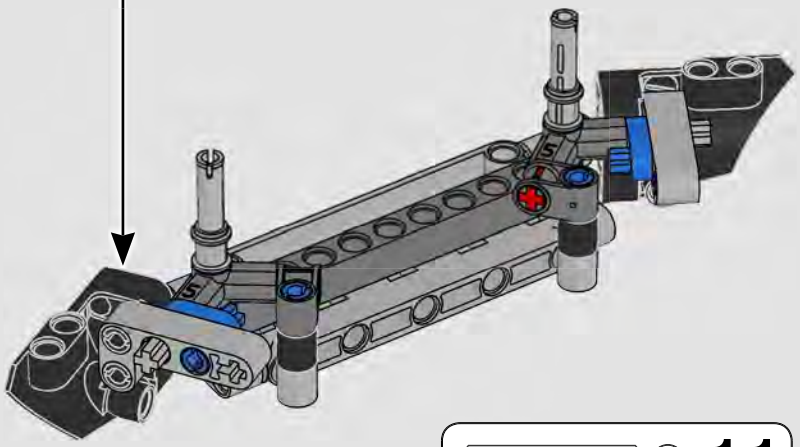

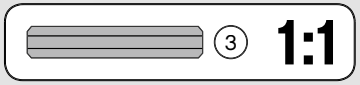

# 668

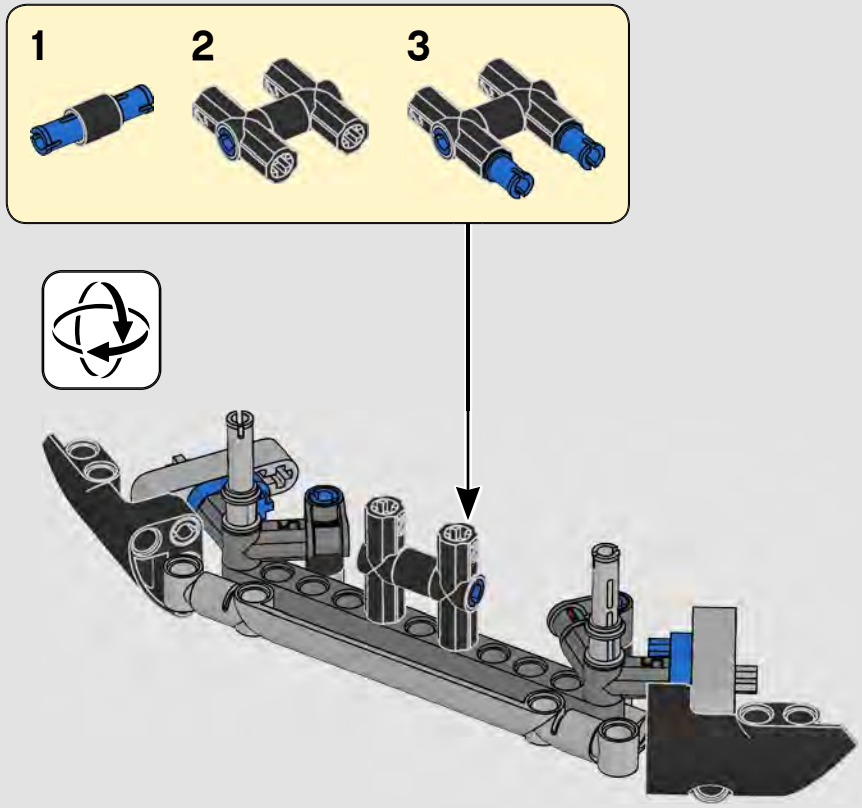


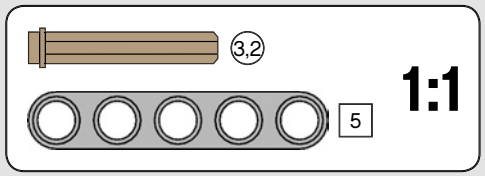


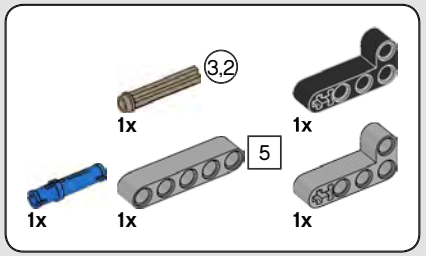


# 669

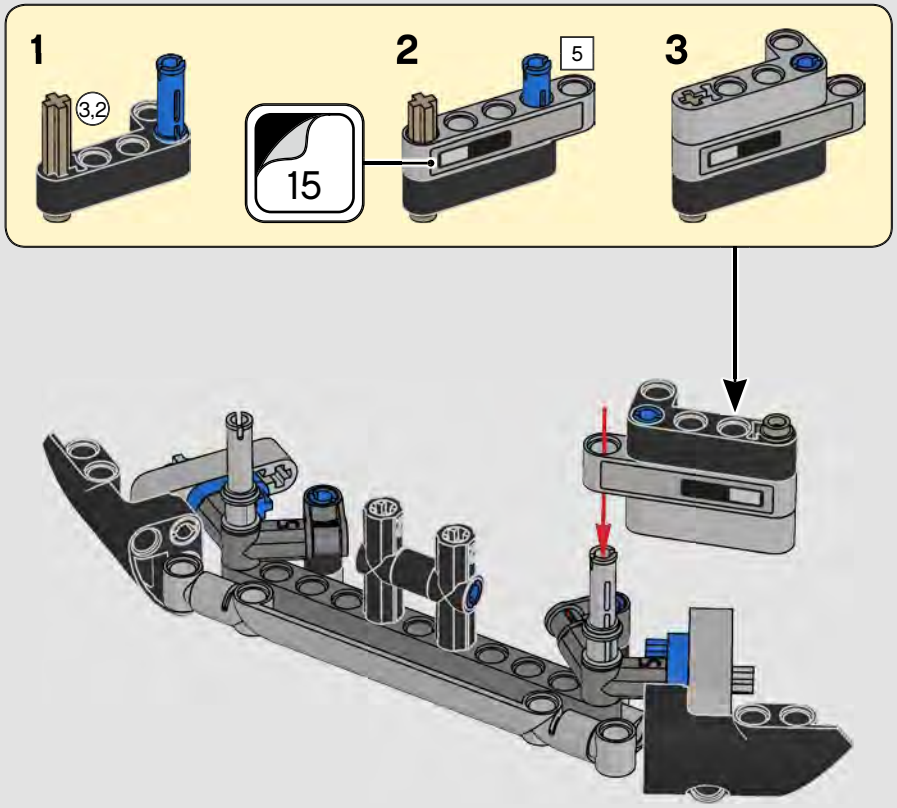

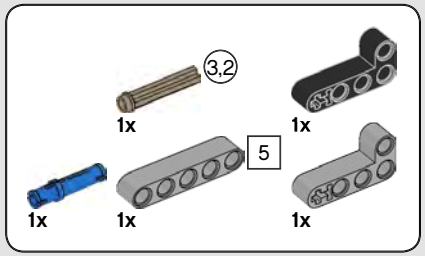
3,2
1x
1x
5
1x
1x
1x

# 670

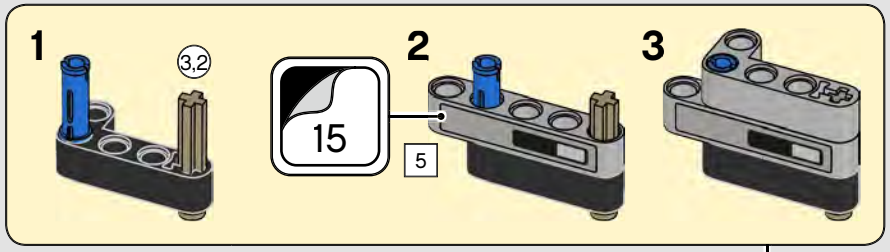
1
3,2
15
2
5
3

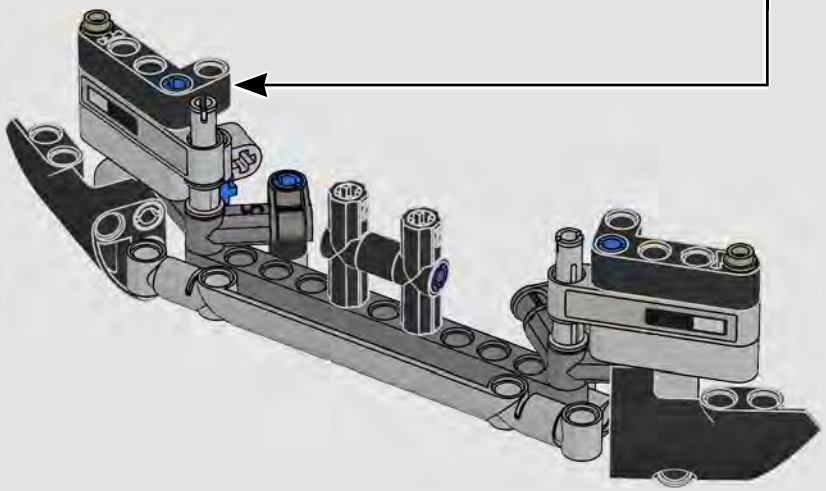

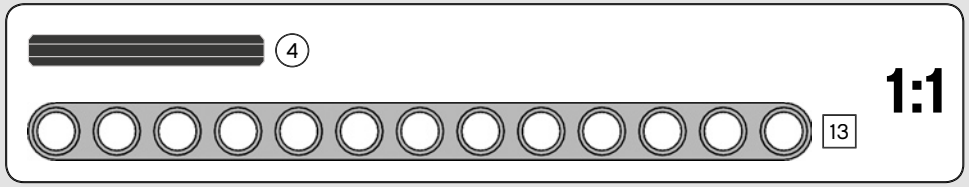
4
13
1:1

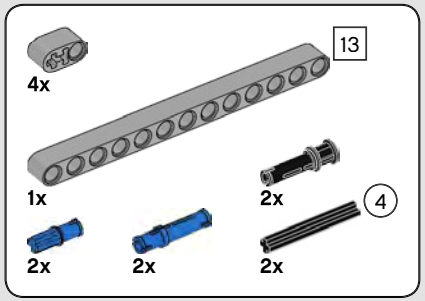
13
4x
1x
2x
4
2x
2x
2x

# 671

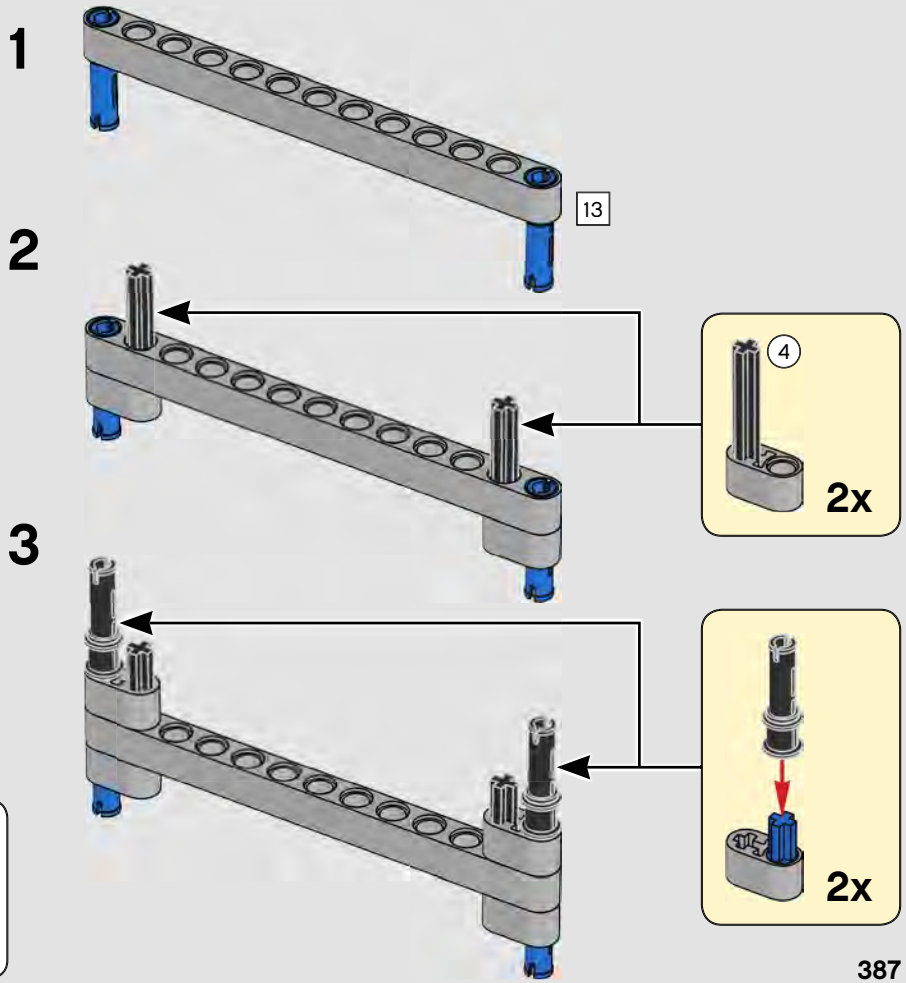
1
13
2
4
2x
3
2x

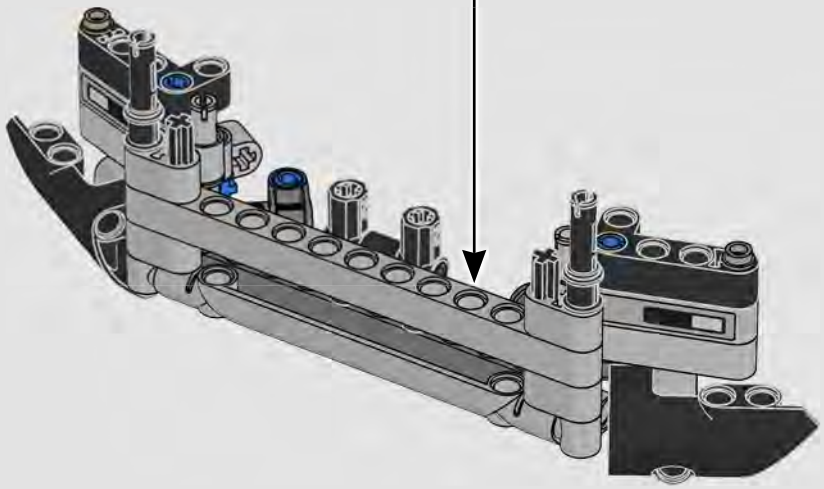

2x

672

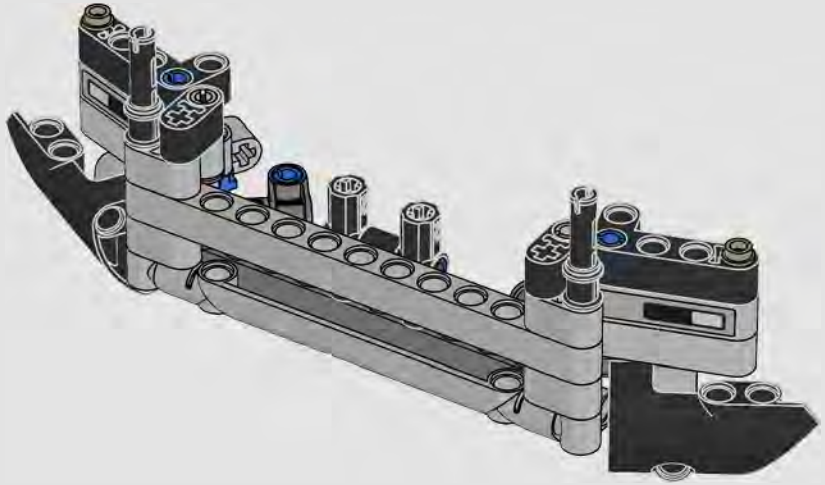

673

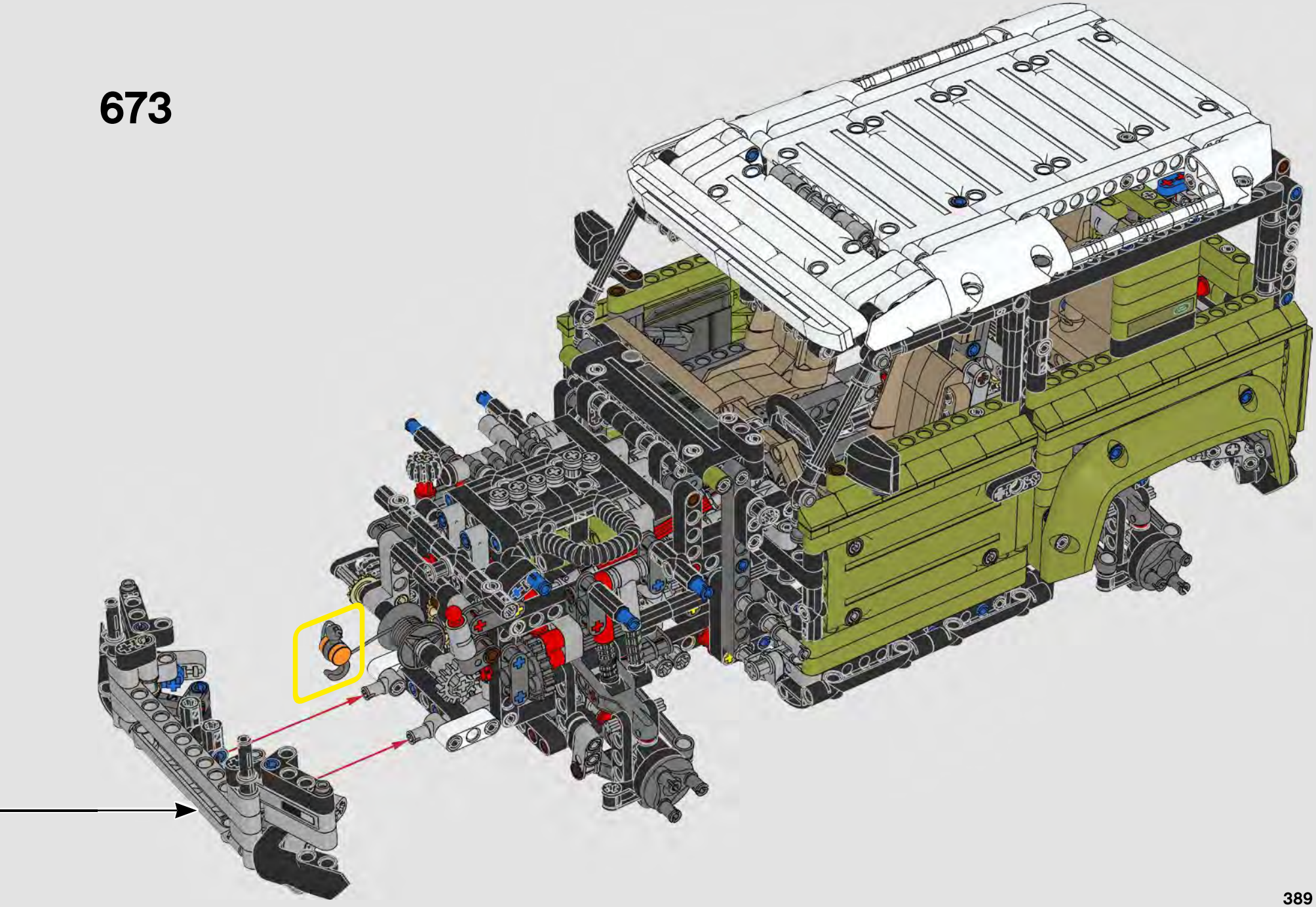

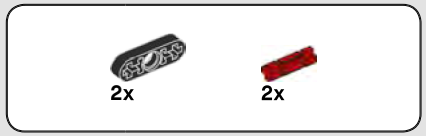


# 674

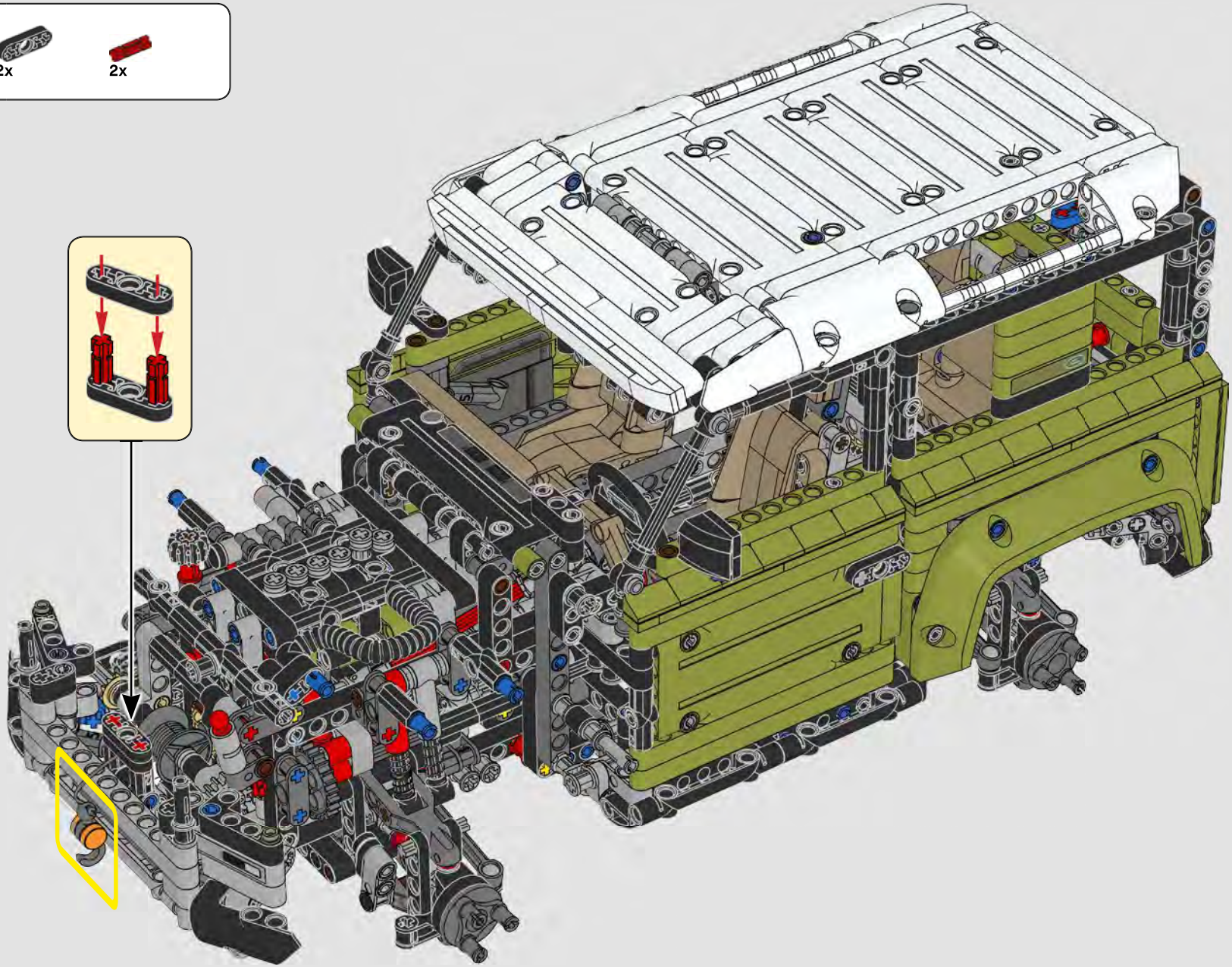

675

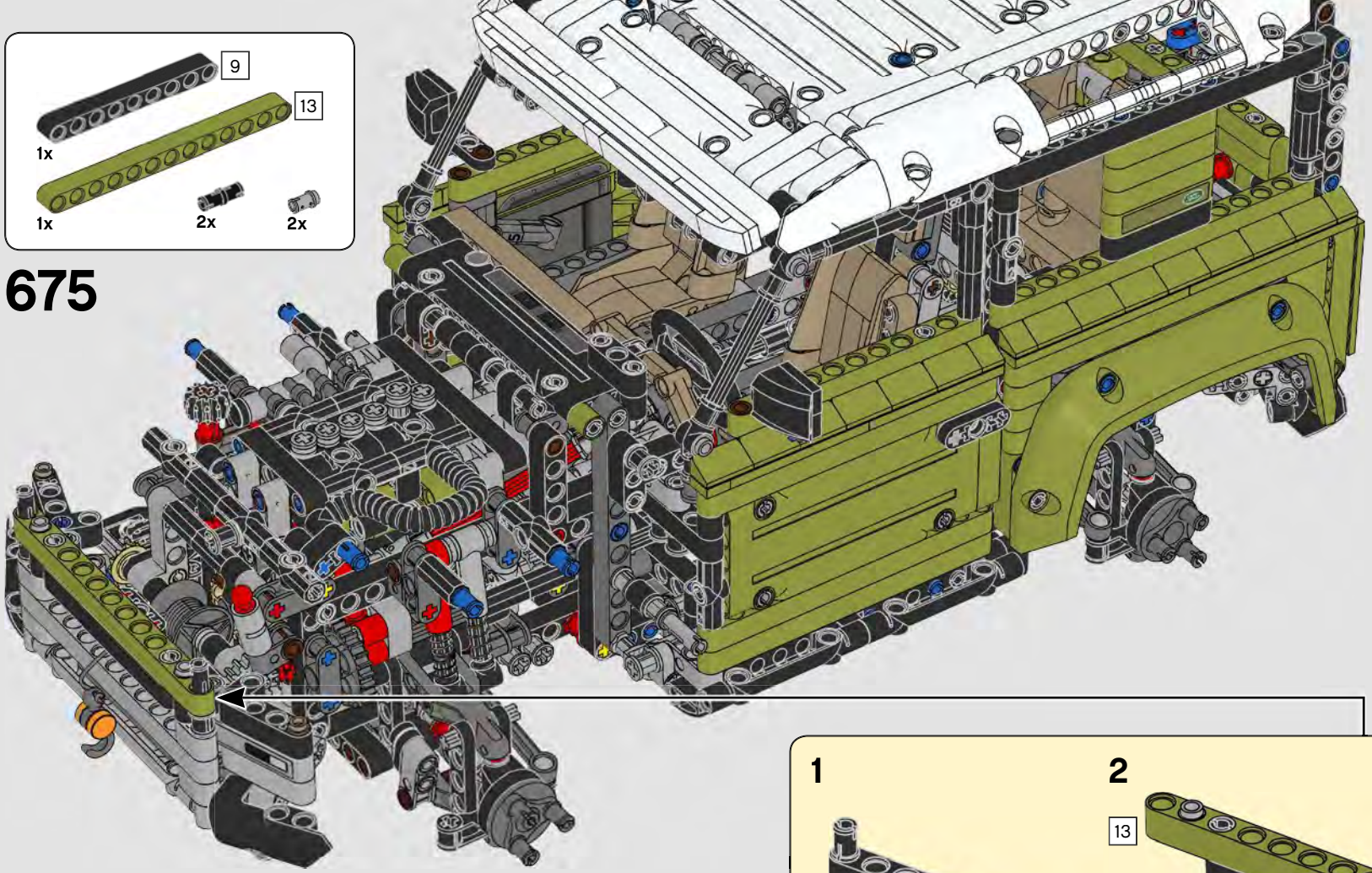

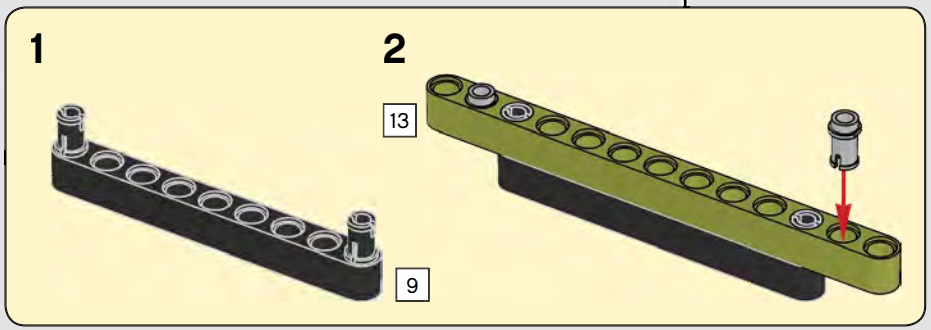


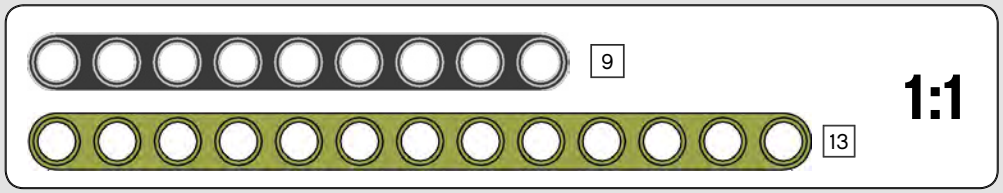

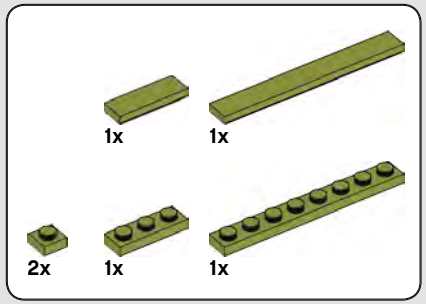


# 676

1

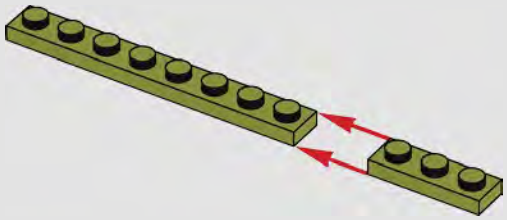

2

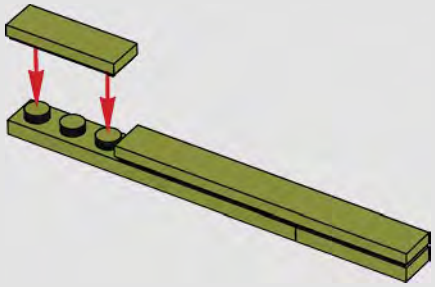

3

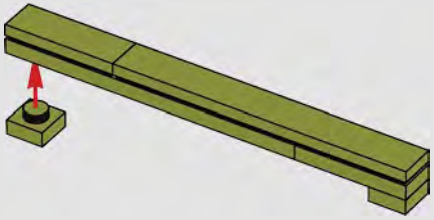

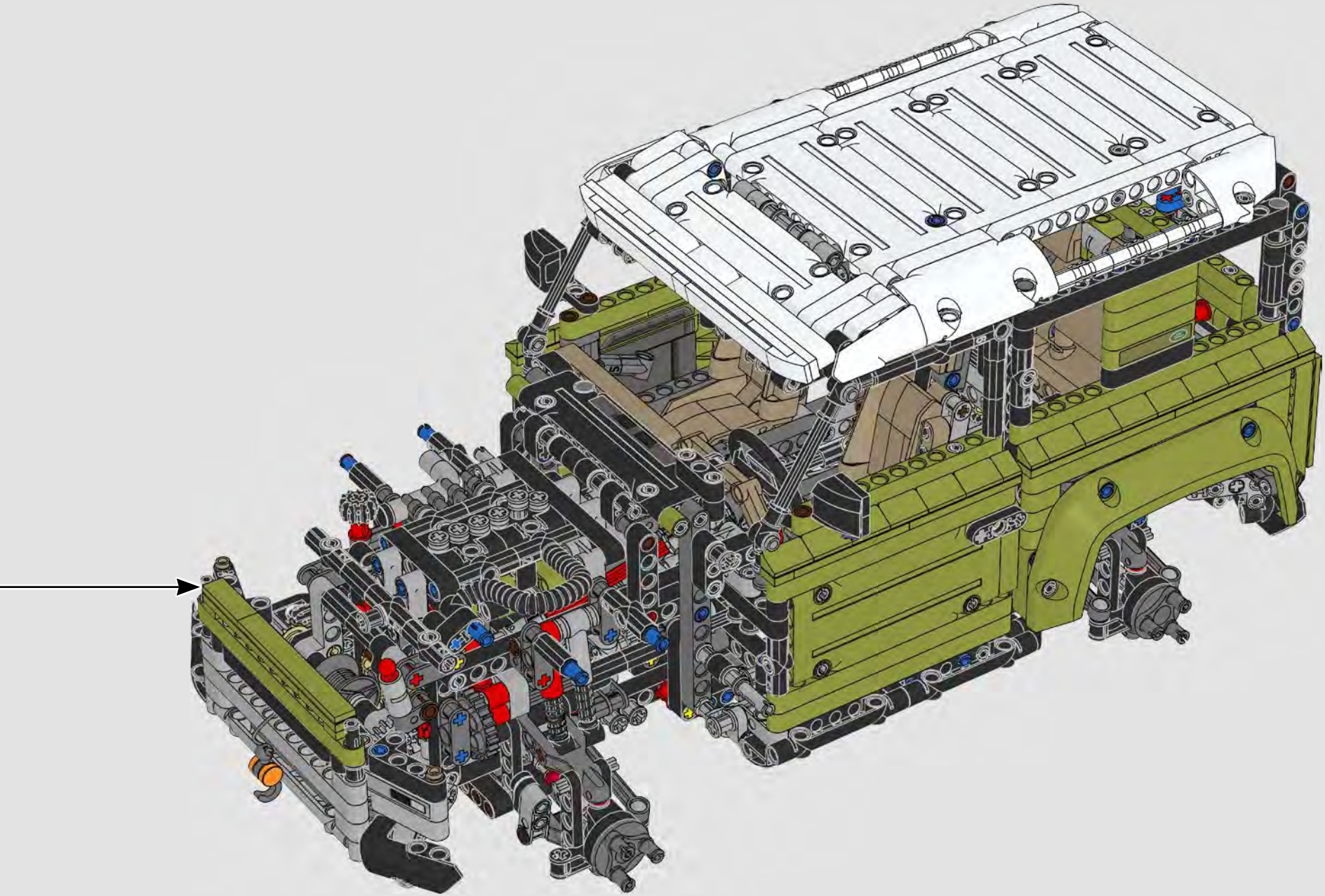

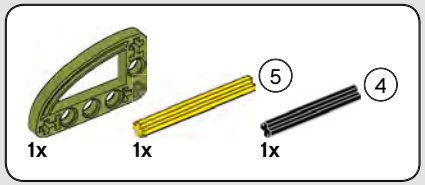


# 677

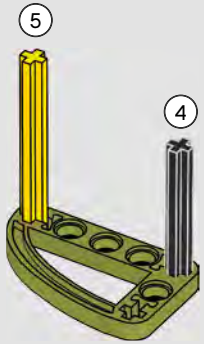


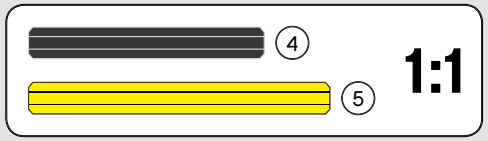


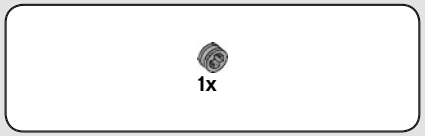


# 678

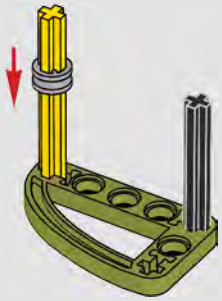

# 679

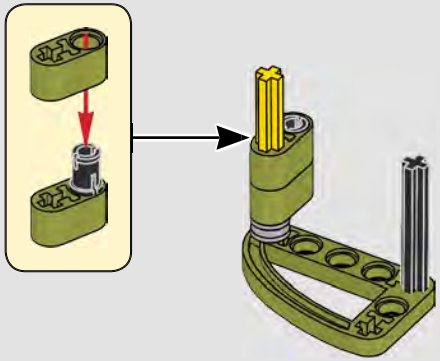

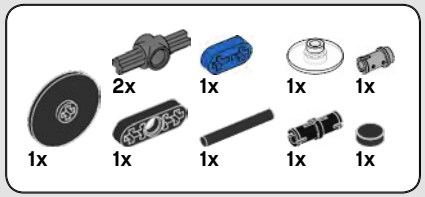


# 680

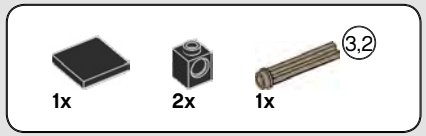


# 681

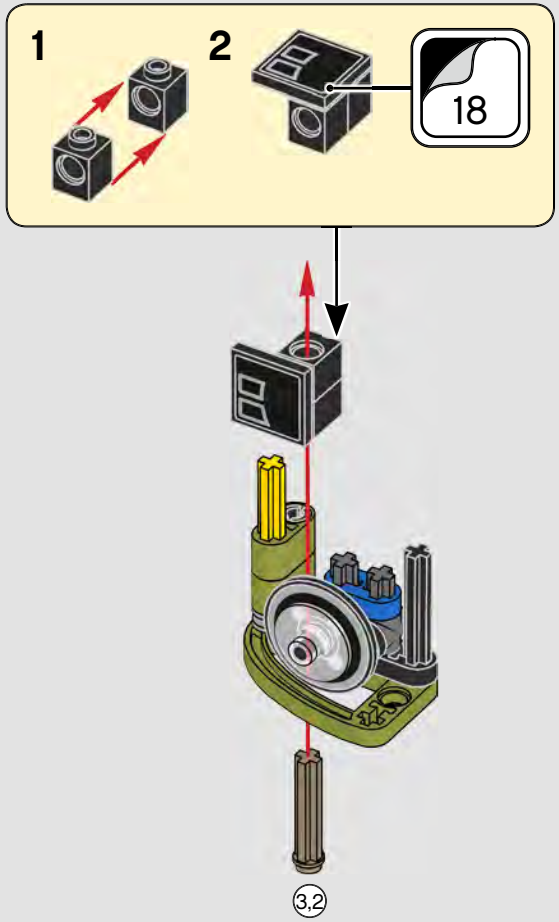


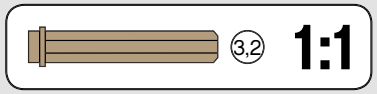

# 682

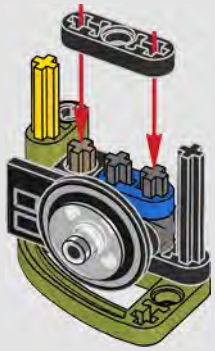

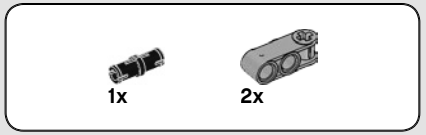


# 683

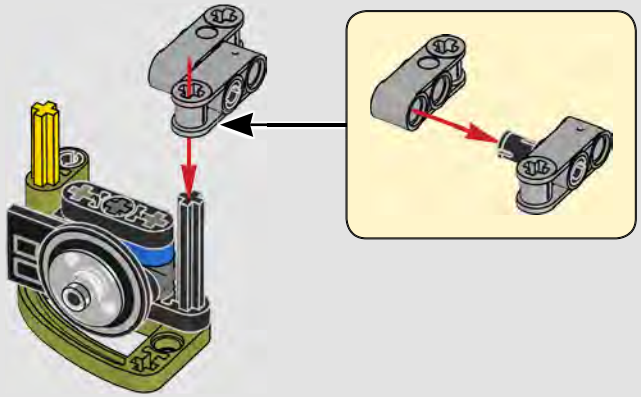

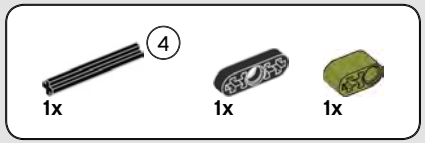


# 684

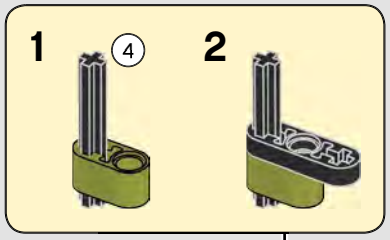


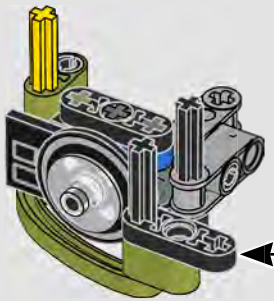

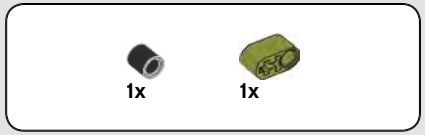


# 685

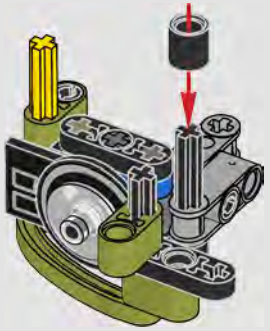

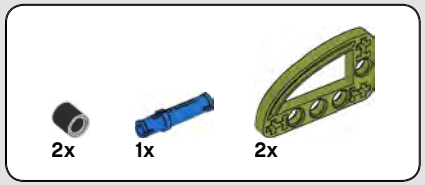


# 686

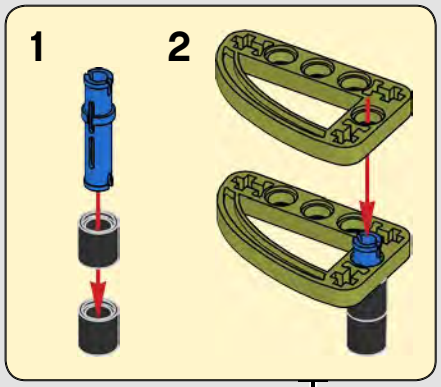


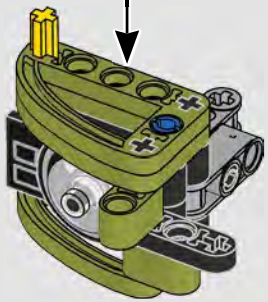

1x

# 687

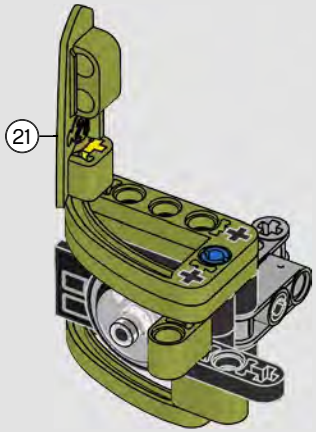

688

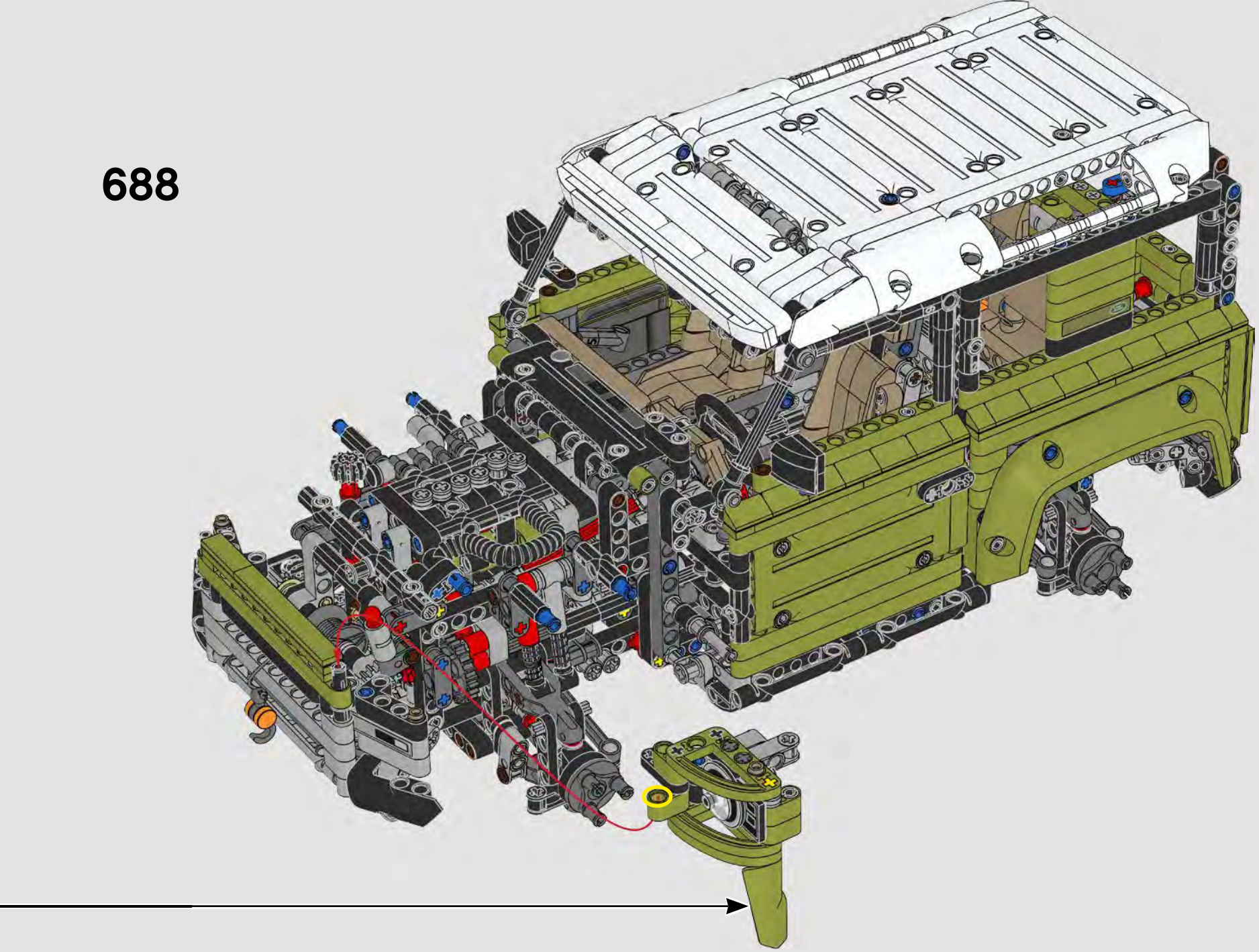

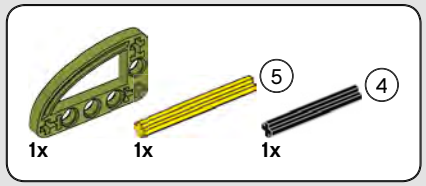


# 689

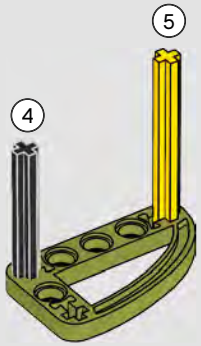


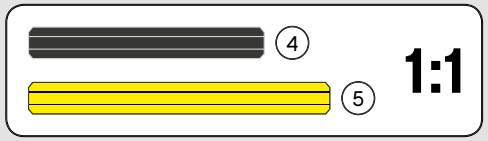


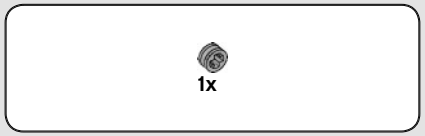


# 690

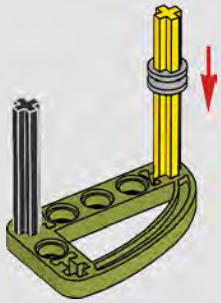

# 691

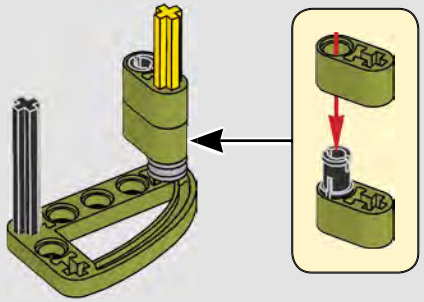

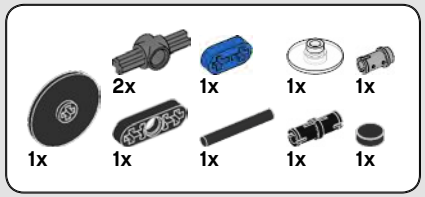


# 692

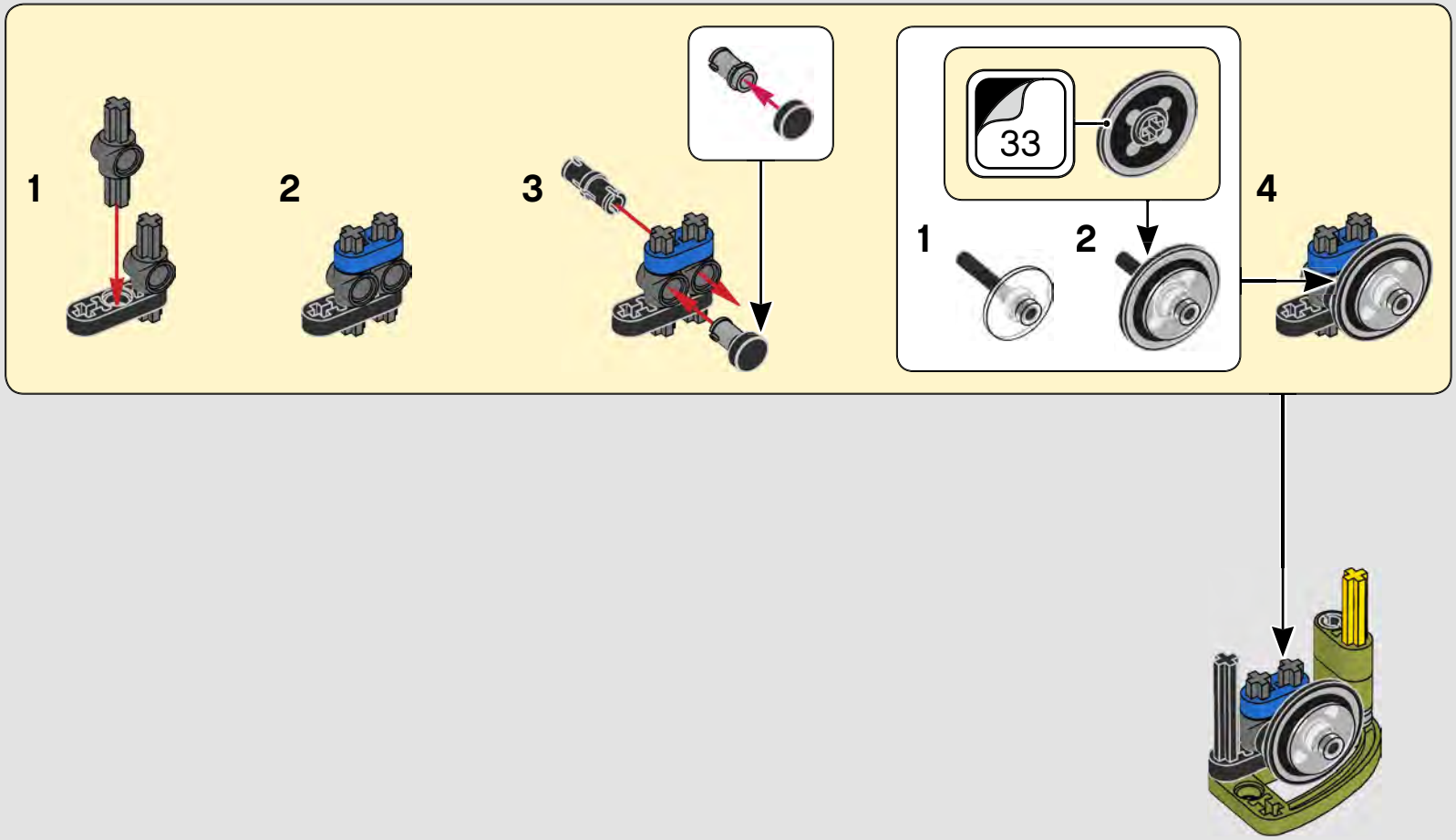

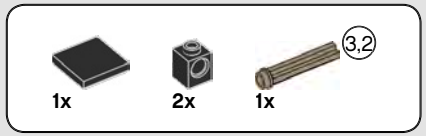


# 693

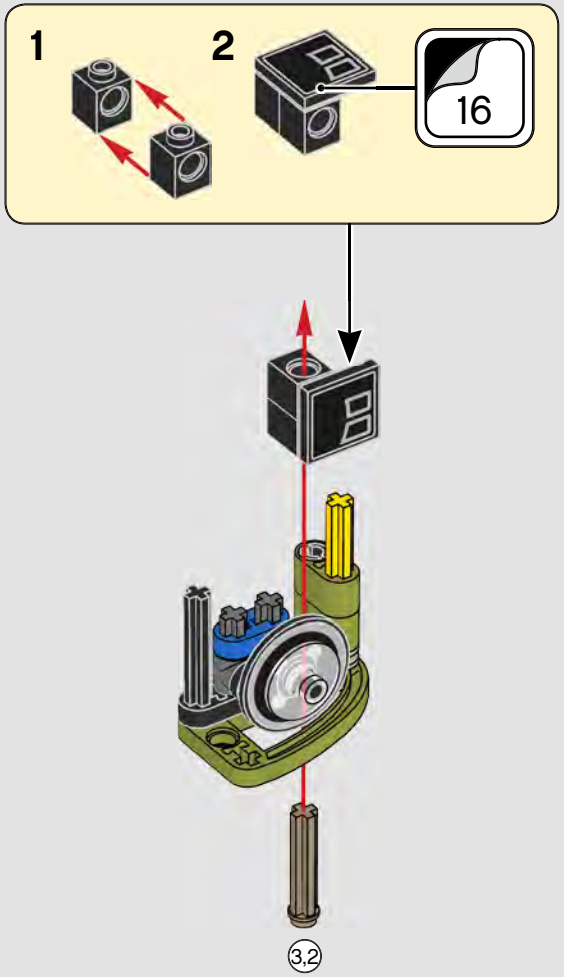


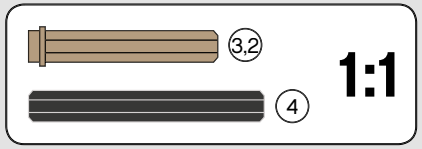

# 694

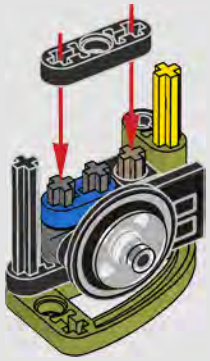

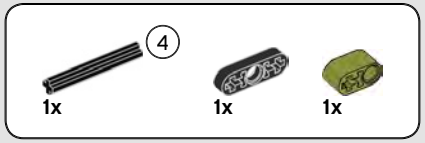


# 695

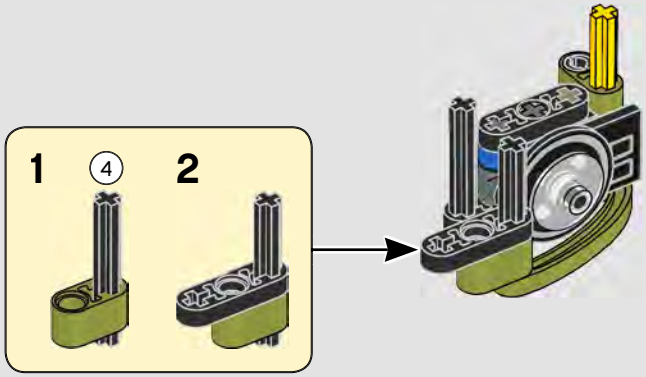

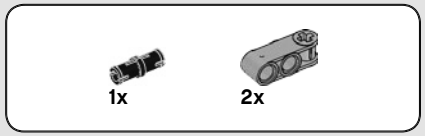


# 696

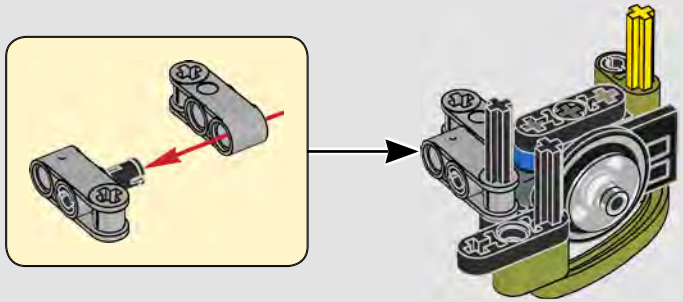

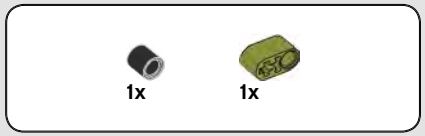


# 697

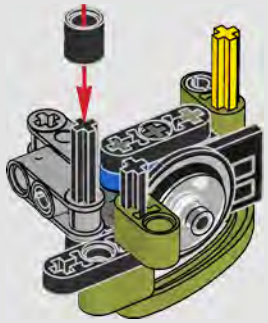

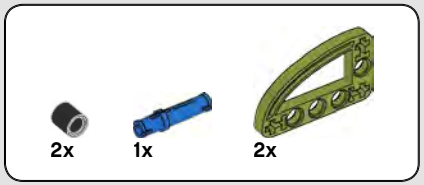


# 698

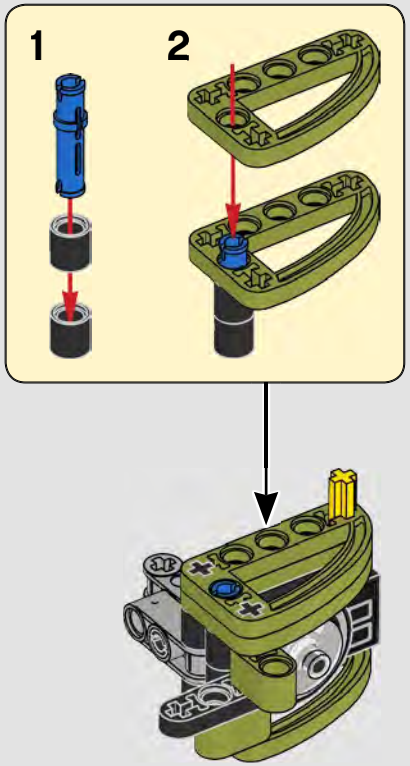

1x

# 699

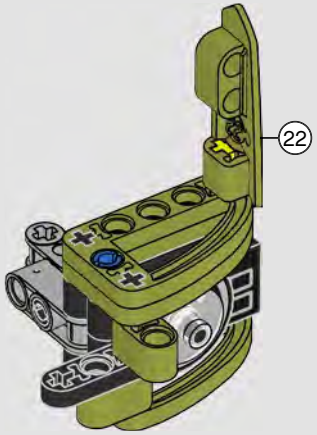

700

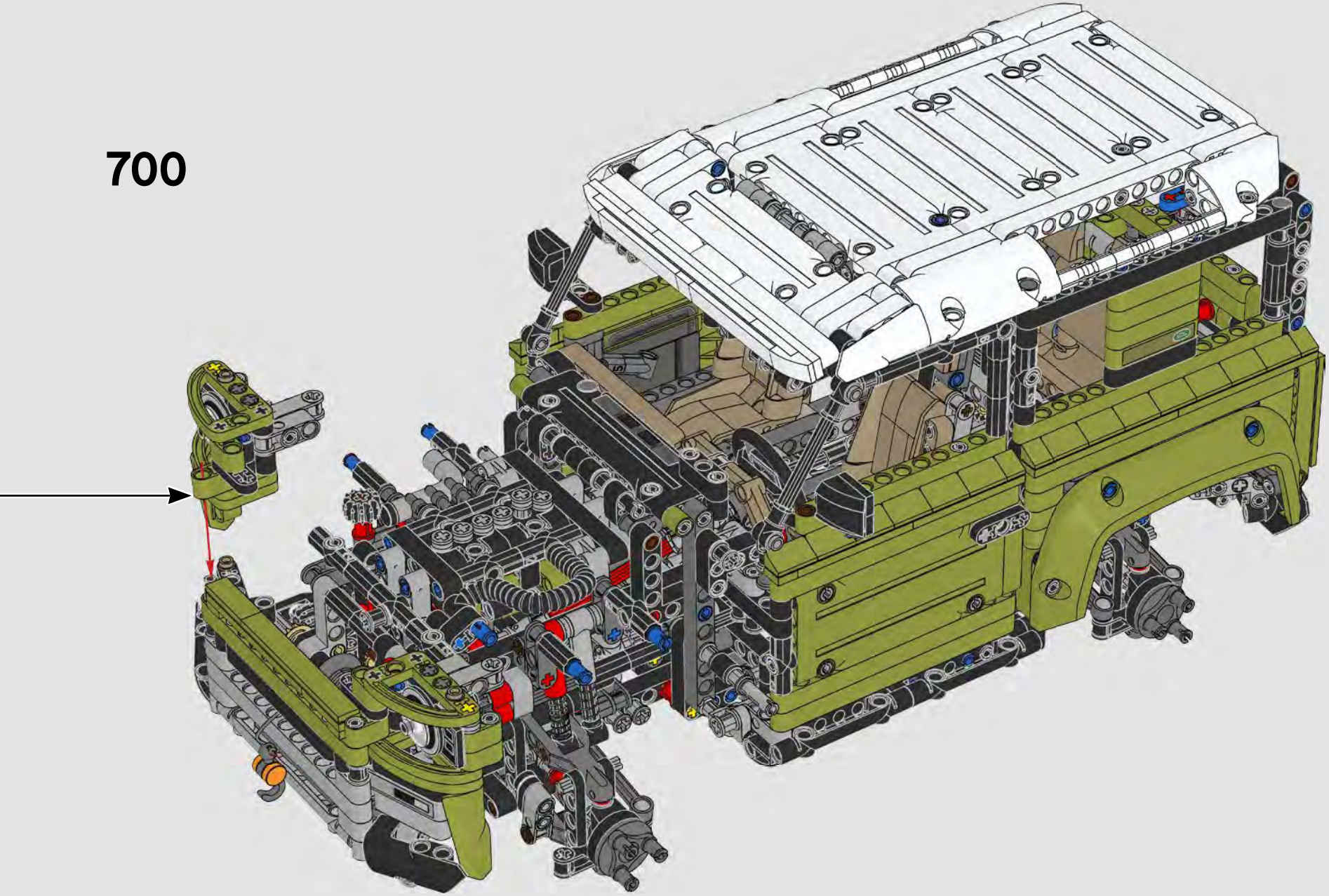

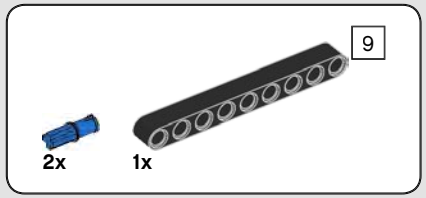


# 701




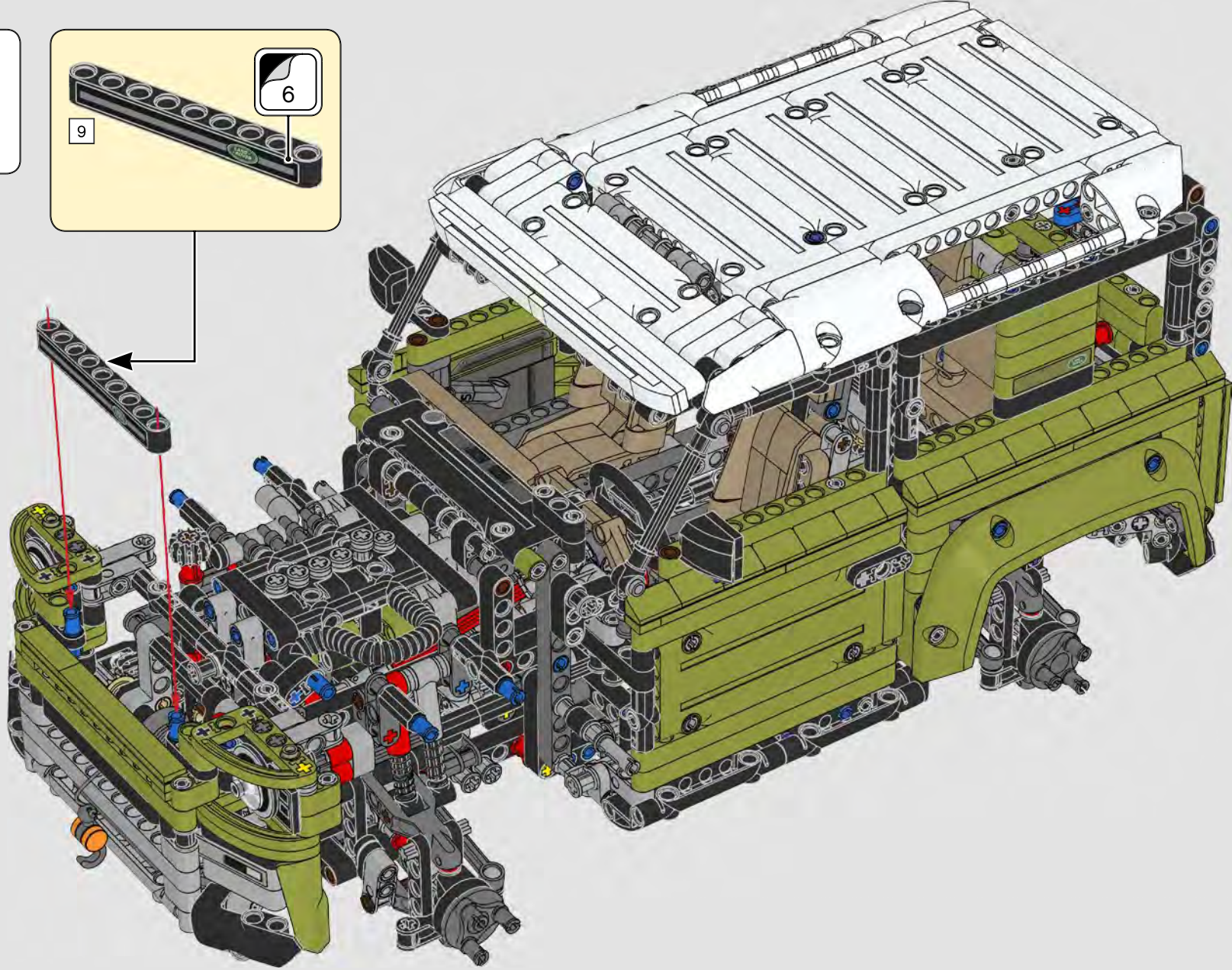

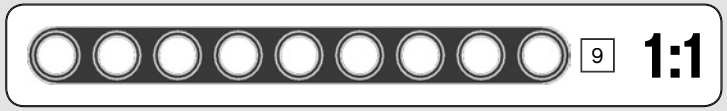

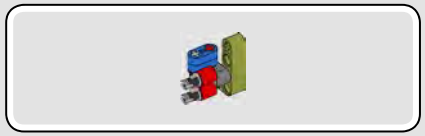

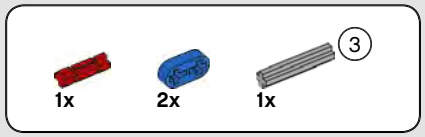


# 702

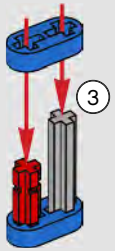


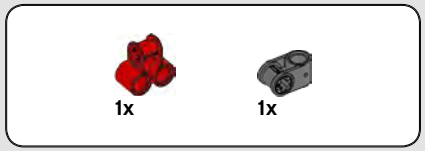


# 703

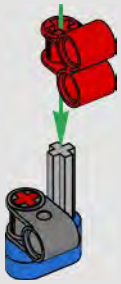

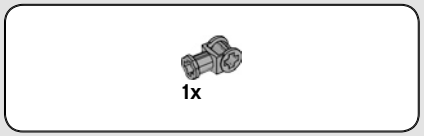


# 704

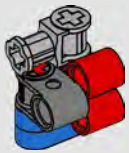

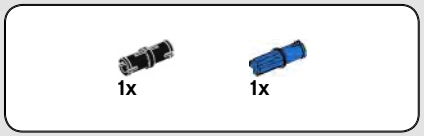


# 705

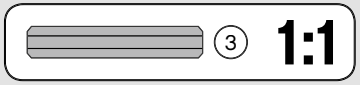

# 706

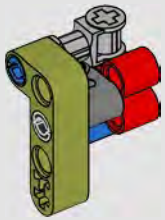

# 707

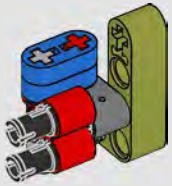

708

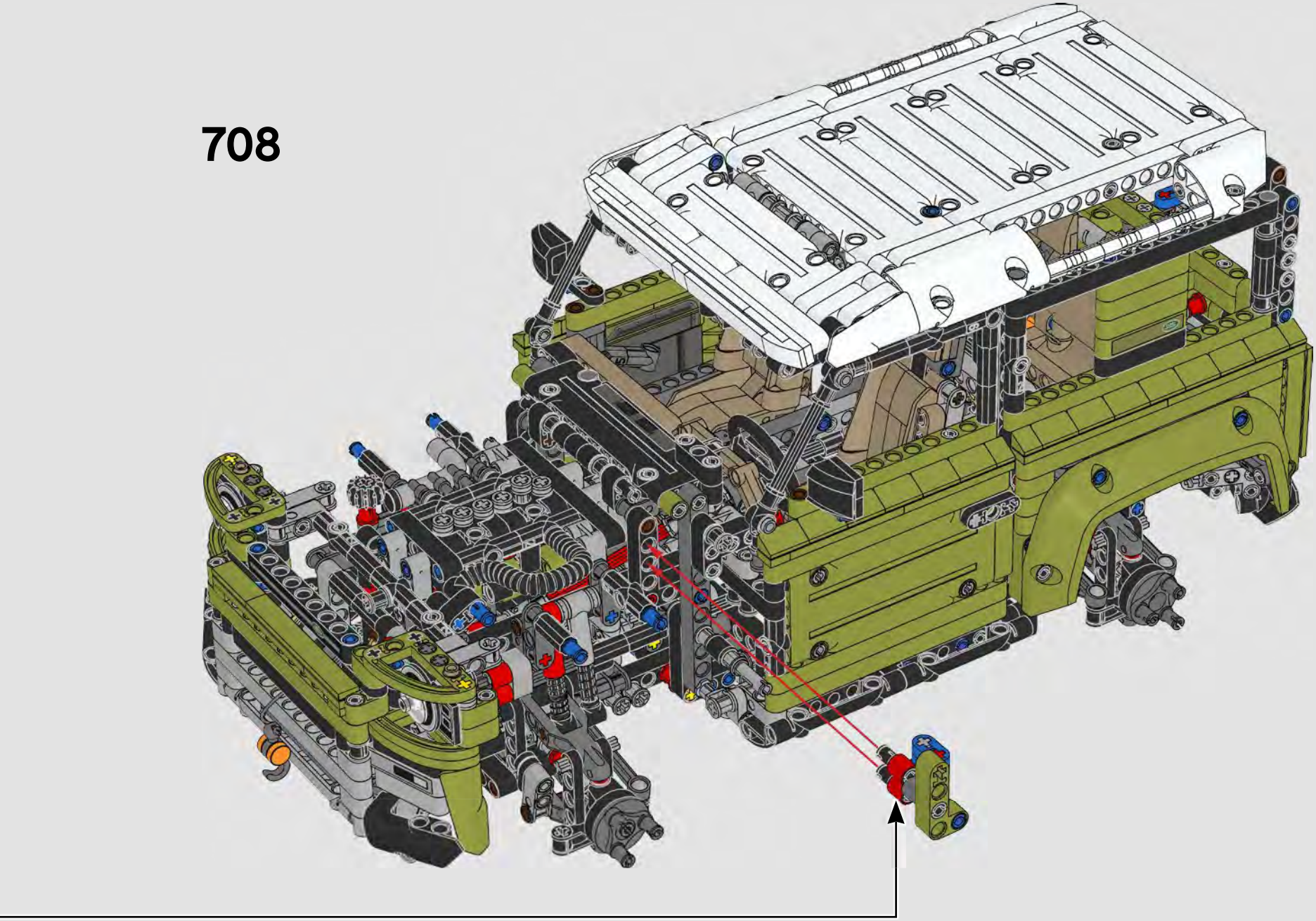

# 709

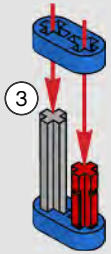

# 710

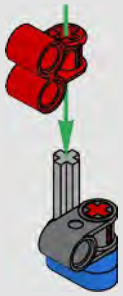

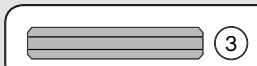


1:1

# 711

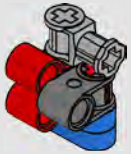

# 712

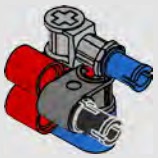

# 713

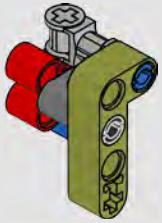

# 714

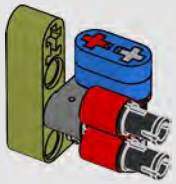

715

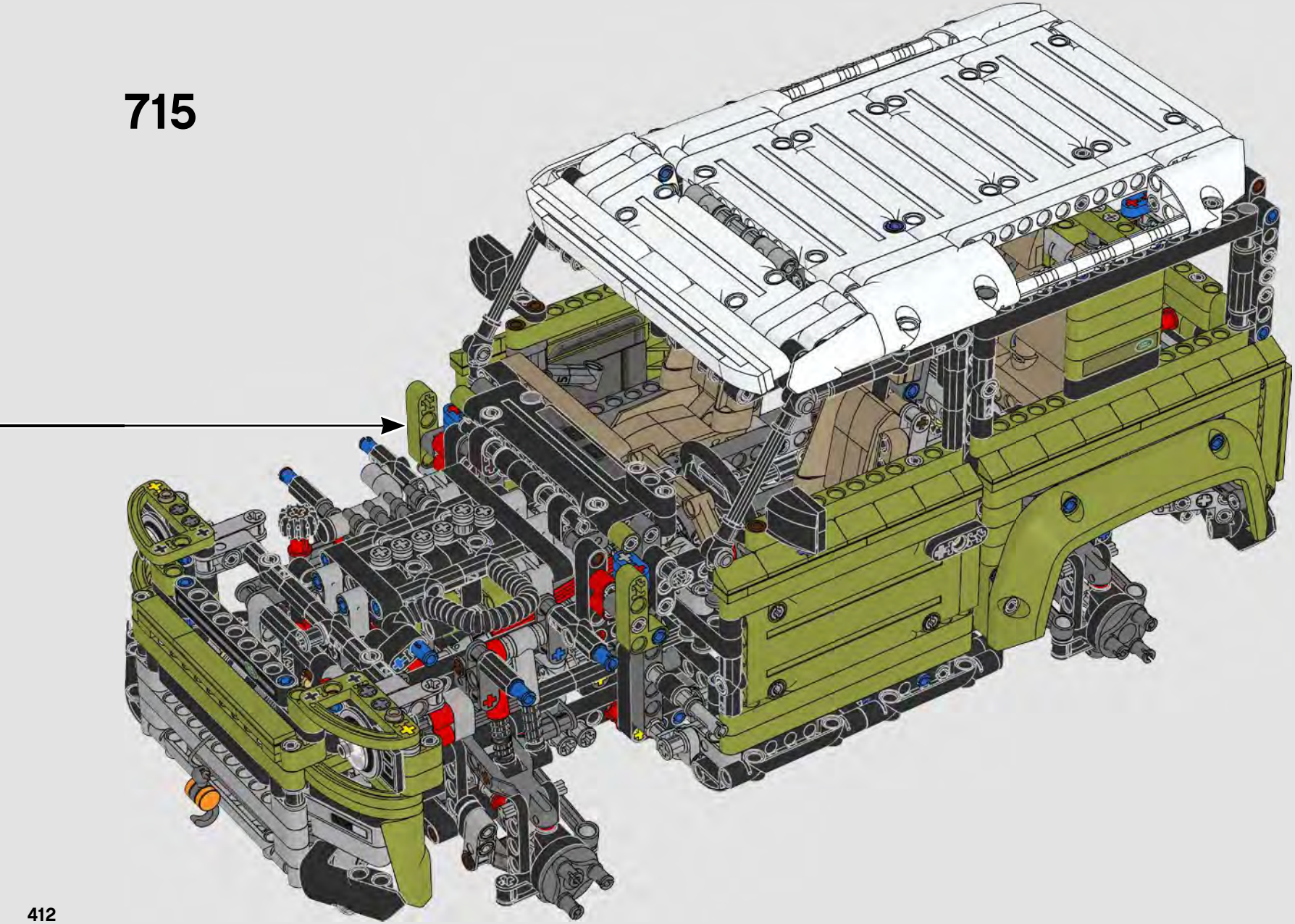

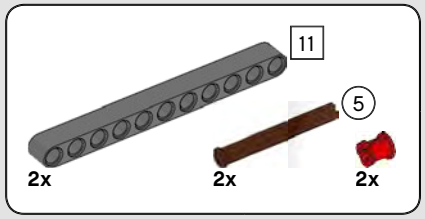


# 716

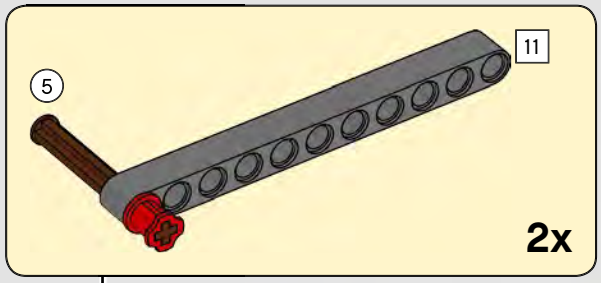


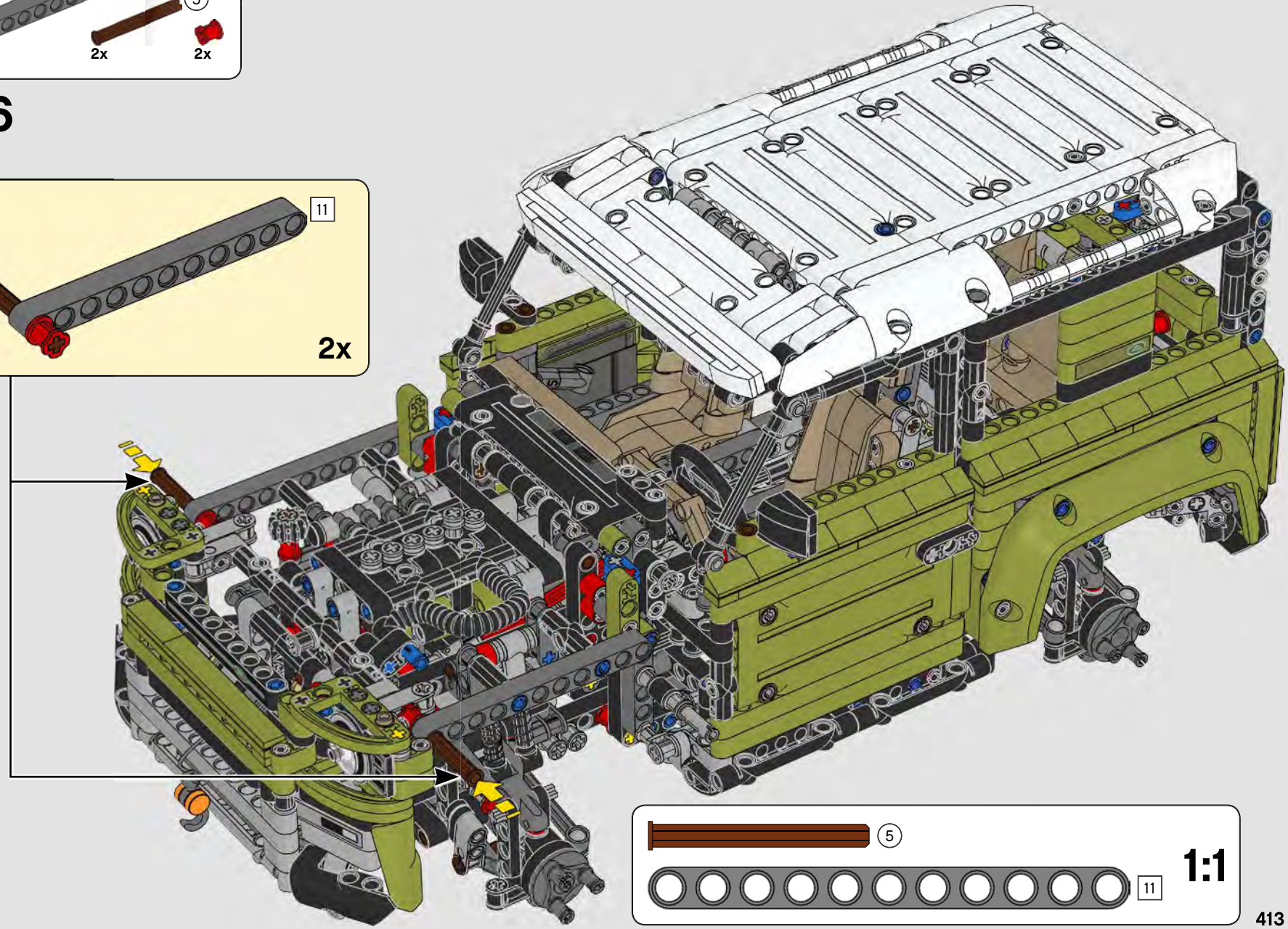

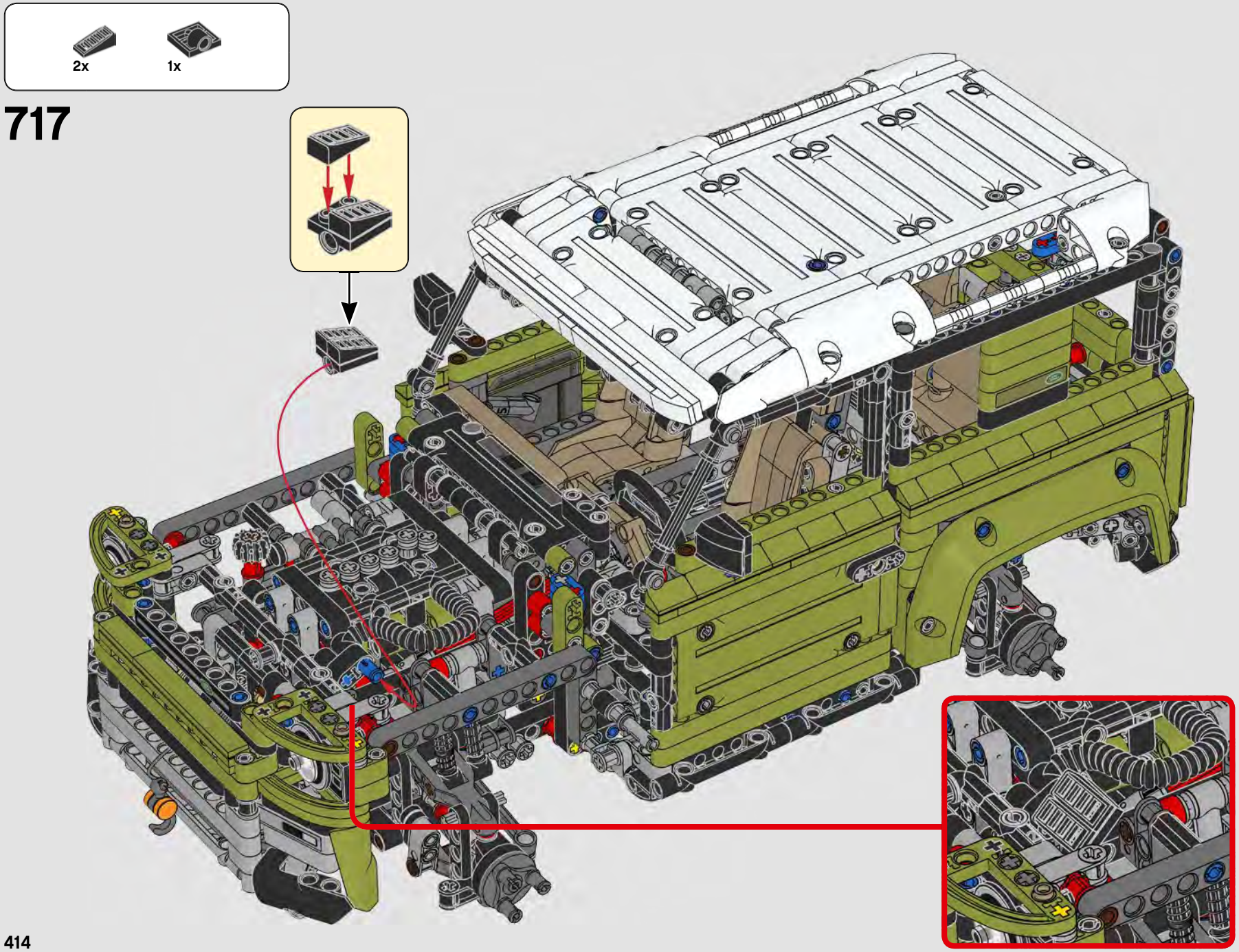


717

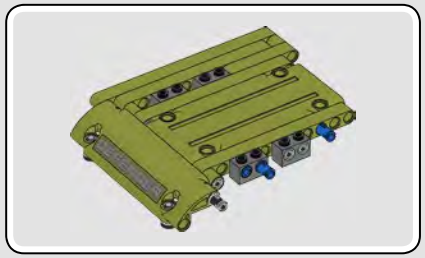

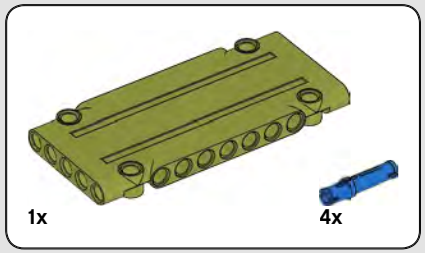


# 718

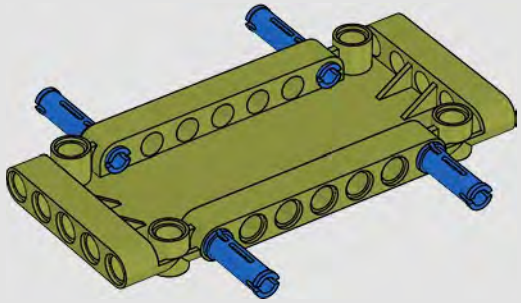

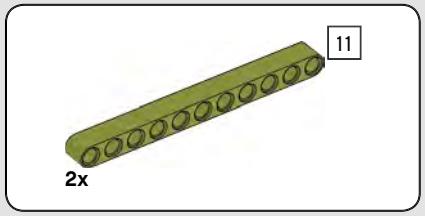


# 719

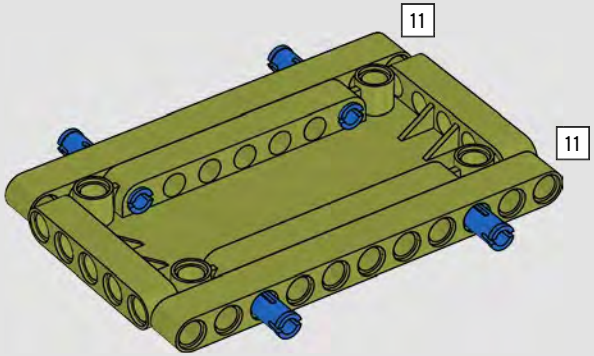


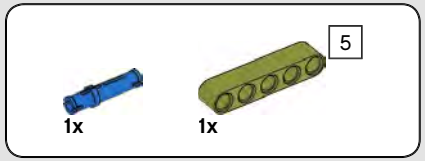


# 720

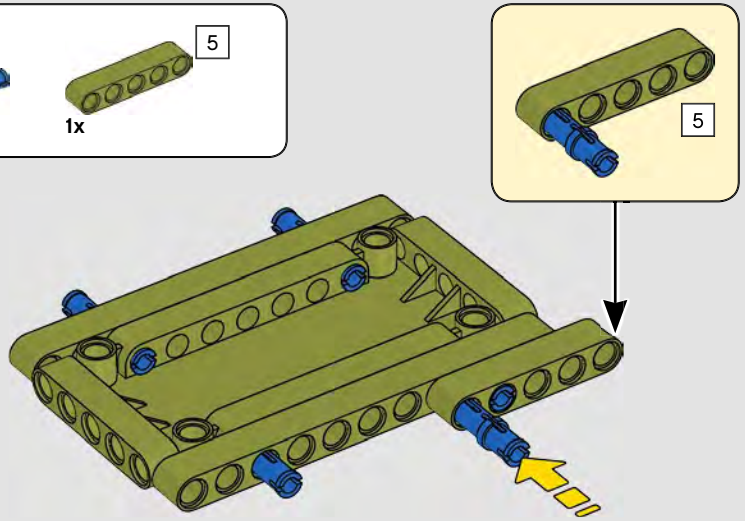


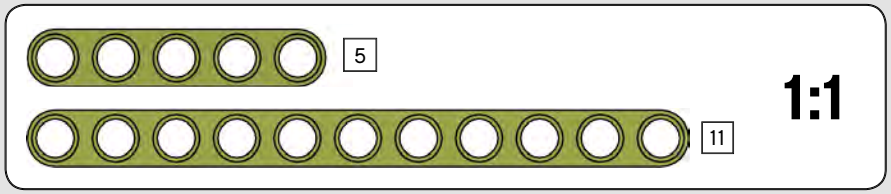

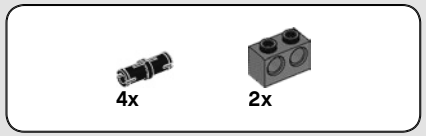


# 721

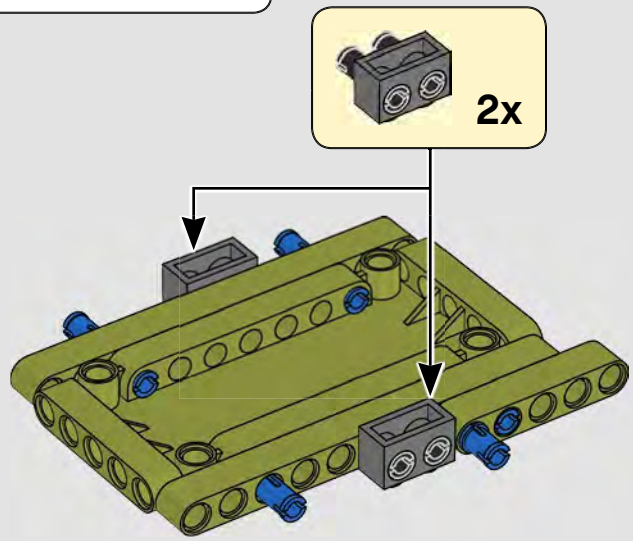


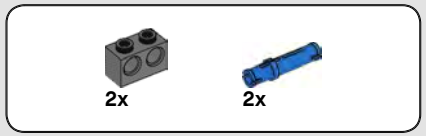


# 722

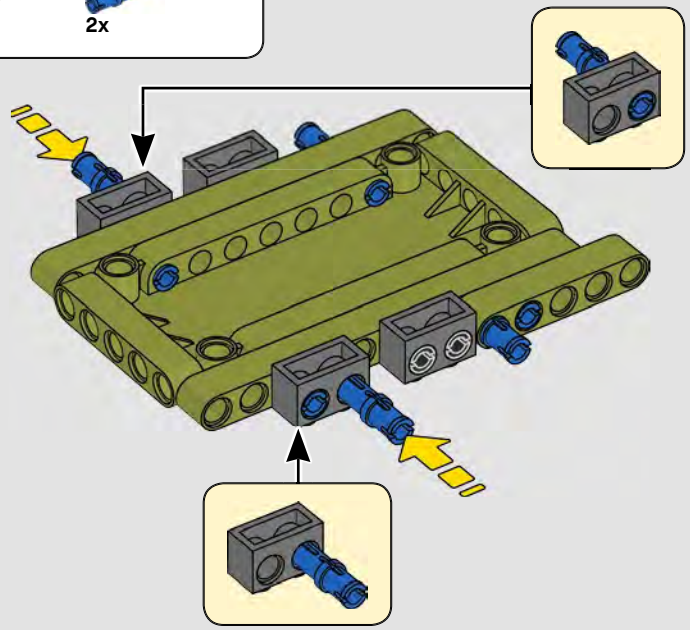

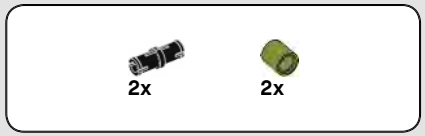


# 723

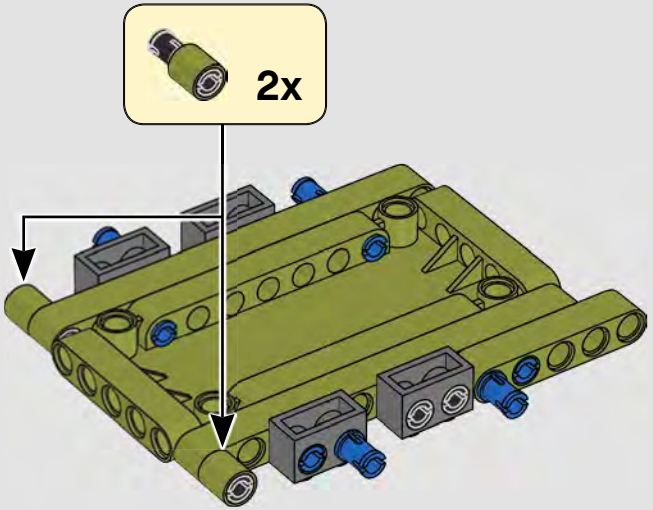


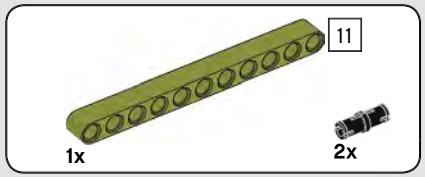


# 724

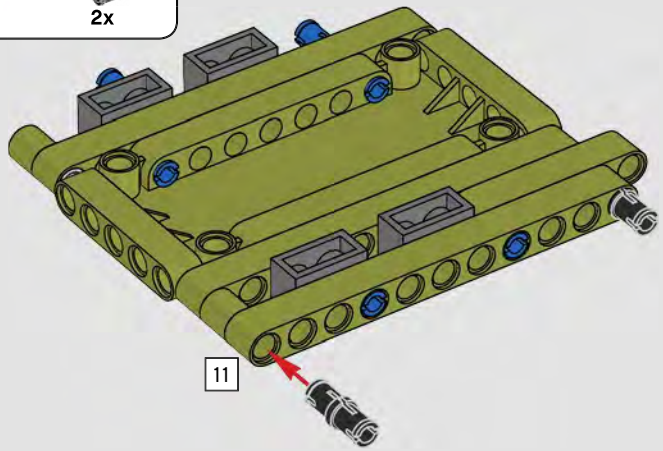


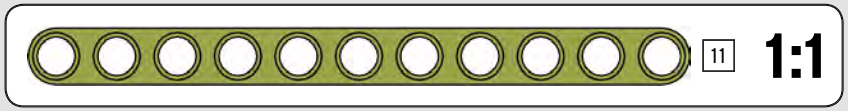

# 725

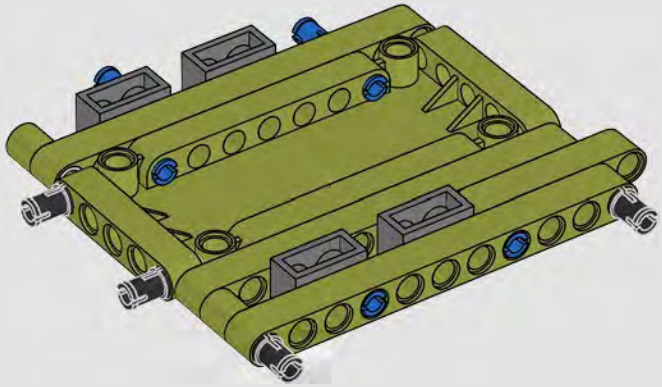

# 726

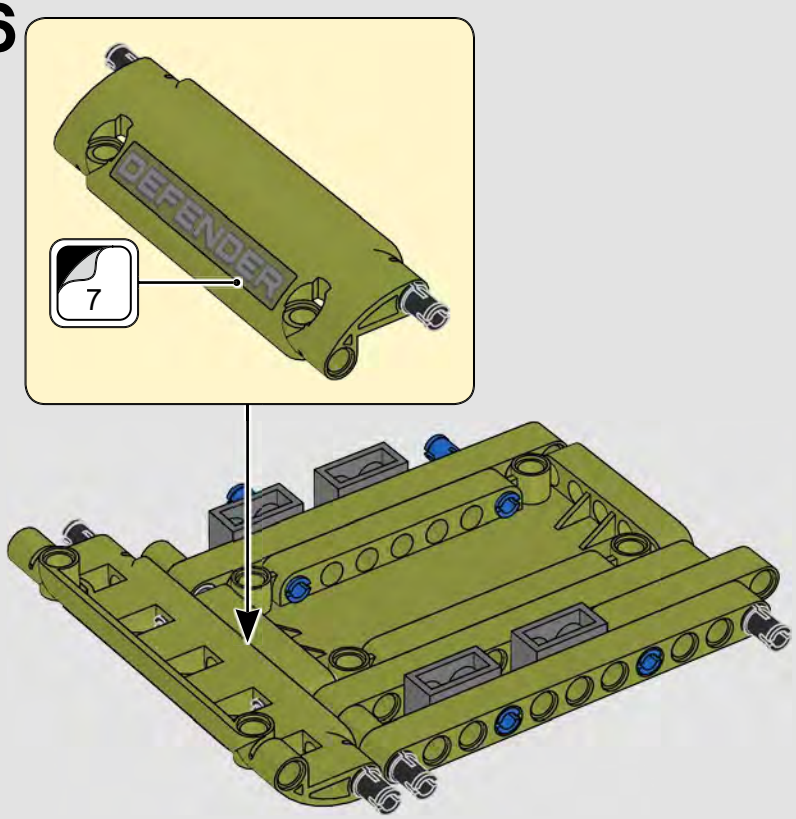

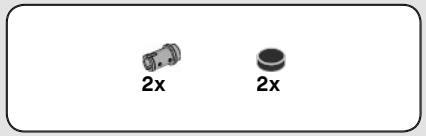


# 727

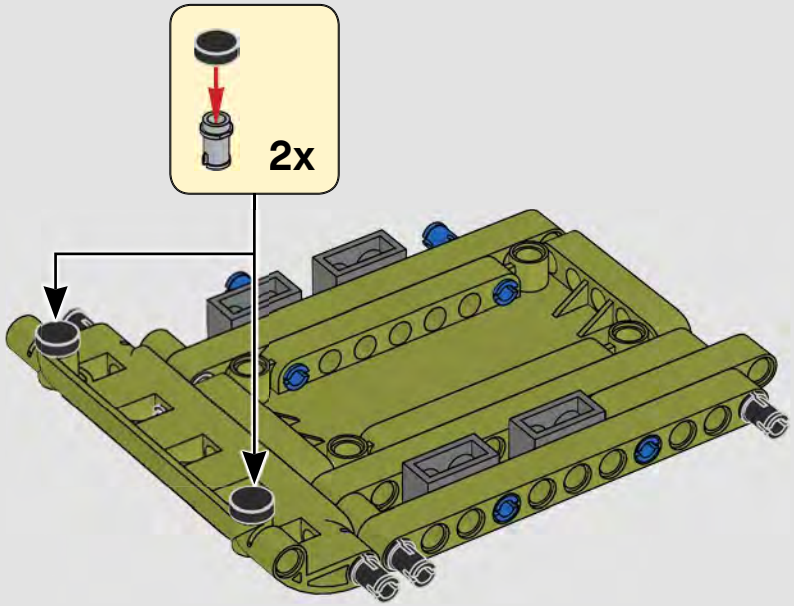


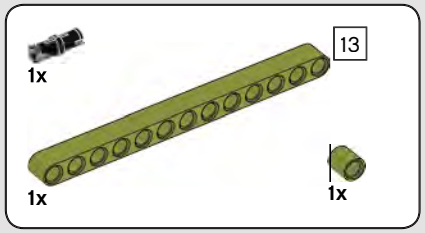


# 728

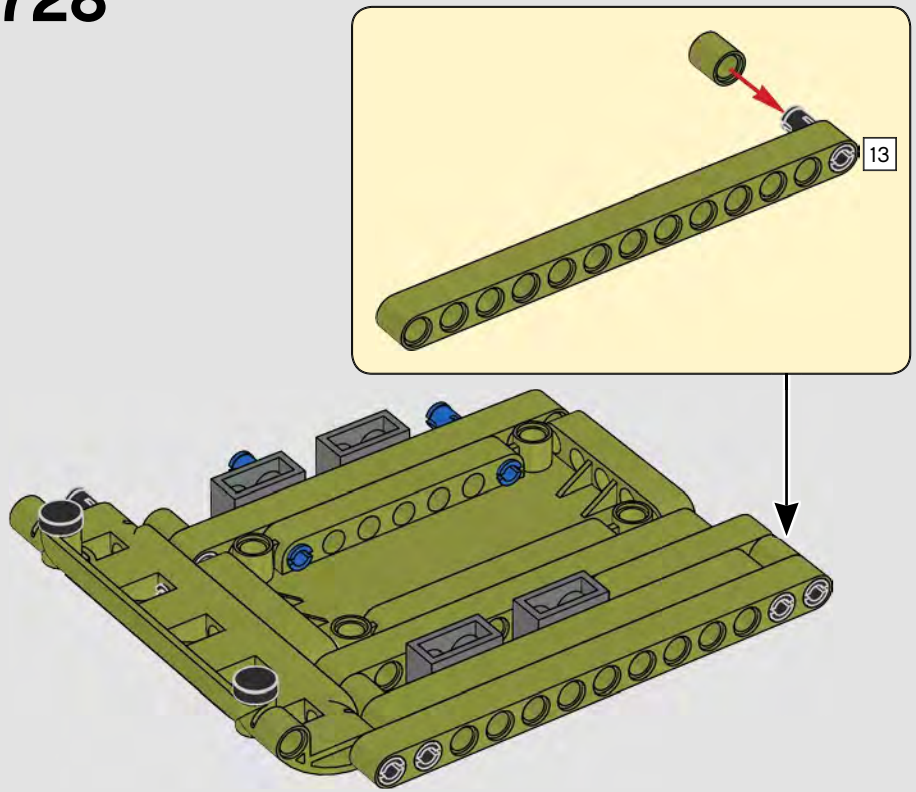


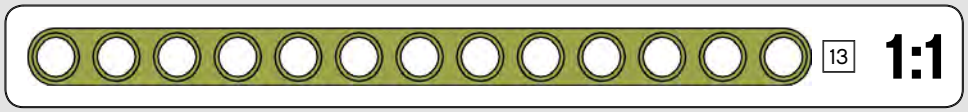

729

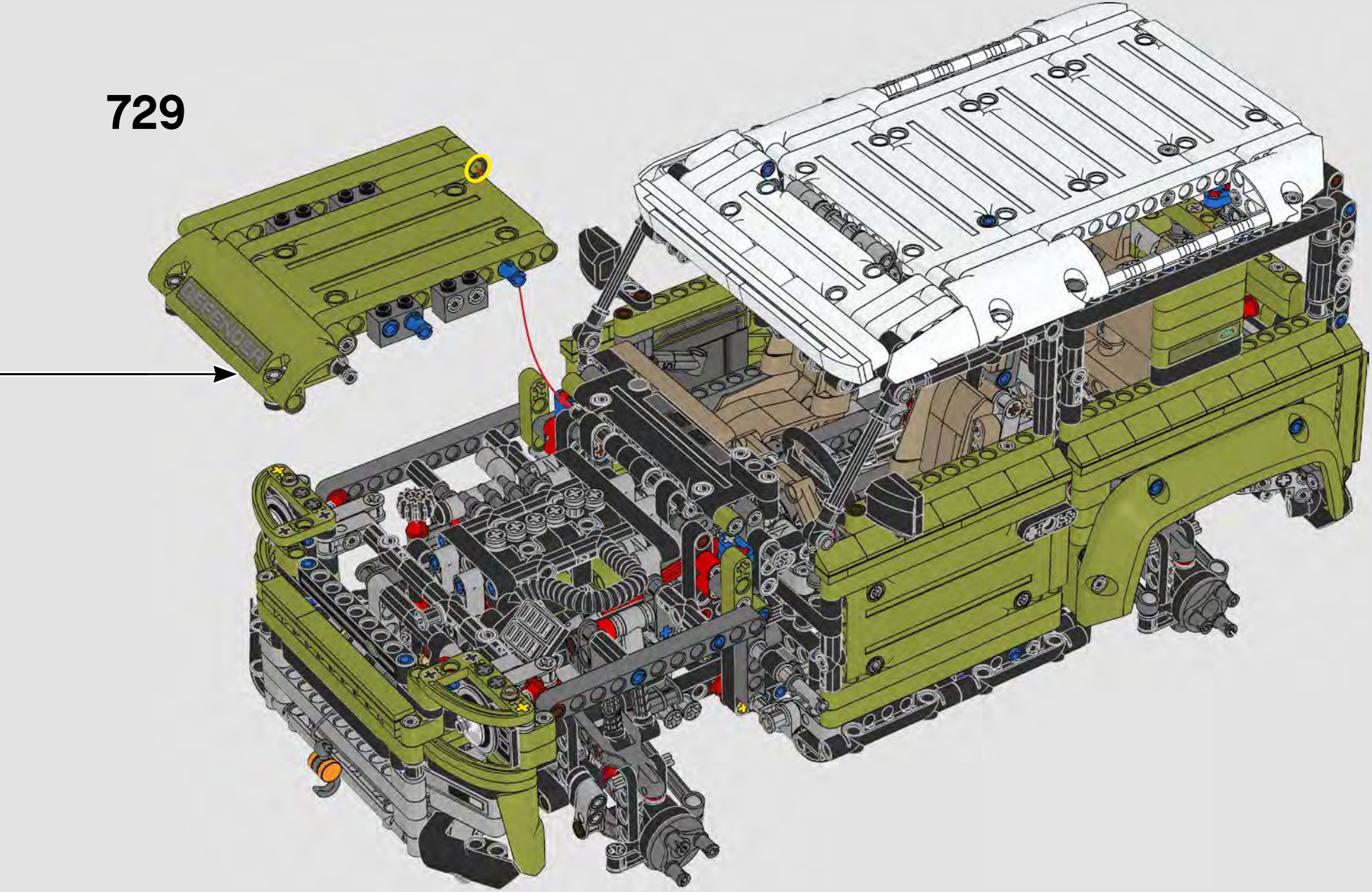

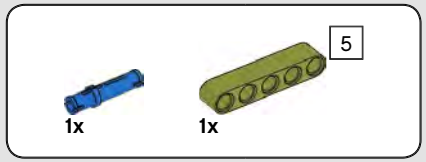


# 730

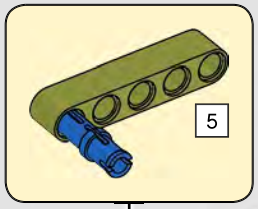


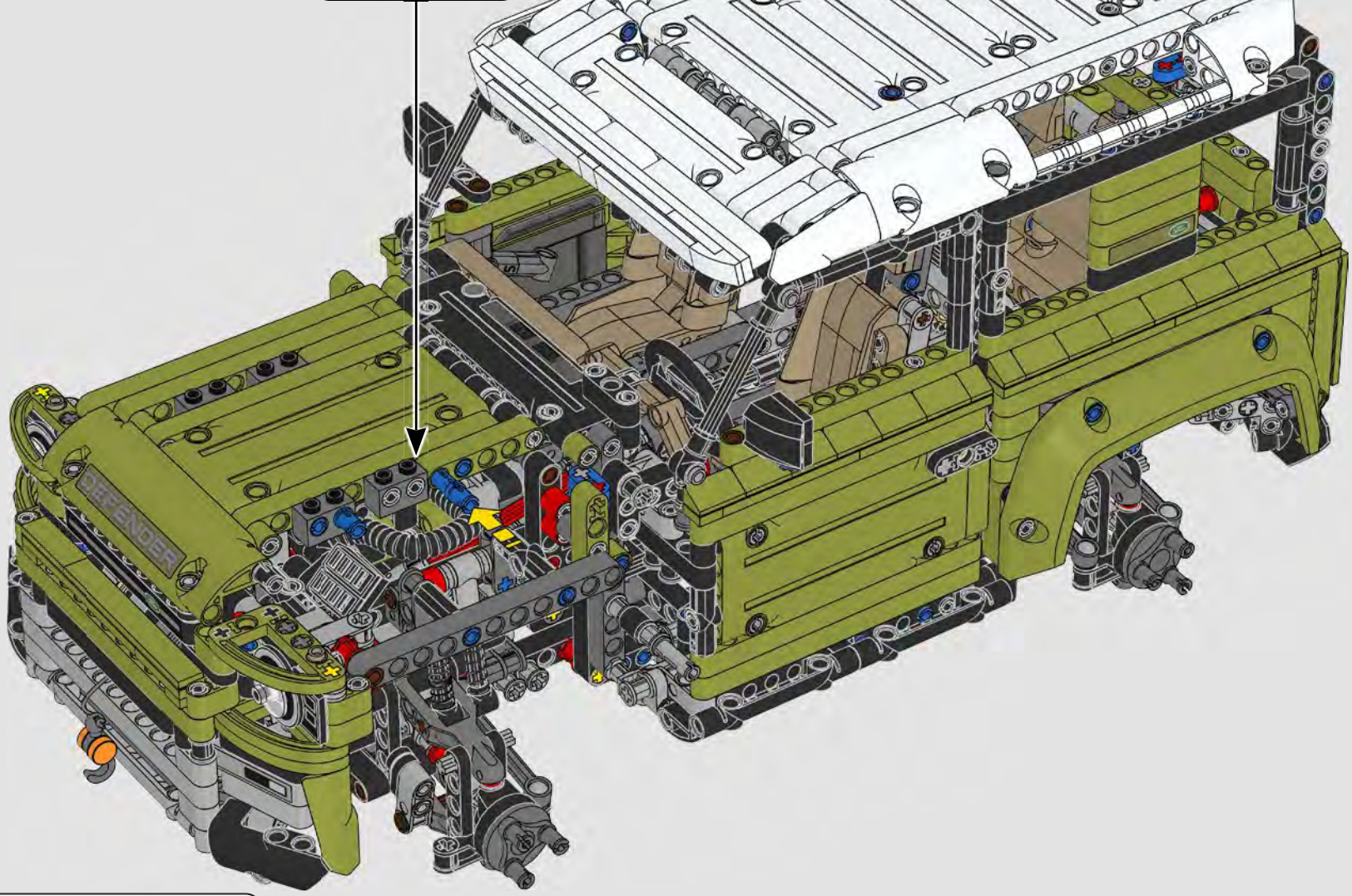

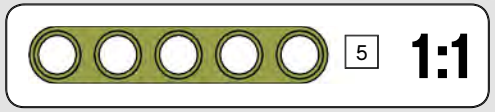

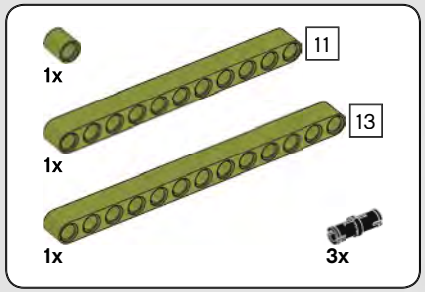


# 731

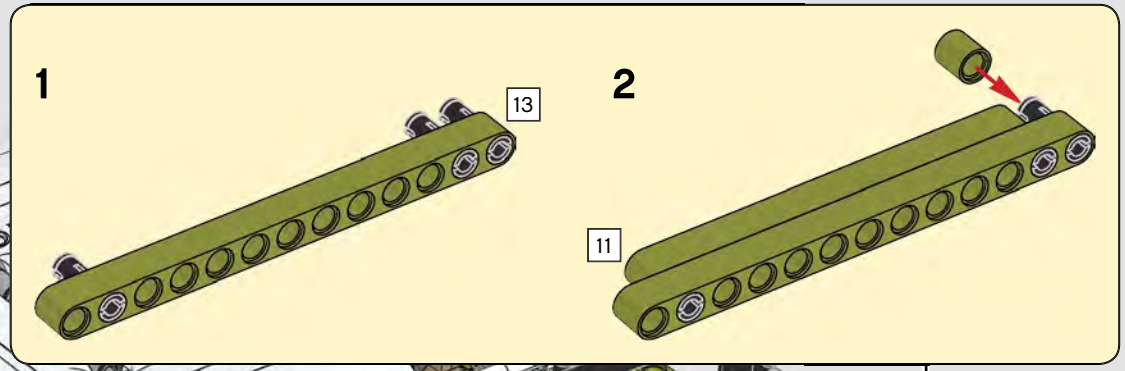


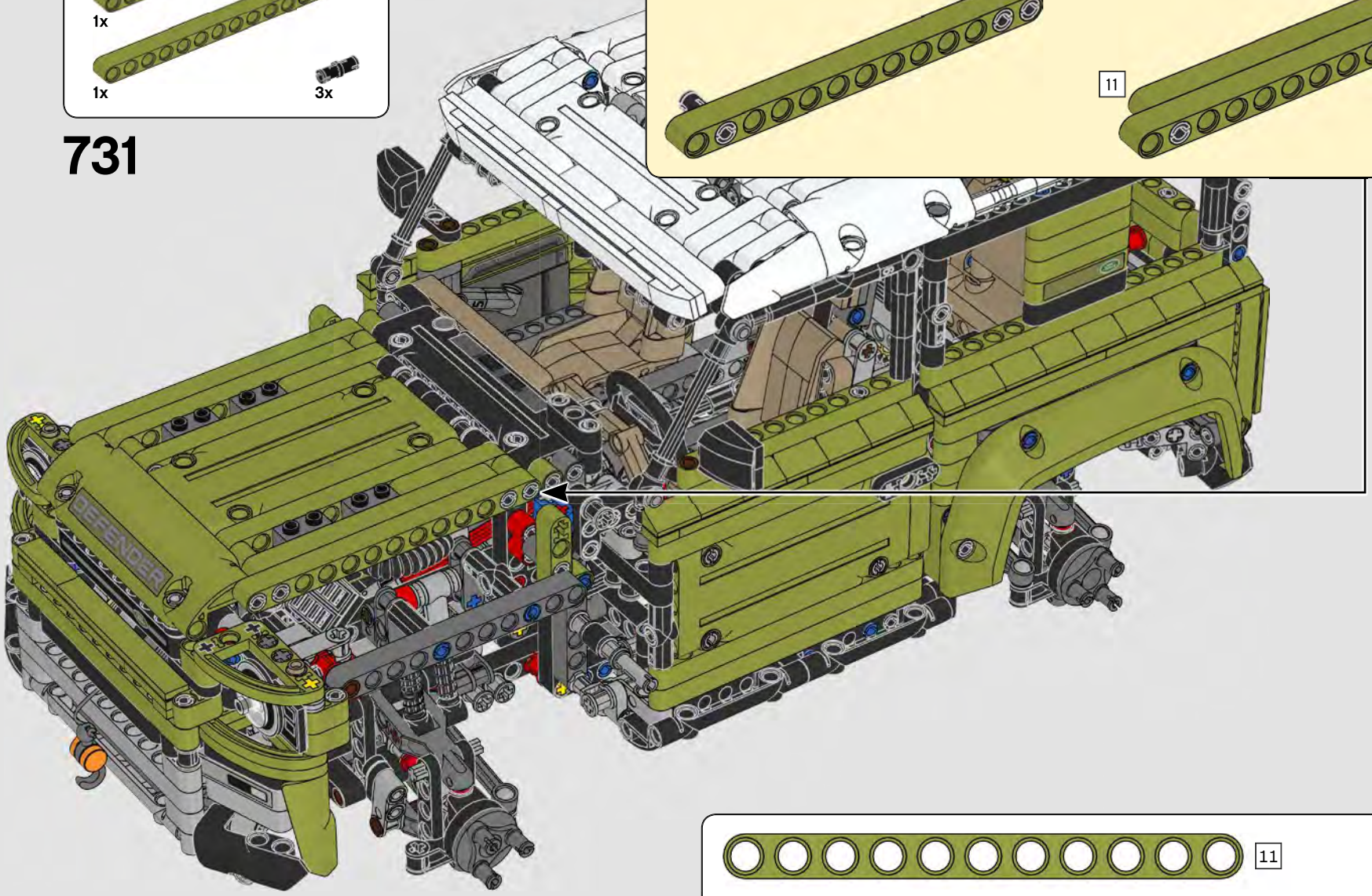


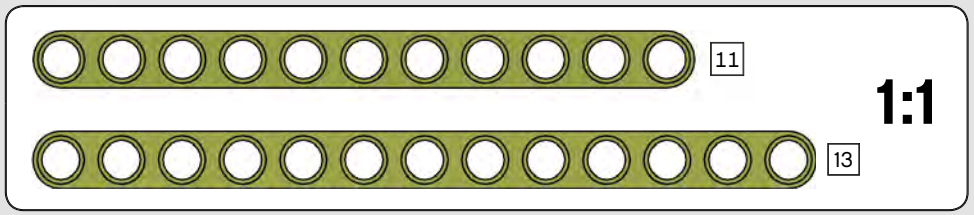

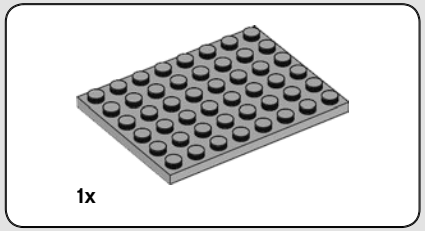


# 732

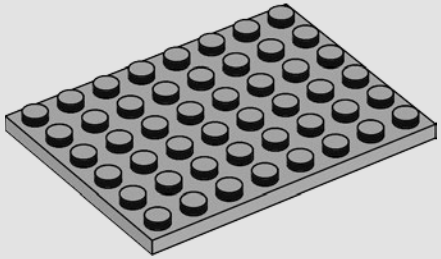

# 733

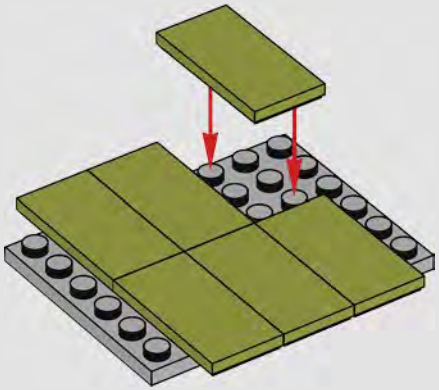

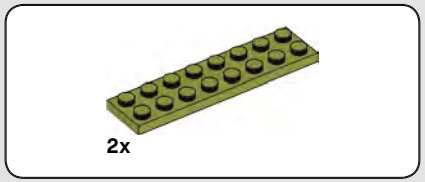


# 734

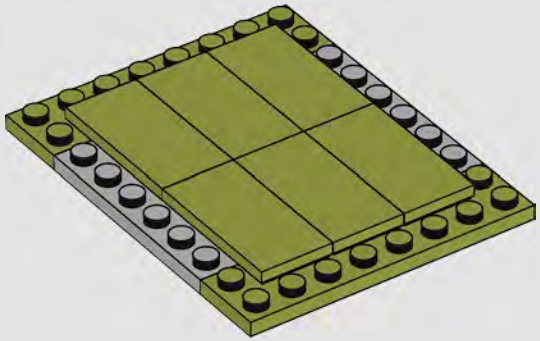

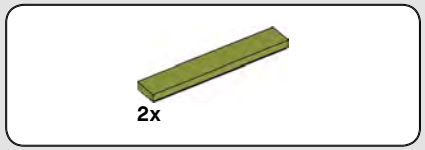


# 735

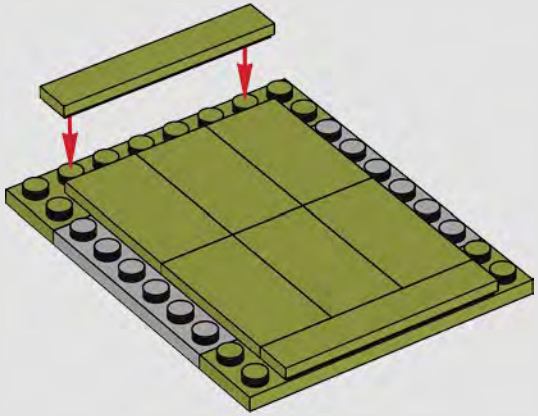

# 736

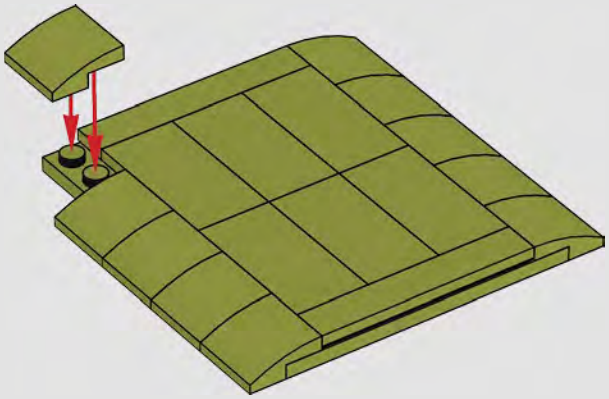

737

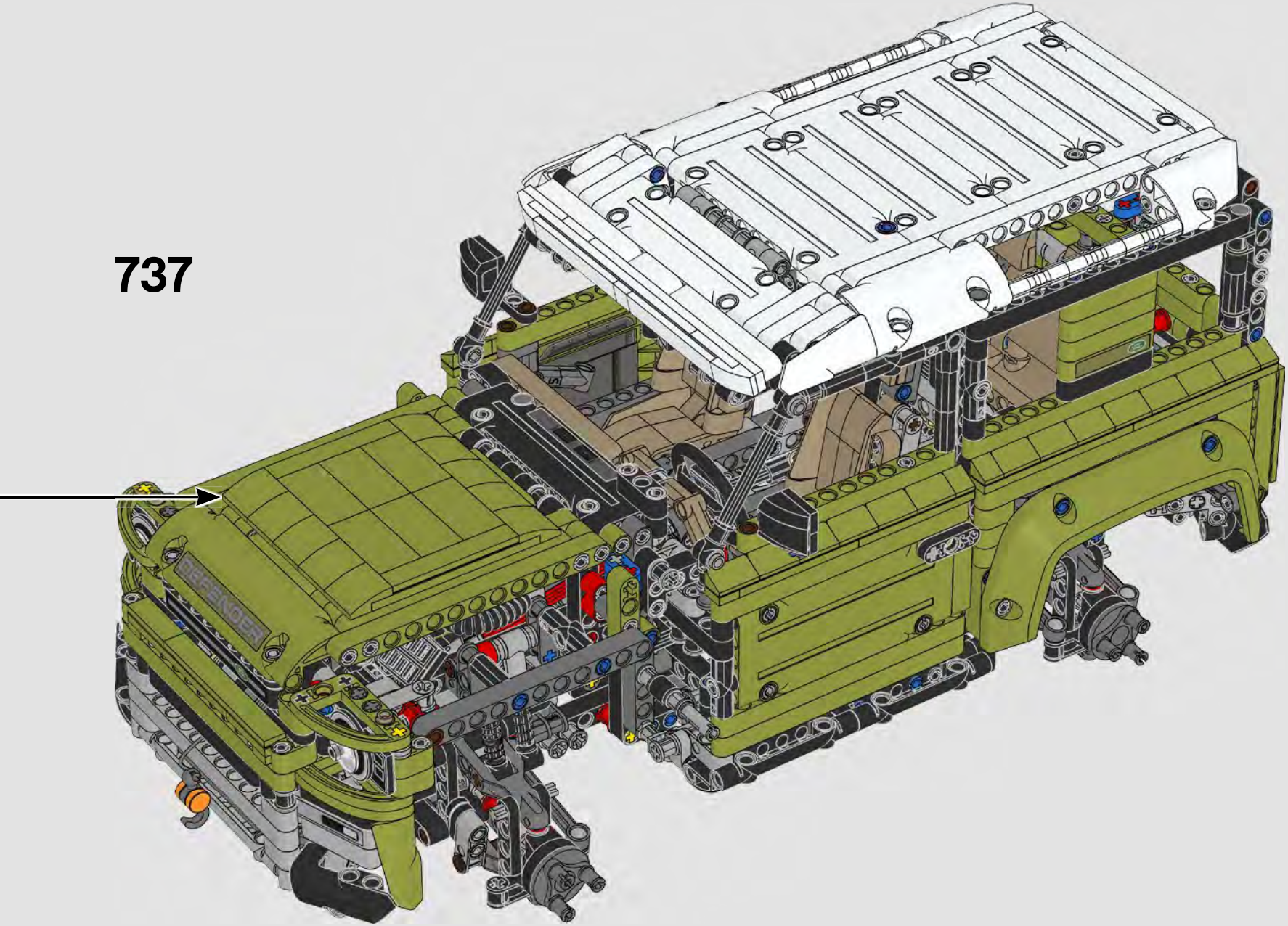

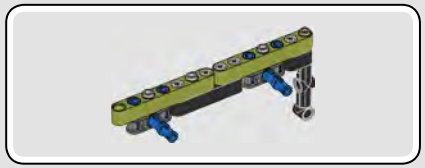

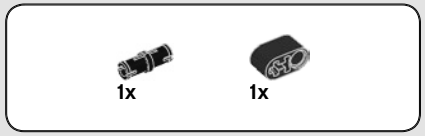


# 738

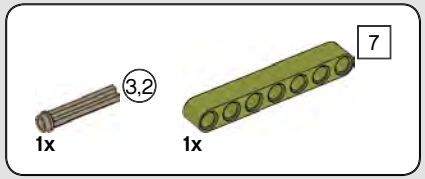


# 739

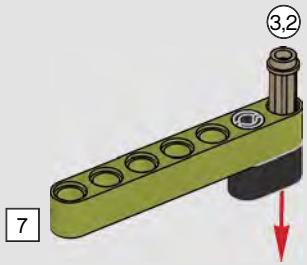


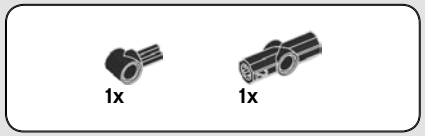


# 740

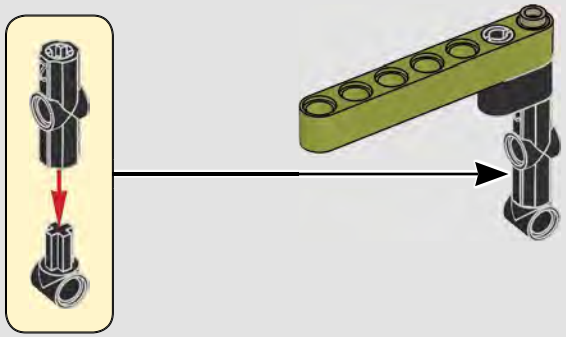

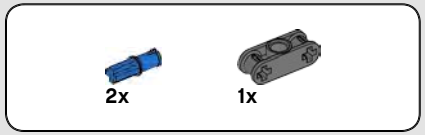


# 741

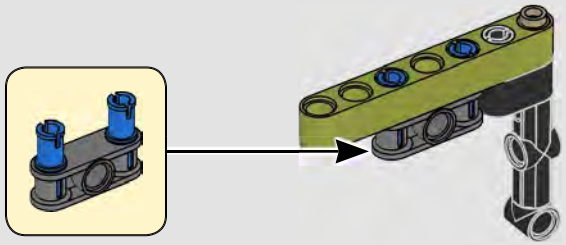

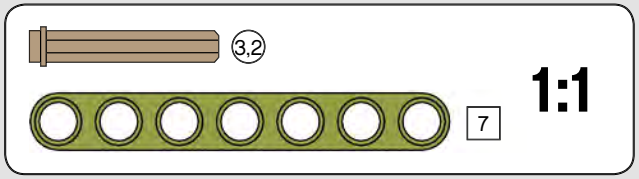

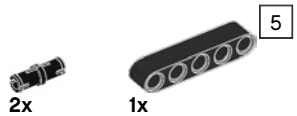


# 742

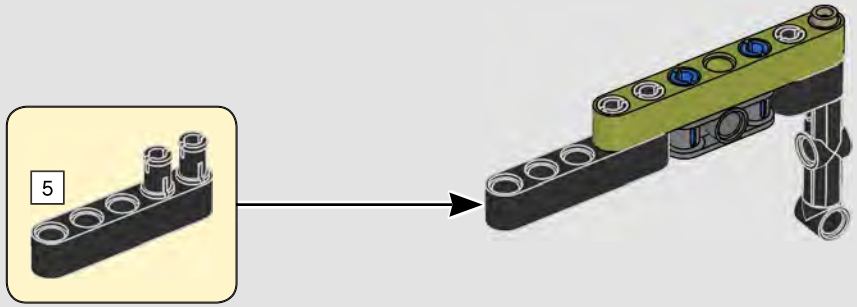


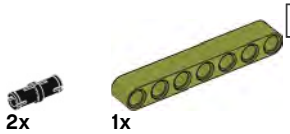


# 743

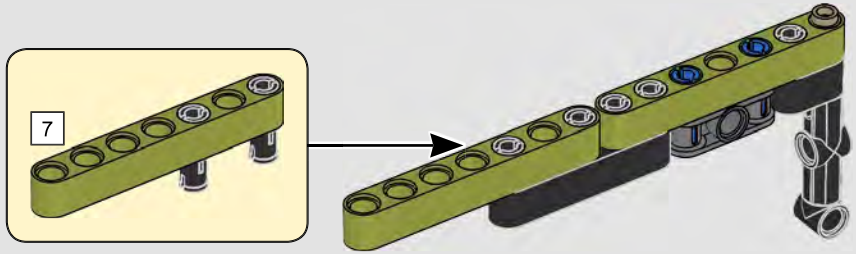


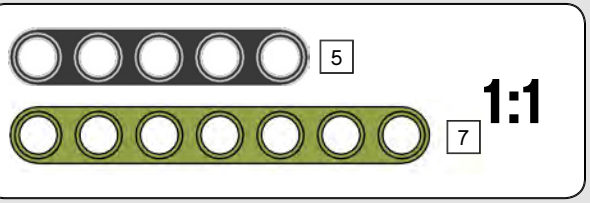

# 744

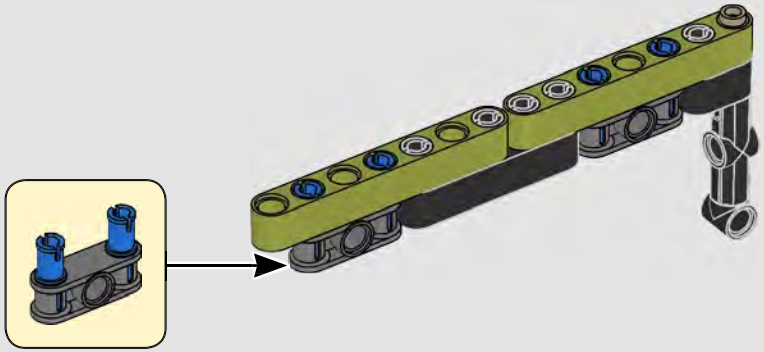

# 745

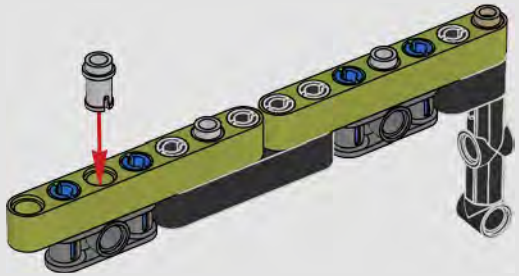

# 746

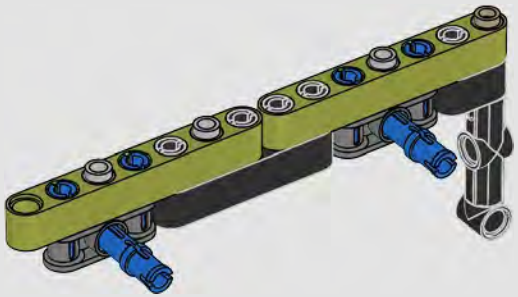

747

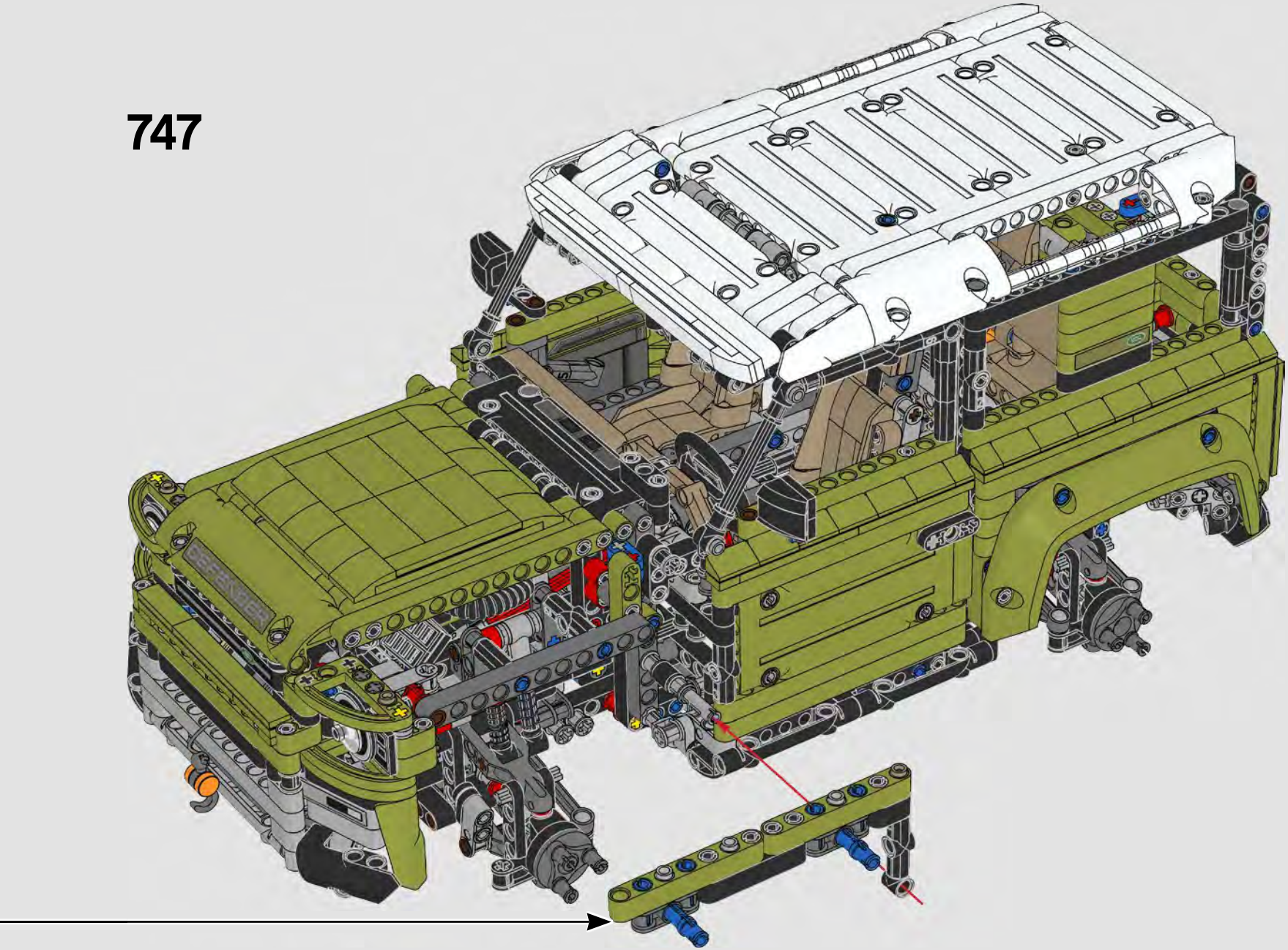

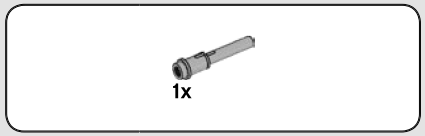


# 748

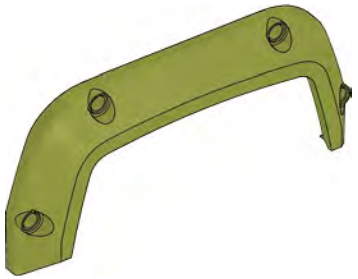

1x

749

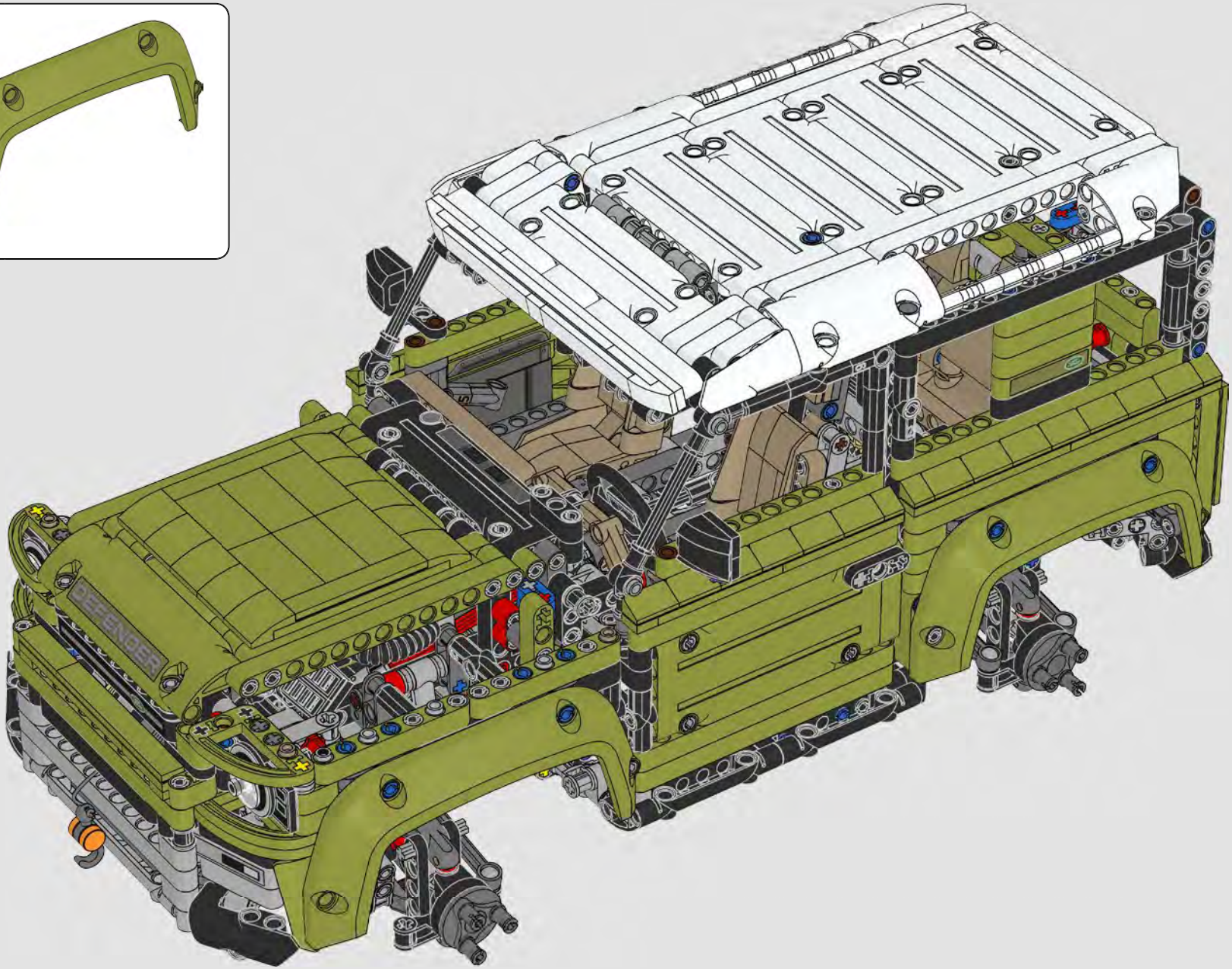

# 750

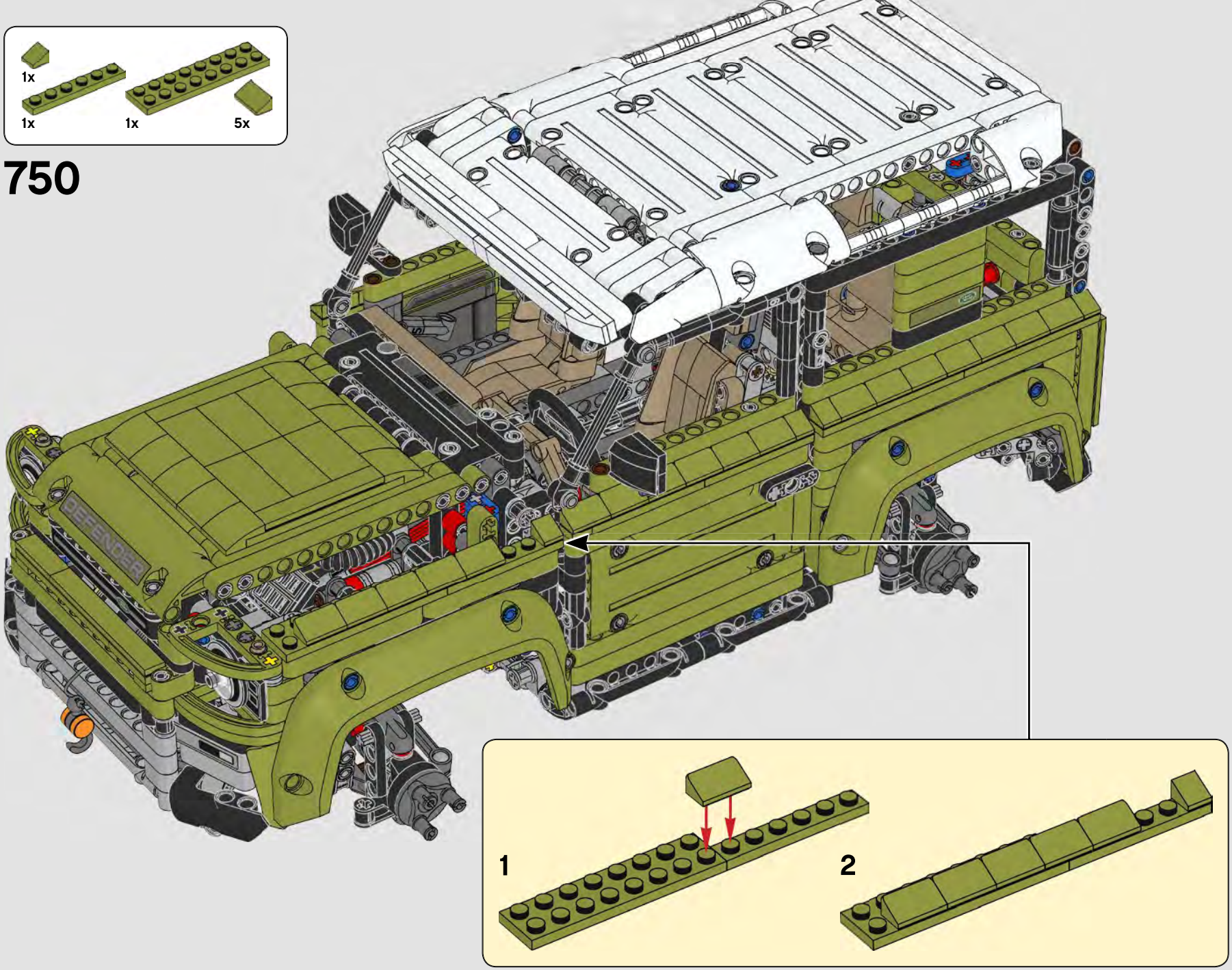

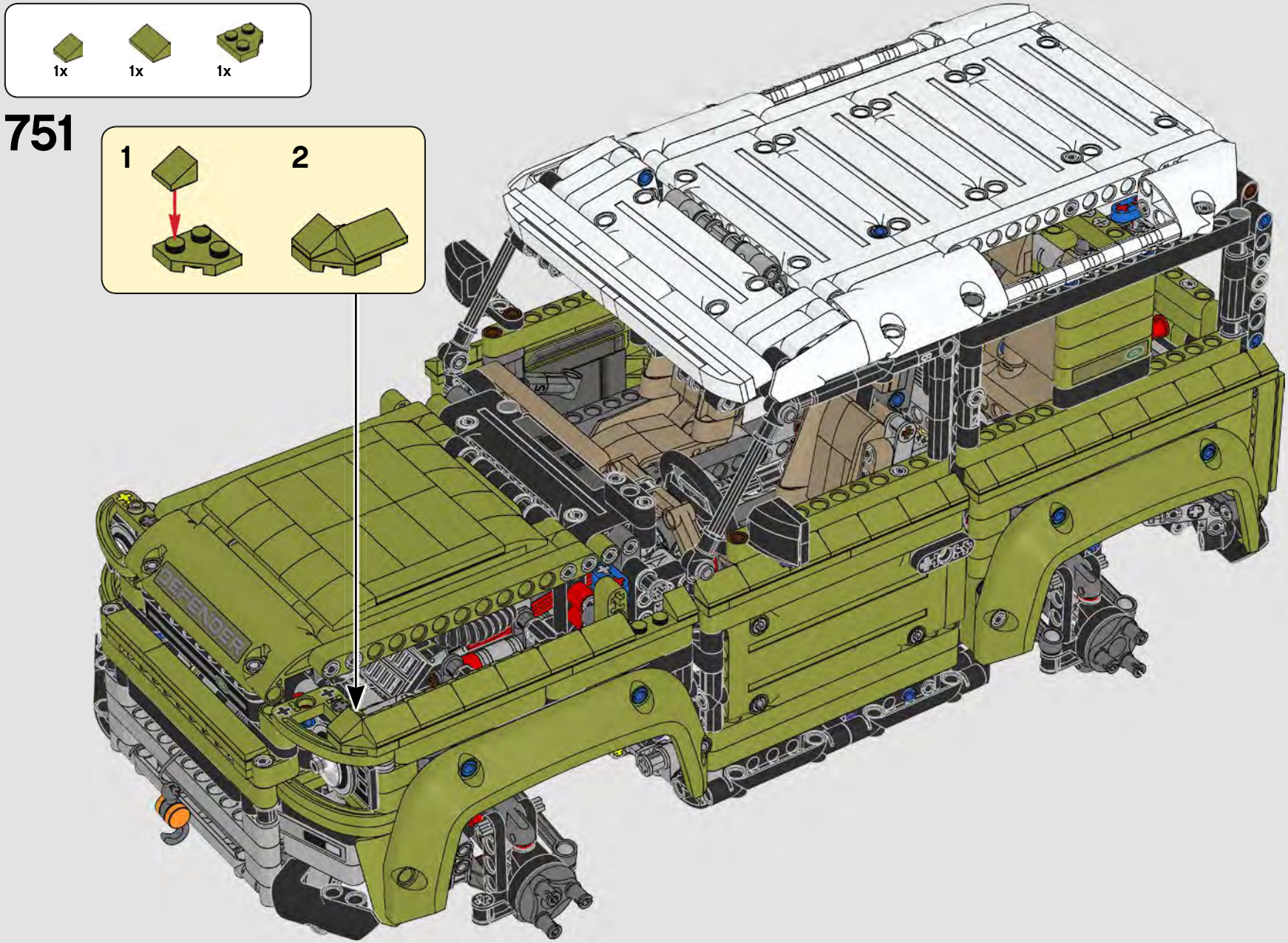
1x
1x
1x
751
1
2
DEFENDER

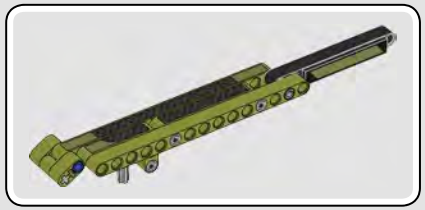

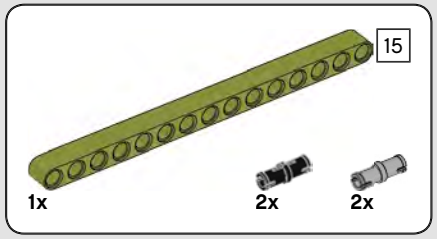


752

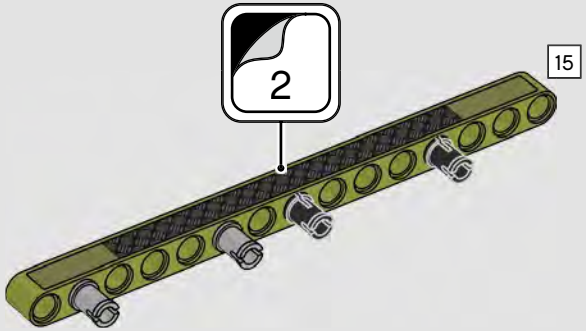





753

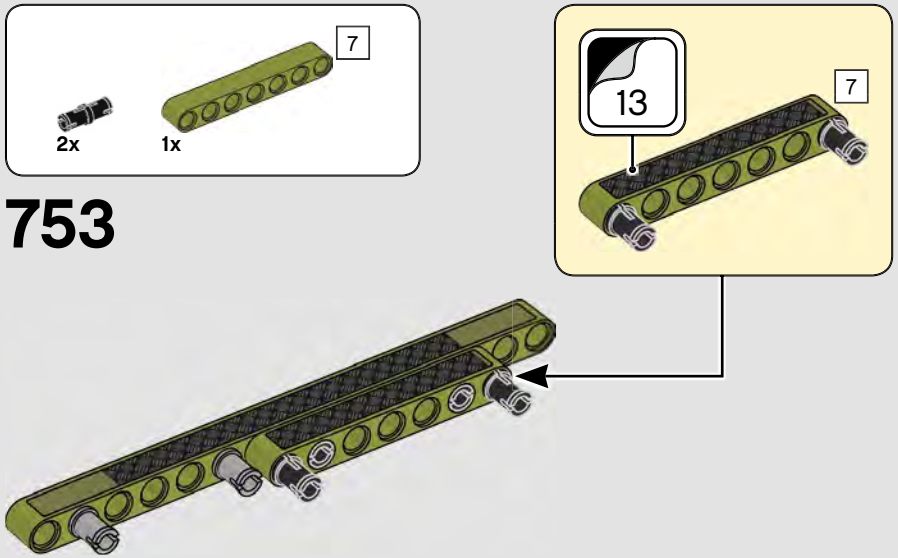


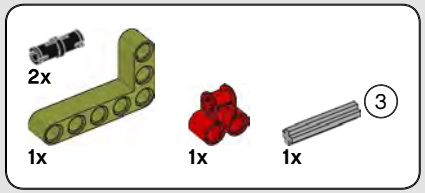


754

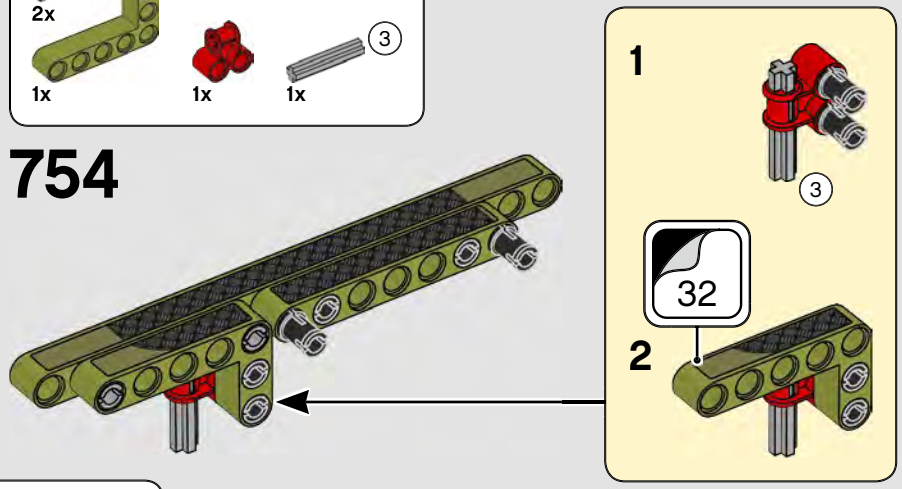


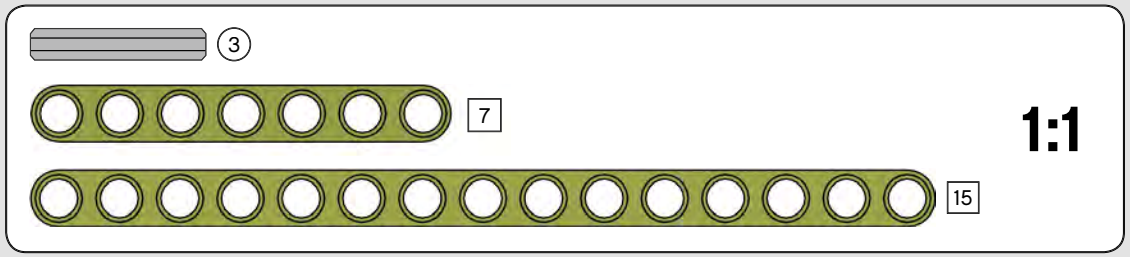

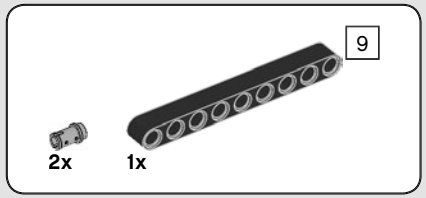


# 755

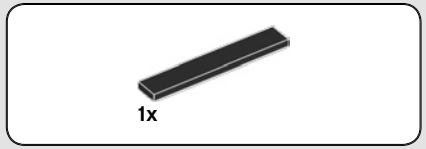


# 756

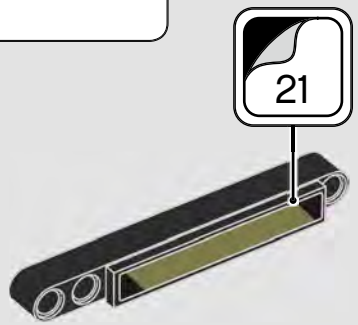


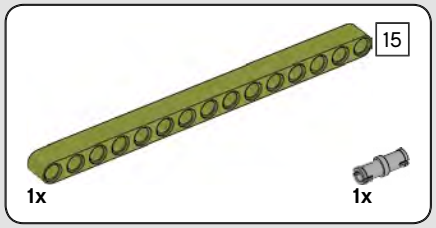


# 757

# 758

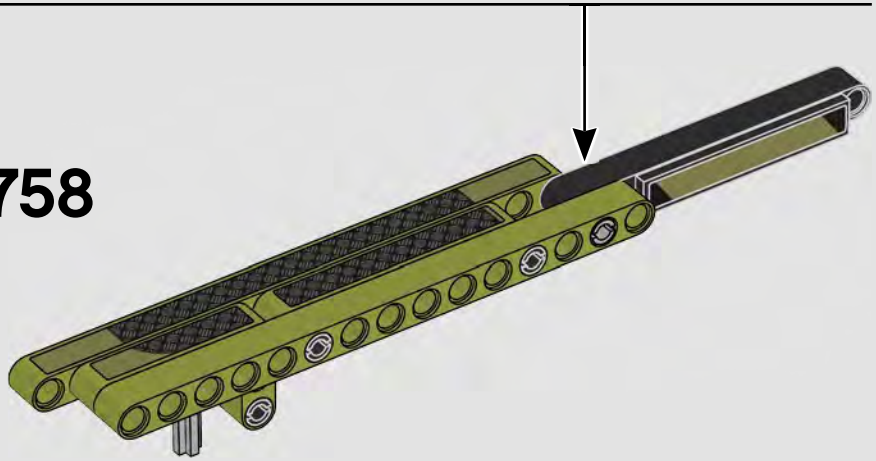

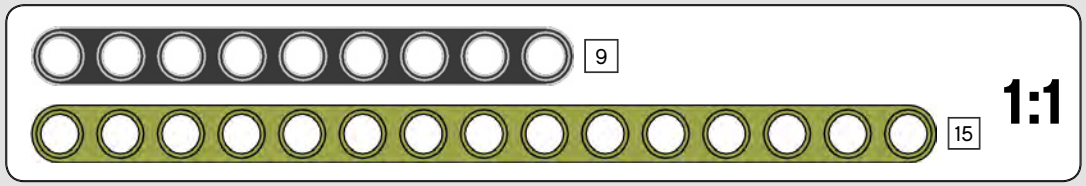

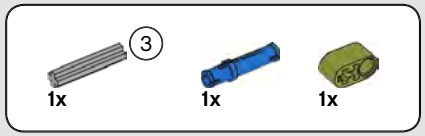


# 759

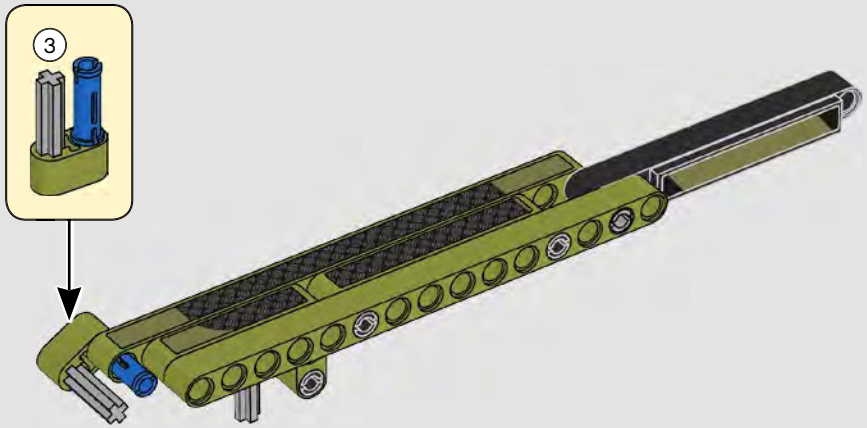

# 760

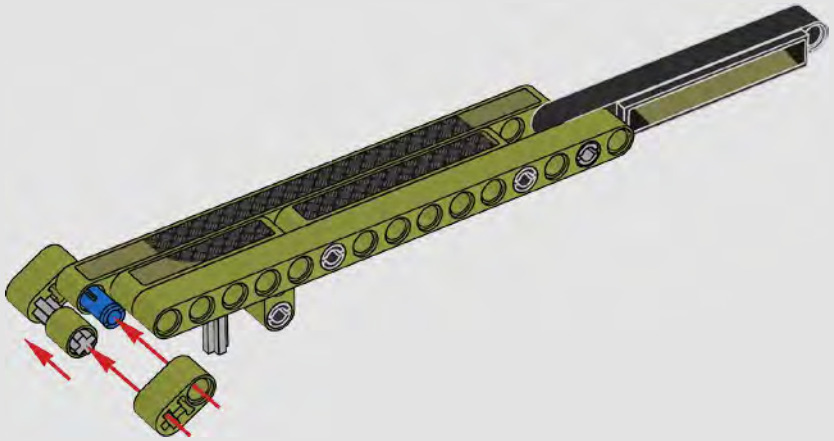

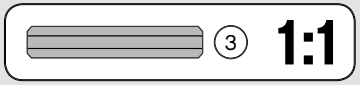

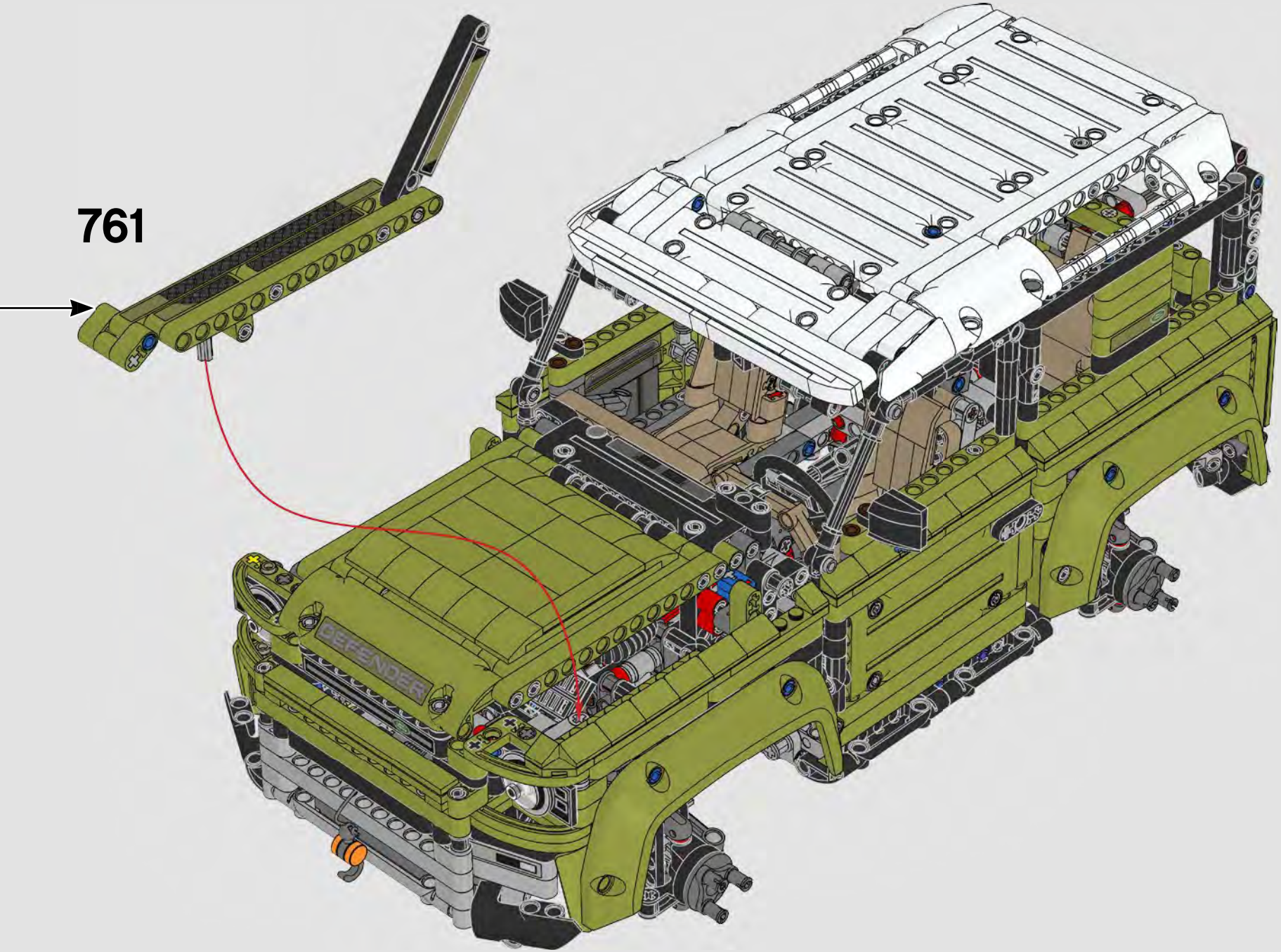
761
DEFENDER

762

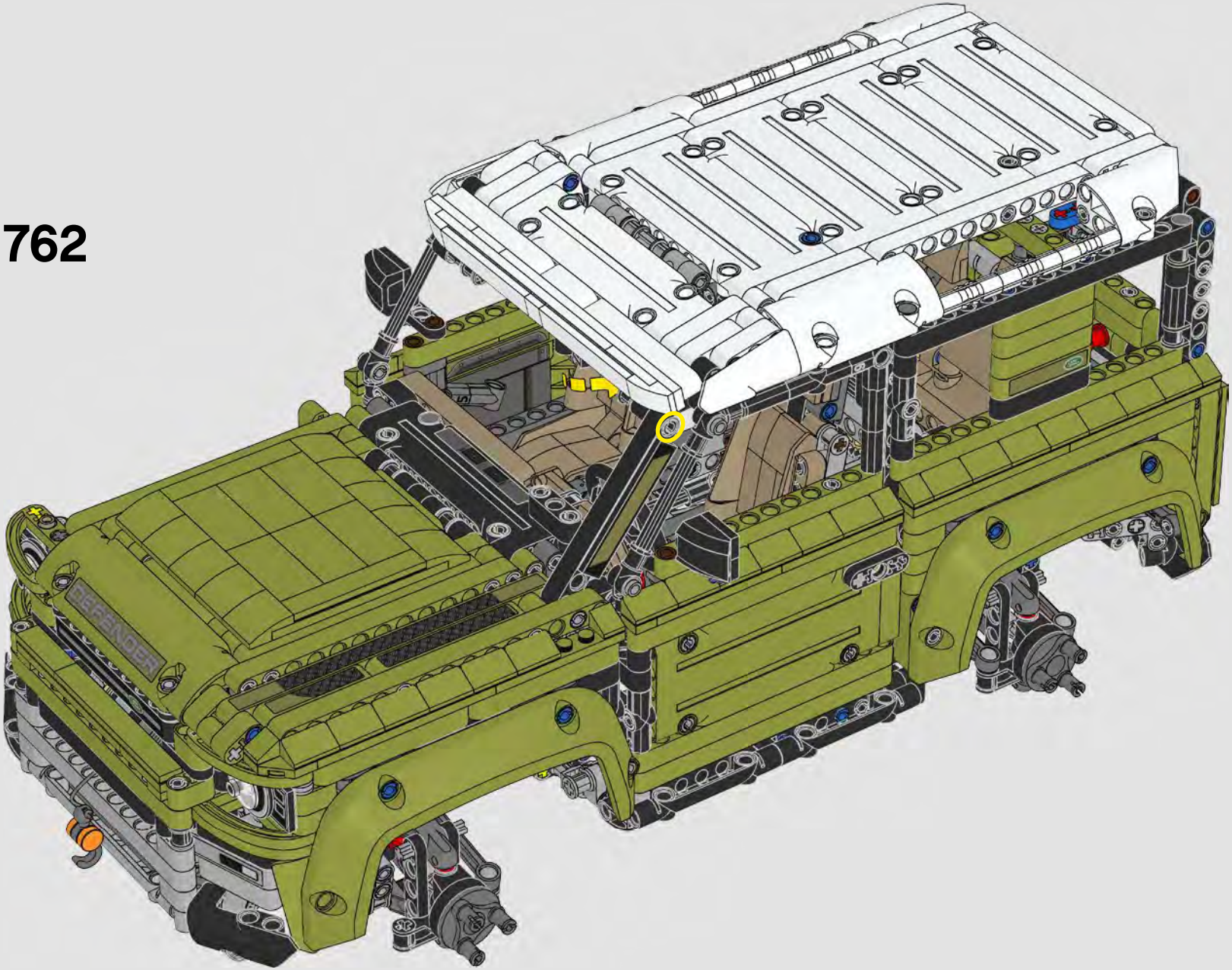

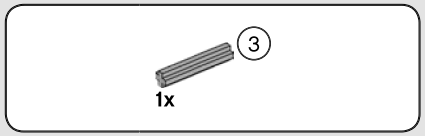


# 763

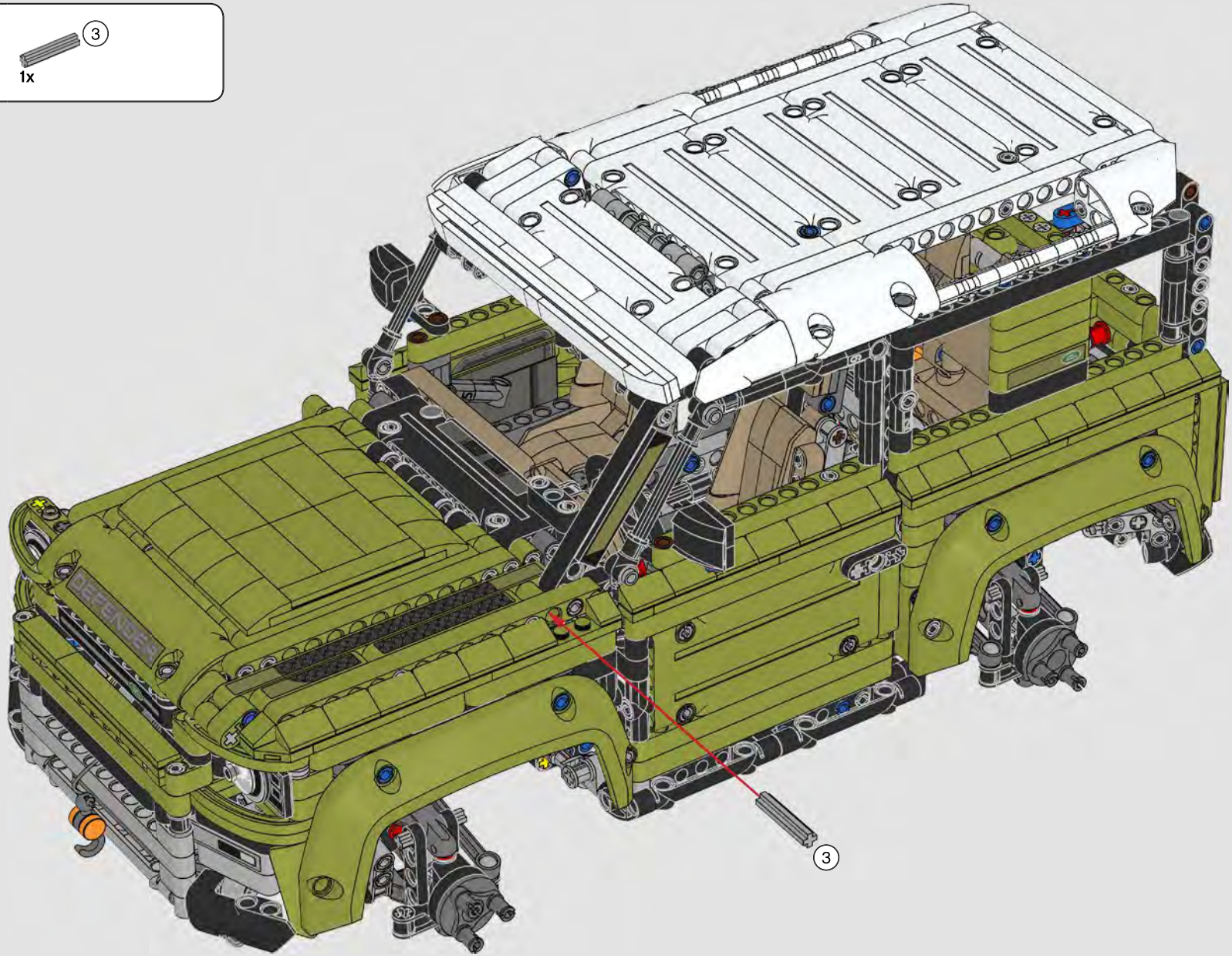


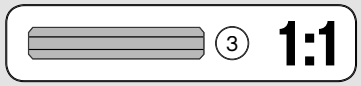

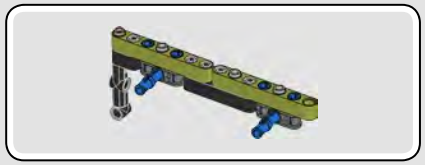

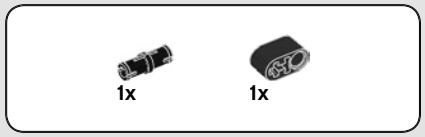


# 764

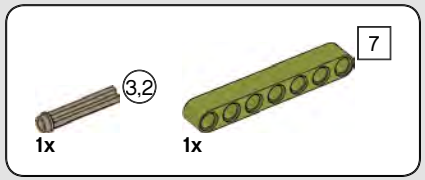


# 765

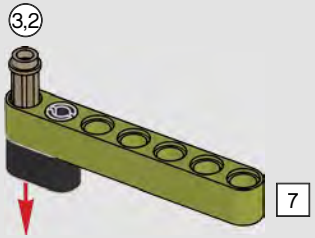


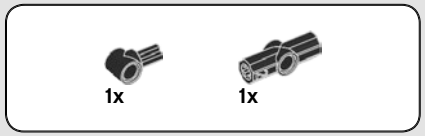


# 766

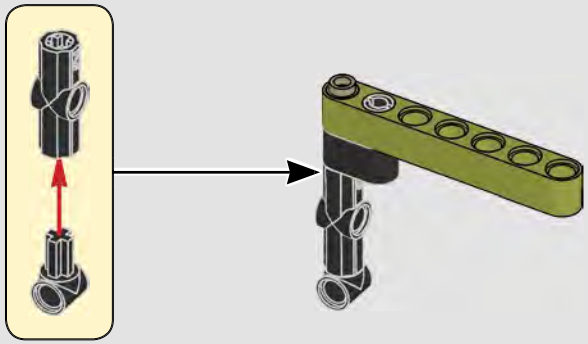

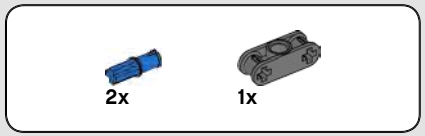


# 767

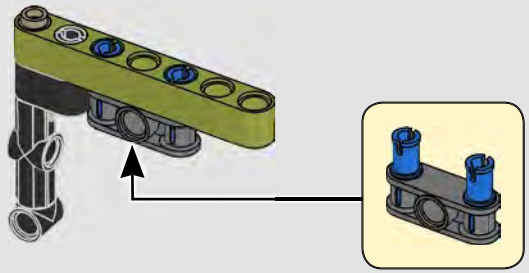

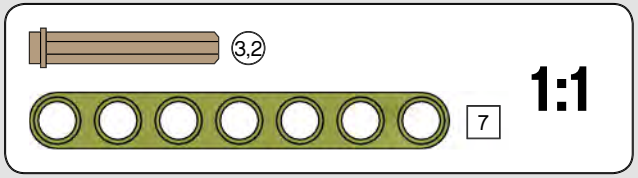

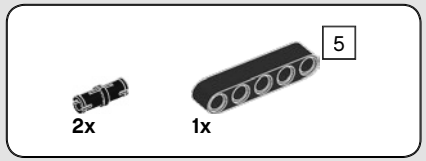


# 768

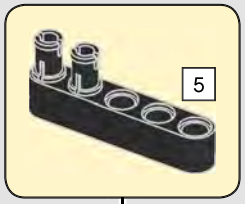


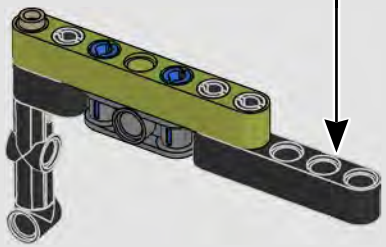

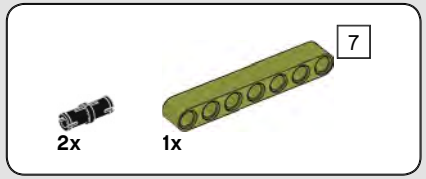


# 769

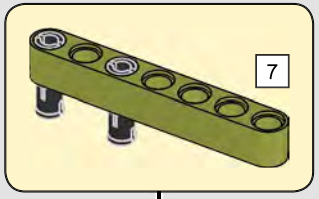


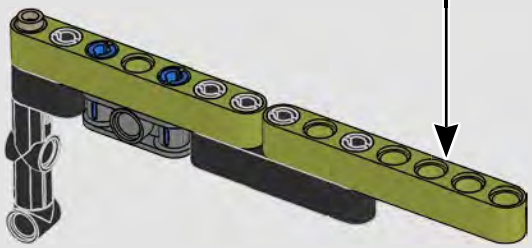

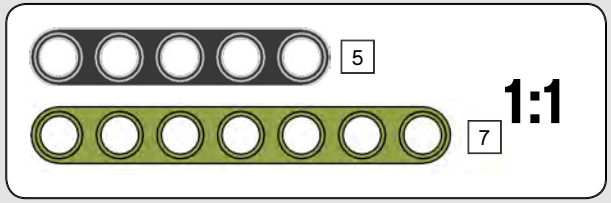


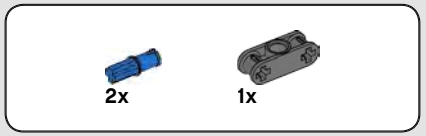


# 770

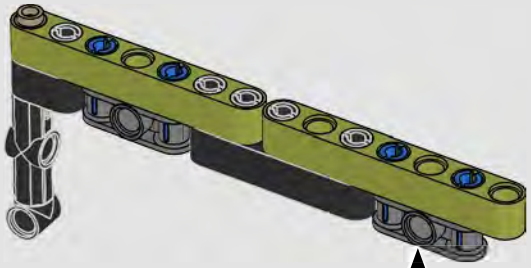

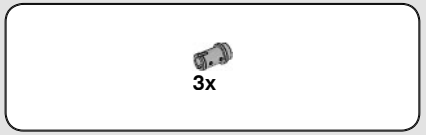


# 771

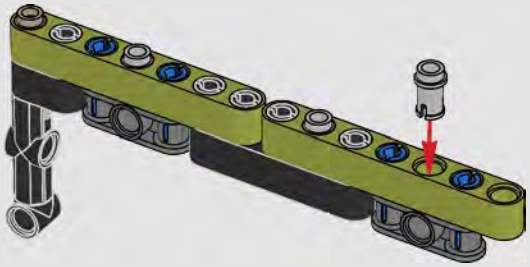

# 772

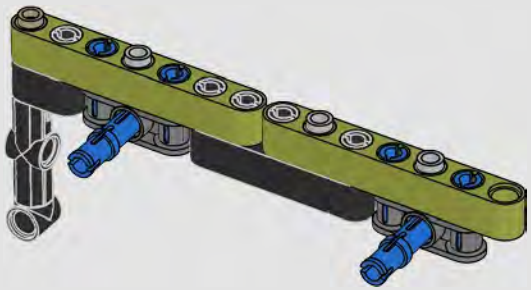

773



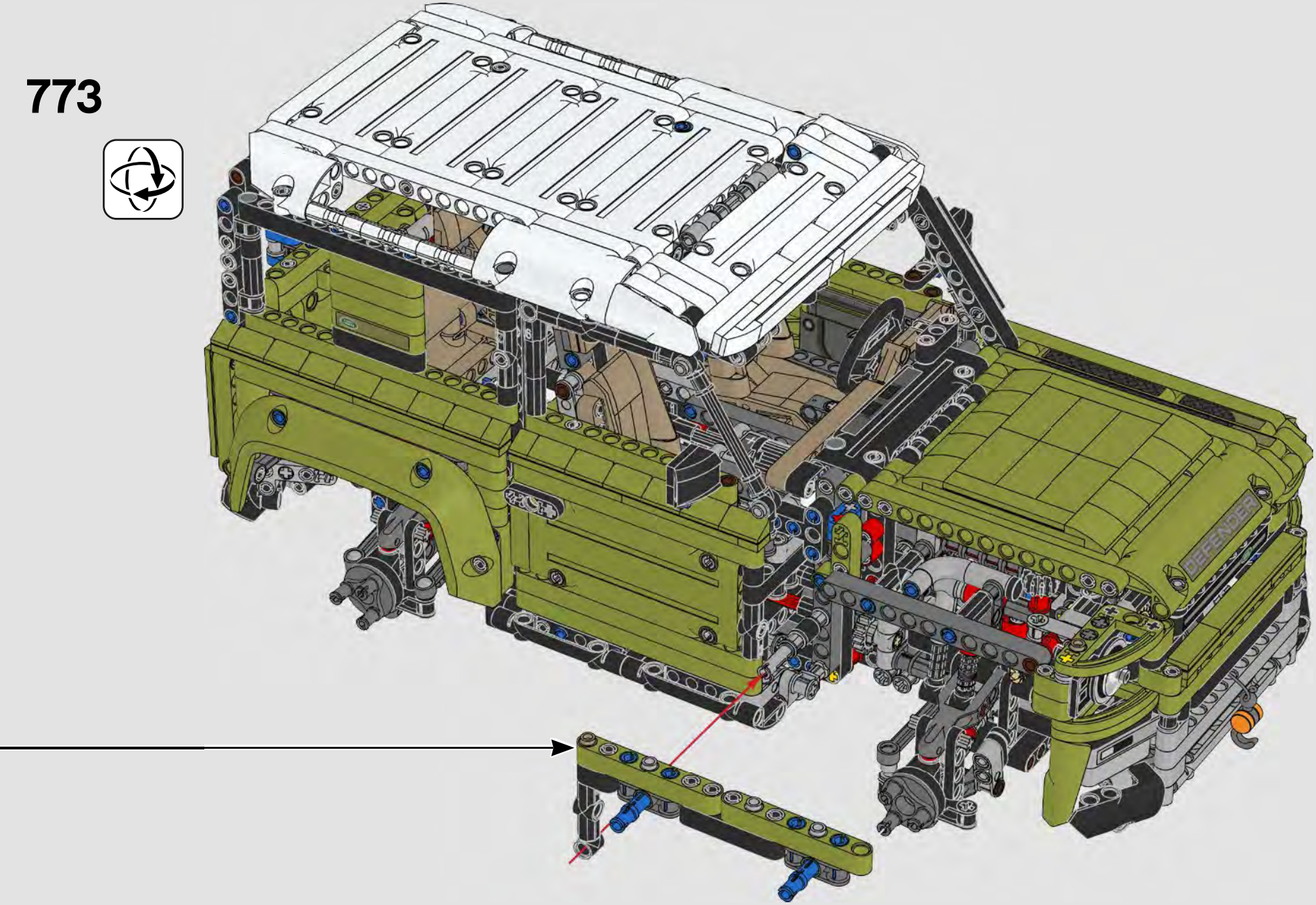

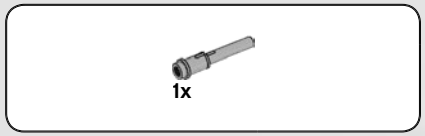


# 774

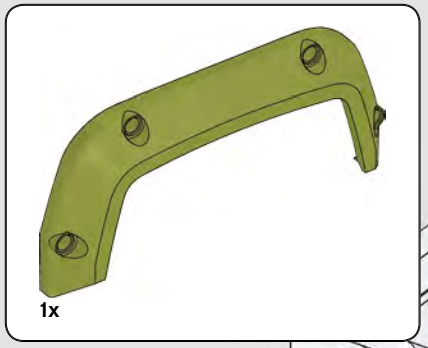


775

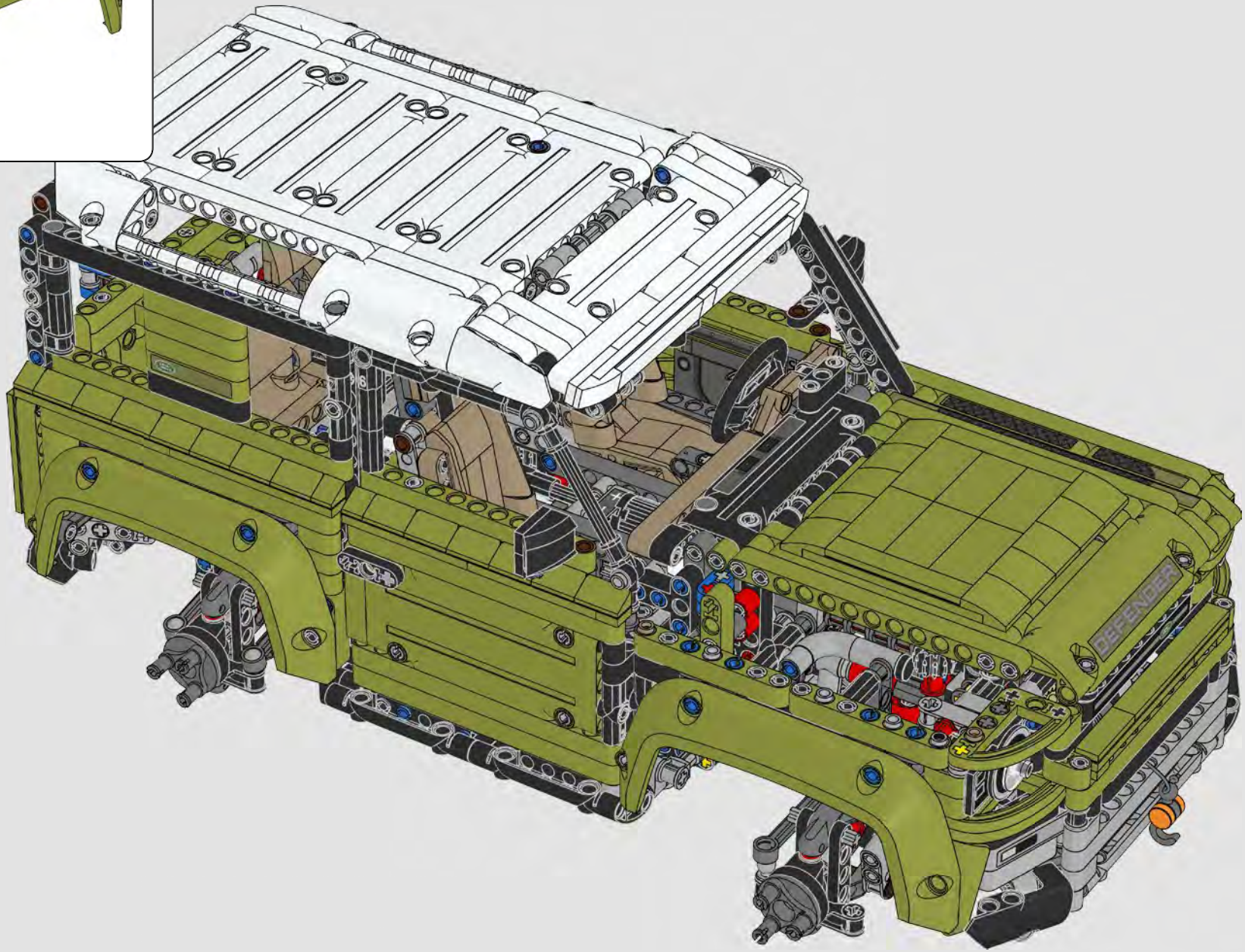

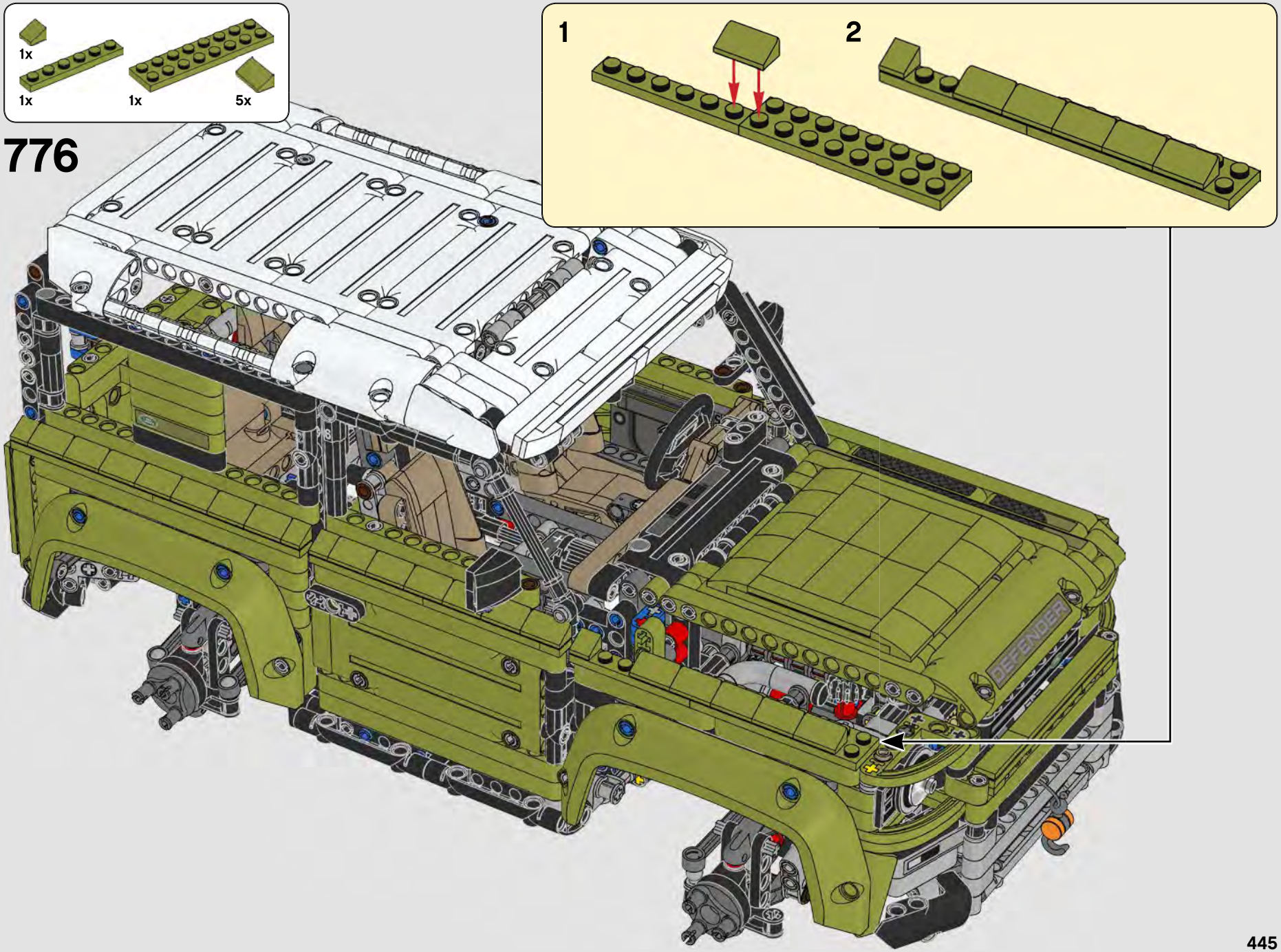
1x
1x
1x
5x
776
1
2
DEFENDER

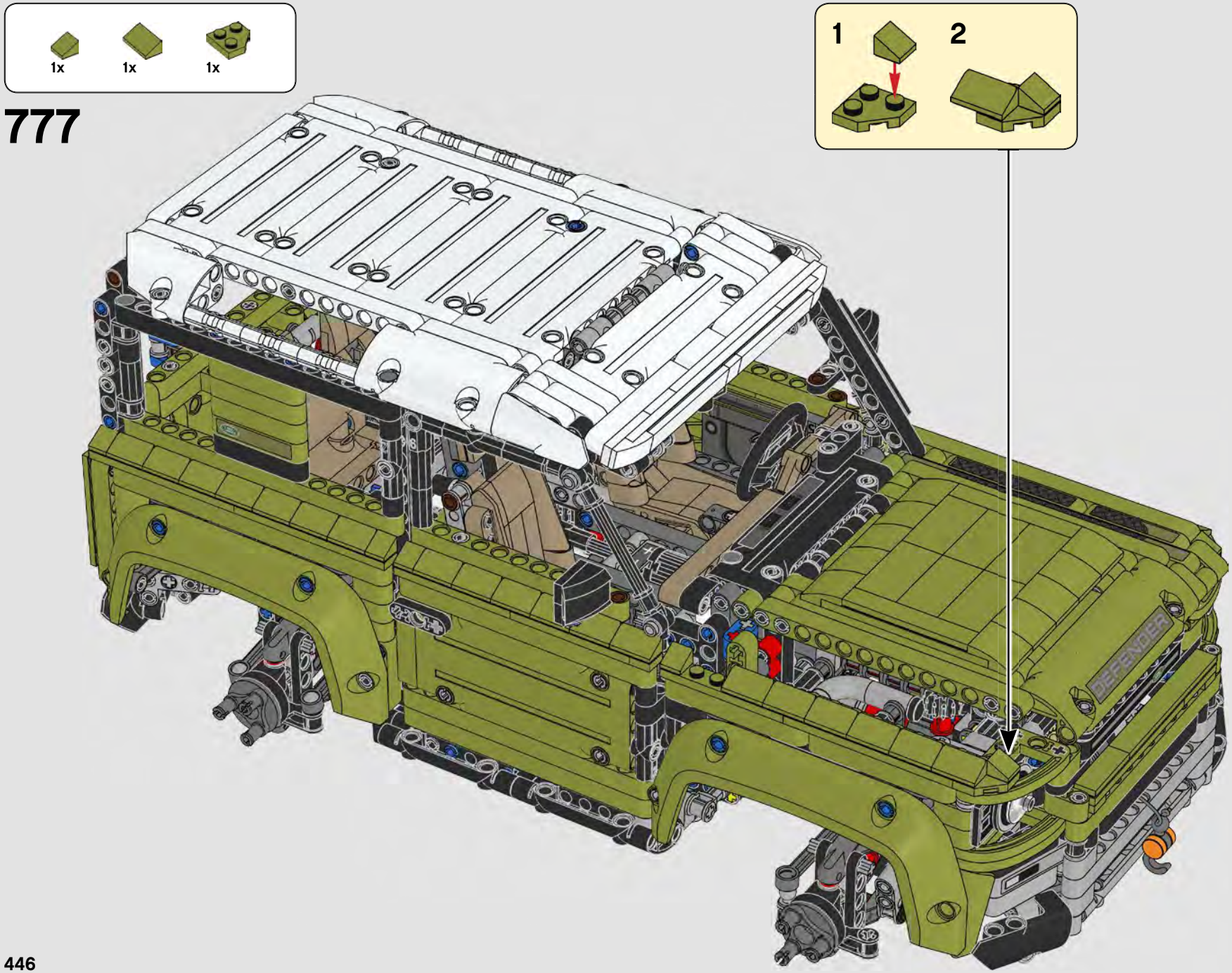
1x
1x
1x
777
1
2
DEFENDER

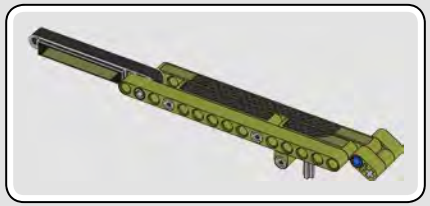

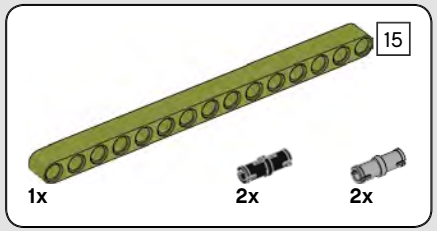


# 778

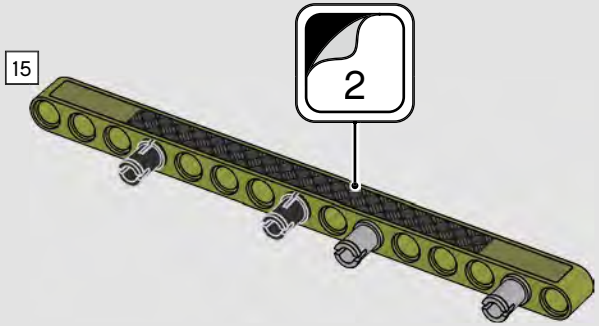


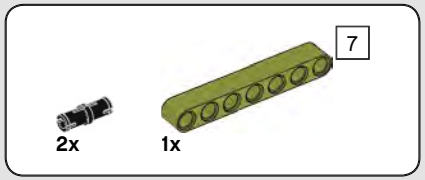


# 779

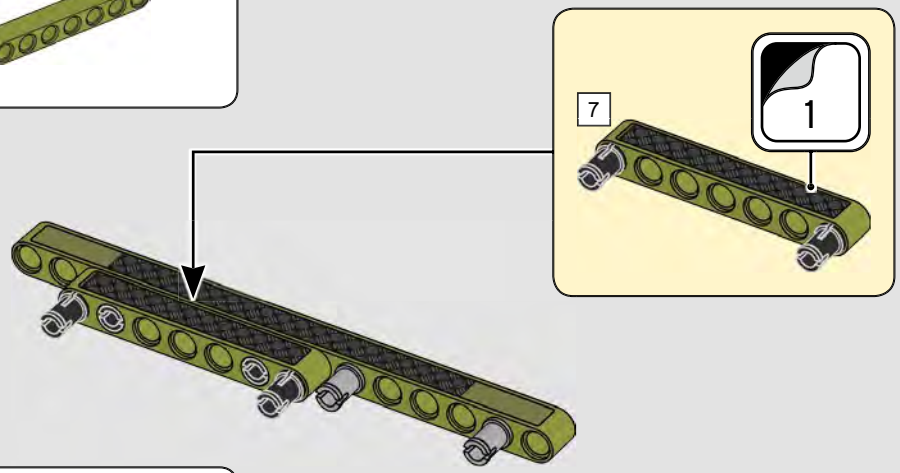


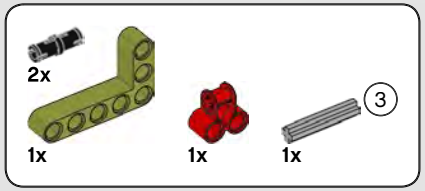


# 780

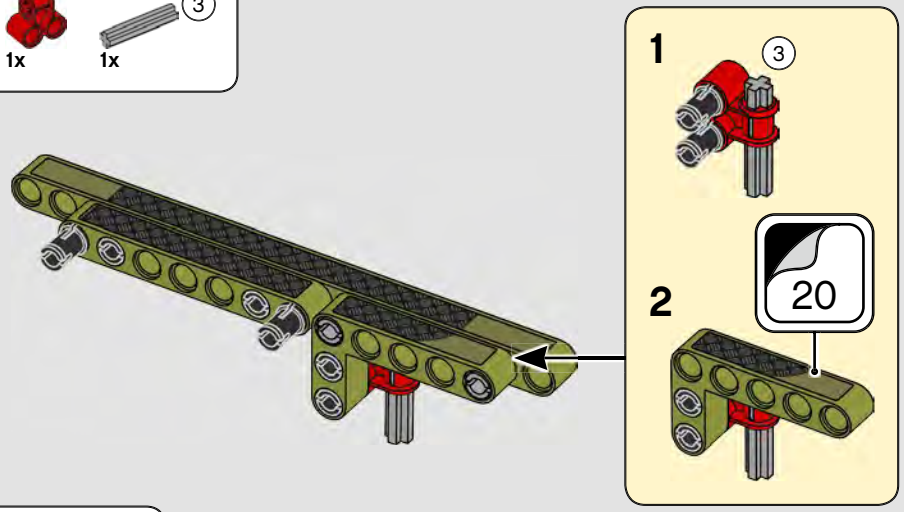


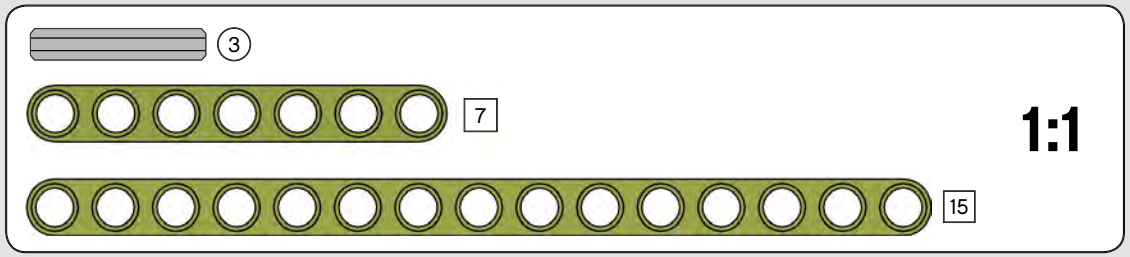

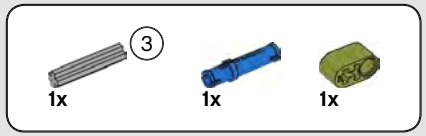


# 781

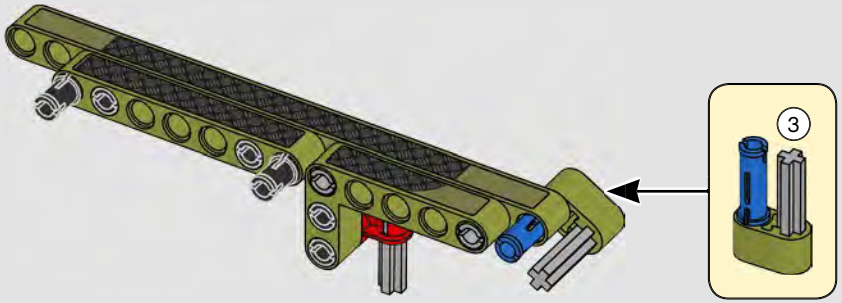

# 782

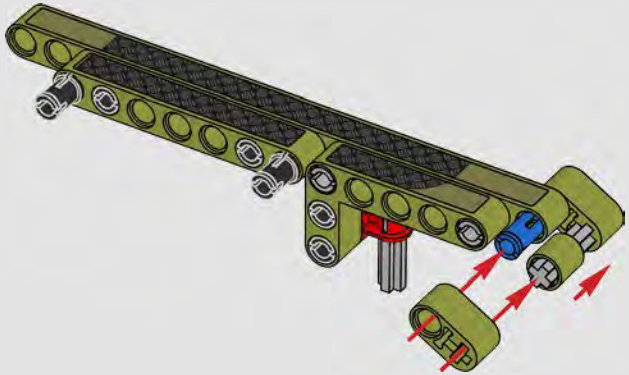

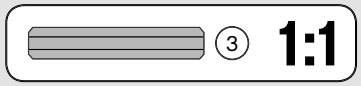

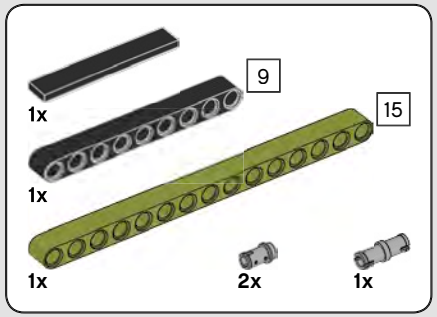


# 783

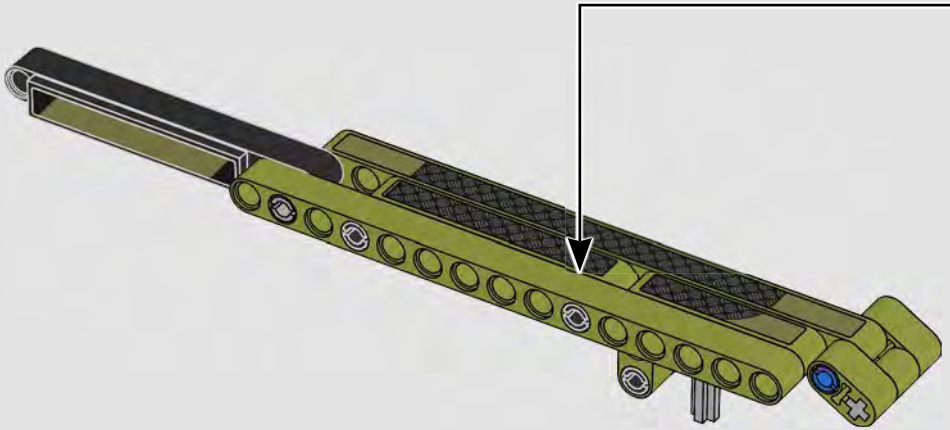

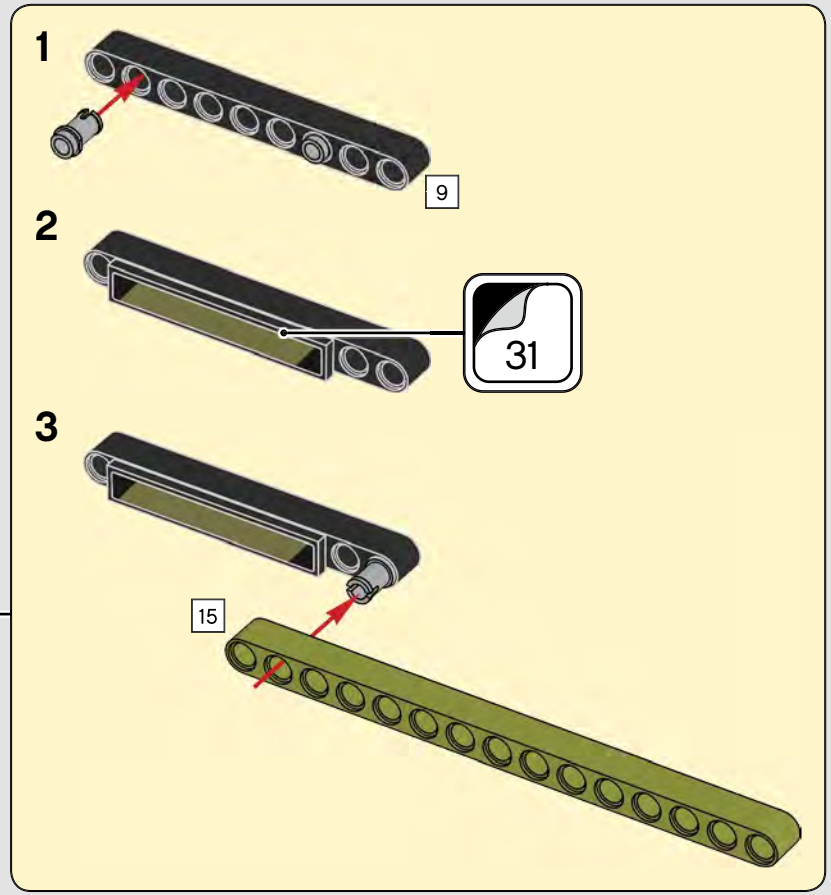


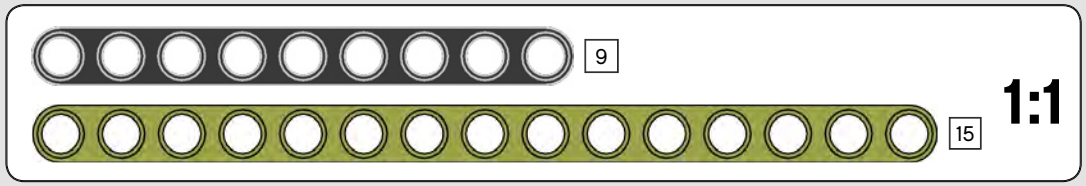

784

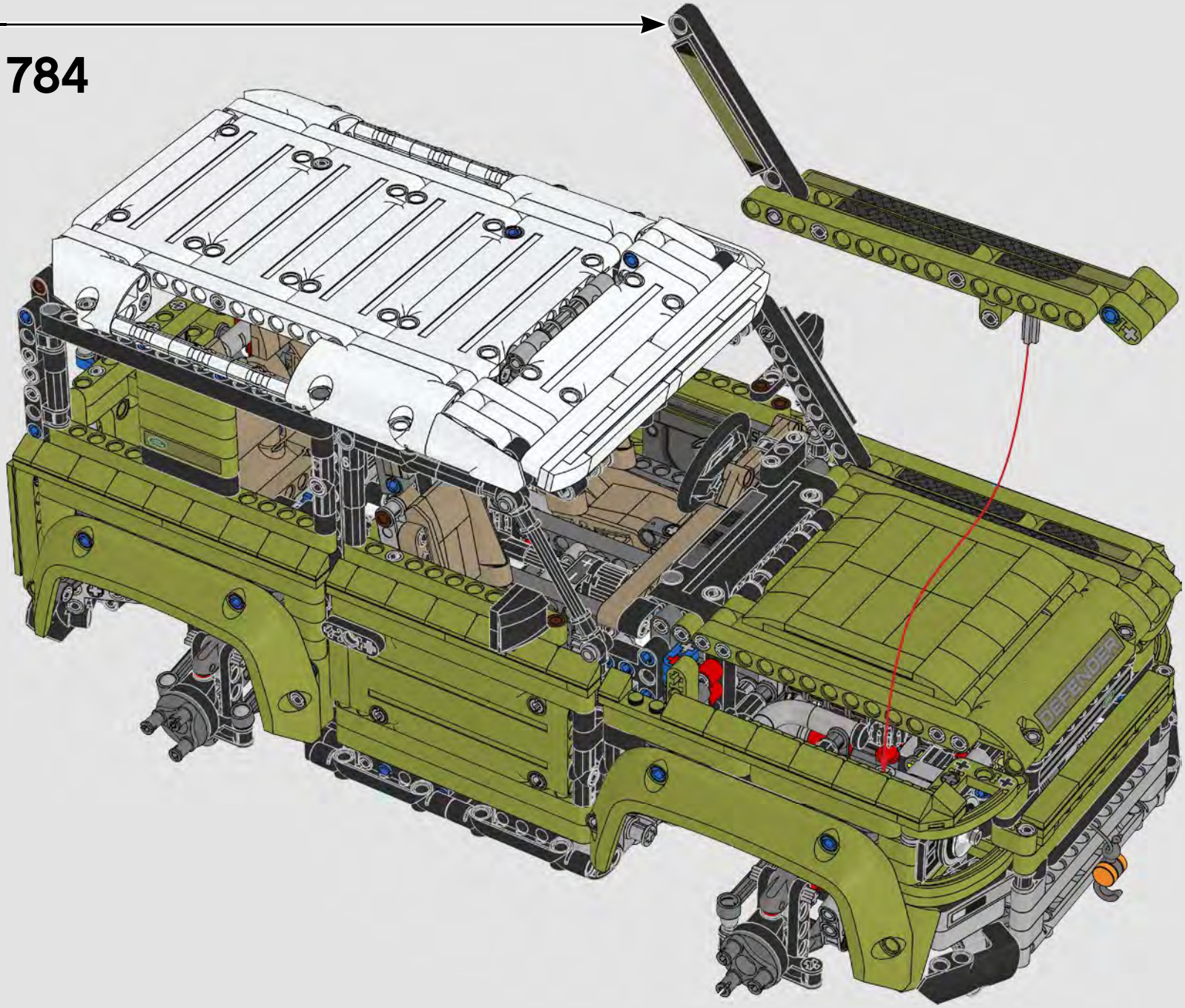

785

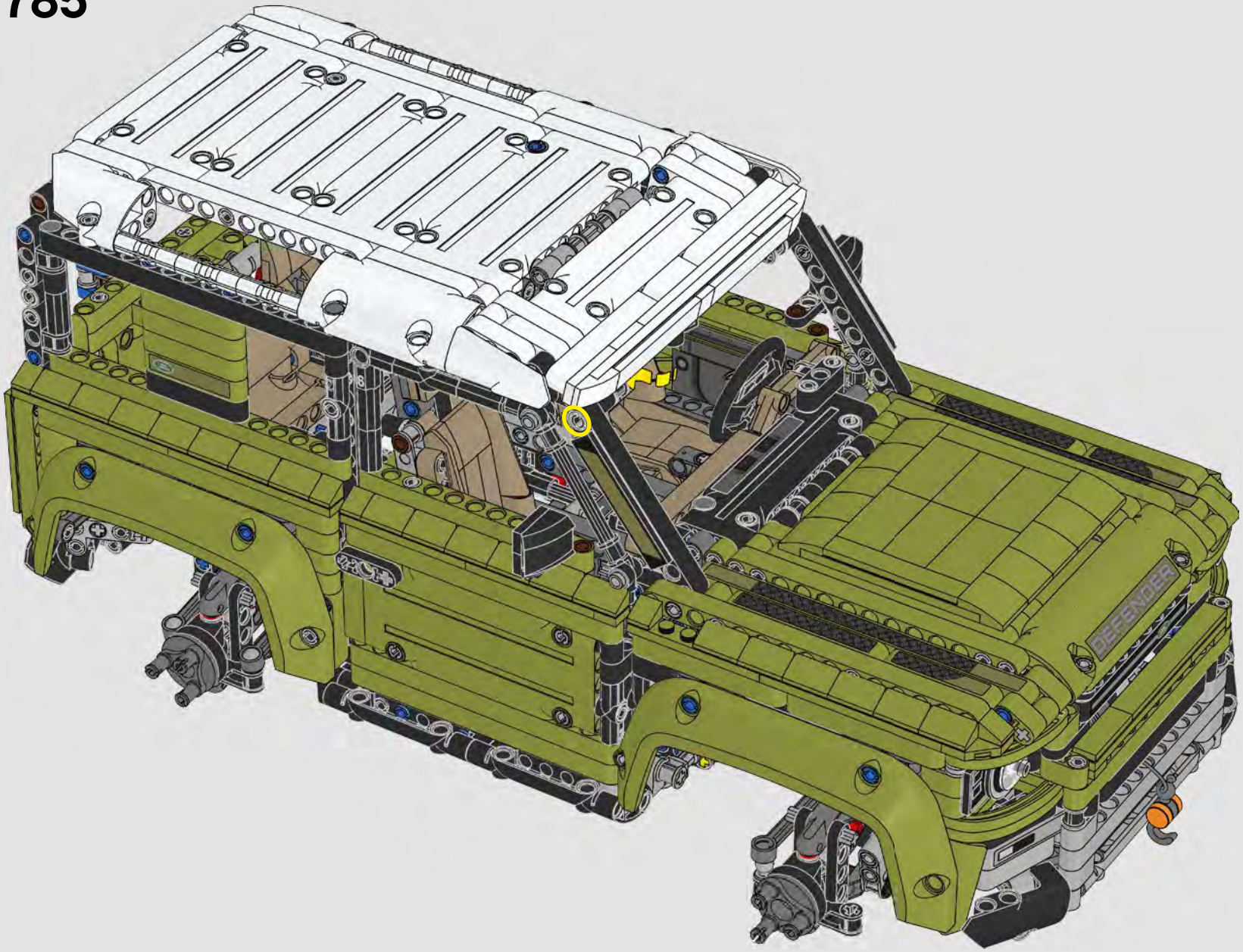

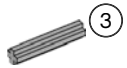


# 786

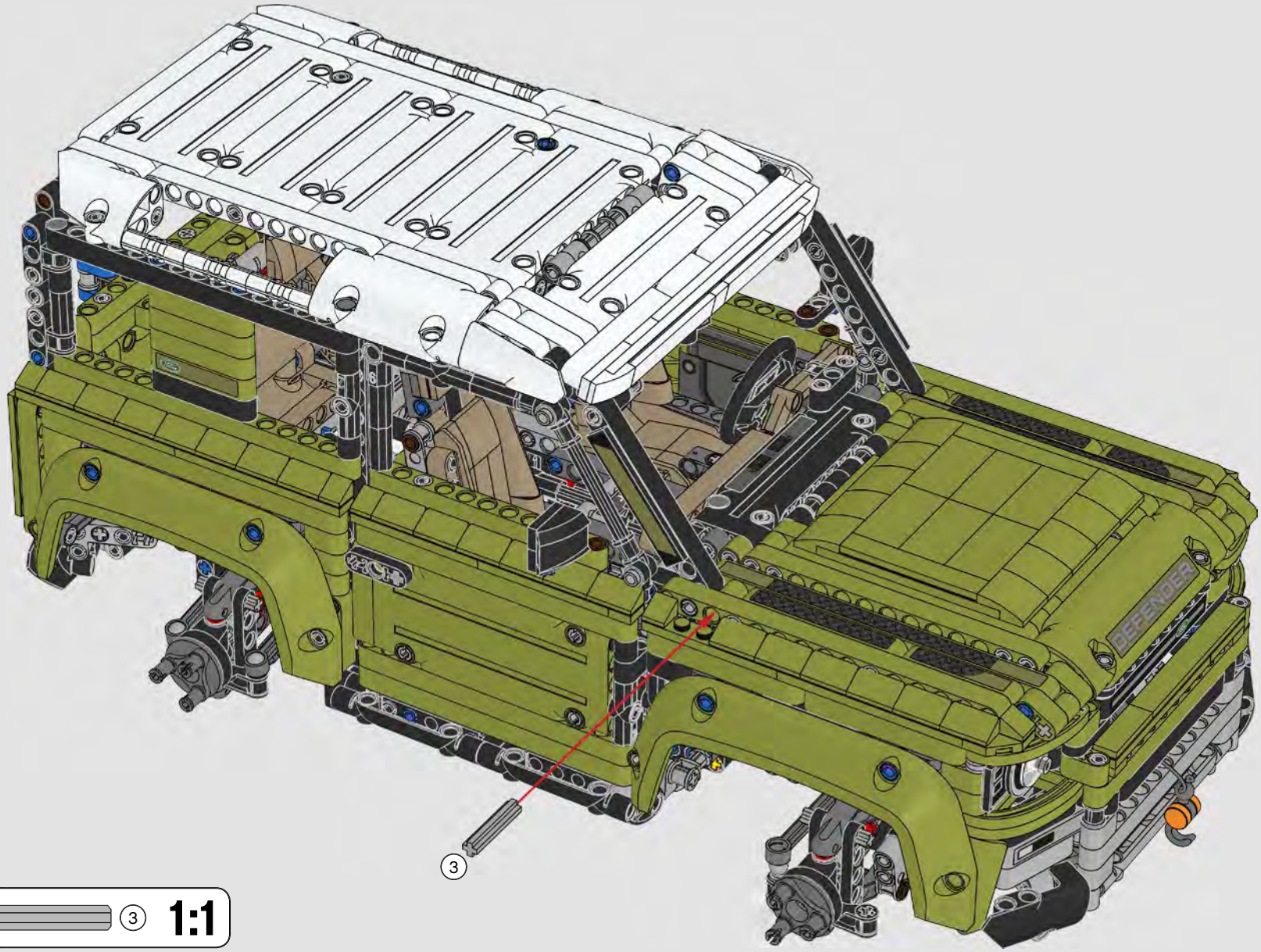


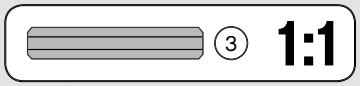

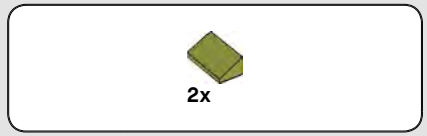


# 787

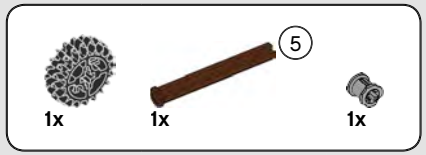


# 788




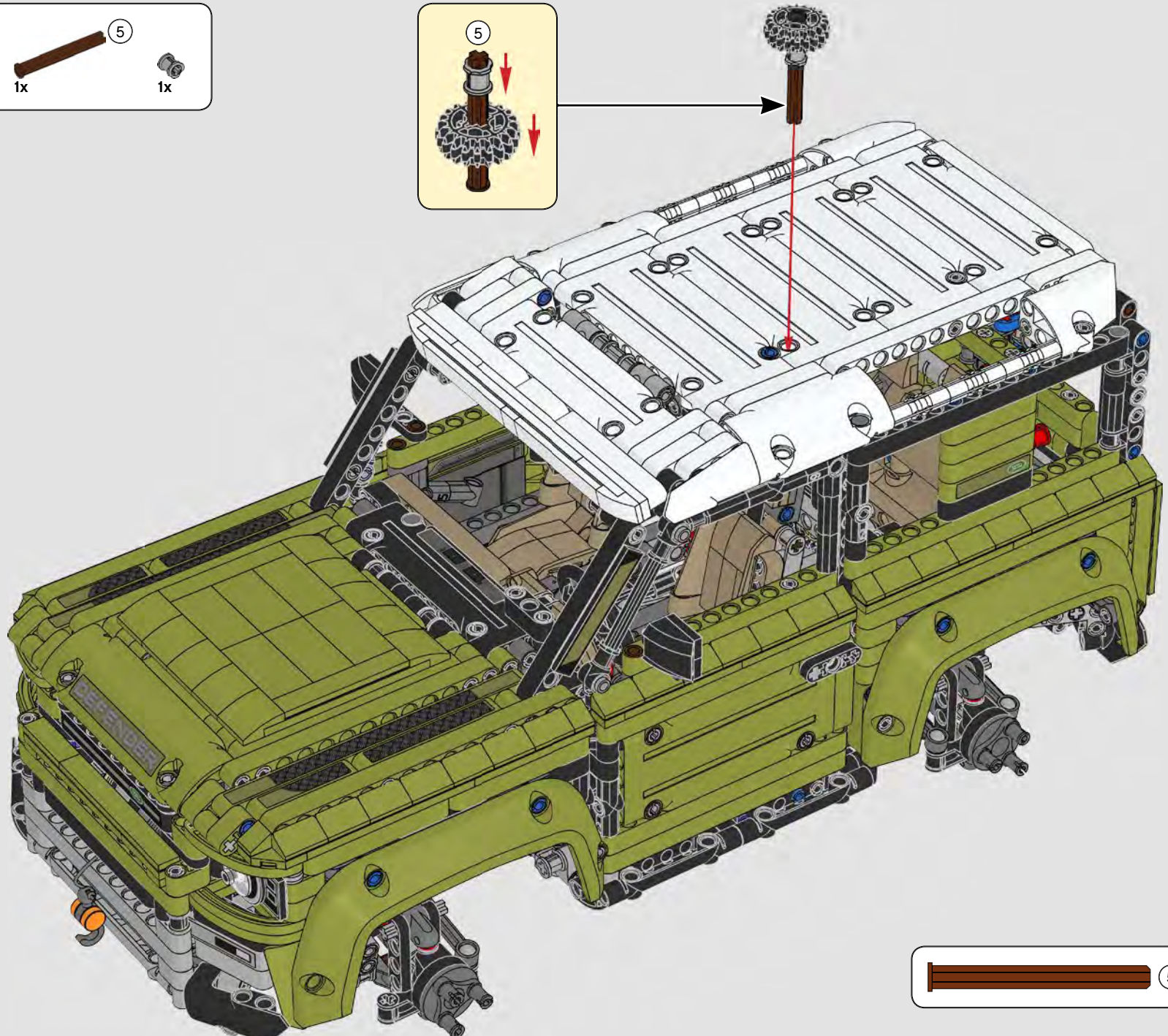

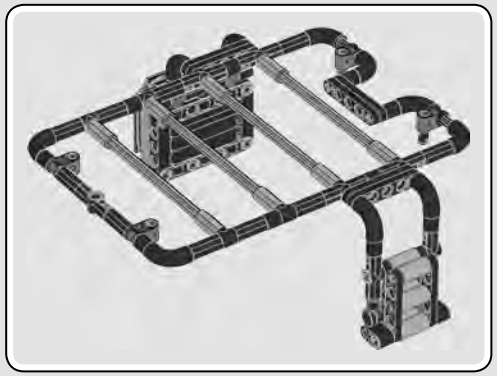

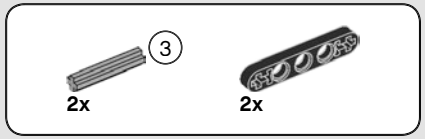


# 789

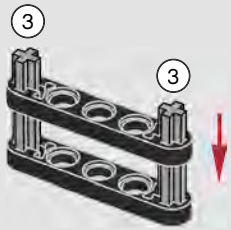


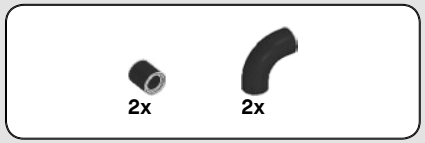


# 790

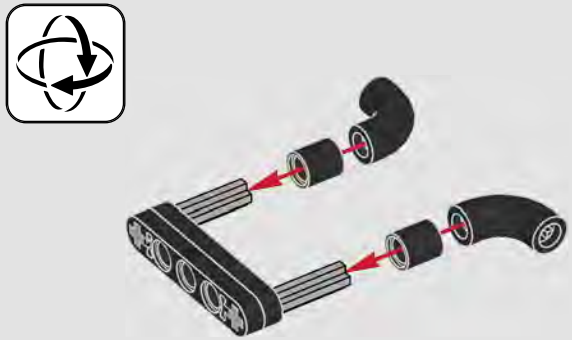

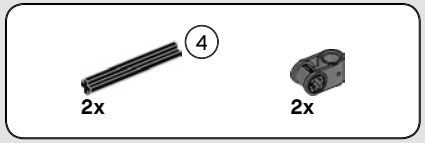


# 791

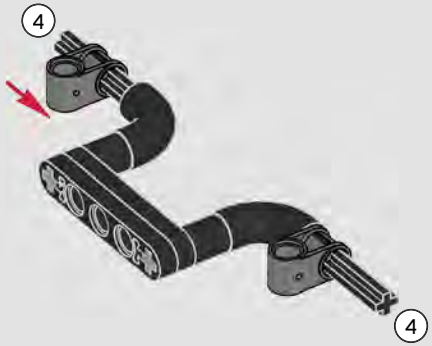


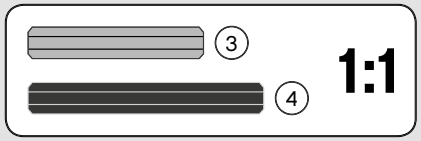

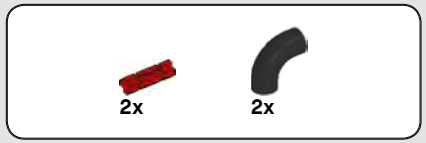


# 792

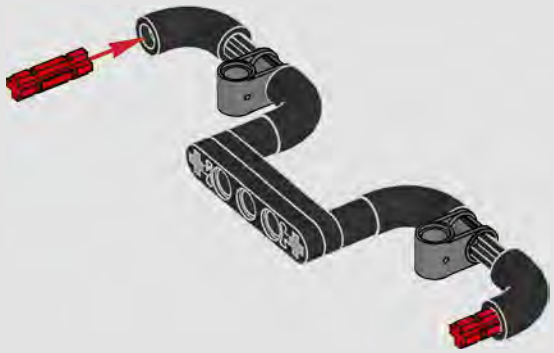

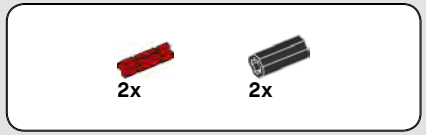


# 793

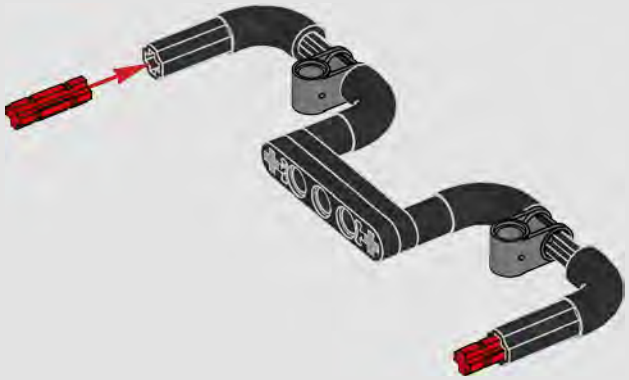

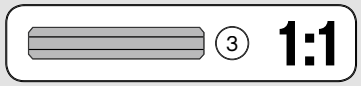


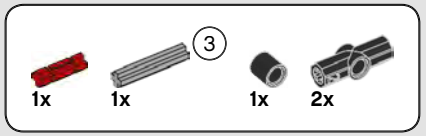


# 794

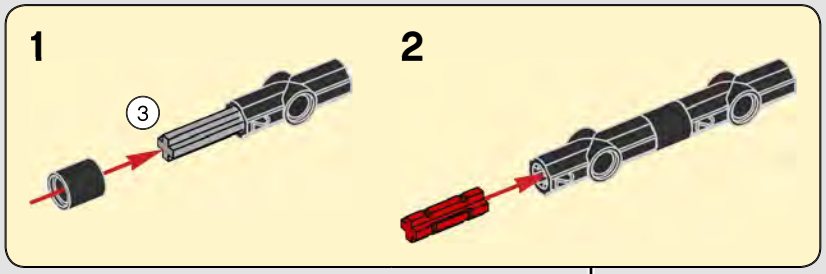


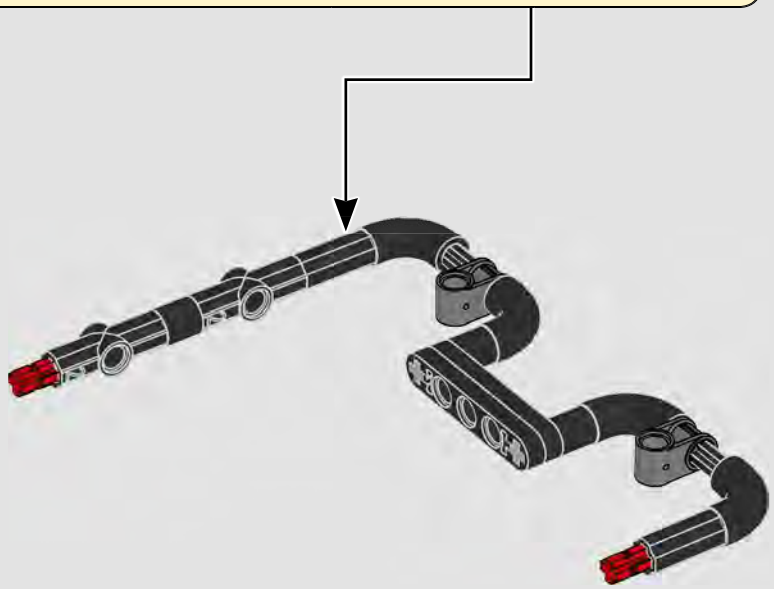

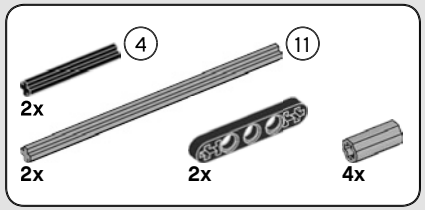


# 795

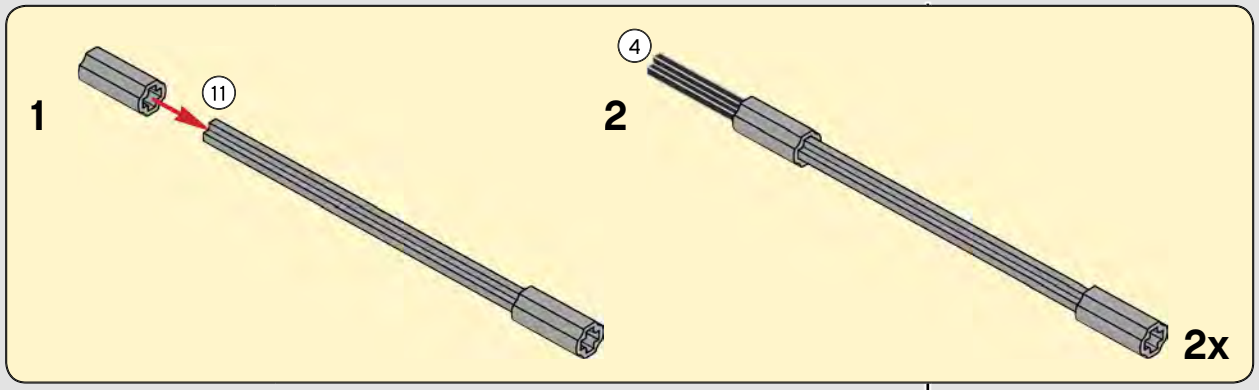


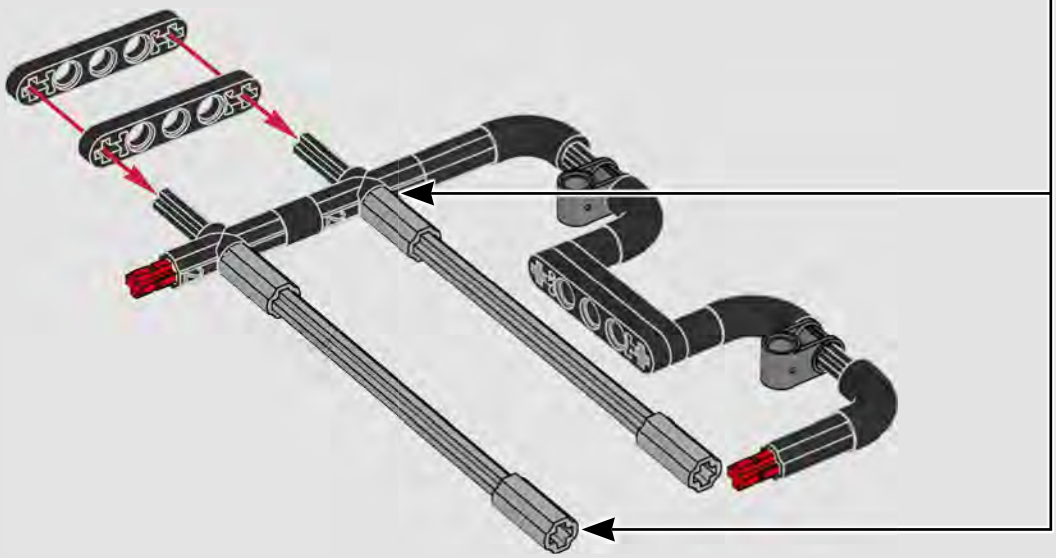

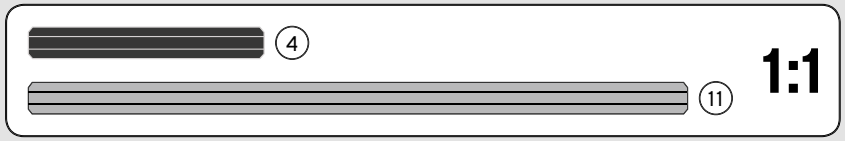

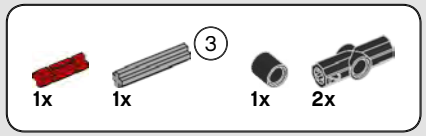


# 796

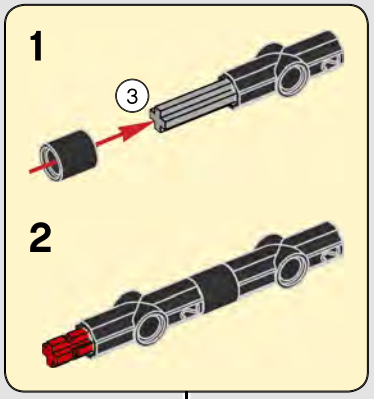


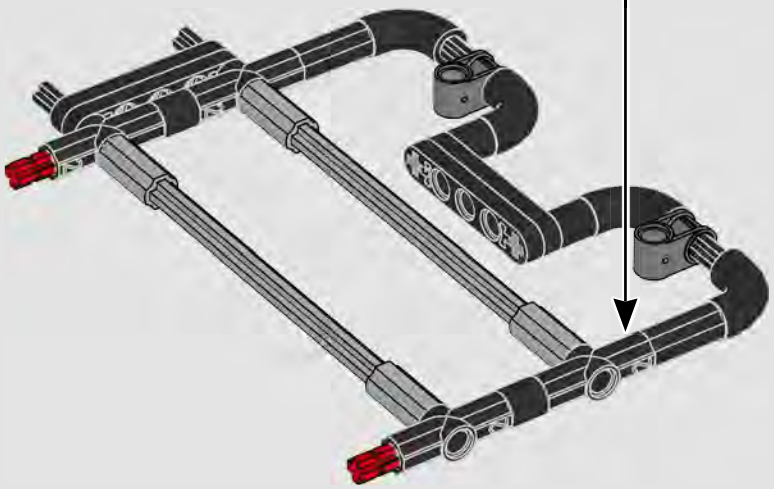

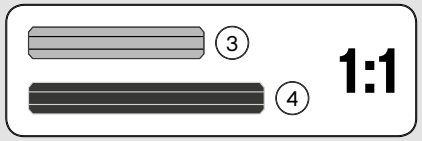


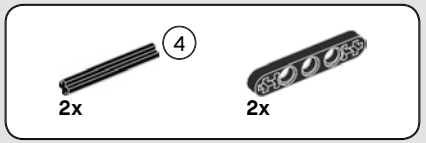


# 797

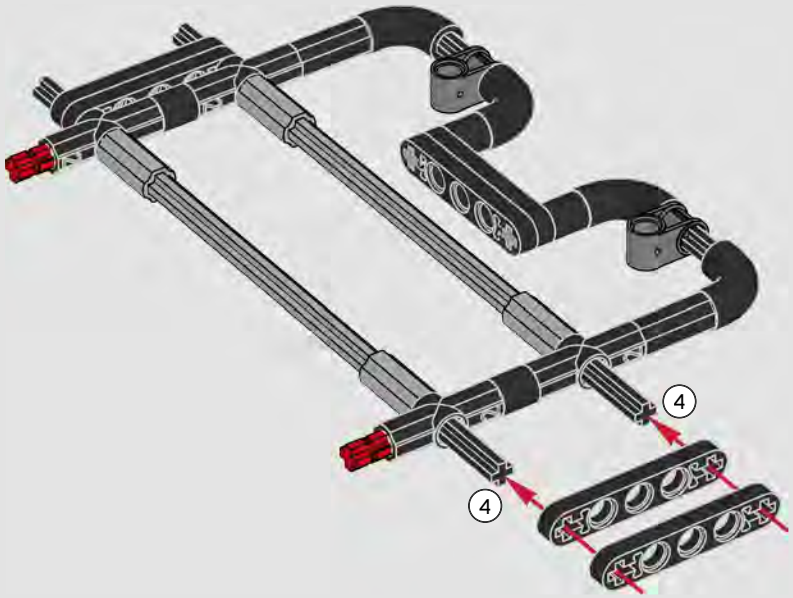

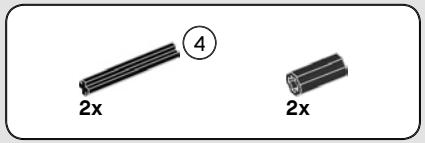


# 798

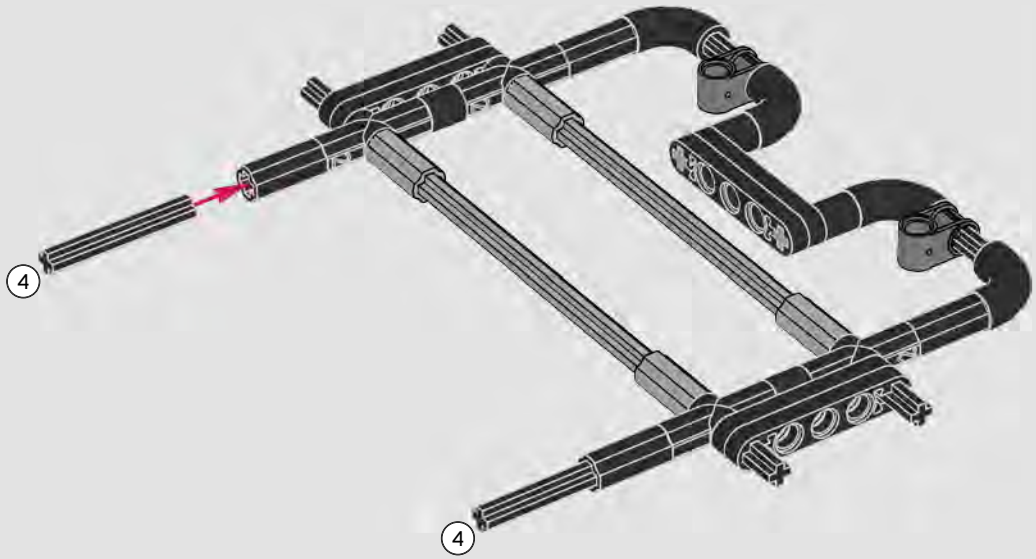

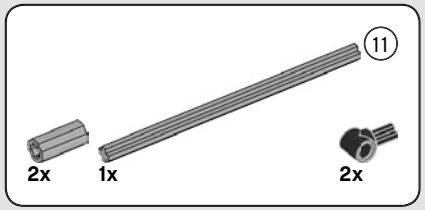


# 799

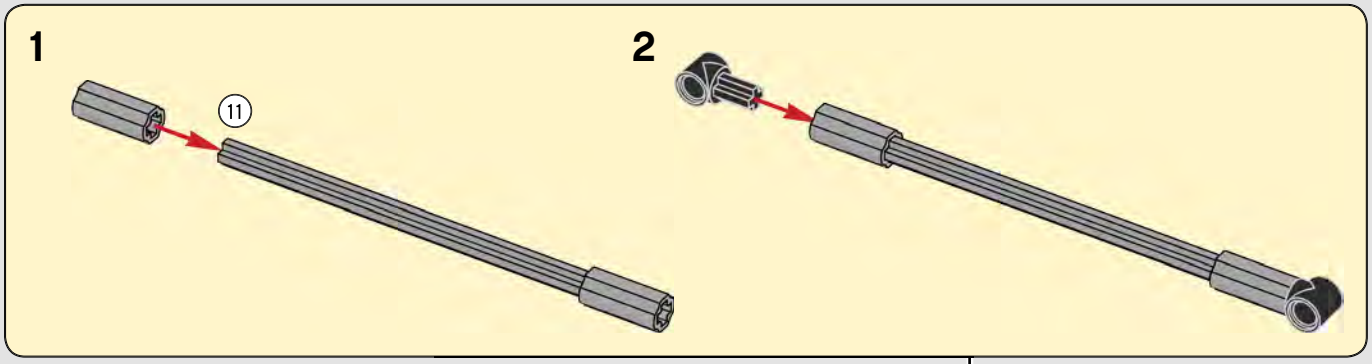


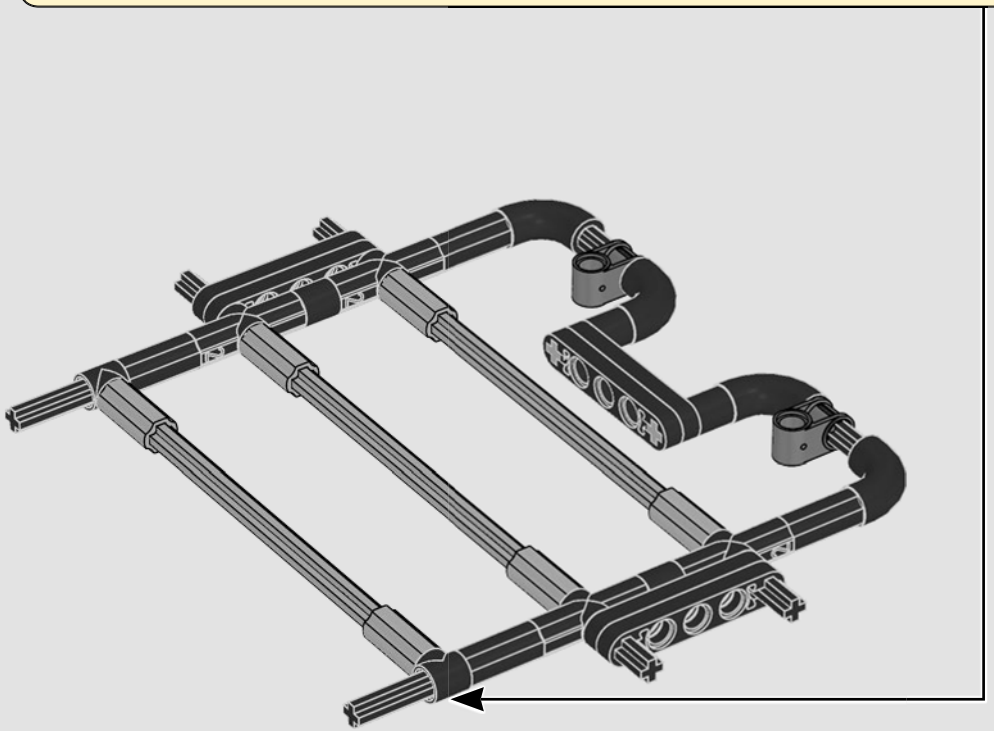

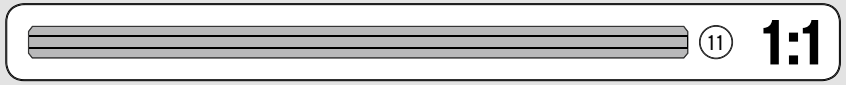

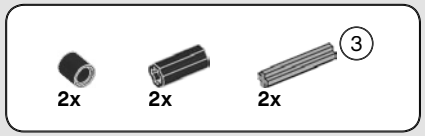


# 800

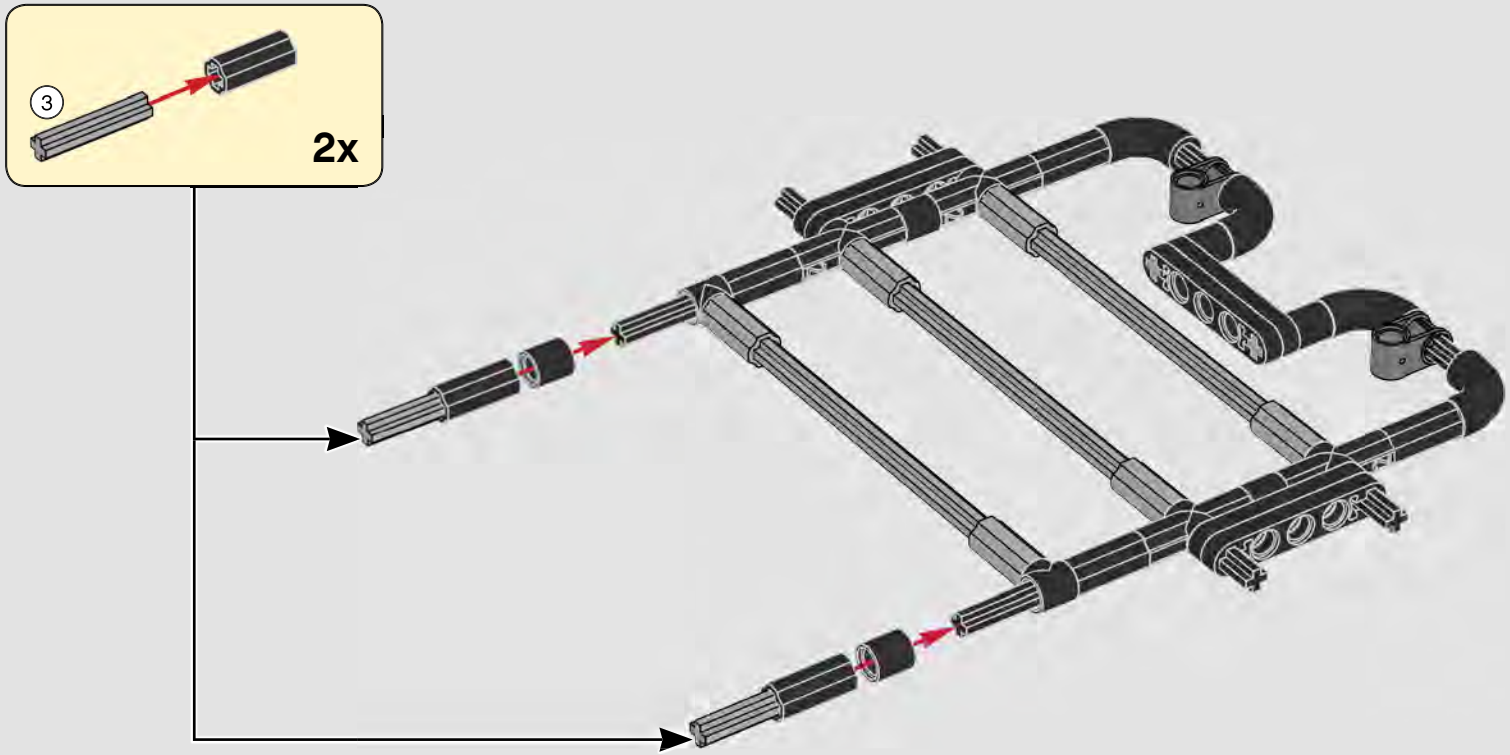


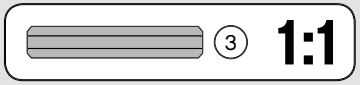

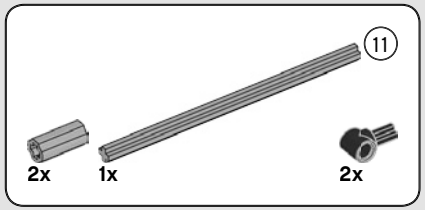


# 801

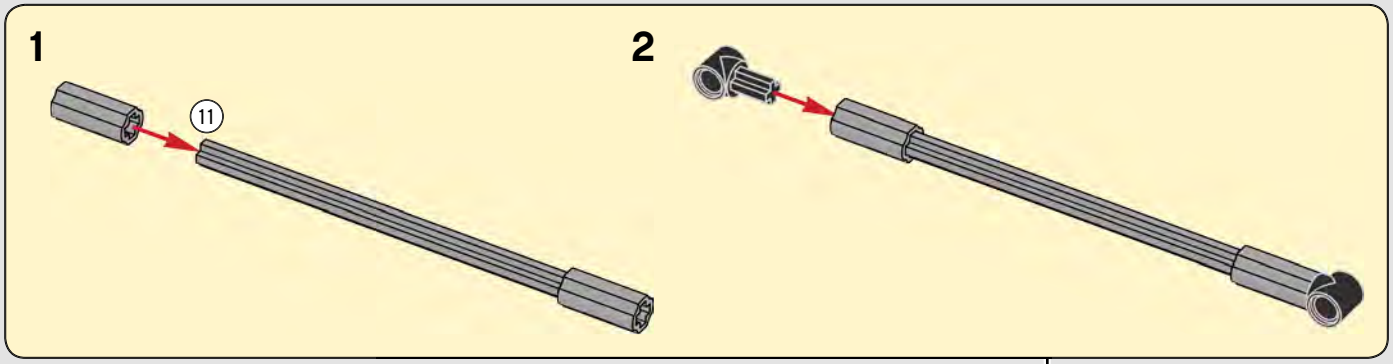


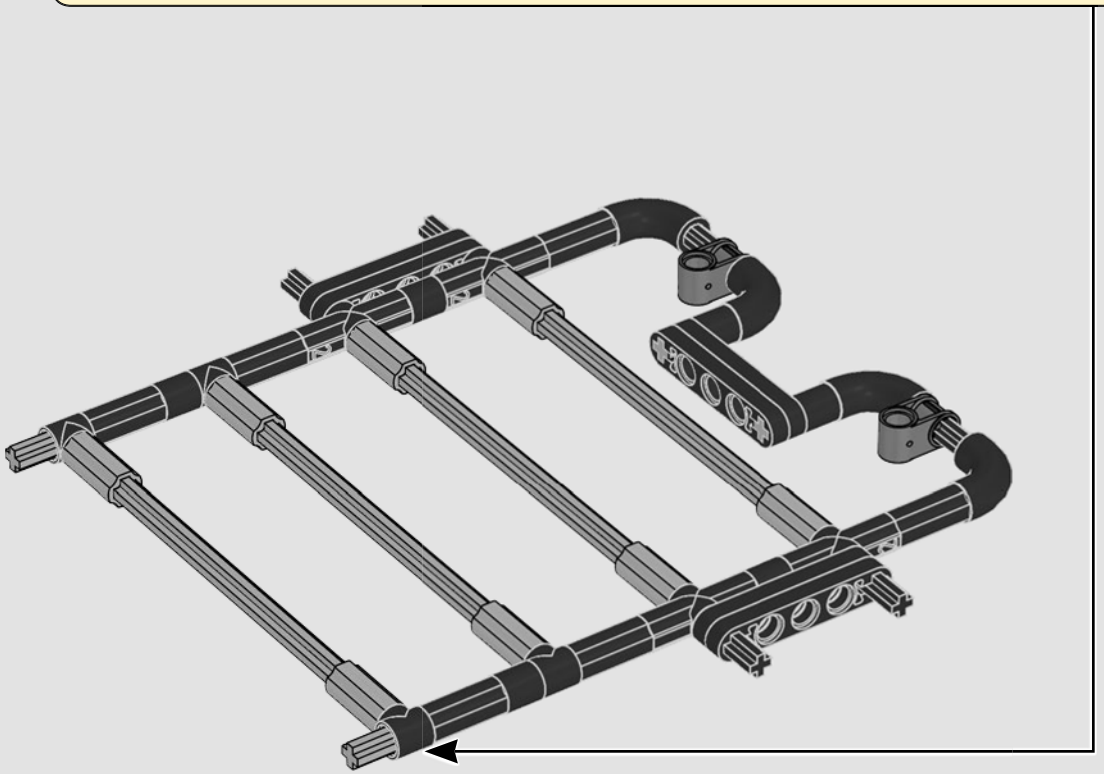

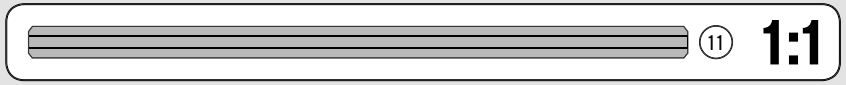

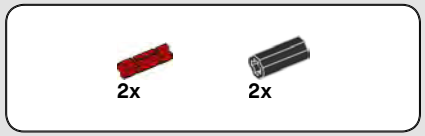


# 802

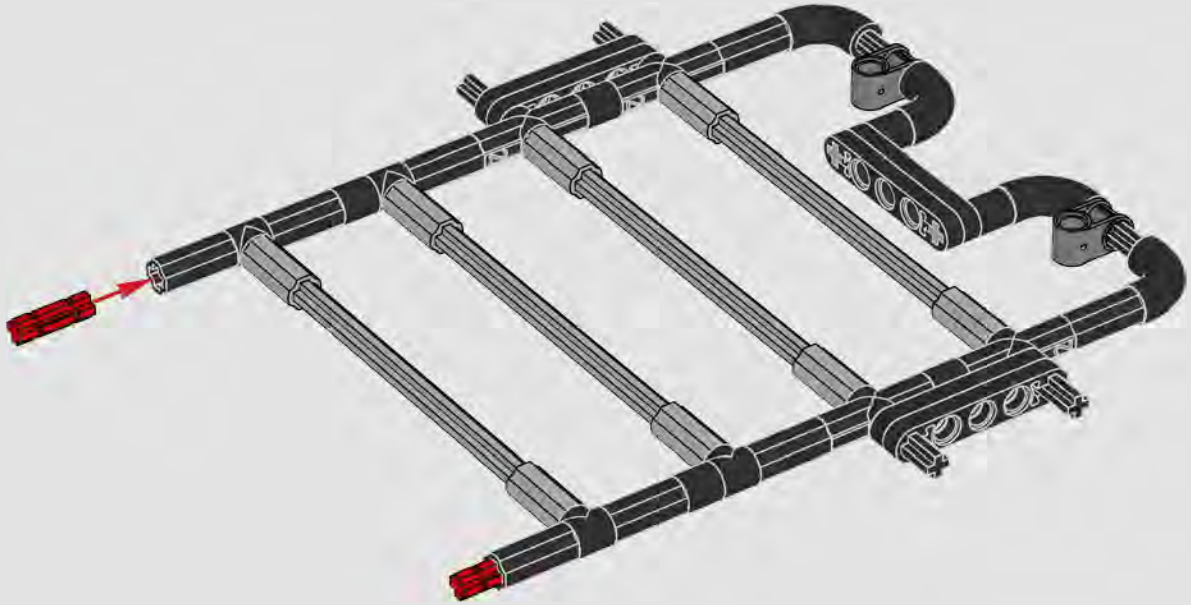

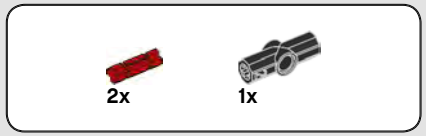


# 803

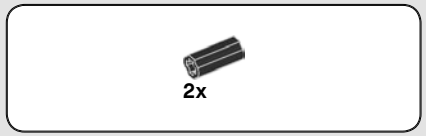


# 804

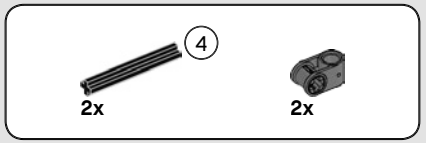


# 805

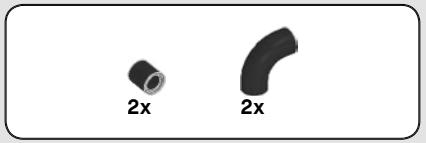


# 806

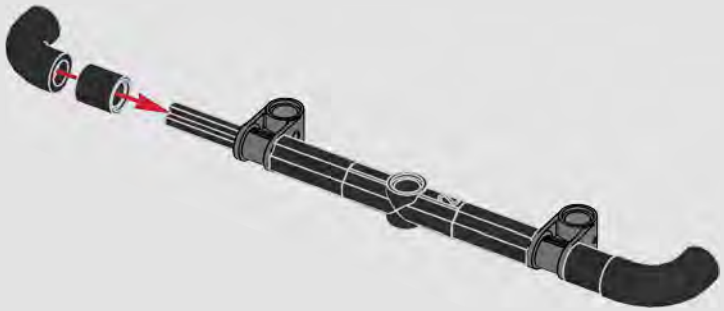

# 807

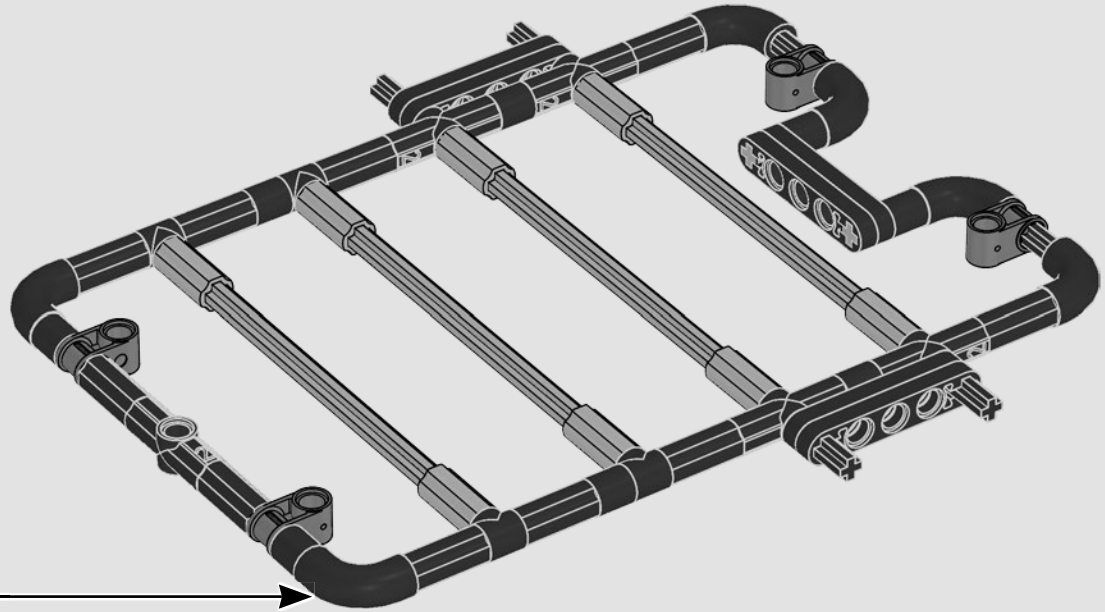

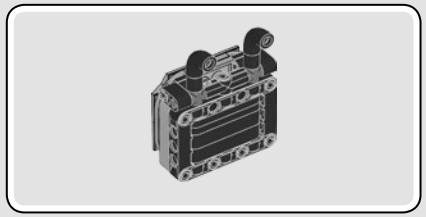

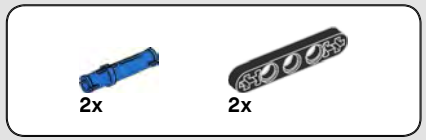


# 808

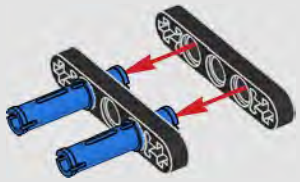

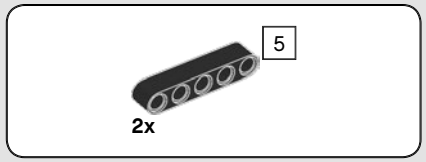


# 809

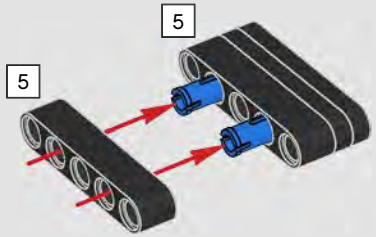


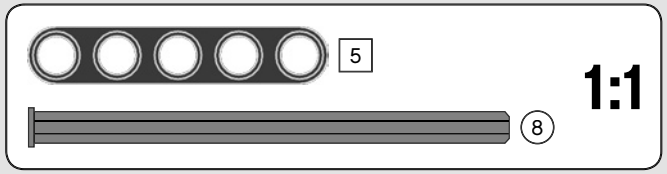


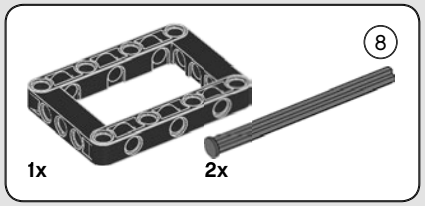


# 810

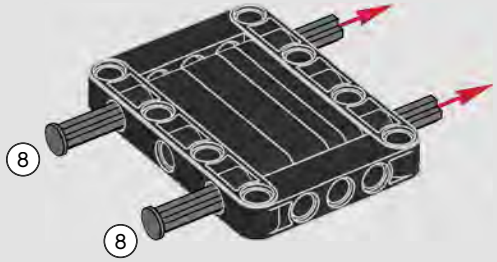

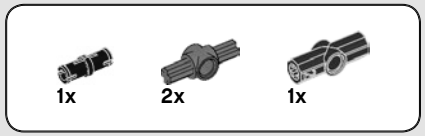


# 811

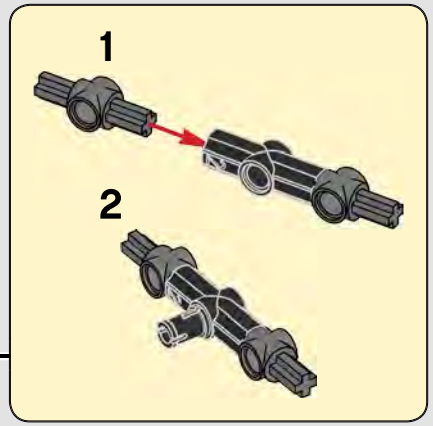


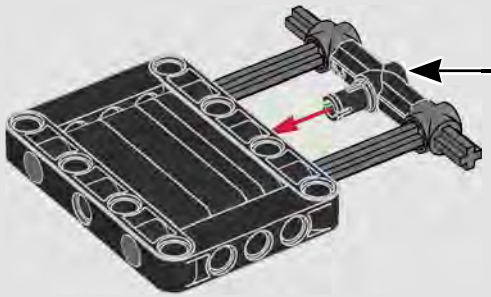

# 812

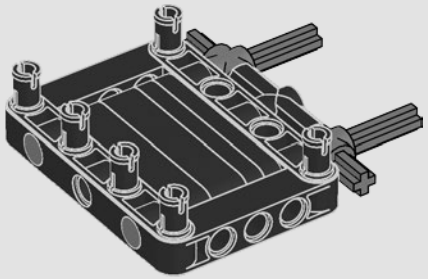

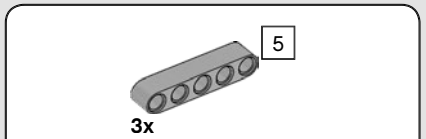


# 813

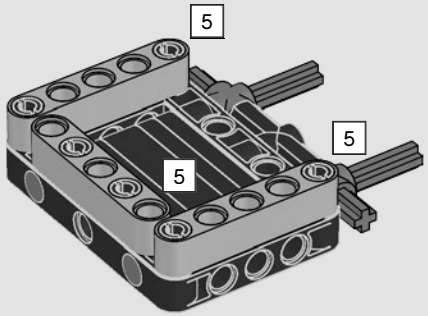


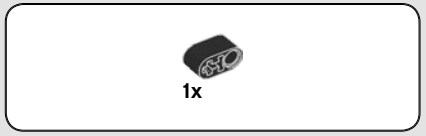


# 814

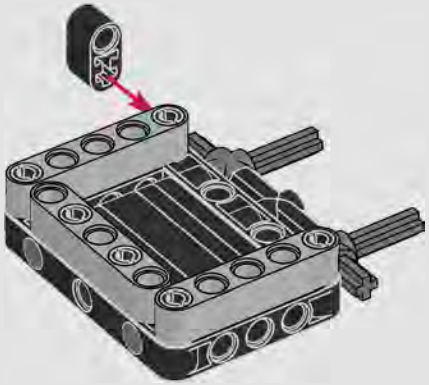

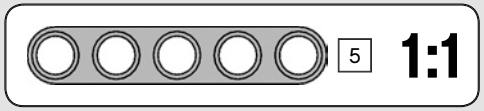

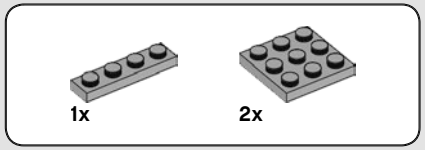


# 815

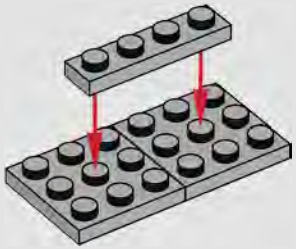

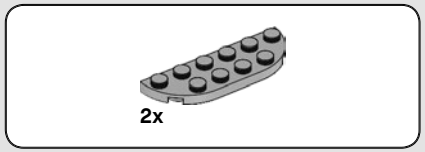


# 816

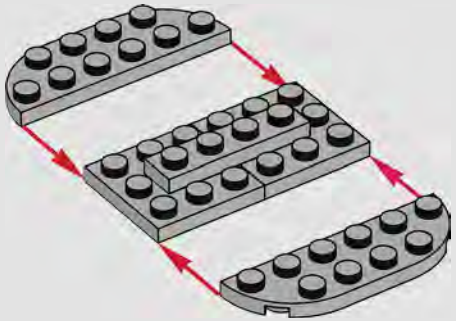

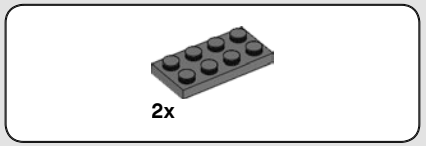


# 817

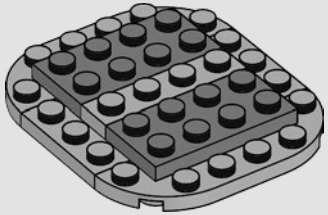

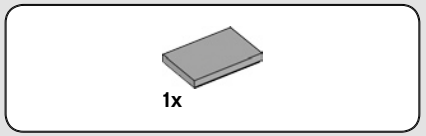


# 818

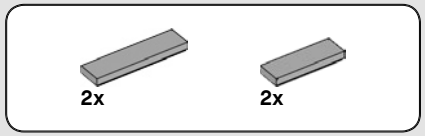


# 819

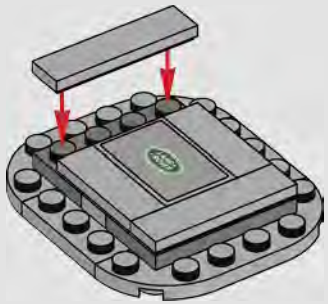

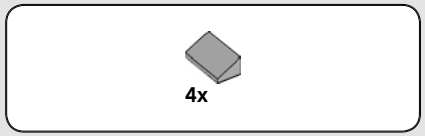


# 820

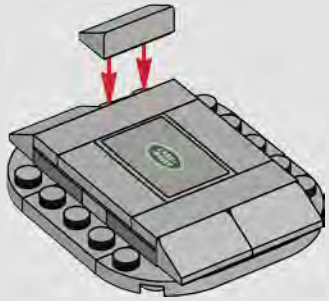

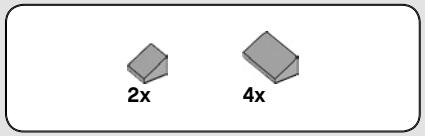


# 821

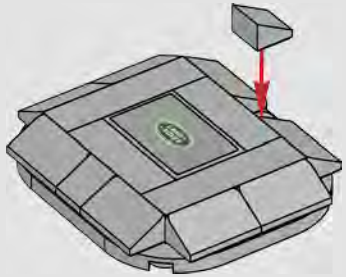

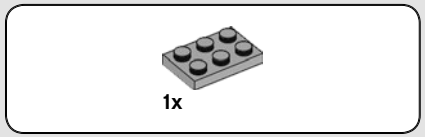


# 822

# 823

# 824

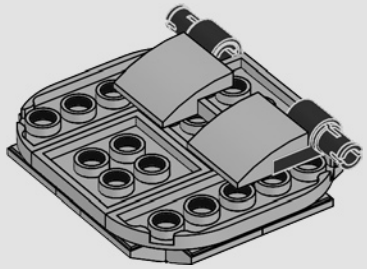

# 825

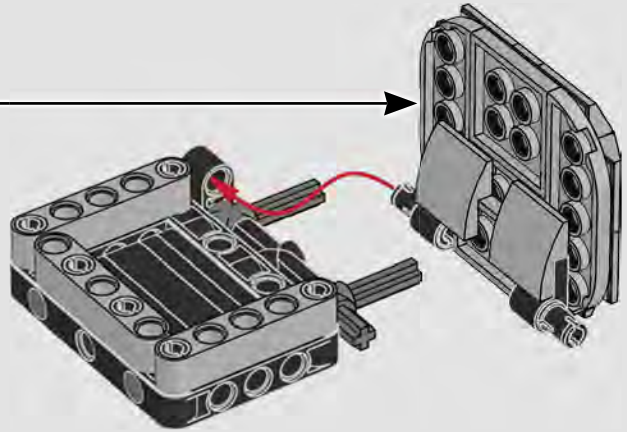

# 826

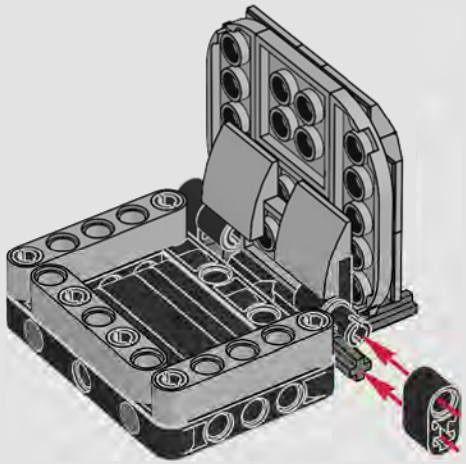

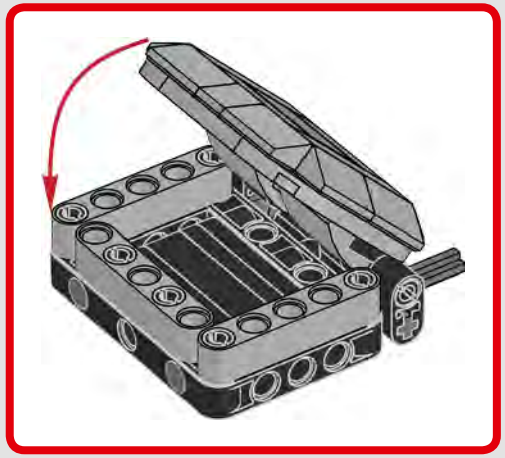

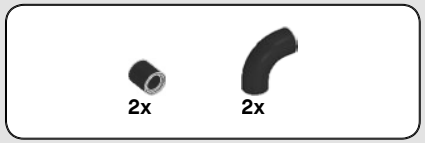


# 827

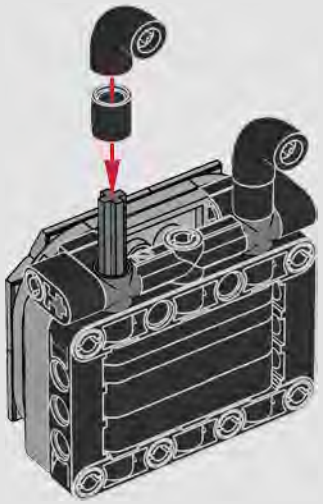

828

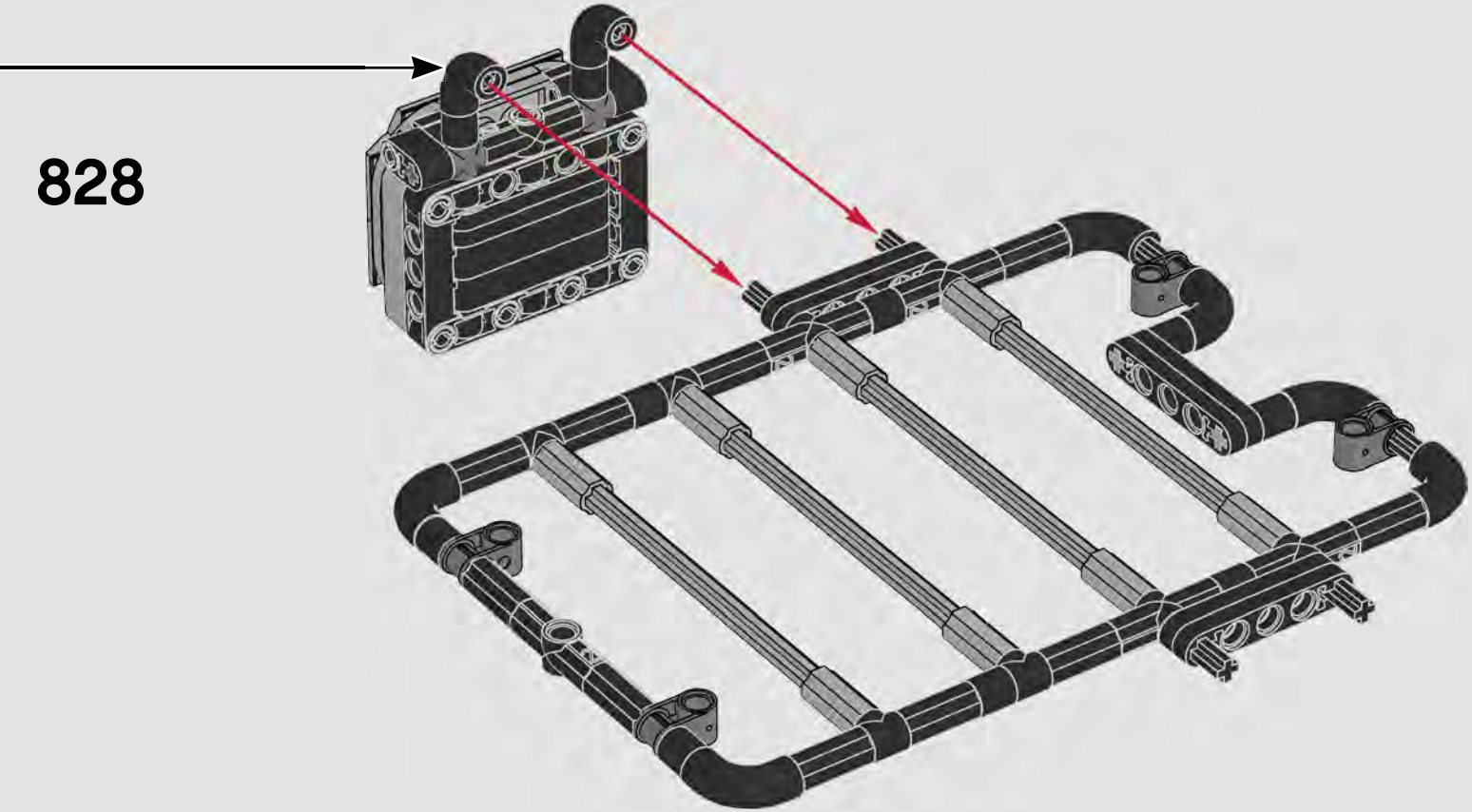

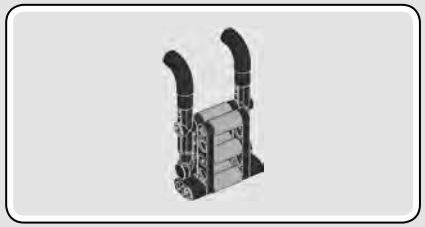

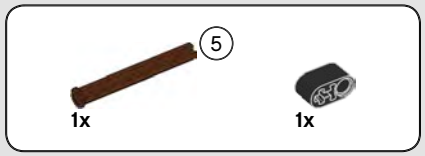


# 829

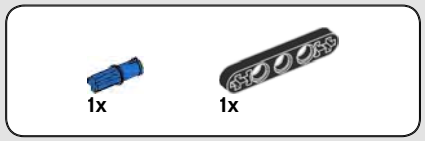


# 830

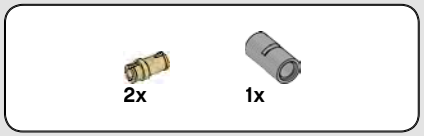


# 831

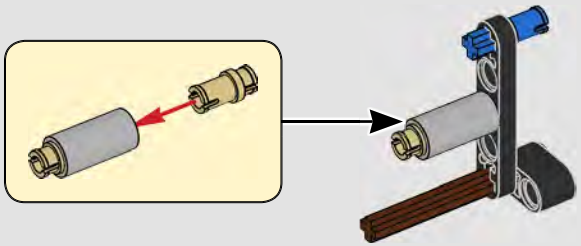

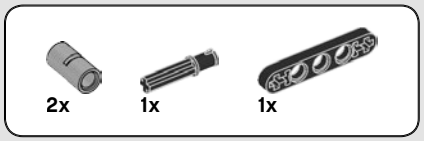


# 832

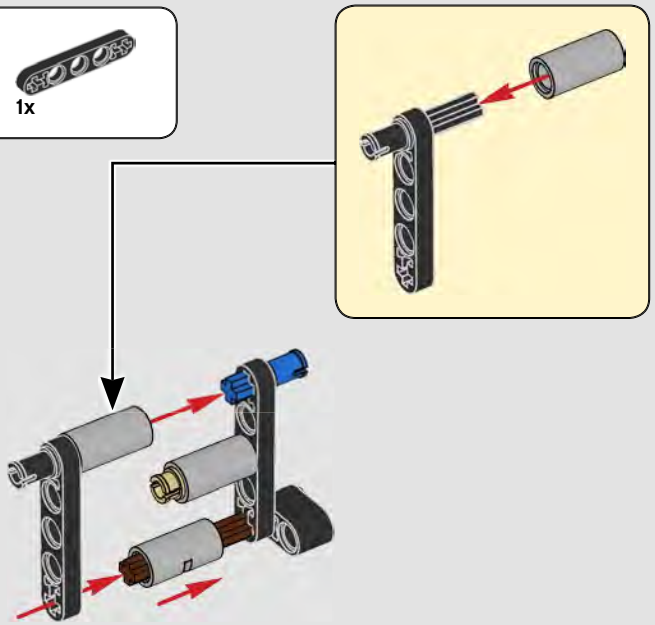

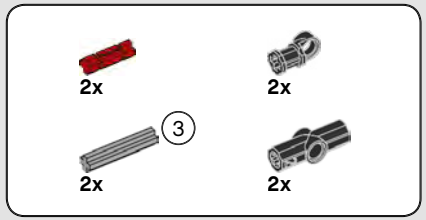


# 833

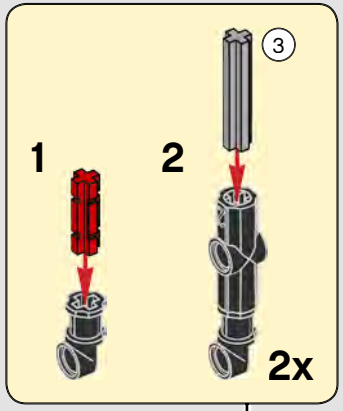


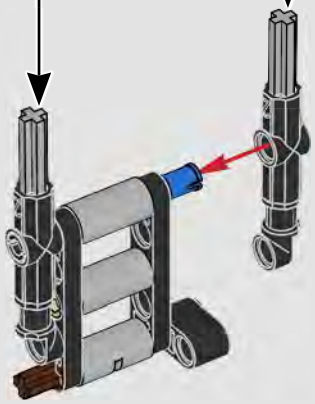

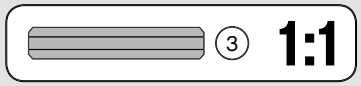


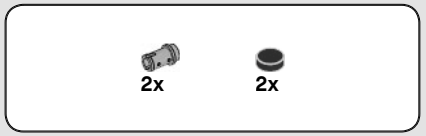


# 834

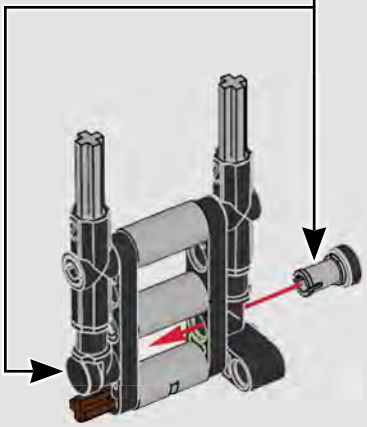

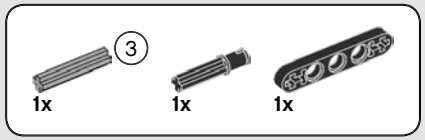


# 835

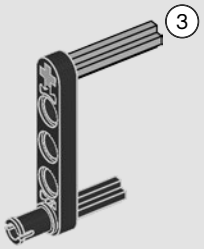


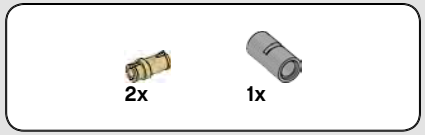


# 836

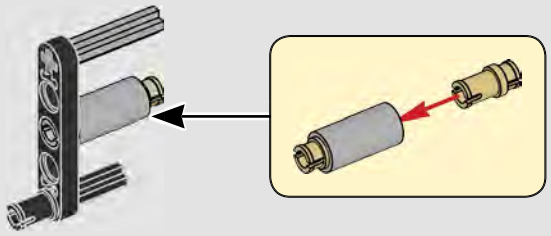

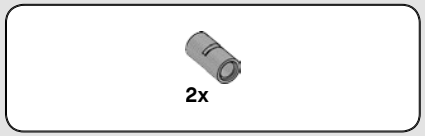


# 837

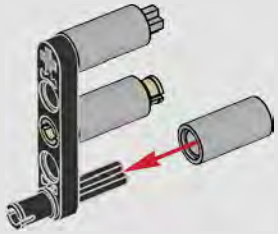

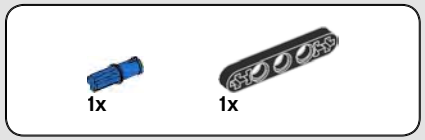


# 838

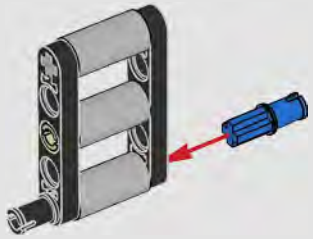

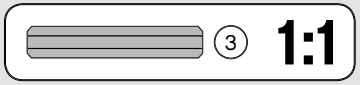

## 839

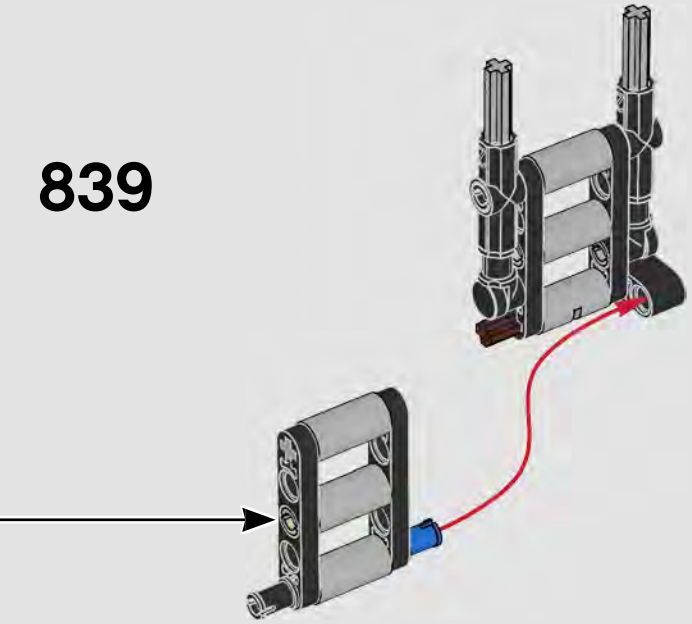

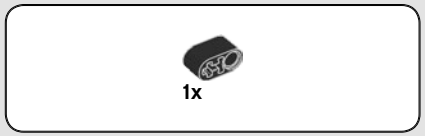


## 840

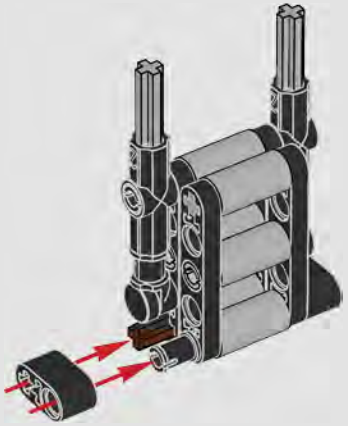

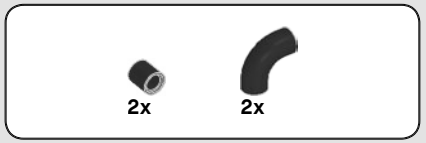


## 841

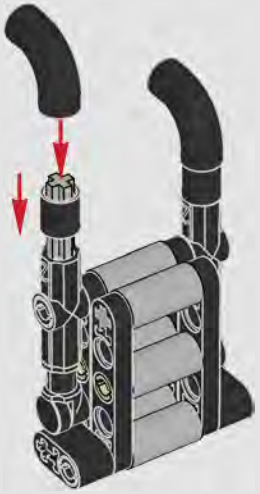

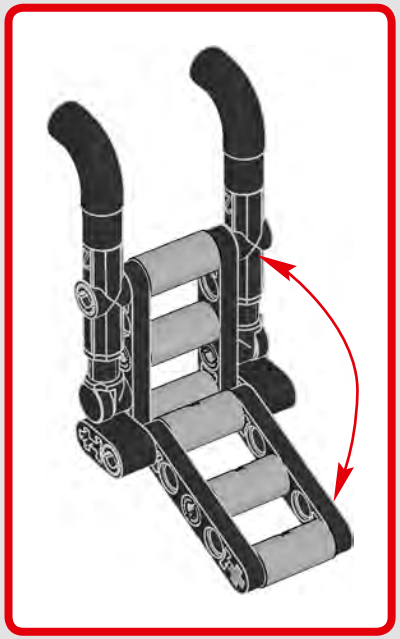

# 842

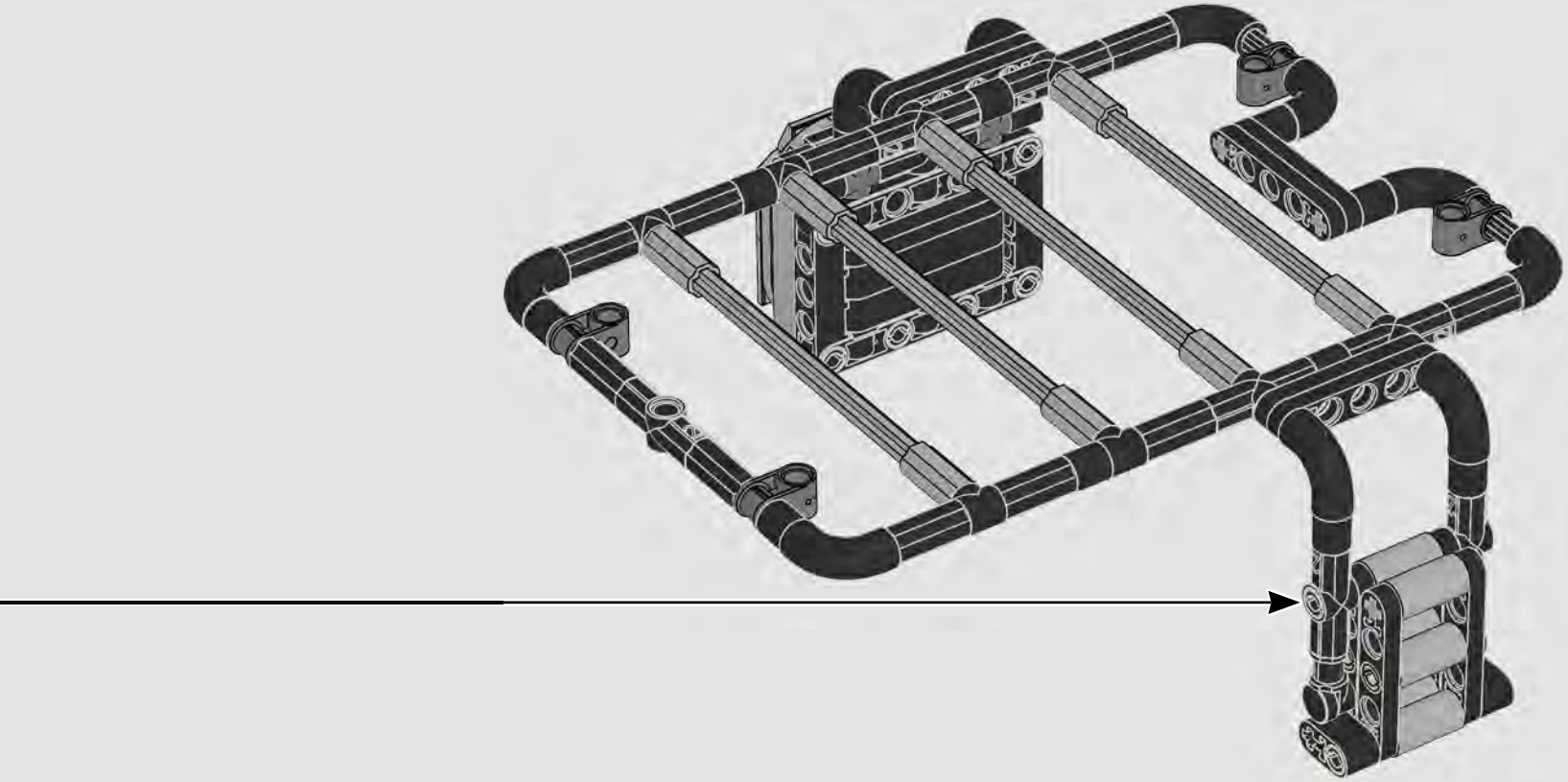

4x

# 843

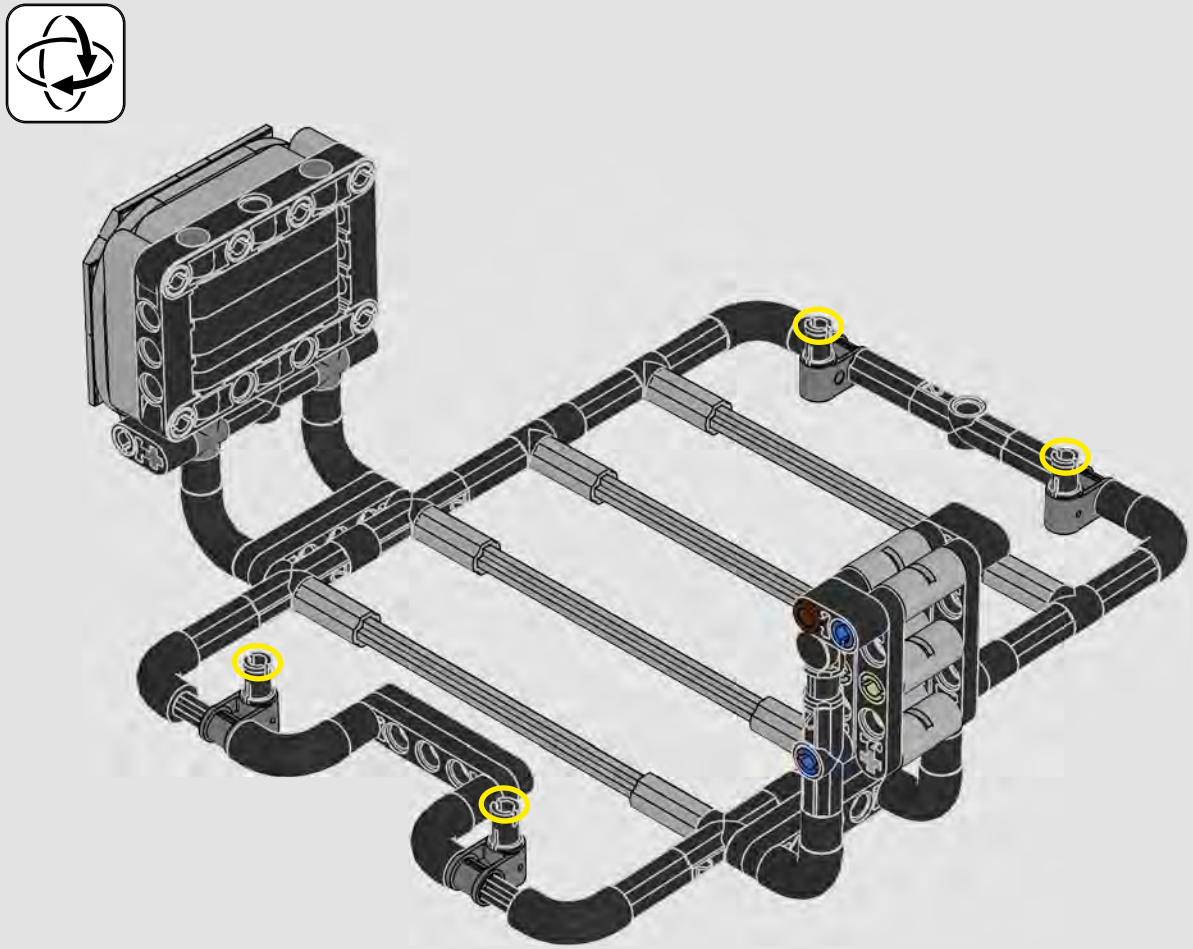

844

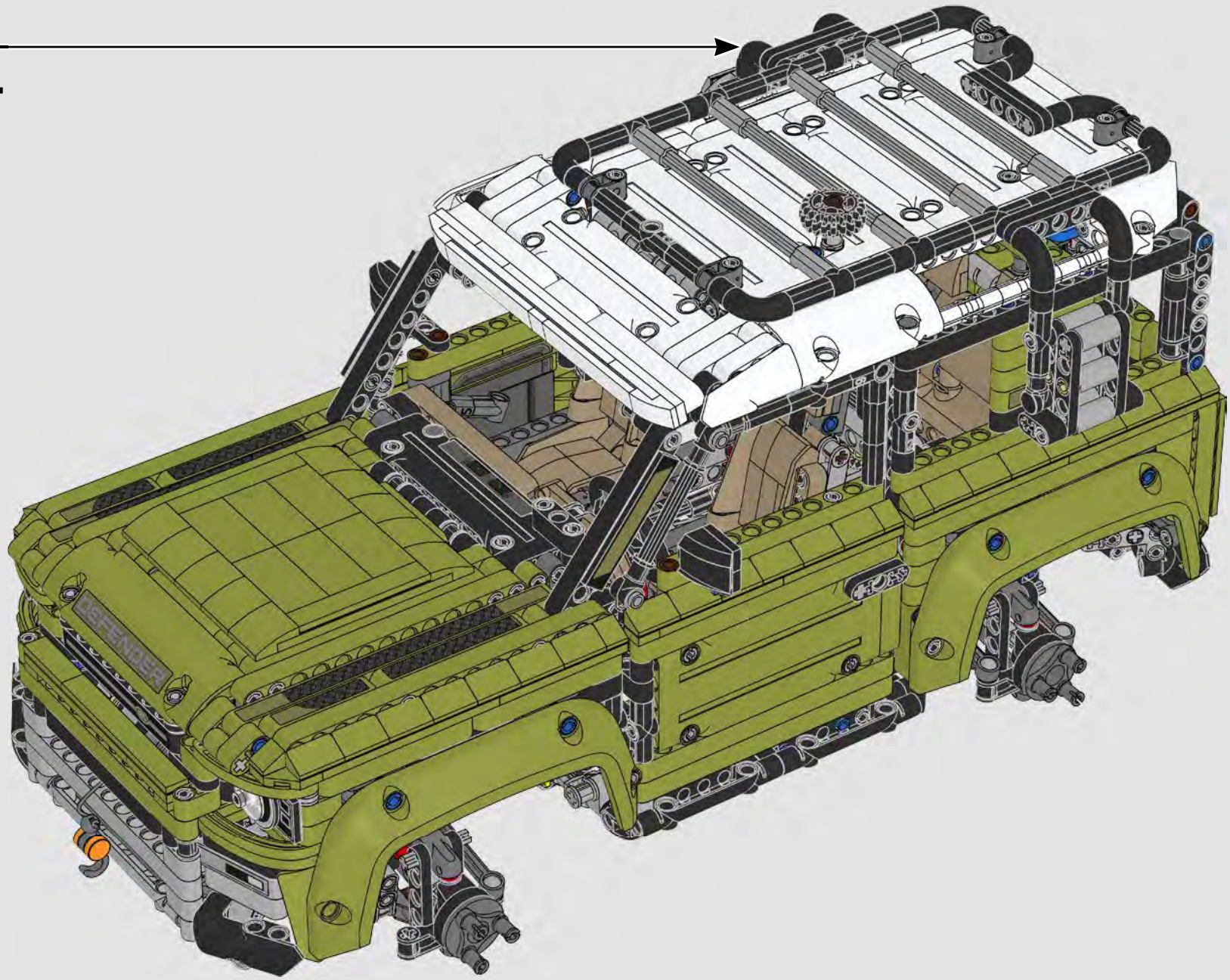

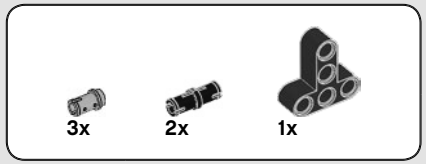


845

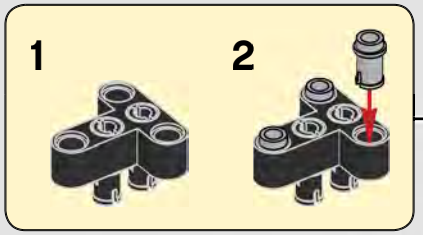

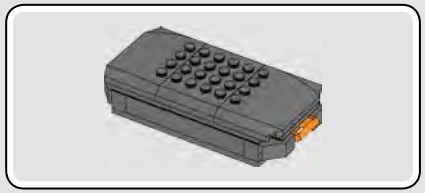

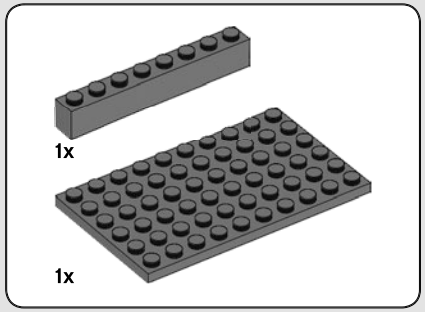


# 846

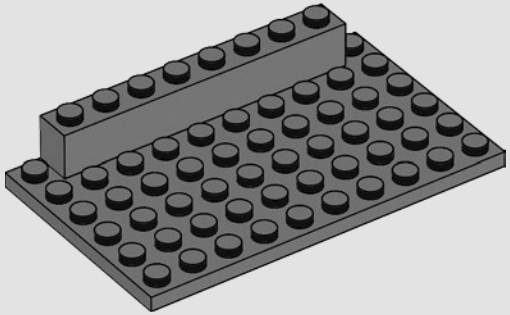

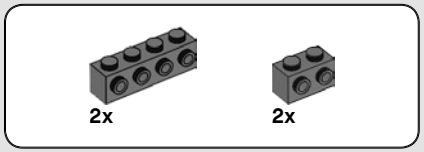


# 847

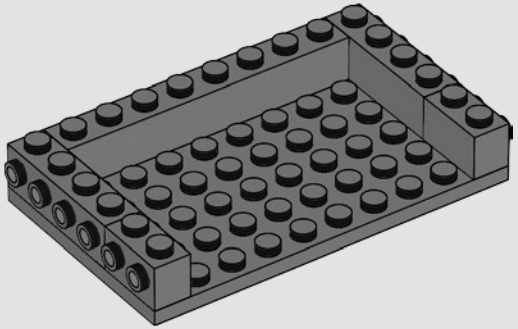

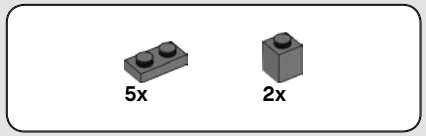


# 848

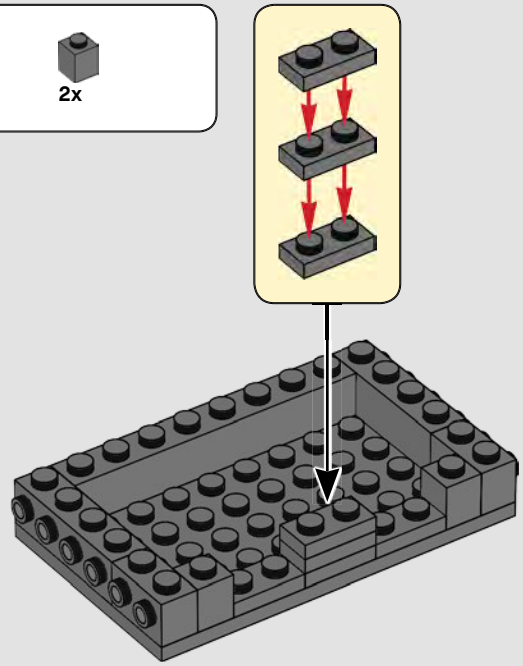

# 849

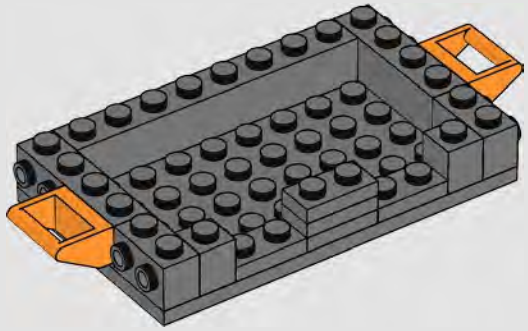

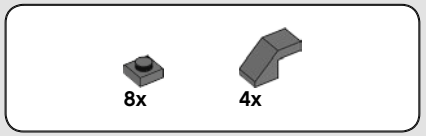


# 850

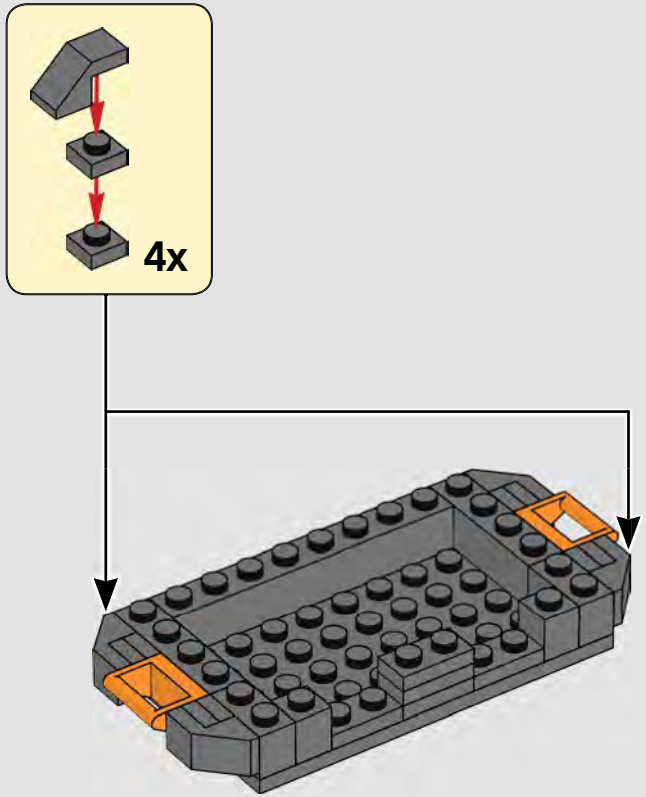

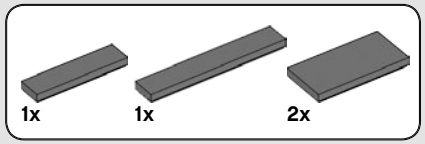


# 851

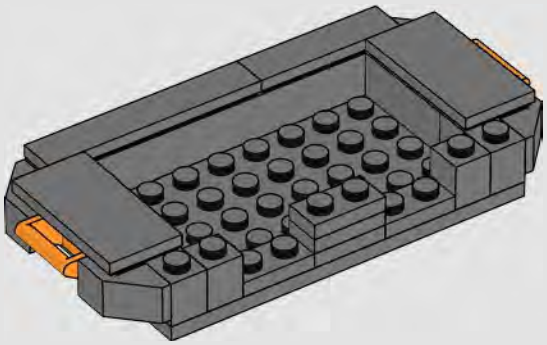

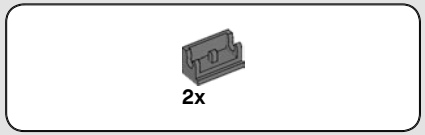


# 852

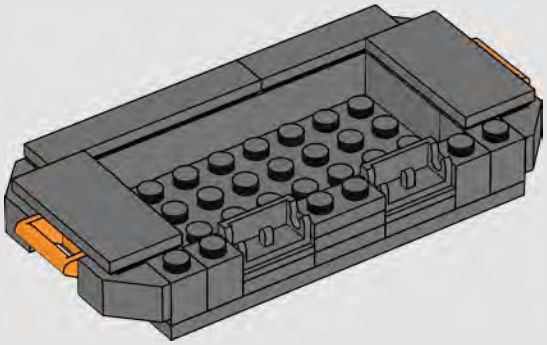

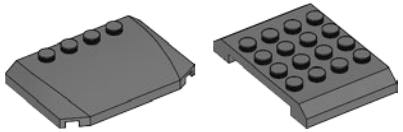


# 853

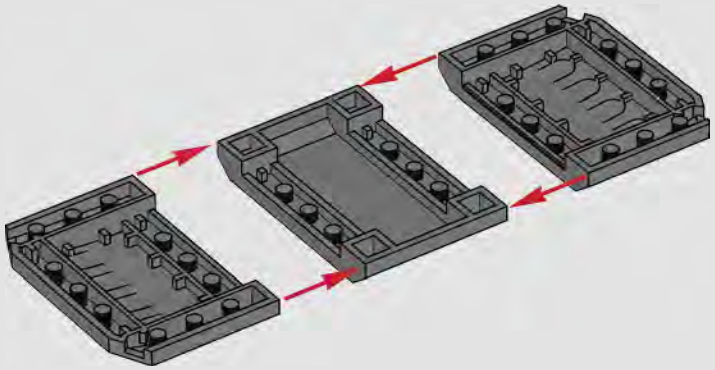

# 854

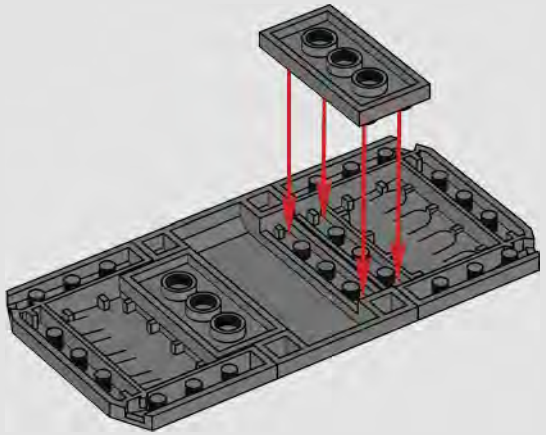

# 855

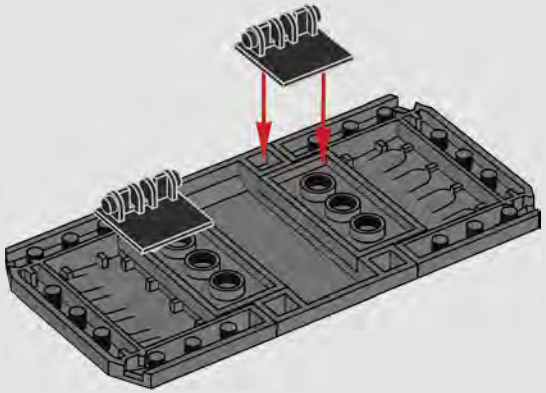

# 856

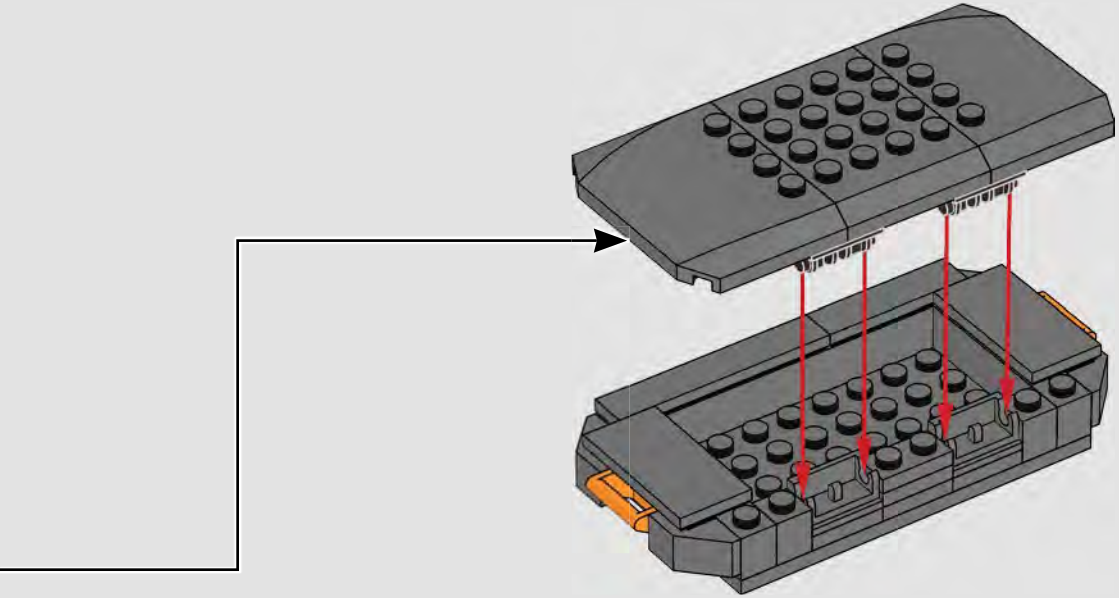

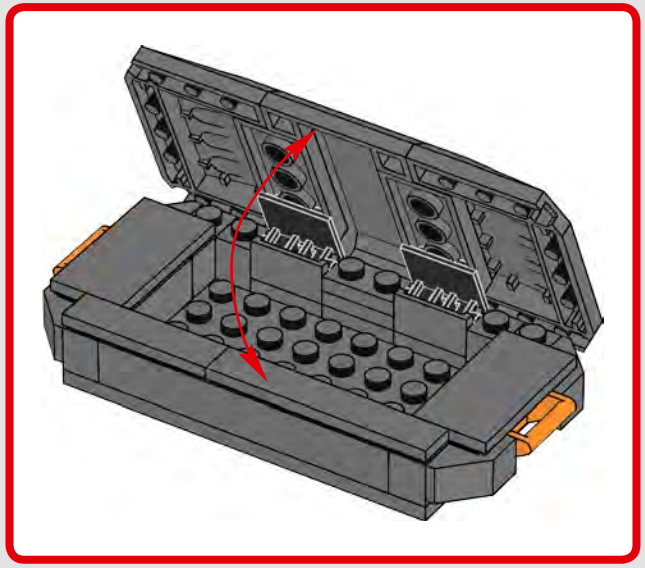

857

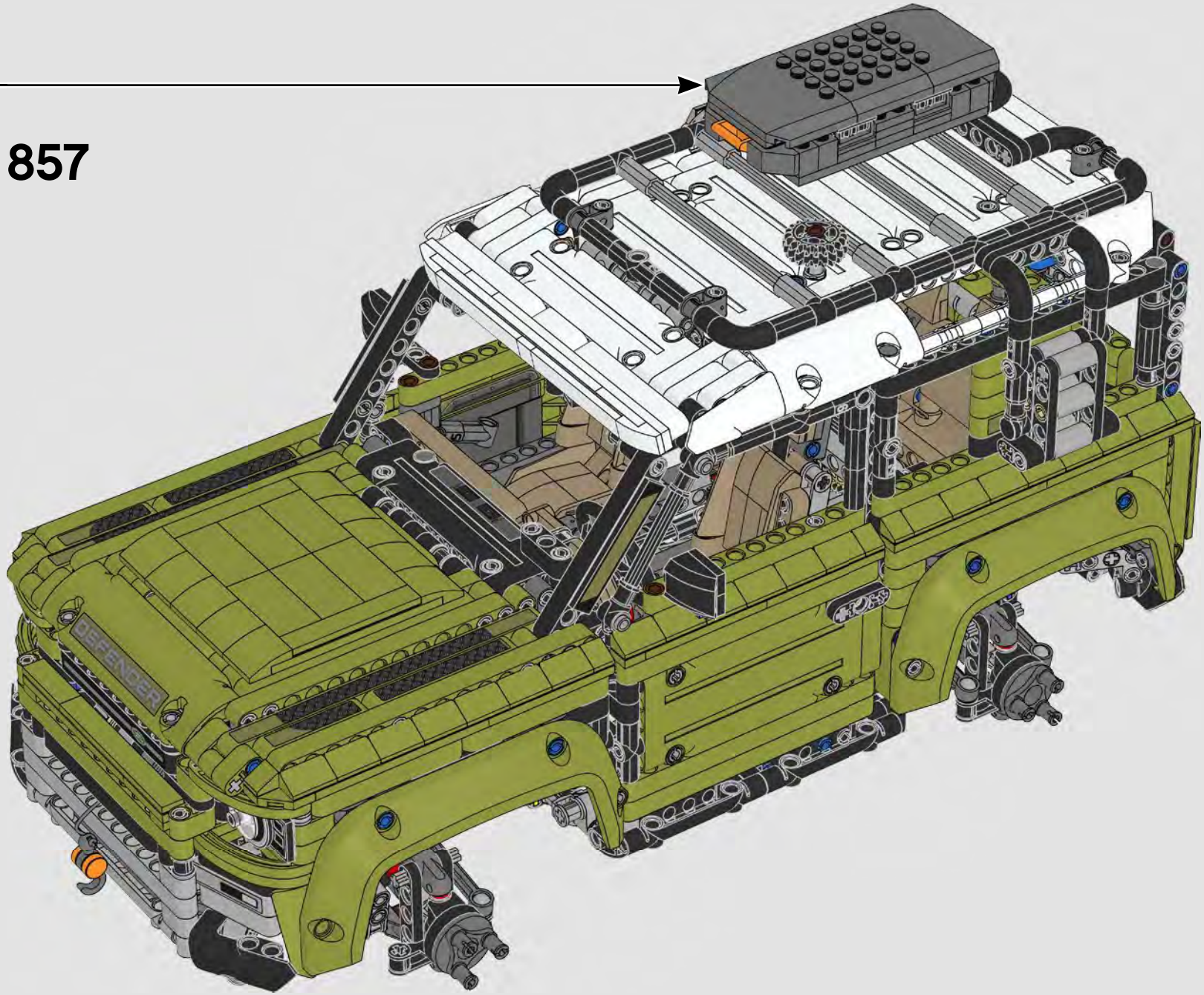

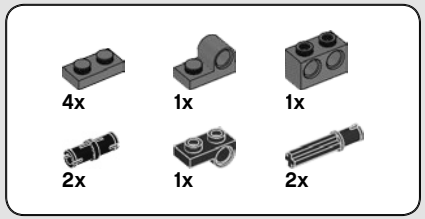


# 858

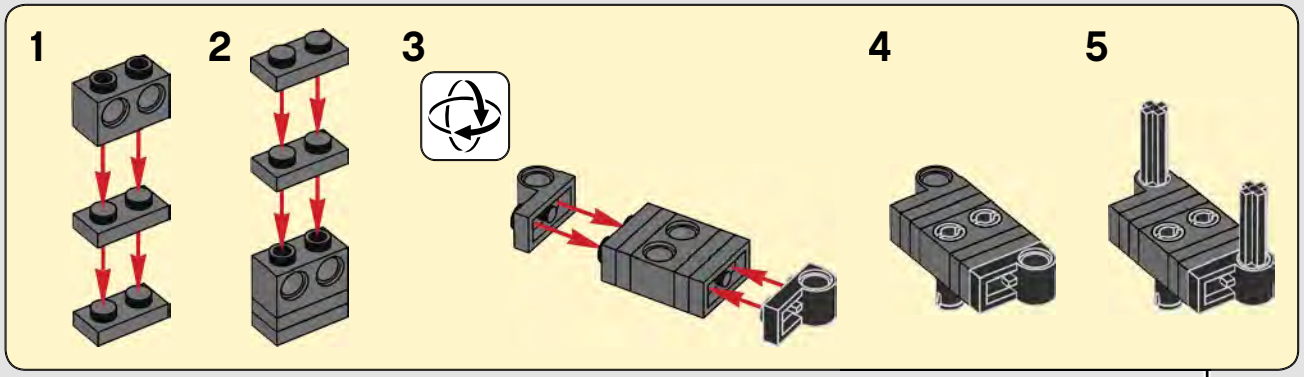


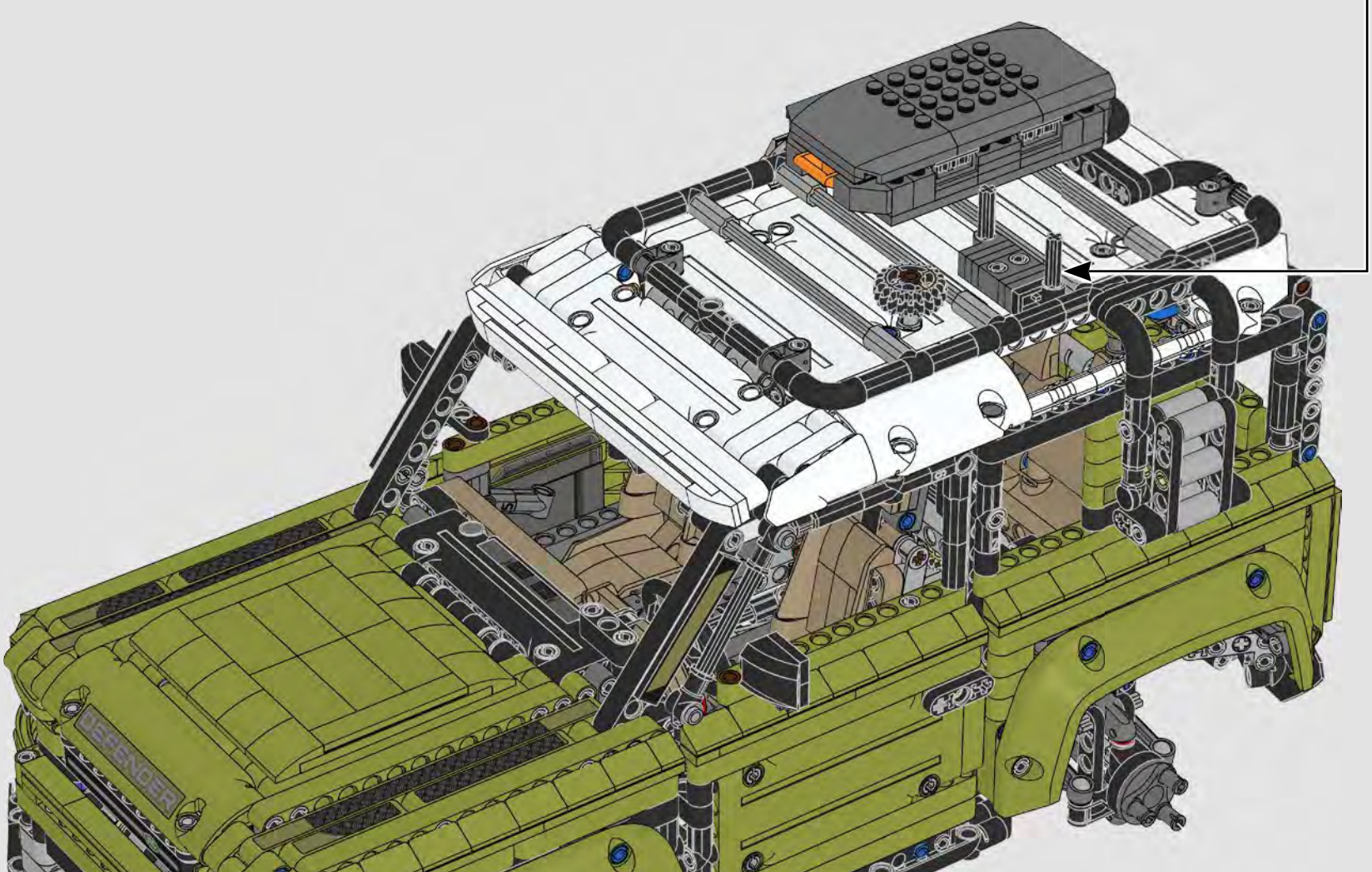

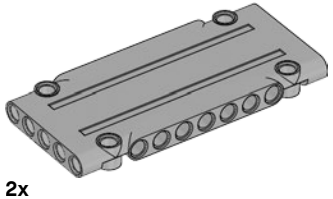

2x

859

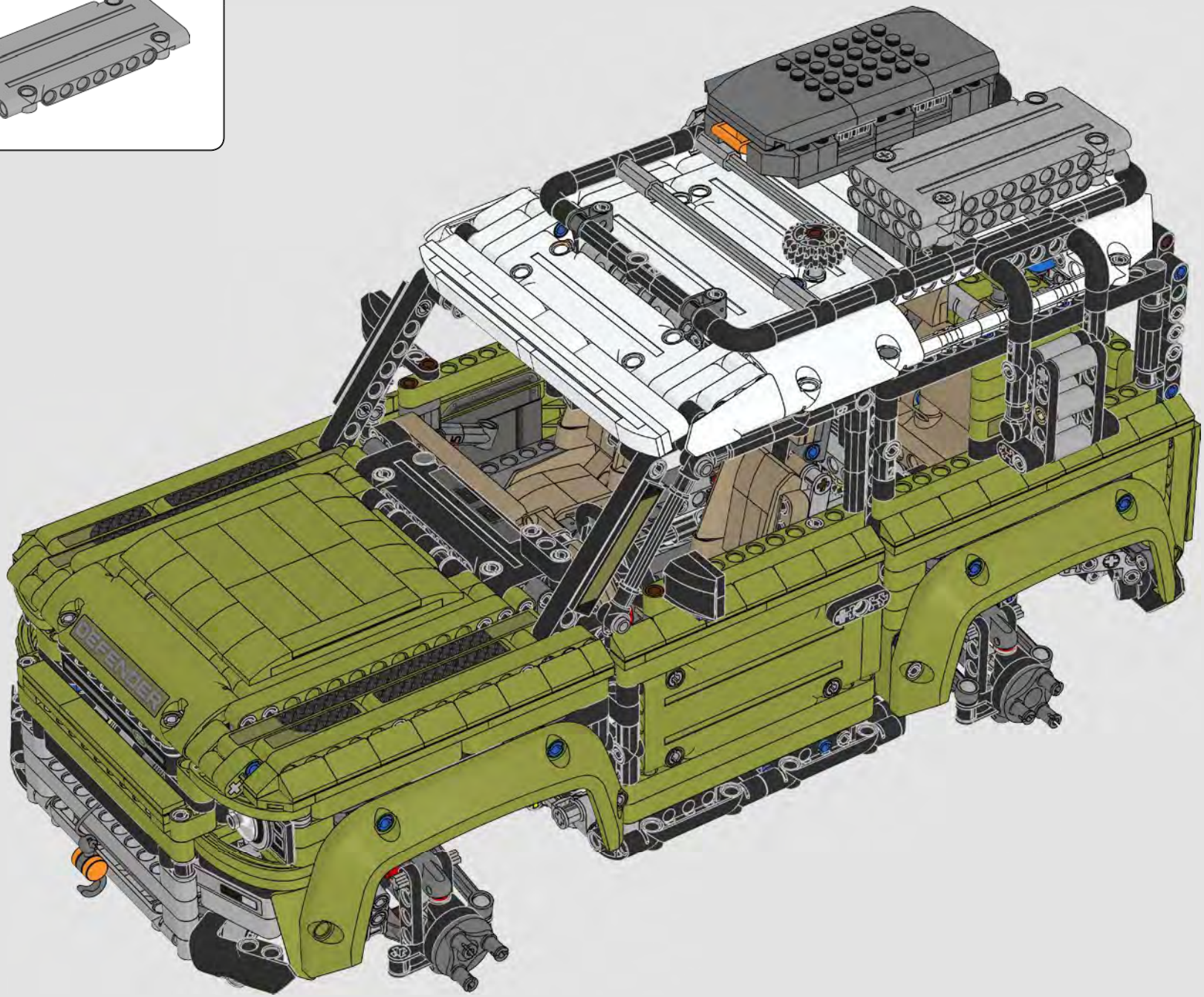

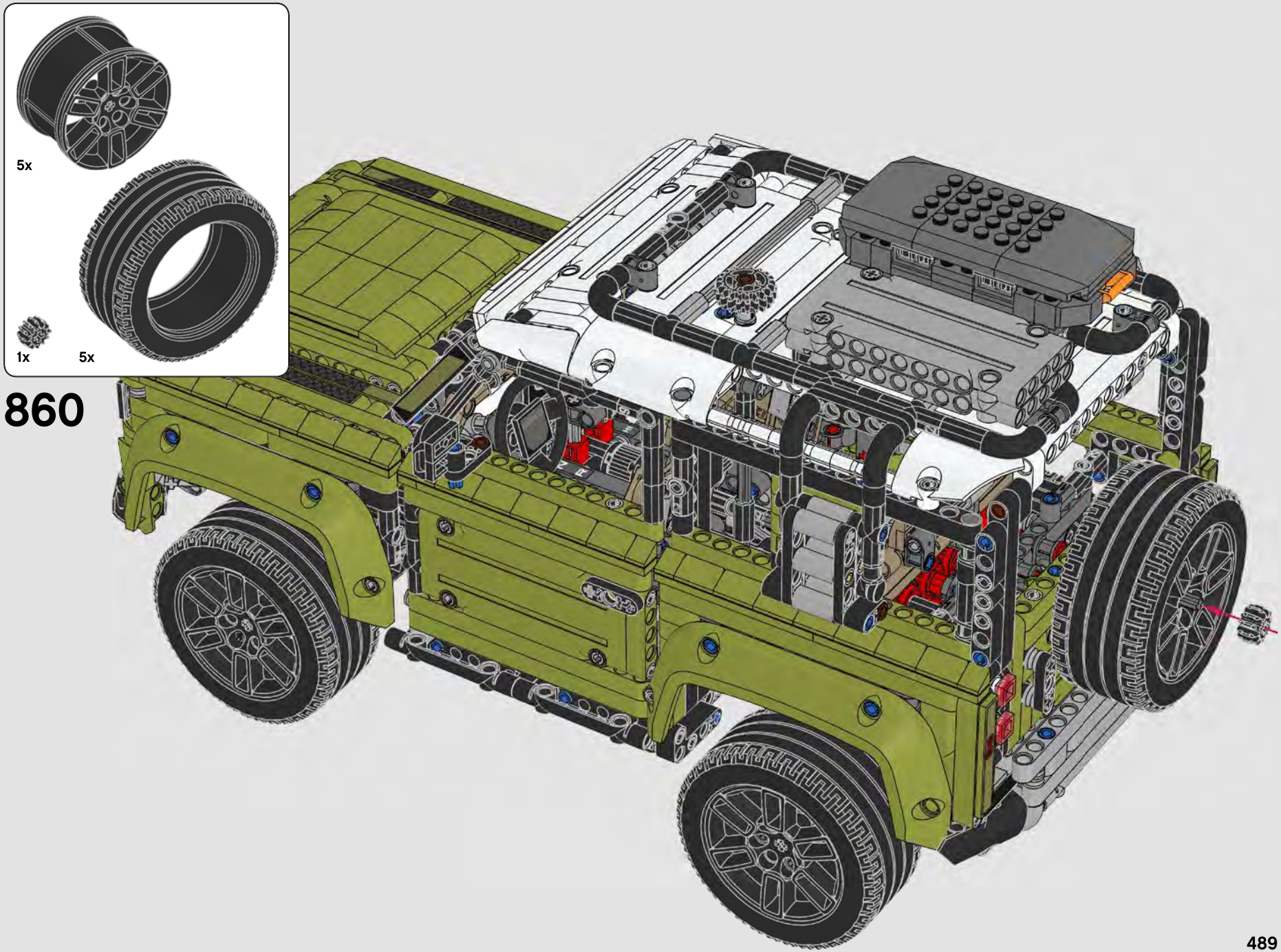


860

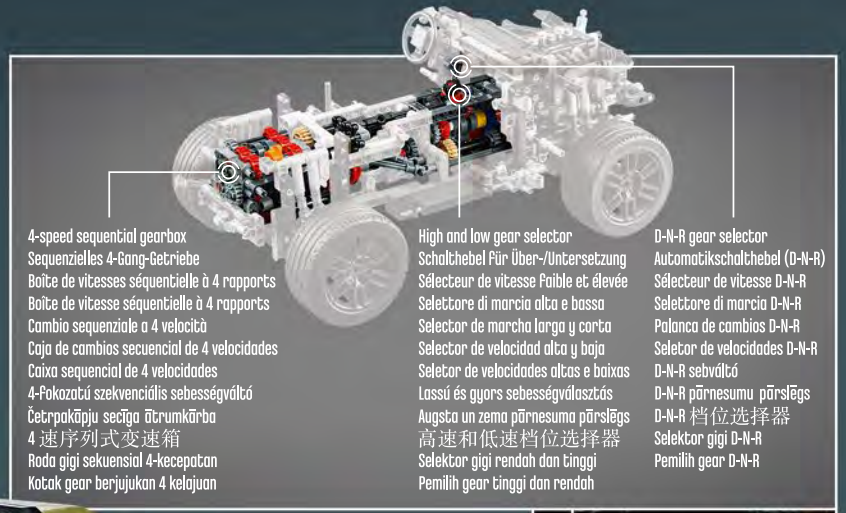

4-speed sequential gearbox
Sequenzielles 4-Gang-Getriebe
Boîte de vitesses séquentielle à 4 rapports
Boîte de vitesse séquentielle à 4 rapports
Cambio sequenziale a 4 velocità
Caja de cambios secuencial de 4 velocidades
Caixa sequencial de 4 velocidades
4-Fokozatú szekvenciális sebességváltó
Četrpakāpju secīga ātrumkārba
4 速序列式变速箱
Roda gigi sekuensial 4-kecepatan
Kotak gear berjujukan 4 kelajuan

High and low gear selector
Schalthebel für Über-/Untersetzung
Sélecteur de vitesse Faible et élevée
Selettore di marcia alta e bassa
Selector de marcha larga y corta
Selector de velocidad alta y baja
Seletor de velocidades altas e baixas
Lassú és gyors sebességválasztás
Augsta un zema pārnesuma pārslēgs
高速和低速档位选择器
Selektor gigi rendah dan tinggi
Pemilih gear tinggi dan rendah

D-N-R gear selector
Automatikschalthebel (D-N-R)
Sélecteur de vitesse D-N-R
Selettore di marcia D-N-R
Palanca de cambios D-N-R
Seletor de velocidades D-N-R
D-N-R sebváltó
D-N-R pārnesumu pārslēgs
D-N-R 档位选择器
Selektor gigi D-N-R
Pemilih gear D-N-R

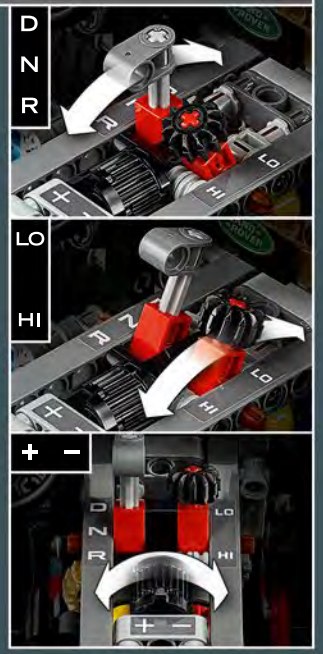


LAND ROVER

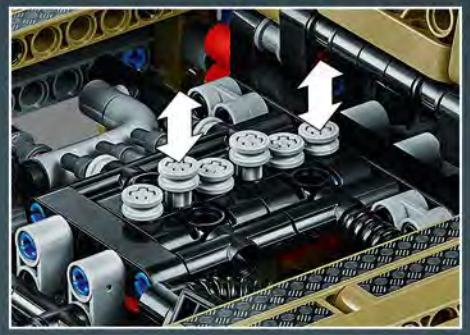

DEFENDER

1

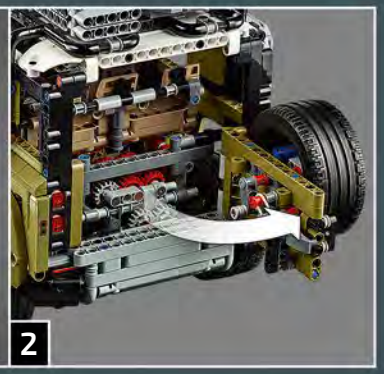
2

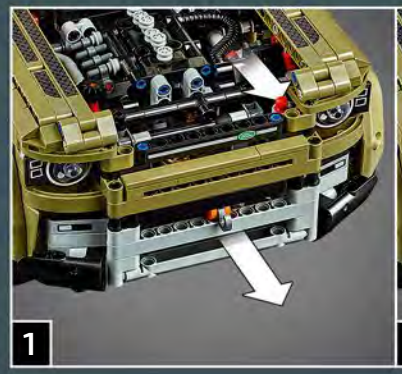
1

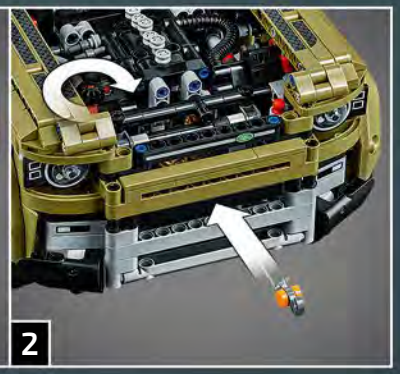
2

1

2

3

LEGO TECHNIC

LIEBHERR

42100

42099

**LEGO® TECHNIC™ CONTROL+**
Check for compatibility and FAQ
Kompatibilitätsprüfung und häufig gestellte Fragen
Vérifier la compatibilité et FAQ
Vérification de la compatibilité et FAQ
Controlla la compatibilità e le FAQ
Información sobre compatibilidad y P+F
Verificar a compatibilidade e FAQ
Ellenőrizd a kompatibilitást és a GYIK-et
Informācija par saderību un bieži uzdotie jautājumi
查看兼容性与常见问题
**LEGO.com/devicecheck**

"Liebherr" is a trademark of Liebherr-International AG, used under license by LEGO System A/S.

The Bluetooth® word mark and logos are registered trademarks owned by Bluetooth SIG, Inc. and any use of such marks by LEGO System A/S is under license. Other trademarks and trade names are those of their respective owners.

LEGO.com/technic

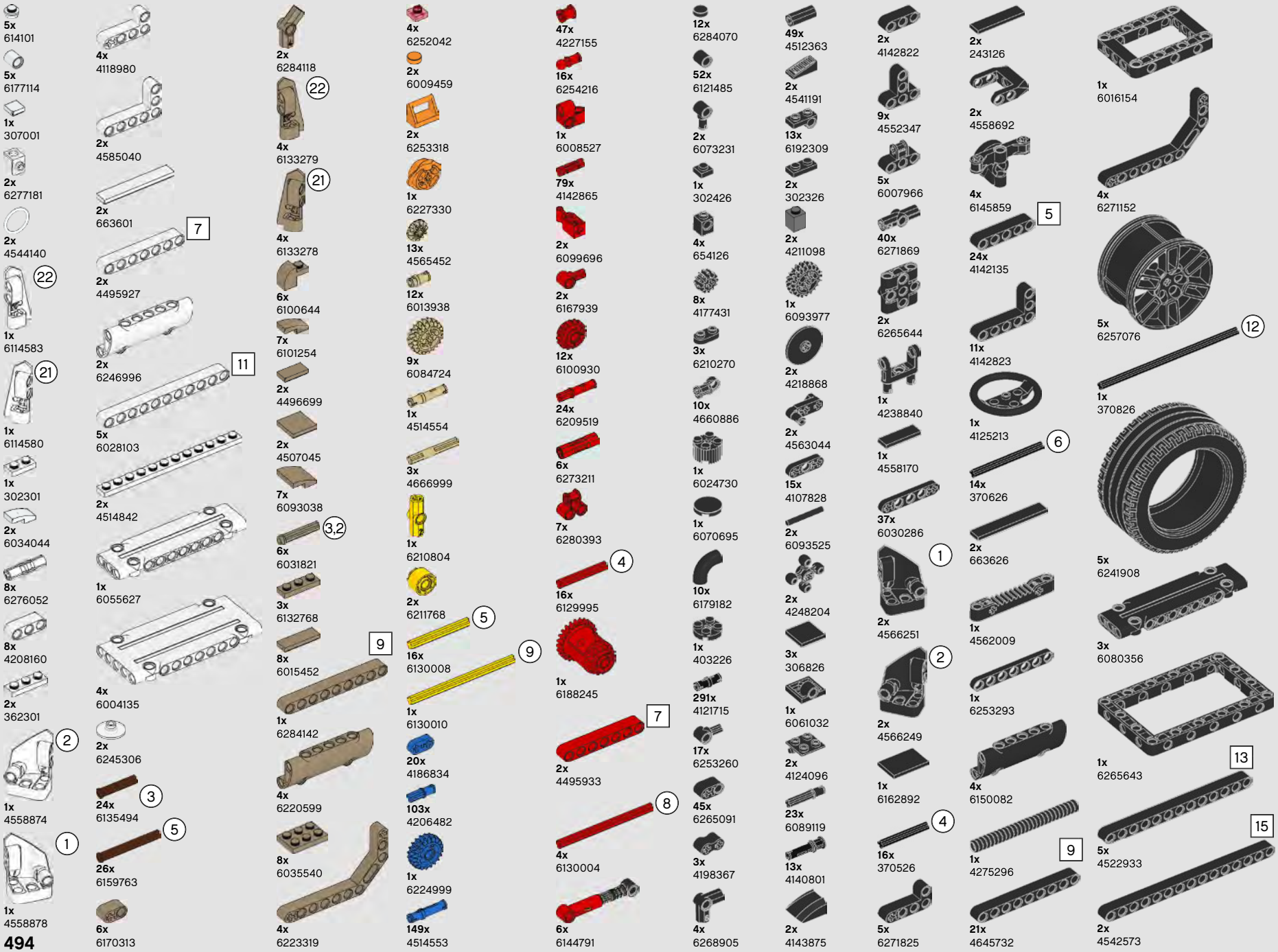
5x 614101
5x 6177114
1x 307001
2x 6277181
2x 4544140
22
1x 6114583
21
1x 6114580
1x 302301
2x 6034044
8x 6276052
8x 4208160
2x 362301
2
1x 4558874
1
1x 4558878
4x 4118980
2x 4585040
2x 663601
7
2x 4495927
2x 6246996
11
5x 6028103
2x 4514842
1x 6055627
4x 6004135
2x 6245306
3
24x 6135494
5
26x 6159763
6x 6170313
2x 6284118
22
4x 6133279
21
4x 6133278
6x 6100644
7x 6101254
2x 4496699
2x 4507045
7x 6093038
3,2
6x 6031821
3x 6132768
8x 6015452
9
1x 6284142
4x 6220599
8x 6035540
4x 6223319
4x 6252042
2x 6009459
2x 6253318
1x 6227330
13x 4565452
12x 6013938
9x 6084724
1x 4514554
3x 4666999
1x 6210804
2x 6211768
5
16x 6130008
9
1x 6130010
20x 4186834
103x 4206482
1x 6224999
149x 4514553
47x 4227155
16x 6254216
1x 6008527
79x 4142865
2x 6099696
2x 6167939
12x 6100930
24x 6209519
6x 6273211
7x 6280393
4
16x 6129995
1x 6188245
7
2x 4495933
8
4x 6130004
6x 6144791
12x 6284070
52x 6121485
2x 6073231
1x 302426
4x 654126
8x 4177431
3x 6210270
10x 4660886
1x 6024730
1x 6070695
10x 6179182
1x 403226
291x 4121715
17x 6253260
45x 6265091
3x 4198367
4x 6268905
49x 4512363
2x 4541191
13x 6192309
2x 302326
2x 4211098
1x 6093977
2x 4218868
2x 4563044
15x 4107828
2x 6093525
2x 4248204
3x 306826
1x 6061032
2x 4124096
23x 6089119
13x 4140801
2x 4143875
2x 4142822
9x 4552347
5x 6007966
40x 6271869
2x 6265644
1x 4238840
1x 4558170
37x 6030286
1
2x 4566251
2
2x 4566249
1x 6162892
4
16x 370526
5x 6271825
2x 243126
2x 4558692
4x 6145859
5
24x 4142135
11x 4142823
1x 4125213
6
14x 370626
2x 663626
1x 4562009
1x 6253293
4x 6150082
9
1x 4275296
21x 4645732
1x 6016154
4x 6271152
5x 6257076
12
1x 370826
5x 6241908
3x 6080356
1x 6265643
13
5x 4522933
15
2x 4542573

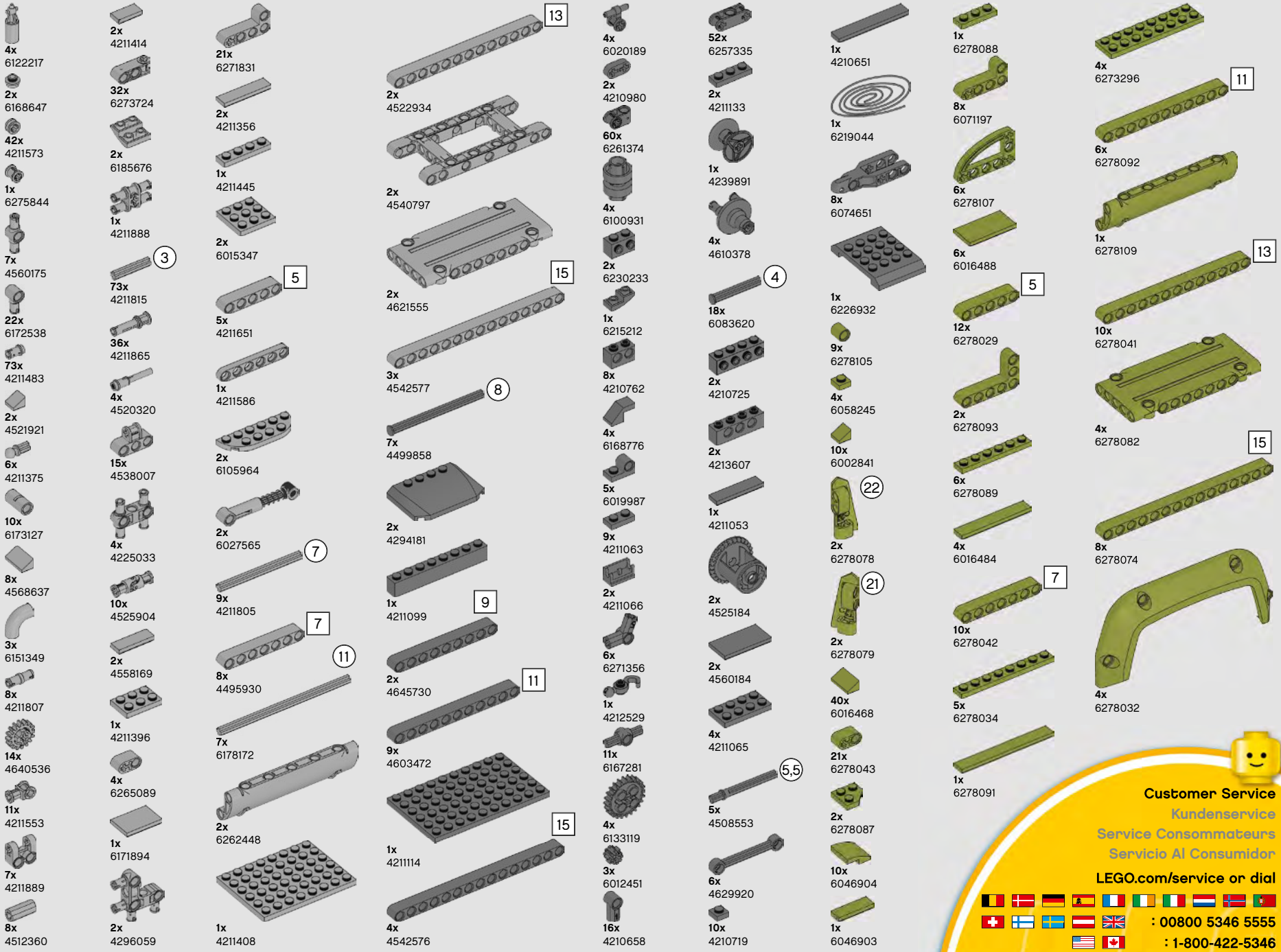
4x 6122217
2x 6168647
42x 4211573
1x 6275844
7x 4560175
22x 6172538
73x 4211483
2x 4521921
6x 4211375
10x 6173127
8x 4568637
3x 6151349
8x 4211807
14x 4640536
11x 4211553
7x 4211889
8x 4512360
2x 4211414
32x 6273724
2x 6185676
1x 4211888
3
73x 4211815
36x 4211865
4x 4520320
15x 4538007
4x 4225033
10x 4525904
2x 4558169
1x 4211396
4x 6265089
1x 6171894
2x 4296059
21x 6271831
2x 4211356
1x 4211445
2x 6015347
5
5x 4211651
1x 4211586
2x 6105964
2x 6027565
7
9x 4211805
7
8x 4495930
11
7x 6178172
2x 6262448
1x 4211408
13
2x 4522934
2x 4540797
2x 4621555
15
3x 4542577
8
7x 4499858
2x 4294181
1x 4211099
9
2x 4645730
11
9x 4603472
1x 4211114
15
4x 4542576
4x 6020189
2x 4210980
60x 6261374
4x 6100931
2x 6230233
1x 6215212
8x 4210762
4x 6168776
5x 6019987
9x 4211063
2x 4211066
6x 6271356
1x 4212529
11x 6167281
4x 6133119
3x 6012451
16x 4210658
52x 6257335
2x 4211133
1x 4239891
4x 4610378
4
18x 6083620
2x 4210725
2x 4213607
1x 4211053
2x 4525184
2x 4560184
4x 4211065
5,5
5x 4508553
6x 4629920
10x 4210719
1x 4210651
1x 6219044
8x 6074651
1x 6226932
9x 6278105
4x 6058245
10x 6002841
22
2x 6278078
21
2x 6278079
40x 6016468
21x 6278043
2x 6278087
10x 6046904
1x 6046903
1x 6278088
8x 6071197
6x 6278107
6x 6016488
5
12x 6278029
2x 6278093
6x 6278089
4x 6016484
7
10x 6278042
5x 6278034
1x 6278091
4x 6273296
11
6x 6278092
1x 6278109
13
10x 6278041
4x 6278082
15
8x 6278074
4x 6278032
Customer Service
Kundenservice
Service Consommateurs
Servicio Al Consumidor
LEGO.com/service or dial
: 00800 5346 5555
: 1-800-422-5346